

Katalog ve el kılavuzu 2024/2025

www.blum.com

İnternetteki kısa yolunuz

Kapsamlı ve devamlı olarak güncellenen ürün bilgilerini her an kullanabilmeniz için kataloğumuzu, online dünyamız içerisine aldık. Katalogdaki ürün sayfasından **dijital servisler** portalımıza tek bir adımla erişebilirsiniz.

Web kodları ile ürün konfigüratöründeki ilgili ürünü doğrudan bulabilirsiniz. Bu sayede, planlama bilgilerini, doğrudan satıcıya yapacağınız siparişiniz için kontrol edilmiş ürün parça listelerini ve daha birçok şeyi hızlı ve kolay temin edebilirsiniz.

Ürünlerimiz için katalogda **Short-URL'ler** ve **QR kodlar** bulabilirsiniz. Bu kodlar sizi, tasarım seçici, montaj, demontaj ve ayar bilgileri, uygulama filmleri veya makine yönetmeliği gibi detaylı dijital bilgilerimize doğrudan yönlendirecektir.

Web kodu

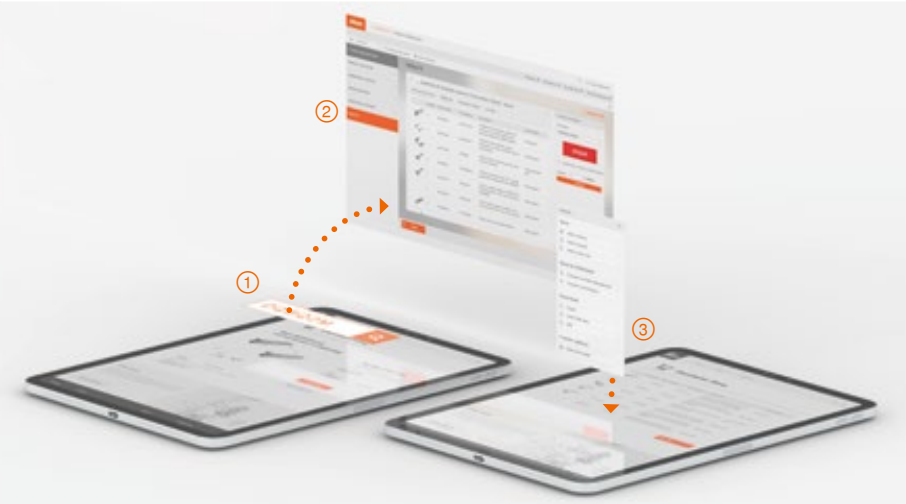

① Web kodunu girin veya tıklayın
Blum'un ürün konfigüratörüne web kodunu girin veya PDF'de web kodunun üzerine tıklayın.

② Aksesuar yapılandırın
En önemli filtreler, web kodları ile ürün konfigüratörüne önceden atanmıştır; uygulamanın tamamını sadece birkaç kez tıklayarak yapılandırın.

③ Parça listesini aktarın
Sonunda, eksiksiz bir ürün parça listesi temin eder ve onu, seçtiğiniz satıcının online mağazasına tek bir tıkla aktarırsınız.

Katalogda yer alan web kodlarını Blum ürün konfigüratörüne girin ve ürün parça listesinin yanı sıra, tasarım yazılımınıza veya CNC tezgahınıza doğrudan aktarabilmek için çizimler 2D/3D CAD verileri veya CAM verileri olarak sunulan tüm üretim bilgilerini temin edin. Kontrol edilmiş ürün parça listelerimizi, "Projeler" | "Siparişler" içinde yönetebilir ve seçtiğiniz satıcının online mağazasına birkaç tıkla doğrudan aktarabilirsiniz.

Ürün konfigüratörü

Ürün konfigüratörü

Short-URL
www.blum.com/configurator

Uygulama filmi

Short-URL
www.blum.com/s024

Örnek

Web kodu – ürün konfigüratörüne girin veya tıklayın **DQBQ2M**

Short-URL



Kısa web adresi size, basılabilir montaj kılavuzu, broşürler ve teknik bilgiler gibi ilave ürün bilgilerine erişim sağlar.

Örnek

Planlama ve sipariş için destek

Short-URL
www.blum.com/planningtools

QR-Code



QR kodu ile Blum ürünlerinin detaylı içerikleri ve uygulaması hakkında, hatta müşterinin yapı yerinde, bilgi alın.

Örnek

Uygulama filmi

Short-URL
www.blum.com/gmSum



1

1 〉 Kalkar kapak sistemleri

Özet 11
AVENTOS HKi – entegre kalkar kapak □ ■ 12
AVENTOS HF top – katlanarak kalkar kapak □ ■ 20
AVENTOS HS top – eğimli kalkar kapak □ ■ 32
AVENTOS HL top – paralel kalkar kapak □ ■ 38
AVENTOS HK top – kalkar kapak □ ■ ■ 44
AVENTOS HK-S – küçük kalkar kapak □ ■ 54
AVENTOS HK-XS – ekstra küçük kalkar kapak □ ■ 60

□ Standart ■ **SERVO-DRIVE** ■ **TIP-ON**



2

2 〉 Menteşe sistemleri

Özet 71
CLIP top BLUMOTION | **CLIP top** – menteşeler 72
Aletsiz **CLIP** montajı
MODUL menteşeler 162
Sürgü montaj
Kapaklar için **BLUMOTION** 176
Kapaklar için **TIP-ON** 190



3

3 〉 Box sistemleri

Özet 194
LEGRABOX 196
MERIVOBOX 250
TANDEMBOX antaro 290
TANDEMBOX plus 336
METABOX 338
LEGRABOX | **MERIVOBOX** | **TANDEMBOX** için **SERVO-DRIVE** 362
LEGRABOX | **MERIVOBOX** | **TANDEMBOX** için **TIP-ON BLUMOTION** 394
LEGRABOX için **TIP-ON** 404



4

4 〉 Ray sistemleri

Özet 409
MOVENTO 410
TANDEM 430
MOVENTO | **TANDEM** için **SERVO-DRIVE** 462
MOVENTO için **TIP-ON BLUMOTION** 502
MOVENTO | **TANDEM** için **TIP-ON** 506



5

5 〉 Pocket sistemler

Özet 533
REVEGO 534



6

6 〉 İç bölümlendirme sistemleri

Özet 541
LEGRABOX için **AMBIA-LINE** | **MERIVOBOX** 542
AMBIA-LINE mutfak yardımcıları 552
TANDEMBOX için **ORGA-LINE** 554
ORGA-LINE mutfak yardımcıları 566



7

7 〉 Hareket teknolojileri

Özet 571
SERVO-DRIVE tekli uygulamalar 574



8

8 〉 Diğer ürünler

Özet 585
Dolap uygulamaları 586
SPACE STEP
Kilit sistemleri 594
CABLOXX
Bağlantı sistemleri 596
EXPANDO T
Dolap asma elemanları 598
Gövde bağlantı elemanları 599



9

9 〉 Blum servisleri

Özet 603
Dijital servisler 604
Montaj makineleri 616
MINIPRESS top | **MINIPRESS P**
Montaj aletleri 654
BOXFIX
Kalıplar 660



10

10 〉 Enformasyon

Özet 709
Genel bilgiler 710
Kalkar kapak sistemleri ile ilgili bilgiler 716
Menteşe sistemleri ile ilgili bilgiler 718
Box ve ray sistemleri ile ilgili bilgiler 724
Pocket sistemler hakkında bilgiler 730
Hareket teknolojileri hakkında bilgiler 732
Ürün nr. indeksi 734



Fikirler, en iyi fikirlere dönüştüğünde.

Sizin fikirleriniz var. Bizim fikirlerimiz var. İkisini bir araya getirelim! Böylece fikirler, sadece fikir olarak kalmaz; tasarladıklarınız tam olarak hayata geçirilir.

Bunun için Blum, doğru partnerdir. Kalitesi yüksek yenilikçi ürünler ve geniş bir program ile her talebi karşılar. Kapsamlı servisler ile sizi, planlama ve uygulamada da mümkün olan en iyi şekilde destekler.

Ve böylece, projeleriniz başarıyla hayata geçer.

AVENTOS top – ustalıklı sahneleme için kalkar kapak sistemleri

AVENTOS top kalkar kapak sistemleri, kompakt yapısı ve modern tasarımının yanı sıra birçok avantajı ile de etkiliyor: Daha az sayıda parça, gövde yüksekliğinden bağımsız olarak güç ünitesinin ve ön bağlantı elemanının sabit bağlantı pozisyonu, adapte **BLUMOTION** ayarı ve güç ünitesini önden ayarlama. Tüm bu fonksiyonlar, **AVENTOS top** için uygulama ve montajı kolaylaştırıyor.



Doğru yapıt için bütünlük yaratan koruma kapağı tasarımı

Zarif tasarımlı aksesuarlar ile tüm alanlar keyifle sahneleniyor: Güç ünitesi, üç ayrı renkte şık koruma kapaklarının arkasına saklanıyor.



Entegre fonksiyonlar sayesinde çok yönlü ürünler

Birçok entegre fonksiyon, **AVENTOS top** için uygulama ve montajı kolaylaştırıyor. Güç ünitesini nasıl monte edeceğinize, örneğin siz karar veriyorsunuz. İster hazır sistem vidalarını ister entegre pozisyon bulma yardımıyla spax vidaları kullanabiliyorsunuz.



Kompakt program sayesinde rafine bir yapı

Yeni kalkar kapak aksesuarları, deponuzda çok az yer işgal ediyor. **AVENTOS top**, az sayıda farklı parçaya ihtiyaç duyacağınız, ama gene de büyük bir tasarım özgürlüğüne sahip olacağınız şekilde tasarlanmıştır.



Sayfa dizini

Kalkar kapak sistemleri 10

Short-URL
www.blum.com/i363



AVENTOS HKi – entegre kalkar kapak aksesuarı

AVENTOS HKi, kompakt ve ince yapısı sayesinde gövde yan paneline tamamen entegre oluyor. Bu kalkar kapak aksesuarı, mobilya ile bütünleşiyor ve estetiği yüksek yeni tasarımlara imza atmanızı sağlıyor. Tamamen özgür bir tasarımla eksiksiz mobilyalar yaratabiliyorsunuz.



Görünmeyen niteliklerle görünen zarafet

AVENTOS HKi, mobilya ile bütünleşiyor; ve bunu, her tip kapak için yapıyor. Bu aksesuar, saydam camlı kalkar kapaklarda bile kapalı durumdayken gözükmüyor. Mobilya açıldığında, şık siyah oniks rengindeki kollar ortaya çıkıyor.



Ergonomi yüksek teknoloji ile buluşuyor

AVENTOS HKi'nin teknolojisi, yan panellerin içine gizleniyor ve yine de her zaman hissediliyor: Güç ünitesinin önden ayarı, entegre hareket açısı sınırlayıcı ve de kademesiz durdurma. Bu, tam bir hareket özgürlüğü ve eşyalara ideal erişim sunuyor.



Seçenekler dünyası

AVENTOS HKi o kadar dar ki, aksesuar sadece 16 mm kalınlığı olan gövde yanına bile yerleştirilebiliyor. Kapaklar için tasarım seçeneklerinizin sınırları ortadan kalkıyor.

Sayfa dizini

AVENTOS HKi 12

Short-URL
www.blum.com/i367



REVEGO

Yeni alan konsepti için pocket sistemleri



Önceden montaj ve dijital servisler sayesinde rasyonel üretim

Detaylı düşünülmüş pocket tasarımı sayesinde **REVEGO**, atölyede veya işletmede önceden monte edilebilir, ve bu sayede iyi korunmuş bir şekilde son kullanıcıya taşınır. Bu hem verimli hem de pratiktir.
Ürün konfigüratörü, ürün seçimini kolaylaştırır ve size kontrol edilmiş ürün parça listeleri, planlama bilgileri ve CAD verileri sunar.



Yapı yerinde hızlı ve kolay montaj

Hızlı montaj ve basit kurulum, **REVEGO** pocket sistemlerinin karakterini oluşturur. **REVEGO**, dar bir yüksek dolap kadar kolay monte edilir. 3 boyutlu ayar imkanlarına kolay erişilir ve kullanımı rahattır.



Yüksek kullanım konforu

REVEGO'nun kullanımı o kadar kolaydır ki, bu yenilikçi aksesuar çözümünün aslında çok karmaşık olduğunun farkına kesinlikle varmazsınız. Hareket teknolojisi **TIP-ON** sayesinde mobilya kullanıcısı, kulpsuz büyük kapakları da hafifçe bastırarak açar ve kapatır.



Kişisel tasarım seçenekleri ve kombinasyon çeşitliliği

REVEGO, maksimum tasarım özgürlüğü sunuyor ve alan planlaması için yeni fikirlerin önünü açıyor. **REVEGO uno** ve **REVEGO duo** kişisel kombine edilebiliyor, ama aynı zamanda bağımsız olarak da çalışıyor. Alan ister büyük ister küçük olsun, **REVEGO** ile tüm yaşam alanlarında iç konstrüksiyonlu çözümler veya gömme uygulamalar gerçekleştirilebiliyor.

Sayfa dizini

REVEGO 532

Short-URL
www.blum.com/i364

DESIGN AWARD 2022
GERMAN DESIGN AWARD WINNER 2022
reddot winner 2022

Blum servisleri

Daha verimli çalışma için anahtarınız

Projelerinizin başarılı bir şekilde uygulanmasını sağlayan faktörler nelerdir? Bir yandan yüksek kaliteli ürünlerimiz, diğer yandan buna uygun servislerimiz. Tam olarak ihtiyaçlarınıza göre uyarlanmış, işlem zincirinizin her aşaması ile uyumlu. Böylece, etkin çalışabilmenizi ve dolayısıyla zamandan tasarruf etmenizi sağlıyoruz.

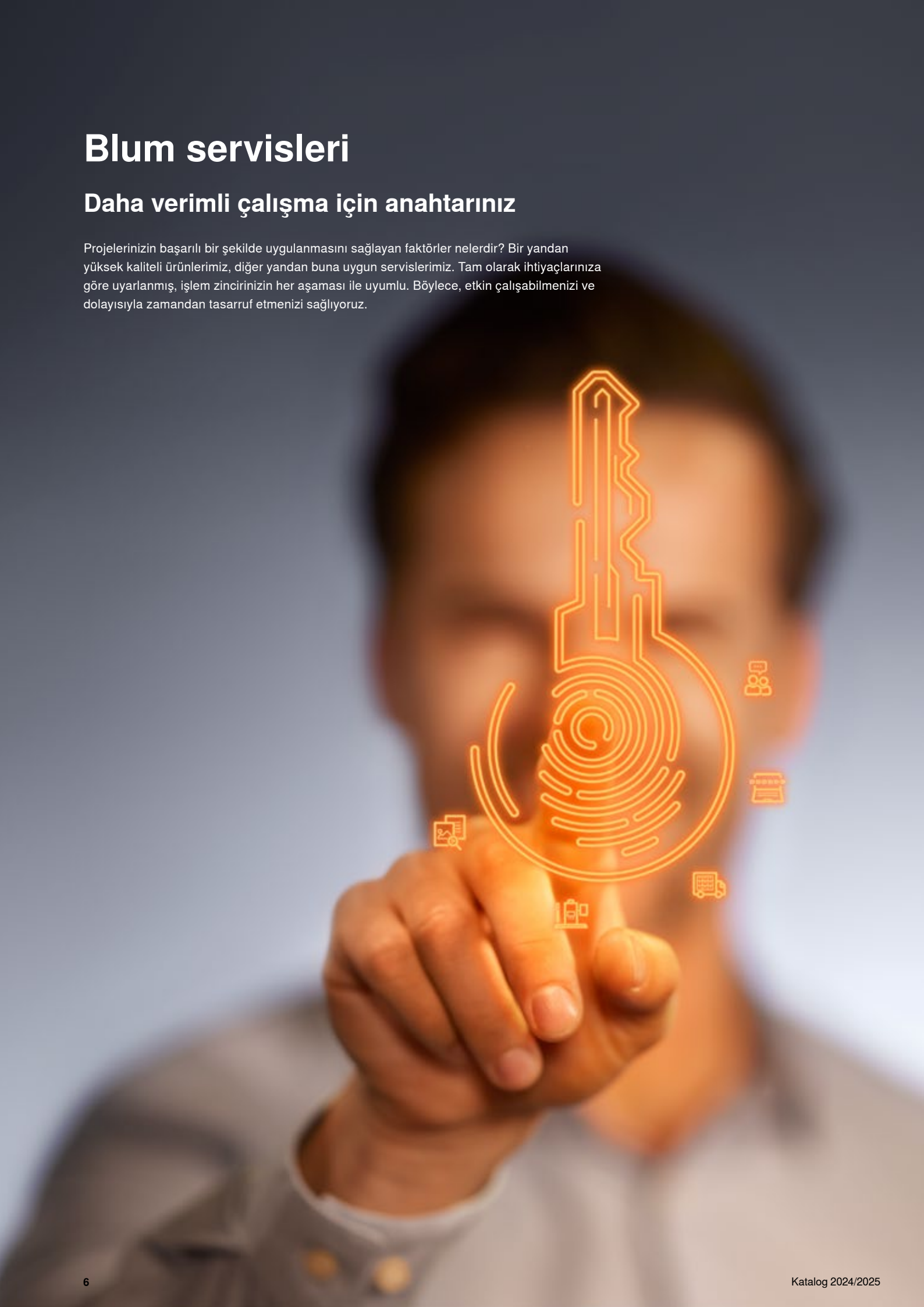



Bireysel servisler

Sizinle doğrudan iletişim kurmak, bizim için çok önemli. Sunduğumuz danışmanlık, destek ve eğitim sayesinde tüm ürün ve servislerimiz hakkında geniş bir bilgiye sahip oluyorsunuz. Aklınıza takılan tüm sorulara, bireysel ve kişisel olarak memnuniyetle cevap veriyoruz.



Dijital servisler

E-SERVICES'imiz, sizi her zaman ve her yerde online destekliyor. Servislerimiz size, işinizin bir veya daha fazla aşamasında veyahut da işlem zincirinizin tamamında eşlik ediyor. Bu sayede, daha etkin çalışıyor ve istediğiniz sonucu hızla alıyorsunuz.



Lojistik servisler

Ürün teslimatlarının eksiksiz ve zamanında yapılmasını sağlıyoruz. Gerekli hallerde, sipariş sürecinizi ve depolama sisteminizi iyileştiriyor ve size özel ambalaj geliştiriyoruz. Her zaman bireysel danışmanlık veriyoruz.



Montaj yardımcıları | montaj aletleri | kalıplar

Ürünlerimizin uygulamasını, sizin için kolay, etkin ve doğru hale getiriyoruz. İşin her aşaması için pratik bir alet bulunuyor; bu, bir delme ve aksesuar montajı makinesi, bir montaj aleti veyahut da bir kalıp veya siper olabilir.



İletişim servisleri

Size, resim ve videolardan metinlere, broşürlere ve hatta föylere kadar gerekli tüm materyali sağlıyoruz. Ayrıca, montaj kılavuzları ve filmleri de sunuyoruz. Ve bunu, 40'dan fazla lisanda pazarınıza yönelik yapıyoruz.

Sayfa dizini

Blum servisleri 602

Short-URL

www.blum.com/i361

Çivileme teknolojisi

%40'a kadar daha hızlı uygulama





BOXFIX plus – vidalar yerine çiviler!

Uygulama sürecinin hızlı ve verimli işlemesini sağlamak, başarıyı yakalamak için büyük bir adım atmış olmak demektir. Bu nedenle, Blum aksesuarları için her zaman uygun bir montaj yardımcıları paketi bulunuyor. Size sunduğumuz destek paleti, örneğin Blum'un çekmece box sistemleri için **çivileme teknolojisi**ne sahip yeni montaj aleti **BOXFIX plus** ile daha da genişletildi.



Verimlilik

Çiviler, havalı bir çivi çakma tabancası kullanılarak metalin içinden doğrudan ahşap arkalığa ve çekmece altlığına çakılır. Artık kılavuz delik açmanız gerekmez ve pnömatik sıkıştırma sayesinde siper ayarı yapmanıza gerek kalmaz. Ve böylece, %40'a kadar zamandan tasarruf sağlarsınız.



Kalite

Çivileme, aksesuarlar ile ahşap parçalar arasında birbirine şeklen uygun ve boşluksuz bir bağlantı oluşturuyor. **BOXFIX plus** ile, çivileme yerine vidalama da yapılabiliyor.

Sayfa dizini

Montaj aletleri 654

Short-URL
www.blum.com/i366

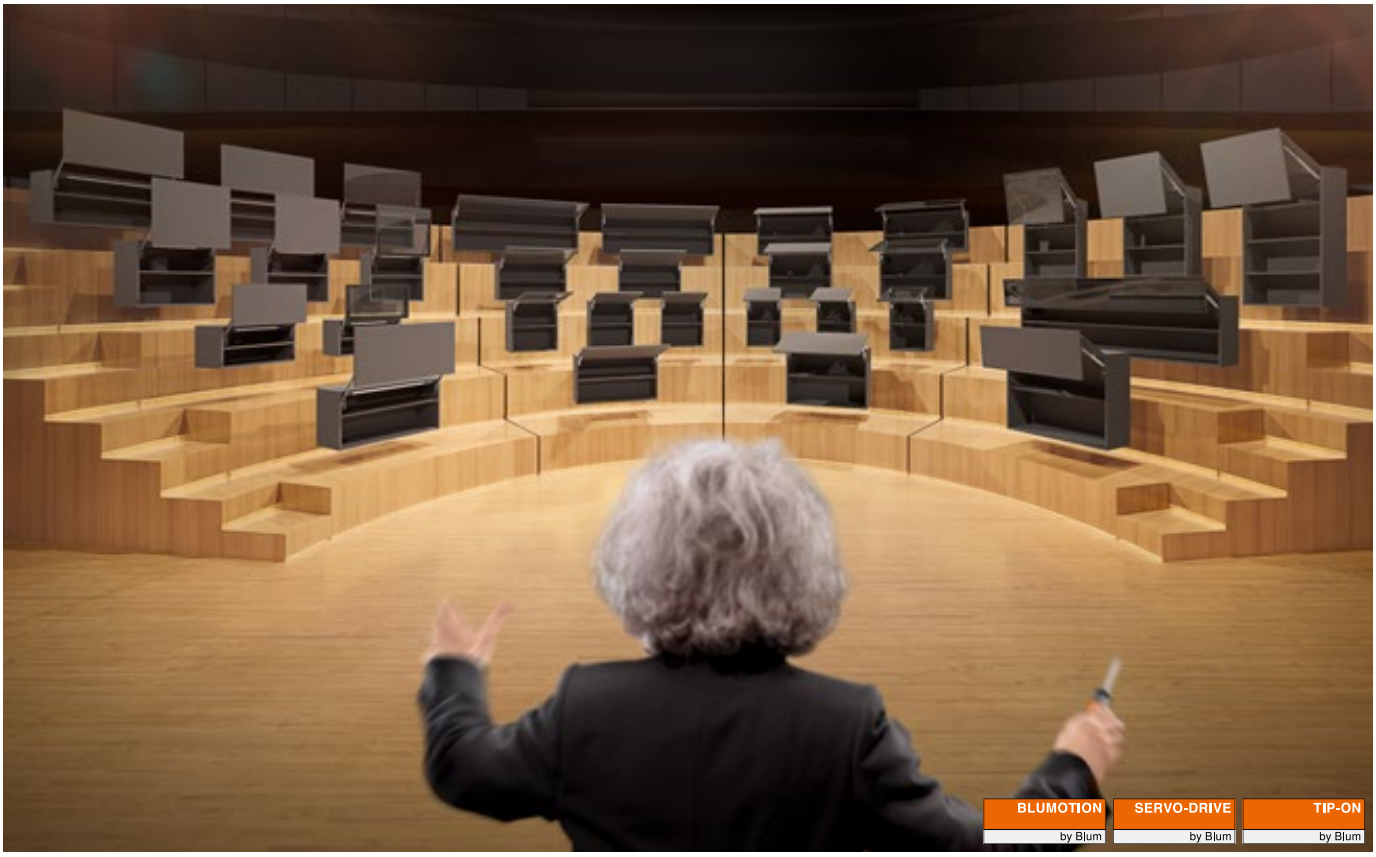

Kalkar kapaklar için **AVENTOS** aksesuarları üst dolap alanına yüksek hareket konforu getiriyor. Geniş kalkar kapaklar bile kolay açılıyor, istenen her pozisyonda duruyor ve de **BLUMOTION** sayesinde yumuşak ve sessiz kapanıyor.

- **CLIP** tekniği sayesinde hızlı, basit montaj ve demontaj
- Kapakların konforlu, 3 boyutlu ayarı
- Kademesiz durdurma: Kapaklar istenen her pozisyonda duruyor
- Hiçbir parça çıkıntı yapmaz
- Ergonomik açıdan optimal kulp pozisyonu
- **BLUMOTION** – frenleme sayesinde yumuşak ve sessiz kapama
- **SERVO-DRIVE** – elektrikli hareket desteği
- **TIP-ON** – mekanik açma desteği

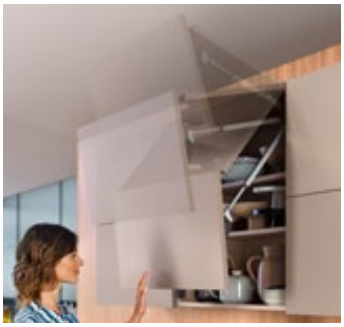

SERVO-DRIVE:
AVENTOS HF top, **HS top**, **HL top** ve **HK top** için elektrikli hareket desteği.

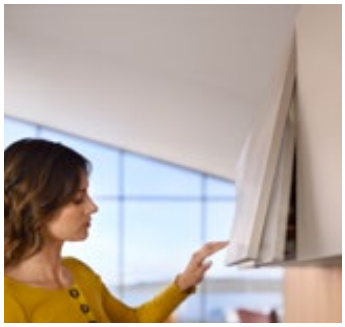

AVENTOS HKi, **HK top**, **HK-S** ve **HK-XS** için mekanik bas-aç desteği **TIP-ON**.



AVENTOS HS top, büyük gövde genişliklerinde bile enine stabilizasyona ihtiyaç duymuyor ve bu sayede geniş saklama alanı sunuyor.



AVENTOS HKi, mobilya ile bütünleşiyor; ve aksesuar, camlı kapaklarda bile kapalı durumdayken gözükmüyor.

AVENTOS HKi – entegre kalkar kapak


Sembolik resim

AVENTOS HKi – entegre kalkar kapak	12
Özet	13
Standart | **TIP-ON**	14
Aksesuar	17

AVENTOS HF top – katlanarak kalkar kapak


Sembolik resim

AVENTOS HF top – katlanarak kalkar kapak	20
Özet	21
Standart | **SERVO-DRIVE**	22
Aksesuar	30

AVENTOS HS top – eğimli kalkar kapak


Sembolik resim

AVENTOS HS top – eğimli kalkar kapak	32
Özet	33
Standart | **SERVO-DRIVE**	34

AVENTOS HL top – paralel kalkar kapak


Sembolik resim

AVENTOS HL top – paralel kalkar kapak	38
Özet	39
Standart | **SERVO-DRIVE**	40

AVENTOS HK top – kalkar kapak


Sembolik resim

AVENTOS HK top – kalkar kapak	44
Özet	45
Standart | **SERVO-DRIVE**	46
TIP-ON	50
Aksesuar	53

AVENTOS HK-S – küçük kalkar kapak


Sembolik resim

AVENTOS HK-S – küçük kalkar kapak	54
Özet	55
Standart | **TIP-ON**	56
Aksesuar	59

AVENTOS HK-XS – ekstra küçük kalkar kapak


Sembolik resim

AVENTOS HK-XS – ekstra küçük kalkar kapak	60
Özet	61
Standart | **TIP-ON**	62
Aksesuar	67

Aksesuar


Sembolik resim

Vidalar	68
Punta matkabı	68
Tampon	68
Tornavida	69
Yıldız başlı uç	69

AVENTOS HF top | HS top | HL top | HK top – özel tasarımlar


Sembolik resim

Açılı bini ve yiv ile tasarımlar

Short-URL
www.blum.com/mitresrebates

Her şeyi kapsıyor



AVENTOS HKi, komple ve dar yapısı sayesinde gövde yanına tamamen entegre olur. Bu kalkar kapak aksesuarı, mobilya ile bütünleşiyor ve estetiği yüksek yeni tasarımlara imza atmanızı sağlar. Tamamen özgür tasarladığınız eksiksiz mobilyalar yaratın: her şeyi kapsasın.

- Maksimum 600 mm gövde yüksekliği KH
- 1800 mm‘ ye kadar gövde genişliği KB
- Gövde yan duvar kalınlığı (SWD) minimum 16 mm olabilir
- **BLUMOTION** – frenleme sayesinde yumuşak ve sessiz kapama
- **TIP-ON** – mekanik açma desteği
- Görünen tüm parçalar siyah oniks rengindedir
- Entegre güvenlik çözümü
- 3 boyutlu kapak ayarı
- Tam ve kısmi entegre uygulanabilir
- Menteşe gerektirmez

Yüksek kaliteli estetiğe sahip yeni mobilya tasarımı



Şık siyah oniks rengindeki kollar, mobilya kapalıyken görünmüyor, açıldığında ortaya çıkıyor.

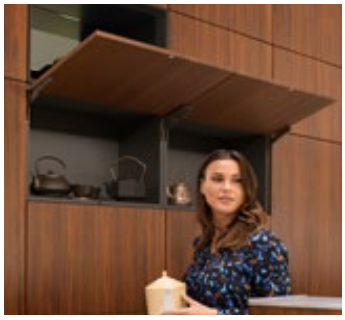

AVENTOS HKi, ergonomik avantajlar ile sade tasarımı birleştiriyor.



Kapakları ve hatta arkalığı cam mobilyalar tasarlayabilirsiniz.



Kısmi entegre seçenekte koruma kapağı, yuvalı güç ünitesini kapatır.

İhtiyaçlarınıza uygun çeşitli uygulama seçenekleri



MDF ham plaka setinde, **AVENTOS HKi** için merkezi bir yuva hazır bulunuyor.



Dik frezeli uygulamalar için freze şablonları geliştirdik.



Yarım gövde yanlarını CNC tezgahında yüzeysel frezeleyin ve ardından birbirine yapıştırın.



Ara parça seti, taşıma ve uygulama esnasında koruma olarak kullanılır.

Uygulamalar	Web kodu	Sayfa
Standart | TIP-ON		
 Sembolik resim — Ahşap kapaklar, geniş ve dar alüminyum çerçeveler	DQDW6P	14
 **TIP-ON 956.** – mıknatıslı kısa versiyon		16
Aksesuar		
 Sembolik resim — Adaptör plakalar		17
Ham plaka seti		18
Ara parça seti		18
Hizalı freze ucu		18
Freze şablonları seti		18
Kopya freze ucu		18
Yön değiştirme levhası seti		18
Vidalar		68
Punta matkabı		68
Tampon		68
Tornavida		69
Yıldız başlı uç		69
Montaj, demontaj ve ayar		
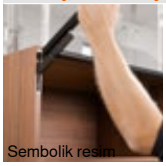 Sembolik resim — **Montaj, demontaj ve ayar** Short-URL www.blum.com/a101		

Piktogramlar

- Sadece istek üzerine ürün
- Web kodu – ürün konfigüratörüne girin veya tıklayın

Ahşap kapaklar, geniş ve dar alüminyum çerçeveler



- Maksimum 600 mm gövde yüksekliği KH
- 1800 mm' ye kadar gövde genişliği KB
- Gövde yan duvar kalınlığı SWD 16–25 mm
- Yüksek ve üst dolaplar ile göze batmadan bütünleşir
- Tam ve kısmi entegre uygulanabilir
- **BLUMOTION** – frenleme sayesinde yumuşak ve sessiz kapama
- **TIP-ON** – mekanik açma desteği
- Alanı çok küçük, fonksiyonu çok büyük
- Kademesiz durdurma ile dengeli hareket konforu
- Entegre güvenlik çözümü
- Kolay montaj ve ayar
- Güç ünitesi için kolay kademesiz ayar
- Entegre hareket açısı sınırlayıcı

Web kodu – ürün konfigüratörüne girin veya tıklayın: **DQDW6P**

Güç faktörü LF

Gövde yüksekliği KH (mm) x kapak ağırlığı FG, çift kulp ağırlığı dahil (kg)

Üçüncü bir güç ünitesi kullanıldığında (güç faktörü 50 % artar) bir bini denemesi öneriyoruz

Uyarı

Geniş gövdeler için orta dikmeye üçüncü bir güç ünitesi monte etmenizi öneririz. Çünkü bu, kapağın açık pozisyonda bel vermesini engeller.

Sipariş bilgileri

☐ Standart ■ TIP-ON

1 ☐ Güç ünitesi seti

Güç faktörü LF	Hareket açısı OW[1]	Renk	Ürün nr.
420–1610	107°	ONS	24K2300
930–2800			24K2500
1730–5200			24K2700
2600–7800			24K2800

İçindekiler:
1 2 x Güç ünitesi, simetrik

Uyarı
Maksimum kapak ağırlığı: İki güç ünitesi için 18 kg
[1] Kademesiz ayarlama imkanı

1 ■ Güç ünitesi seti – TIP-ON

Güç faktörü LF	Hareket açısı OW[1]	Renk	Ürün nr.
420–1610	107°	ONS	24K2300T
930–2800			24K2500T
1730–5200			24K2700T
2600–7800			24K2800T

İçindekiler:
1 2 x Güç ünitesi, simetrik

Uyarı
Maksimum kapak ağırlığı: İki güç ünitesi için 18 kg
[1] Kademesiz ayarlama imkanı

3 ☐■ Koruma kapağı seti

Renk	Malzeme	Ürün nr.
SW | HGR | TGR	Plastik	24K8000

İçindekiler:
3a 1 x Koruma kapağı, sol
3b 1 x Koruma kapağı, sağ
3c 2 x Branding ögesi, Blum logosu ile kabartmalı IN-G

Uyarı
Sadece kısmi entegre güç ünitesi montajında gerekli!

4 ☐■ Kapak bağlantı elemanı

Uygulama	Bağlantı şekli	Renk		Ürün nr.
Ahşap kapak	**EXPANDO**	ONS	2 x	24K42E1
Geniş ve dar alüminyum çerçeve	Vidalı	ONS	2 x	24K4201A

İçindekiler:
4 1 x Kapak bağlantı elemanı

6 ■ TIP-ON 956. – mıknatıslı kısa versiyon

Gövde yüksekliği KH (mm)	Renk	Ürün nr.
600'e kadar	SW | R7036 | CS	956.1004

İçindekiler:
6a 1 x **TIP-ON 956.** – mıknatıslı kısa versiyon
6b 1 x Vidalı karşılık
6c 1 x Yapıştırmalı karşılık
Toz boyalı, bal mumlu veya yağlı yüzeyler için uygun değildir
– 1 x Sunta vidası Ø 3.5 x 15 mm, ürün nr. 609.1500

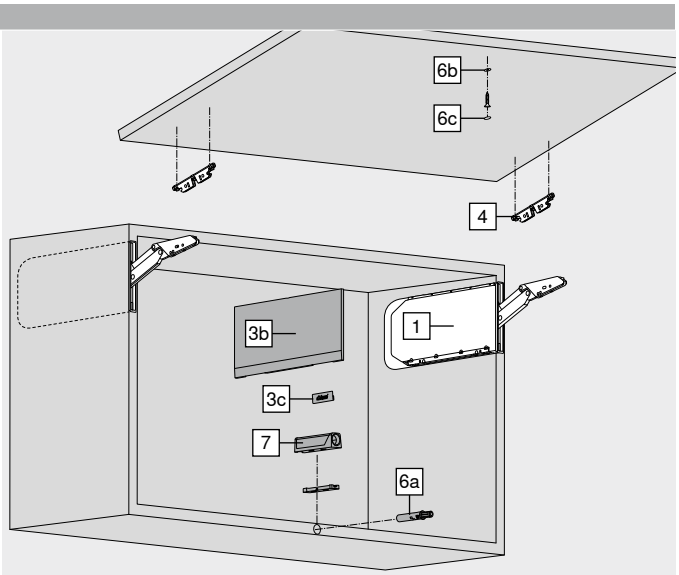

Aksesuar

7 ■ Adaptör plaka

Uygulama	Renk	Ürün nr.
Düz adaptör plaka – kısa versiyon	SW | R7036 | CS	956.1201
Haç tipi adaptör plaka – uzun versiyon	R7036	956A1501

Renk		Renk	
CS	Karbon siyahı	R7036	RAL 7036 platin gri
HGR	Açık gri	SW	İpek beyazı
IN-G	Inmold mat paslanmaz çelik	TGR	Koyu gri
ONS	Siyah oniks		

Ahşap kapaklar, geniş ve dar alüminyum çerçeveler

Web kodu – ürün konfigüratörüne girin veya tıklayın: DQDW6P

Planlama

Yuva ve pozisyonu – tam entegre

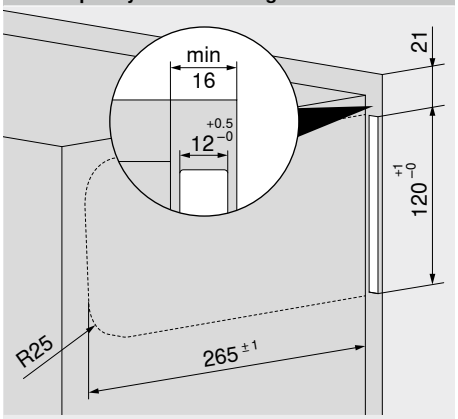

Sadece gizli dolap asma elemanı ile kombine edilebilir
Gövde iç derinliği LT minimum 271 mm

Yuva ve pozisyonu – kısmi entegre

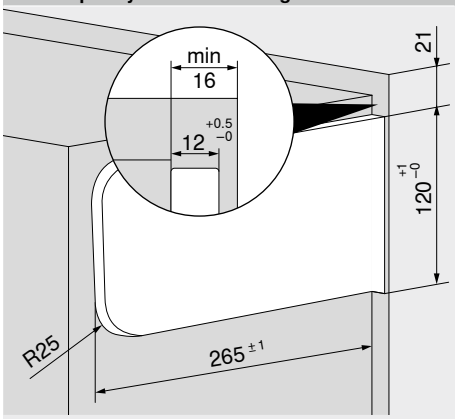

Gövde iç derinliği LT minimum 271 mm

Yer ihtiyacı – kısmi entegre

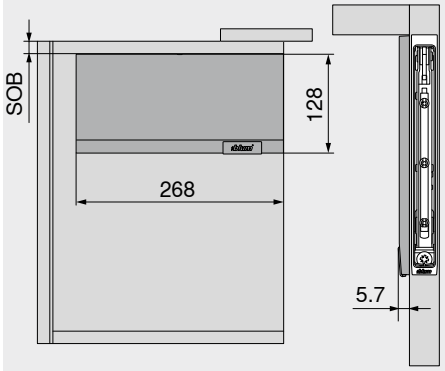

Sadece gizli dolap asma elemanı ile kombine edilebilir
SOB Gövde üst plaka kalınlığı

Kapak uygulaması – ahşap kapak

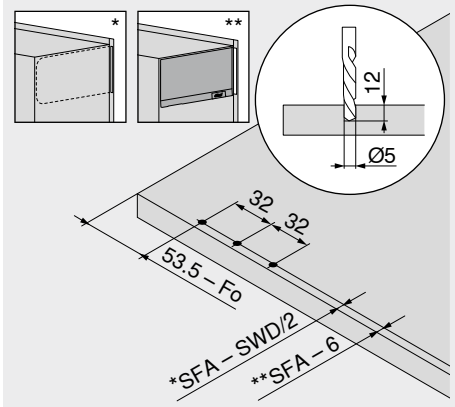

Fo	Fuga, üst
SFA	Yan kapak binisi
SWD	Gövde yan duvar kalınlığı

Kapak uygulaması – geniş ve dar alüminyum çerçeve

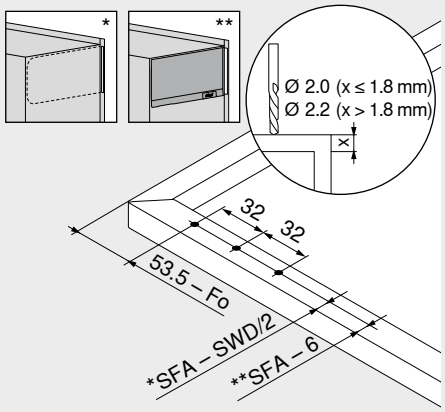

Fo	Fuga, üst
SFA	Yan kapak binisi
SWD	Gövde yan duvar kalınlığı

Yer ihtiyacı – taç | yanak

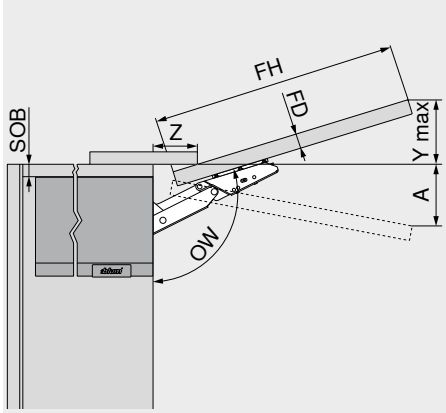

Hareket açısı sınırlayıcısı				Yer ihtiyacı (mm)		
Olmaksızın				Maksimum hareket açısında Y maks. = FH x 0.29 – 32 + FD		
Kullanıldığında				A = FH x 0.26 + 28 – FD		
FD (mm)	16	18	19	20	22	26
Z (mm)	70	63	59	57	49	35

FD	Kapak kalınlığı
FH	Kapak yüksekliği
OW	Hareket açısı
SOB	Gövde üst plaka kalınlığı

Minimum fuga MF

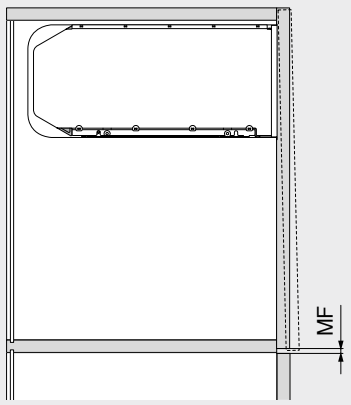

MF	Minimum fuga 2 mm

Sayfa dizini

Özet	13
Aksesuar – **AVENTOS HKi**	18
Aksesuar	68
Planlama	15
Blum servisleri	602
Kulpsuz kapak ağırlığı FG (kg)	716
Diğer teknik bilgiler	708
Montaj, demontaj ve ayar	

Short-URL
www.blum.com/a101

TIP-ON 956. – mıknatıslı kısa versiyon



- Yüksekliği 600 mm‘ ye kadar olan kalkar kapaklar için
- Delmeli veya adaptör plaka kombinasyonlu
- Çıkış mesafesi yak. 17 mm
- Malzeme: plastik

Sipariş bilgileri

Renk	TIP-ON yayı	Ürün nr.
SW | R7036 | CS	Standart yay	956.1004

İçindekiler:

1 x	**TIP-ON 956.** – mıknatıslı kısa versiyon
1 x	Vidalı karşılık
1 x	Yapıştırmalı karşılık Toz boyalı, bal mumlu veya yağlı yüzeyler için uygun değildir
1 x	Sunta vidası Ø 3.5 x 15 mm, ürün nr. 609.1500

Renk

CS	Karbon siyahı
R7036	RAL 7036 platin gri
SW	İpek beyazı

Planlama

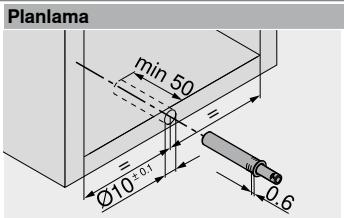

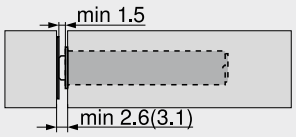

() Vidalı karşılık

Vidalı karşılık

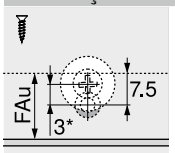

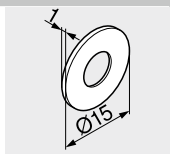

FAu Alt kapak binisi
* 3 mm kaydırılarak montaj

Yapıştırmalı karşılık

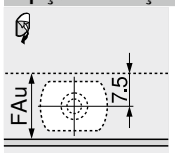

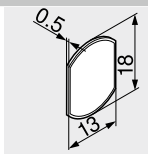

FAu Alt kapak binisi

Sayfa dizini

Özet	13

Uygulama

BLUMOTION | **TIP-ON** delik kalıbı	676
Karşılık pozisyonlandırma kalıbı	698
EASYSTICK için **MINIPRESS top**	622
MINIPRESS top	626

Montaj, demontaj ve ayar

Short-URL
www.blum.com/a101

Düz adaptör plaka – kısa versiyon – 20/17



- Ø 3.5 veya Ø 4 mm sunta vidası ile montaj
- Sistem vidaları ile alternatif montaj
- **TIP-ON** ilave sipariş edilmelidir

Sipariş bilgileri

Renk	Malzeme	Ürün nr.
SW | R7036 | CS	Plastik	956.1201

Renk

CS	Karbon siyahı
R7036	RAL 7036 platin gri
SW	İpek beyazı

Planlama

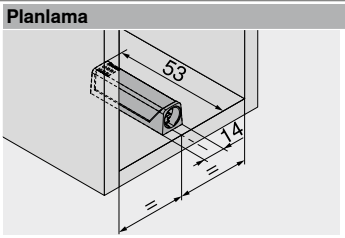

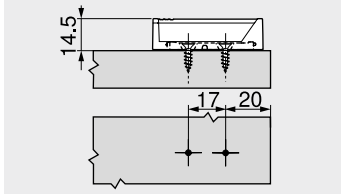

Kapak aralığı

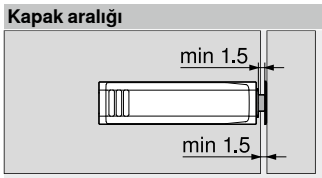

Karşılık

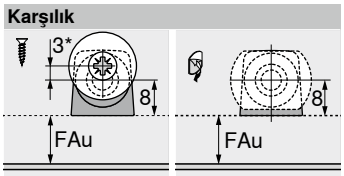

FAu	Alt kapak binisi
*	3 mm kaydırılarak montaj

Haç tipi adaptör plaka – uzun versiyon – 37/32



- Ø 3.5 veya Ø 4 mm sunta vidası ile montaj
- Sistem vidaları ile alternatif montaj
- **TIP-ON** ilave sipariş edilmelidir

Sipariş bilgileri

Renk	Malzeme	Ürün nr.
R7036	Plastik	956A1501

Planlama

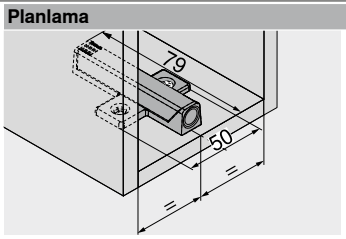

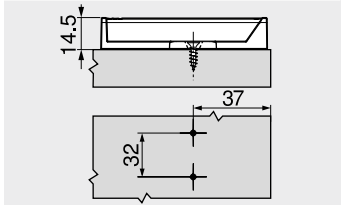

Kapak aralığı



Karşılık

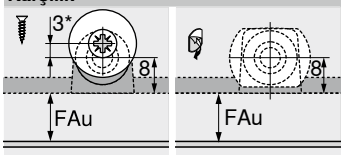

FAu	Alt kapak binisi
*	3 mm kaydırılarak montaj

Sayfa dizini

Özet	13

Uygulama

Lama gönye ment. şablonu	674
Menteşe tabanları delik kalıbı	675
Karşılık pozisyonlandırma kalıbı	698
EASYSTICK için **MINIPRESS top**	622
MINIPRESS top	626
MINIPRESS P	630

Montaj, demontaj ve ayar

Short-URL
www.blum.com/a101

Ham plaka seti



- Tam entegre
- Hazır frezelenmiş
- MDF ham plaka 600 x 450 x 19 mm
- Neme dayanıklı
- Ara parça dahil

Sipariş bilgileri

Tanım	Ürün nr.
Ham plaka seti	24K7100
İçindekiler:	
2 x	Ham plakalar Hazır frezelenmiş
2 x	Ara parça

Ara parça seti



- Tam entegre
- Taşıma ve uygulama esnasında koruma olarak

Sipariş bilgileri

Tanım	Ürün nr.
Ara parça seti	M45.1010
İçindekiler:	
2 x	Ara parça

Hizalı freze ucu



- Tam entegre
- Ham plakayı kapladıktan sonra yuvayı ortaya çıkarmak için

Sipariş bilgileri

Tanım	Çap (mm)	Ürün nr.
Hizalı freze ucu	Ø 4.0	M45.ZF04
İçindekiler:		
1 x	Hizalı freze ucu	

Freze şablonları seti



- Tam ve kısmi entegre
- Güç ünitesi için freze şablonları
- Yerleştirme plakası için freze şablonları
- Ana plaka

Sipariş bilgileri

Tanım	Ürün nr.
Freze şablonları seti	65.5840
İçindekiler:	
1 x	Güç ünitesi için freze şablonları
1 x	Yerleştirme plakası için freze şablonları
1 x	Ana plaka 5 mm

Kopya freze ucu



- Tam ve kısmi entegre
- Freze şablonları seti ile kombinasyonda ideal

Sipariş bilgileri

Tanım	Çap (mm)	Ürün nr.
Kopya freze ucu	Ø 19.0	M45.ZF19
İçindekiler:		
1 x	Kopya freze ucu	

Yön değiştirme levhası seti



- Tam ve kısmi entegre
- Kopya freze ucu için değiştirilebilir yön değiştirme levhası

Sipariş bilgileri

Tanım	Ürün nr.
Yön değiştirme levhası seti	M34.ZW50
İçindekiler:	
10 x	Yön değiştirme levhası

Büyük iki parça kapaklar için kalkar kapak aksesuarı



İki parçalı kapak, **AVENTOS HF top** aksesuarı ile açılırken ortadan katlanarak yukarı kalkar. Katlanarak kalkar kapaklar, yüksek üst dolaplara uygulanan büyük kapaklar için idealdir; çünkü kulpa erişim her pozisyonda kolaydır.

- Gövde yüksekliği KH: 480–1200 mm arası
- 1800 mm' ye kadar gövde genişliği KB
- Gövde iç derinliği LT minimum 264 mm
- Entegre **BLUMOTION** ayarı
- **SERVO-DRIVE** – elektrikli hareket desteği
- Kademesiz durdurma
- Entegre hareket açısı sınırlayıcı
- Güç ünitesi ve ön bağlantı elemanı için sabit pozisyon
- Simetrik güç ünitesi ve kol
- İki farklı şekilde güç ünitesi montajı
- Düşük çalıştırma kuvveti

Açma ve kapama – kolay ve konforlu



Klasik seçeneklerin yanı sıra farklı renk ve malzeme kombinasyonları da uygulanabilir, ve asimetrik kapaklar da tasarlanabilir.



Güç ünitesi, kapağın ağırlığına (FG) uygun tam ve doğru ayarlanabildiği için kapak her pozisyonda durur.



AVENTOS HF top için elektrikli açma desteği **SERVO-DRIVE**, kapakları kolayca açar ve bir şaltere basıldığında kapatır.



Düz çizgili koruma kapakları, **AVENTOS HF top** | **HS top** | **HL top** için aynıdır. İpek beyazı, açık gri ve koyu gri renklerinde temin edilebilir.

Sizi ve müşterilerinizi etkileyecek avantajlar



Hiçbir parça çıkıntı yapmaz
Çıkarılabilir kol – mobilya üretiminde ve mutfak montajında bir avantaj.



Entegre hareket açısı sınırlayıcı
Hareket açısı sınırlayıcı, **AVENTOS HF top**'a entegre edilmiştir ve aletsiz ayarlanır.



Bağlantı seçenekleri
Güç ünitesi montajı için iki seçenek: ya hazır sistem vidalarıyla ya da entegre pozisyon bulmalı sunta plaka seçeneğiyle.



Uygulamalar		Web kodu	Sayfa
Standart | SERVO-DRIVE			
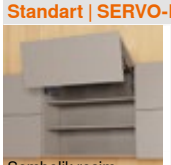 Sembolik resim	Ahşap kapaklar ve geniş alüminyum çerçeveler	DQDXLC	22
 Sembolik resim	Dar alüminyum çerçeveler	DQDYAP	26

Aksesuar

 Sembolik resim

Menteşe seti	30	Tornavida	69
Menteşe tabanları	150	Yıldız başlı uç	69
Menteşe kolu koruma kapağı	157		
Vidalar	68		
Punta matkabı	68		
Tampon	68		

Montaj, demontaj ve ayar

 Sembolik resim

Montaj, demontaj ve ayar

Short-URL
www.blum.com/a111

Makine yönetmeliği 711

Makine emniyet yönetmeliği için detaylı bilgi

Short-URL
www.blum.com/s025

Piktogramlar

Sadece istek üzerine ürün	
Web kodu – ürün konfigüratörüne girin veya tıklayın	

Ahşap kapaklar ve geniş alüminyum çerçeveler

Web kodu – ürün konfigüratörüne girin veya tıklayın: **DQDXLC**



- Gövde yüksekliği KH: 480–1200 mm arası
- 1800 mm' ye kadar gövde genişliği KB
- Gövde iç derinliği LT minimum 264 mm
- Entegre **BLUMOTION** ayarı
- **SERVO-DRIVE** – elektrikli hareket desteği
- Kademesiz durdurma
- Entegre hareket açısı sınırlayıcı
- Güç ünitesi ve ön bağlantı elemanı için sabit pozisyon
- Aletsiz montaj
- İki farklı şekilde güç ünitesi montajı
- Her iki kapak için 3 boyutlu ayar imkanı
- Parmak emniyetini gözeten ara menteşe

Güç faktörü LF
Kapak – simetrik
Gövde yüksekliği KH (mm) x kapak ağırlığı FG, üst ve alt – kulp dahil (kg)
Kapak – asimetrik
Teorik gövde yüksekliği TKH (mm) x kapak ağırlığı FG, üst ve alt – kulp dahil (kg)
Teorik gövde yüksekliği TKH
Üst kapak yüksekliği FHo (mm) x 2 + fugalar
Asimetrik kapaklarda, daha büyük kapak üstte olmak zorundadır!
Kesişen alanlarda daha kuvvetli olan güç ünitesini öneriyoruz!
Güç ünitelerinin alt ve üst aralıklarında bir deneme yapılması önerilir!

Sipariş bilgileri

☐ Standart ■ SERVO-DRIVE

1 ☐ ■ Güç ünitesi seti

Hazır sistem vidaları ile bağlantı



Güç faktörü LF	Hareket açısı OW²	Ürün nr.
2700–13500 [1]	81°–116°	22F2510
10000–19300		22F2810

İçindekiler:

1	2 x	Güç ünitesi, simetrik Sistem vidaları dahil, hazır

Uyarı

Üçüncü bir güç ünitesi kullanılıyorsa güç faktörü LF ağırlığı 50 % arttırılabilir.

[1] 1 adt. LF 1350–3000
600 mm' ye kadar gövde genişliği KB

[2] Çok kademeli ayar imkanı

1 ☐ ■ Güç ünitesi seti

Pozisyon bulmalı sunta vidaları ile bağlantı



Güç faktörü LF	Hareket açısı OW²	Ürün nr.
2700–13500 [1]	81°–116°	22F2500
10000–19300		22F2800

İçindekiler:

1	2 x	Güç ünitesi, simetrik Pozisyon bulma dahil
–	8 x	Sunta vidası Ø 4 x 35 mm

Uyarı

Üçüncü bir güç ünitesi kullanılıyorsa güç faktörü LF ağırlığı 50 % arttırılabilir.

[1] 1 adt. LF 1350–3000
600 mm' ye kadar gövde genişliği KB

[2] Çok kademeli ayar imkanı

2 ☐ ■ Kol seti



Gövde yüksekliği KH (mm)[1]	Ürün nr.
480–610	22F3200
600–910	22F3500
840–1200	22F3900

İçindekiler:

2	2 x	Kol, simetrik

[1] Asimetrik kapaklarda teorik gövde yüksekliği TKH

3 ☐ Koruma kapağı seti



Renk	Malzeme	Ürün nr.
SW | HGR | TGR	Plastik	22.8000

İçindekiler:

3a	1 x	Koruma kapağı, sol
3b	1 x	Koruma kapağı, sağ
3c	2 x	Branding ögesi, Blum logosu ile kabartmalı IN-G

3 ■ SERVO-DRIVE için koruma kapağı seti



Renk	Malzeme	Ürün nr.
SW | HGR | TGR	Plastik	23.8000

İçindekiler:

3a	1 x	**SERVO-DRIVE** koruma kapağı, sol
3b	1 x	Koruma kapağı, sağ
3c	2 x	Branding ögesi, Blum logosu ile kabartmalı IN-G
3d	2 x	**SERVO-DRIVE** şalteri
3e	6 x	Blum aralama tamponu Ø 5 mm

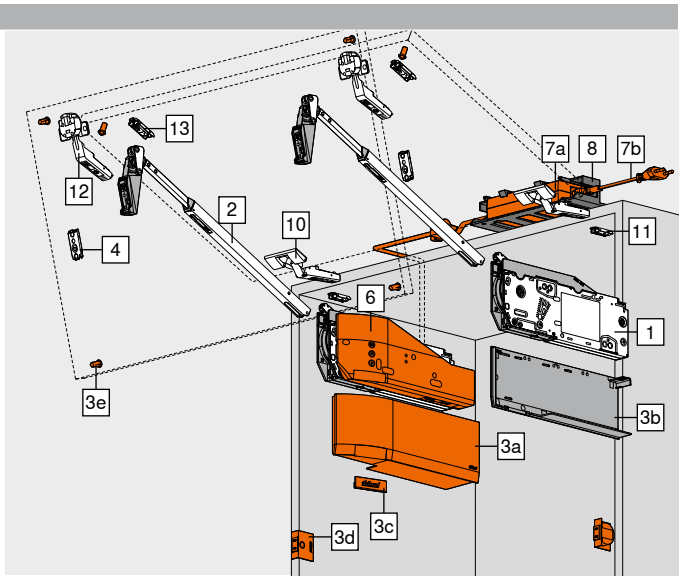

4 ☐ ■ Kol için menteşe tabanı

Öneri



Bağlantı şekli	Mesafe (mm)	Ürün nr.
Vidalı [1]		175H3100
EXPANDO	0	177H3100E
Çakma		177H3100

Tüm çelik düz menteşe tabanları 0 mm mesafe ile mümkün

[1] Ahşap kapaklar için her bir tarafta 2 adet sunta vidası (609.1x00) kullanılır
Geniş alüminyum çerçeveler için 2 adet gömme başlı sac vidası (608.085) kullanılır

6 ■ SERVO-DRIVE-set



Renk	Malzeme	Ürün nr.
TGR	Plastik	23.A000

İçindekiler:

6a	1 x	Hareket ünitesi
6b	1 x	**SERVO-DRIVE** dağıtım kablosu, 1500 mm
6c	1 x	Bağlantı köprüsü
6d	2 x	Kablo ucu koruması

3 güç ünitesinden itibaren 2 senkron hareket ünitesi kullanılmasını öneriyoruz

8 ■ Adaptör kutusu – gövde yanına/arkalığa montaj[1]



Renk	Malzeme	Ürün nr.
WGR	Plastik	Z10NG120

İçindekiler:

8	1 x	Adaptör kutusu – gövde yanına/arkalığa montaj

[1] **SERVO-DRIVE** adaptörü

Renk		Renk	
HGR	Açık gri	TGR	Koyu gri
IN-G	Inmold mat paslanmaz çelik	WGR	Beyaz gri
SW	İpek beyazı	WS	Beyaz
SZ	Siyah		

Ahşap kapaklar ve geniş alüminyum çerçeveler

Web kodu – ürün konfigüratörüne girin veya tıklayın: DQDXLC

Sipariş bilgileri

7 SERVO-DRIVE adaptörü ve elektrik kablosu[4]

Renk: SZ

Elektrik fişi	Pazar[1]	Lisan paketi[2]	Dil[3]	Ürün nr.
E	Avrupa	A	DE | EN | FR | IT | NL	Z10NE04EA
		B	DA | EN | FI | NO | SV	Z10NE04EB
		C	EL | EN | HR | SL | SR | TR	Z10NE04EC
		D	EN | ES | FR | IT | PT	Z10NE04ED
		E	CS | HU | PL | SK	Z10NE04EE
		F	BG | ET | LT | LV | RO | RU | UK	Z10NE04EF
		I	EN	Z10NE04EI
B	GB	A	DE | EN | FR | IT | NL	Z10NE04BA
		I	EN	Z10NE04BI
H	IN			Z10NE04HI
I	IL	A	DE | EN | FR | IT | NL	Z10NE04IA
K	AU	I	EN	Z10NE04KI
N	CN	H	EN | ZH | KO	Z10NE04NH
R	KR			Z10NE04RH
S	BR	K	EN | ES | PT	Z10NE04SK
T	TW	H	EN | ZH | KO	Z10NE04TH
U	US | CA	G	EN | ES | FR	Z10NE04UG
	JP	J	JA	Z10NE04UJ
Z	ZA	I	EN	Z10NE04ZI

İçindekiler:

7a 1 x **SERVO-DRIVE** adaptörü
Çıkış kablosu – uzunluk 2 m
Kullanım ve montaj kılavuzu dahil

7b 1 x Elektrik kablosu
Uzunluk 1.5–1.8 m, fiş dahil

[1] ISO 3166'ya göre pazar adları
[2] Lisan paketi – kullanım kılavuzu
[3] ISO 639 yönetmeliği uyarınca lisan tanımlaması
[4] İki ve daha fazla hareket ünitesi için gereklidir

7 | 8 için alternatif

– SERVO-DRIVE elektrik adaptörü[5]

Renk: SZ

AC adaptörü[1]	Pazar[2]	Lisan paketi[3]	Dil[4]	Ürün nr.
E	Avrupa	A	DE | EN | FR | IT | NL	☎ Z10NA40EA
		B	DA | EN | FI | NO | SV	☎ Z10NA40EB
		C	EL | EN | HR | SL | SR | TR	☎ Z10NA40EC
		D	EN | ES | FR | IT | PT	☎ Z10NA40ED
		E	CS | HU | PL | SK	☎ Z10NA40EE
		F	BG | ET | LT | LV | RO | RU | UK	☎ Z10NA40EF
B	GB	A	DE | EN | FR | IT | NL	☎ Z10NA40BA
K	AU	I	EN	☎ Z10NA40KI
N	CN	H	EN | ZH | KO	☎ Z10NA40NH
U	US | CA | JP	G	EN | ES | FR	☎ Z10NA40UG

İçindekiler:

– 1 x **SERVO-DRIVE** elektrik adaptörü
Kablo dahil, 1120 mm (**SERVO-DRIVE** dağıtım kablosu maksimum 2000 mm uzunluğunda olabilir)
Kullanım ve montaj kılavuzu dahil

[1] Detaylı pazar listesi için Enformasyon Bölümü' ne bakın
[2] ISO 3166'ya göre pazar adları
[3] Lisan paketi – kullanım kılavuzu
[4] ISO 639 yönetmeliği uyarınca lisan tanımlaması
[5] Sadece bir hareket ünitesi için uygun
Talebe göre diğer kombinasyonlar

10 CLIP top 120° menteşe

Tas	Yay	Ürün nr.
INSERTA	Yaysız	70T5590BTL
Vidalı [1]		70T5550.TL

Tas binisi TO (mm) – sabit ölçü 11
1200 mm gövde genişliğinde KB ve ayrıca 12 kg kapak ağırlığından FG itibaren 3 menteşe
1800 mm gövde genişliğinde KB ve ayrıca 20 kg kapak ağırlığından FG itibaren 4 menteşe
[1] Ahşap kapaklar için sunta vidaları (609.1x00) kullanılır
Geniş aluminyum çerçeveler için havşalı – sac vidaları (660.0950) kullanılır

10 için alternatif – daha büyük kapak binisi FA için

10 CLIP top 120° özel menteşe

Tas	Yay	Ürün nr.
INSERTA	Yaysız	72T5590BTL
Vidalı [1]		72T5550.TL

Tas binisi TO (mm) – sabit ölçü 13
1200 mm gövde genişliğinde KB ve ayrıca 12 kg kapak ağırlığından FG itibaren 3 menteşe
1800 mm gövde genişliğinde KB ve ayrıca 20 kg kapak ağırlığından FG itibaren 4 menteşe
[1] Ahşap kapaklar için sunta vidaları (609.1x00) kullanılır
Geniş aluminyum çerçeveler için havşalı – sac vidaları (660.0950) kullanılır

11 Menteşe tabanı

Öneri – CLIP top 120° menteşe

Bağlantı şekli	Mesafe (mm)	Ürün nr.
Vidalı [1]		175H3100
EXPANDO	0	177H3100E
Çakma		177H3100

Standart menteşe tabanı; mesafe, üst kapak binisinden FAo bağımsız
[1] Ahşap kapaklar için sunta vidaları (609.1x00) kullanılır
Geniş aluminyum çerçeveler için havşalı – sac vidaları (660.0950) kullanılır

12 CLIP top ara menteşe

Tas	Yay	Ürün nr.
EXPANDO	Yaysız	78Z553ET
Vidalı [1]		78Z5500T

1200 mm gövde genişliğinde KB ve ayrıca 12 kg kapak ağırlığından FG itibaren 3 menteşe
1800 mm gövde genişliğinde KB ve ayrıca 20 kg kapak ağırlığından FG itibaren 4 menteşe
[1] Ahşap kapaklar için sunta vidaları (609.1x00) kullanılır
Geniş aluminyum çerçeveler için havşalı – sac vidaları (660.0950) kullanılır

13 Menteşe tabanı

Öneri – CLIP top ara menteşe

Bağlantı şekli	Mesafe (mm)	Ürün nr.
Vidalı [1]		175H3100
EXPANDO	0	177H3100E
Çakma		177H3100

Standart menteşe tabanları 0 mm mesafe ile
Çerçeve freze genişliği 57 mm' den az olan geniş alüminyum çerçeveler için sadece haç tipi menteşe tabanı kullanılır
[1] Ahşap kapaklar için sunta vidaları (609.1x00) kullanılır
Geniş aluminyum çerçeveler için havşalı – sac vidaları (660.0950) kullanılır

Aksesuar

– SERVO-DRIVE dağıtım kablosu-set[2]

Renk	Uzunluk (m)[1]	Ürün nr.
SZ	8	Z10K800AE

İçindekiler:

6b 1 x **SERVO-DRIVE** dağıtım kablosu
6d 5 x Kablo ucu koruması
[1] Kısaltılabilir
[2] Dağıtım, taşıyıcı profil ve iletişim kablosu olarak kullanılabilir

– Bağlantı köprüsü-set

Renk	Malzeme	Ürün nr.
SZ	Plastik	Z10V100E.01

İçindekiler:

6c 1 x Bağlantı köprüsü
6d 2 x Kablo ucu koruması

– Kablo tutucu[1]

Renk	Malzeme	Ürün nr.
WS	Plastik	Z10K0009

İçindekiler:

– 1 x Kablo tutucu
[1] Örneğin **SERVO-DRIVE** dağıtım kablosunun sabitlenmesi için

Sayfa dizini

Özet	21	Planlama – **SERVO-DRIVE** şalteri	31	**Montaj, demontaj ve ayar**	
Aksesuar – menteşe seti	30	**SERVO-DRIVE uno** – pazar listesi	732		
Menteşe tabanları	150	Blum servisleri	602		
Aksesuar	68	Kulpsuz kapak ağırlığı FG (kg)	716	Short-URL	
Planlama – simetrik	24	Makine yönetmeliği	711	www.blum.com/a111	
Planlama – asimetrik	25	Diğer teknik bilgiler	708		
Planlama – Blum aralama tamponu	31				

Ahşap kapaklar ve geniş alüminyum çerçeveler

Web kodu – ürün konfigüratörüne girin veya tıklayın: DQDXLC

Planlama

Simetrik | asimetrik

Delme pozisyonu – sistem vidaları

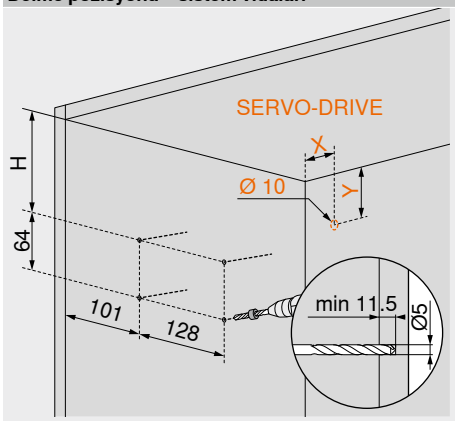

Gövde yükseklik KH (mm)	H (mm)	X (mm)	Y (mm)
480–519	93.5	38.5	102
520–1200	116	38.5	124

Delme pozisyonu – sunta vidalar

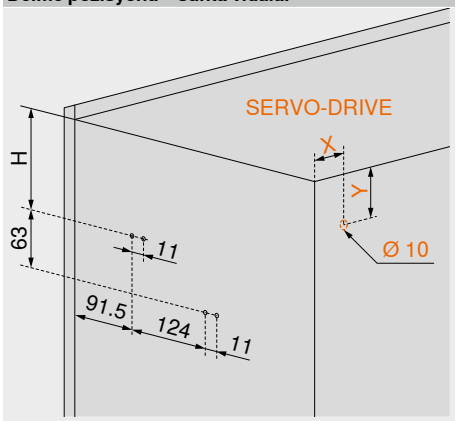

Gövde yükseklik KH (mm)	H (mm)	X (mm)	Y (mm)
480–519	93	38.5	102
520–1200	115.5	38.5	124

4 x sunta vidası Ø 4 x 35 mm

Pozisyon bulma – sunta vidalar

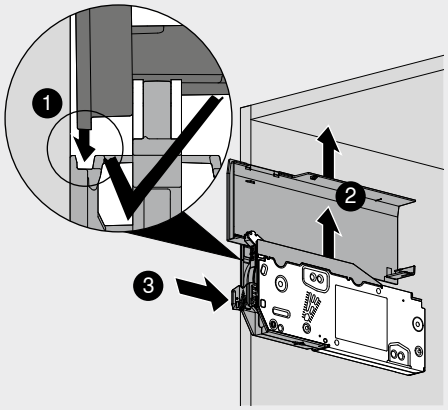

Gövde yüksekliği KH (mm)
520–1200

Yer ihtiyacı

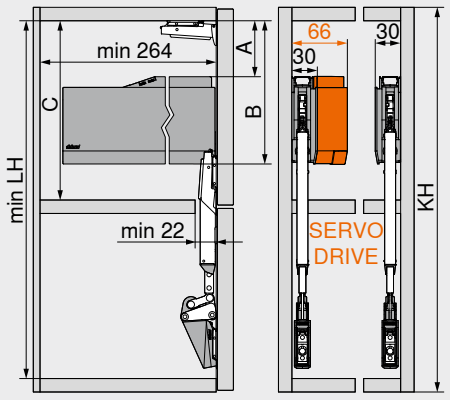

Kol seti	LH min. (mm)
22F3200	443
22F3500	512
22F3900	632

KH (mm)	A (mm)	B (mm)	C min. (mm)
480–519	66.5	171.5	172
520–1200	89.0	194.0	195

KH	Gövde yüksekliği
LH	Gövde iç yüksekliği

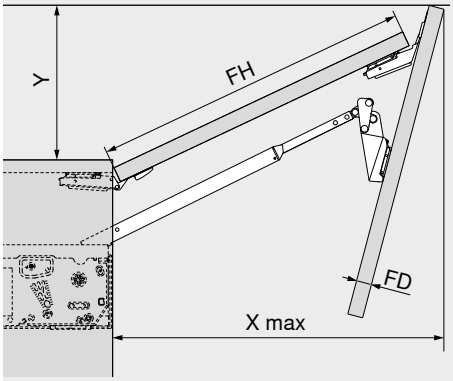

X maks. = FH x 0.9 + FD x 1.5 + 35

Hareket açısı sınırlayıcısı	Y (mm)
116°	FH x 0.44 + 38
107°	FH x 0.29 + 35
97°	FH x 0.12 + 31
88°	28
81°	0

FH	Kapak yüksekliği
FD	Kapak kalınlığı

Kapak uygulaması

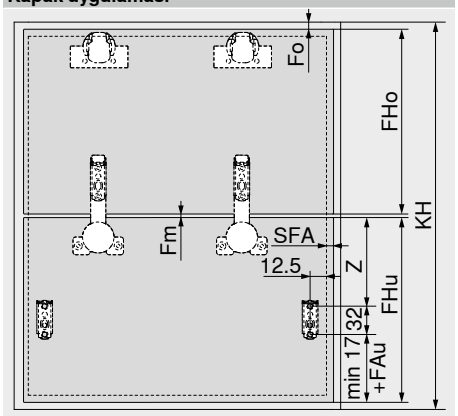

Gövde yüksekliği KH (mm)	Z (mm)
480–519	170
520–1200	189

Fo	Fuga, üst
Fm	Fuga, orta
FAu	Alt kapak binisi
SFA	Yan kapak binisi
FHo	Üst kapak yüksekliği
FHu	Alt kapak yüksekliği

Kapak – simetrik

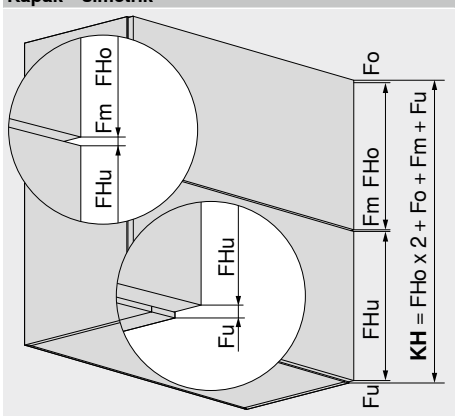

Fo	Fuga, üst
Fm	Fuga, orta
Fu	Fuga, alt
FHo	Üst kapak yüksekliği
FHu	Alt kapak yüksekliği
KH	Gövde yüksekliği

Kapak – asimetrik

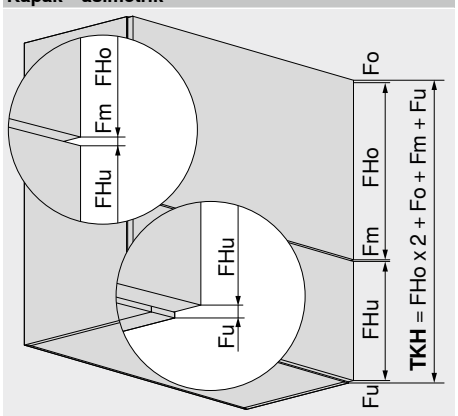

Fo	Fuga, üst
Fm	Fuga, orta
Fu	Fuga, alt
FHo	Üst kapak yüksekliği
FHu	Alt kapak yüksekliği
TKH	Teorik gövde yüksekliği

Ahşap kapaklar ve geniş alüminyum çerçeveler

Web kodu – ürün konfigüratörüne girin veya tıklayın: DQDXLC

Planlama

Simetrik | asimetrik

CLIP top 120° menteşe

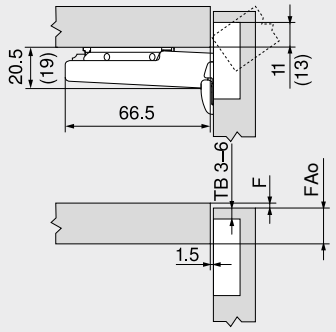

TB	Tas delme mesafesi
F	Fuga
FAo	Üst kapak binisi
()	**CLIP top** 120° özel menteşe

CLIP top ara menteşe

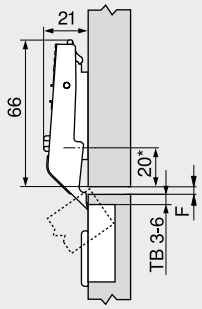

TB	Tas delme mesafesi
F	Fuga
	Min. 1.5 mm
*	37 mm haç tipi menteşe tabanlarında (37/32)

Tas delme mesafesi TB

MD	Kapak binisi FA (mm)												
	5	6	7	8	9	10	11	12	13	14	15	16	17
0										3	4	5	6
3							3	4	5	6			
6				3	4	5	6						
9	3	4	5	6									

MD Menteşe tabanı yükseklik mesafe (mm)

CLIP top 120° özel menteşede kapak binisi FA, her zaman 2 mm daha büyüktür

Tas delme mesafesi TB

MD	Kapaklar arası yatay fuga F (mm)												
										3	4	5	6
0										6	5	4	3
3													
6													
9													

MD Menteşe tabanı yükseklik mesafe (mm)

Vidalı montaj

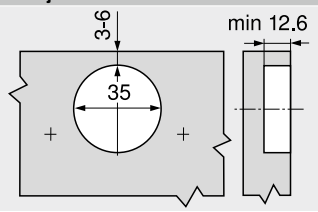

INSERTA | EXPANDO montajı

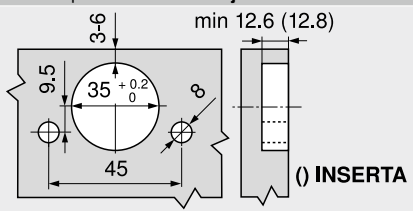

Tas ölçüleri

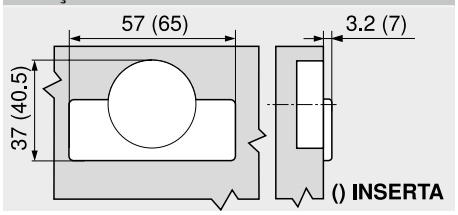

Sayfa dizini

Özet	21
Sipariş bilgileri – ahşap kapaklar ve geniş alüminyum çerçeveler	22
Planlama – Blum aralama tamponu	31
Planlama – **SERVO-DRIVE** şalteri	31
Makine yönetmeliği	711

Montaj, demontaj ve ayar

Short-URL
www.blum.com/a111

Dar alüminyum çerçeveler

Web kodu – ürün konfigüratörüne girin veya tıklayın: DQDYAP



- Gövde yüksekliği KH: 480–1200 mm arası
- 1800 mm' ye kadar gövde genişliği KB
- Gövde iç derinliği LT minimum 264 mm
- Entegre **BLUMOTION** ayarı
- **SERVO-DRIVE** – elektrikli hareket desteği
- Kademesiz durdurma
- Entegre hareket açısı sınırlayıcı
- Güç ünitesi ve ön bağlantı elemanı için sabit pozisyon
- Aletsiz montaj
- İki farklı şekilde güç ünitesi montajı
- Her iki kapak için 3 boyutlu ayar imkanı
- Parmak emniyetini gözeten ara menteşe

Güç faktörü LF
Kapak – simetrik
Gövde yüksekliği KH (mm) x kapak ağırlığı FG, üst ve alt – kulp dahil (kg)
Kapak – asimetrik
Teorik gövde yüksekliği TKH (mm) x kapak ağırlığı FG, üst ve alt – kulp dahil (kg)
Teorik gövde yüksekliği TKH
Üst kapak yüksekliği FHo (mm) x 2 + fugalar
Asimetrik kapaklarda, daha büyük kapak üstte olmak zorundadır!
Kesişen alanlarda daha kuvvetli olan güç ünitesini öneriyoruz!
Güç ünitelerinin alt ve üst aralıklarında bir deneme yapılması önerilir!

Sipariş bilgileri

☐ Standart ■ SERVO-DRIVE

1 ☐ ■ Güç ünitesi seti

Hazır sistem vidaları ile bağlantı

Güç faktörü LF	Hareket açısı OW²	Ürün nr.
2700–13500	81°–116° [1]	22F2510
10000–19300		22F2810

İçindekiler:
1 2 x Güç ünitesi, simetrik
Sistem vidaları dahil, hazır

Uyarı
Üçüncü bir güç ünitesi kullanılıyorsa güç faktörü LF ağırlığı 50 % arttırılabilir.
[1] 1 adt. LF 1350–3000
600 mm' ye kadar gövde genişliği KB
[2] Çok kademeli ayar imkanı

1 ☐ ■ Güç ünitesi seti

Pozisyon bulmalı sunta vidaları ile bağlantı

Güç faktörü LF	Hareket açısı OW²	Ürün nr.
2700–13500	81°–116° [1]	22F2500
10000–19300		22F2800

İçindekiler:
1 2 x Güç ünitesi, simetrik
Pozisyon bulma dahil
– 8 x Sunta vidası Ø 4 x 35 mm

Uyarı
Üçüncü bir güç ünitesi kullanılıyorsa güç faktörü LF ağırlığı 50 % arttırılabilir.
[1] 1 adt. LF 1350–3000
600 mm' ye kadar gövde genişliği KB
[2] Çok kademeli ayar imkanı

2 ☐ ■ Kol seti

Gövde yüksekliği KH (mm)[1]	Ürün nr.
480–610	22F3200
600–910	22F3500
840–1200	22F3900

İçindekiler:
2 2 x Kol, simetrik
[1] Asimetrik kapaklarda teorik gövde yüksekliği TKH

3 ☐ Koruma kapağı seti

Renk	Malzeme	Ürün nr.
SW | HGR | TGR	Plastik	22.8000

İçindekiler:
3a 1 x Koruma kapağı, sol
3b 1 x Koruma kapağı, sağ
3c 2 x Branding ögesi, Blum logosu ile kabartmalı
IN-G

3 ■ SERVO-DRIVE için koruma kapağı seti

Renk	Malzeme	Ürün nr.
SW | HGR | TGR	Plastik	23.8000

İçindekiler:
3a 1 x **SERVO-DRIVE** koruma kapağı, sol
3b 1 x Koruma kapağı, sağ
3c 2 x Branding ögesi, Blum logosu ile kabartmalı
IN-G
3d 2 x **SERVO-DRIVE** şalteri
3e 6 x Blum aralama tamponu Ø 5 mm

4 ☐ ■ Kol için CLIP adaptör plaka

Uygulama	Mesafe (mm)	Ürün nr.
Sol | sağ	0	175H5B00

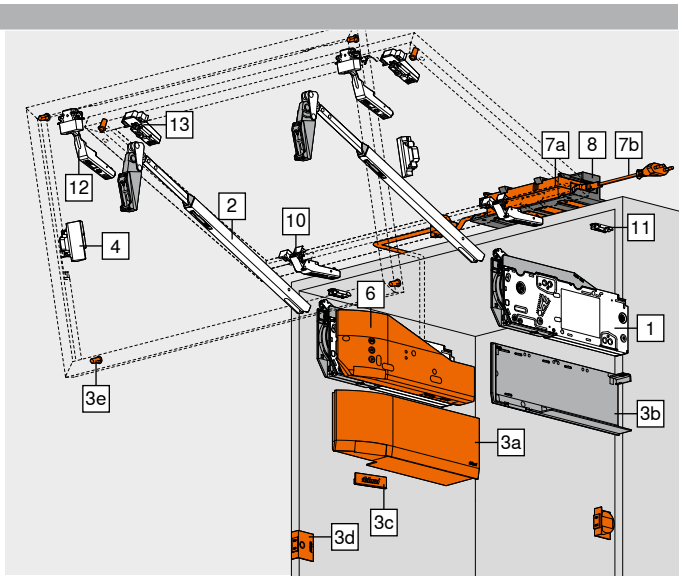

6 ■ SERVO-DRIVE-set

Renk	Malzeme	Ürün nr.
TGR	Plastik	23.A000

İçindekiler:
6a 1 x Hareket ünitesi
6b 1 x **SERVO-DRIVE** dağıtım kablosu, 1500 mm
6c 1 x Bağlantı köprüsü
6d 2 x Kablo ucu koruması
3 güç ünitesinden itibaren 2 senkron hareket ünitesi kullanılmasını öneriyoruz

8 ■ Adaptör kutusu – gövde yanına/arkalığa montaj[1]

Renk	Malzeme	Ürün nr.
WGR	Plastik	Z10NG120

İçindekiler:
8 1 x Adaptör kutusu – gövde yanına/arkalığa montaj
[1] **SERVO-DRIVE** adaptörü

Renk		Renk	
HGR	Açık gri	TGR	Koyu gri
IN-G	Inmold mat paslanmaz çelik	WGR	Beyaz gri
SW	İpek beyazı	WS	Beyaz
SZ	Siyah		

Dar alüminyum çerçeveler

Web kodu – ürün konfigüratörüne girin veya tıklayın: DQDYAP

Sipariş bilgileri

7 SERVO-DRIVE adaptörü ve elektrik kablosu[4]



Renk				SZ
Elektrik fişi	Pazar[1]	Lisan paketi[2]	Dil[3]	Ürün nr.
E	Avrupa	A	DE | EN | FR | IT | NL	Z10NE04EA
		B	DA | EN | FI | NO | SV	Z10NE04EB
		C	EL | EN | HR | SL | SR | TR	Z10NE04EC
		D	EN | ES | FR | IT | PT	Z10NE04ED
		E	CS | HU | PL | SK	Z10NE04EE
		F	BG | ET | LT | LV | RO | RU | UK	Z10NE04EF
		I	EN	Z10NE04EI
B	GB	A	DE | EN | FR | IT | NL	Z10NE04BA
		I	EN	Z10NE04BI
H	IN			Z10NE04HI
I	IL	A	DE | EN | FR | IT | NL	Z10NE04IA
K	AU	I	EN	Z10NE04KI
N	CN	H	EN | ZH | KO	Z10NE04NH
R	KR			Z10NE04RH
S	BR	K	EN | ES | PT	Z10NE04SK
T	TW	H	EN | ZH | KO	Z10NE04TH
U	US | CA	G	EN | ES | FR	Z10NE04UG
	JP	J	JA	Z10NE04UJ
Z	ZA	I	EN	Z10NE04ZI

İçindekiler:

7a 1 x **SERVO-DRIVE** adaptörü
Çıkış kablosu – uzunluk 2 m
Kullanım ve montaj kılavuzu dahil

7b 1 x Elektrik kablosu
Uzunluk 1.5–1.8 m, fiş dahil

[1] ISO 3166'ya göre pazar adları
[2] Lisan paketi – kullanım kılavuzu
[3] ISO 639 yönetmeliği uyarınca lisan tanımlaması
[4] İki ve daha fazla hareket ünitesi için gereklidir

7 | 8 için alternatif

– SERVO-DRIVE elektrik adaptörü[5]



Renk				SZ
AC adaptörü[1]	Pazar[2]	Lisan paketi[3]	Dil[4]	Ürün nr.
E	Avrupa	A	DE | EN | FR | IT | NL	☎ Z10NA40EA
		B	DA | EN | FI | NO | SV	☎ Z10NA40EB
		C	EL | EN | HR | SL | SR | TR	☎ Z10NA40EC
		D	EN | ES | FR | IT | PT	☎ Z10NA40ED
		E	CS | HU | PL | SK	☎ Z10NA40EE
		F	BG | ET | LT | LV | RO | RU | UK	☎ Z10NA40EF
B	GB	A	DE | EN | FR | IT | NL	☎ Z10NA40BA
K	AU	I	EN	☎ Z10NA40KI
N	CN	H	EN | ZH | KO	☎ Z10NA40NH
U	US | CA | JP	G	EN | ES | FR	☎ Z10NA40UG

İçindekiler:

– 1 x **SERVO-DRIVE** elektrik adaptörü
Kablo dahil, 1120 mm (**SERVO-DRIVE** dağıtım kablosu maksimum 2000 mm uzunluğunda olabilir)
Kullanım ve montaj kılavuzu dahil

[1] Detaylı pazar listesi için Enformasyon Bölümü' ne bakın
[2] ISO 3166'ya göre pazar adları
[3] Lisan paketi – kullanım kılavuzu
[4] ISO 639 yönetmeliği uyarınca lisan tanımlaması
[5] Sadece bir hareket ünitesi için uygun
Talebe göre diğer kombinasyonlar

10 CLIP top 120° alüminyum çerçeve menteşesi



Tas	Yay	Ürün nr.
Vidalı	Yaysız	72T550A.TL

1200 mm gövde genişliğinde KB ve ayrıca 12 kg kapak ağırlığından FG itibaren 3 menteşe
1800 mm gövde genişliğinde KB ve ayrıca 20 kg kapak ağırlığından FG itibaren 4 menteşe
Bağlantı vidaları pakete dahil

11 Menteşe tabanı

Öneri – CLIP top 120° menteşe



Bağlantı şekli		Mesafe (mm)	Ürün nr.
Vidalı	[1]		175H3100
EXPANDO		0	177H3100E
Çakma			177H3100

Standart menteşe tabanı; mesafe, üst fugadan F bağımsız
[1] Dar alüminyum çerçeveler için her bir yan tarafta 2 gömme başlı sac vida (660.0950) kullanılır

12 CLIP top alüminyum ara menteşe



Tas	Yay	Ürün nr.
Vidalı [1]	Yaysız	78Z550AT

1200 mm gövde genişliğinde KB ve ayrıca 12 kg kapak ağırlığından FG itibaren 3 menteşe
1800 mm gövde genişliğinde KB ve ayrıca 20 kg kapak ağırlığından FG itibaren 4 menteşe
[1] Dar alüminyum çerçeveler için her bir yan tarafta 2 gömme başlı sac vida (660.0950) kullanılır

13 CLIP adaptör plaka, ara menteşe için



Uygulama	Mesafe (mm)	Ürün nr.
Simetrik	0	175H5A00

Bağlantı vidaları dahil

Aksesuar

– SERVO-DRIVE dağıtım kablosu-set[2]



Renk	Uzunluk (m)[1]	Ürün nr.
SZ	8	Z10K800AE

İçindekiler:

6b 1 x **SERVO-DRIVE** dağıtım kablosu
6d 5 x Kablo ucu koruması

[1] Kısaltılabilir
[2] Dağıtım, taşıyıcı profil ve iletişim kablosu olarak kullanılabilir

– Bağlantı köprüsü-set



Renk	Malzeme	Ürün nr.
SZ	Plastik	Z10V100E.01

İçindekiler:

6c 1 x Bağlantı köprüsü
6d 2 x Kablo ucu koruması

– Kablo tutucu[1]



Renk	Malzeme	Ürün nr.
WS	Plastik	Z10K0009

İçindekiler:

– 1 x Kablo tutucu

[1] Örneğin **SERVO-DRIVE** dağıtım kablosunun sabitlenmesi için

Sayfa dizini

Özet	21	Planlama – **SERVO-DRIVE** şalteri	31	**Montaj, demontaj ve ayar**	
Aksesuar – menteşe seti	30	**SERVO-DRIVE uno** – pazar listesi	732		
Menteşe tabanları	150	Blum servisleri	602		
Aksesuar	68	Kulpsuz kapak ağırlığı FG (kg)	716	Short-URL	
Planlama – simetrik	28	Makine yönetmeliği	711	www.blum.com/a111	
Planlama – asimetrik	29	Diğer teknik bilgiler	708		
Planlama – Blum aralama tamponu	31				

Dar alüminyum çerçeveler

Web kodu – ürün konfigüratörüne girin veya tıklayın: DQDYAP

Planlama

Simetrik | asimetrik

Delme pozisyonu – sistem vidaları

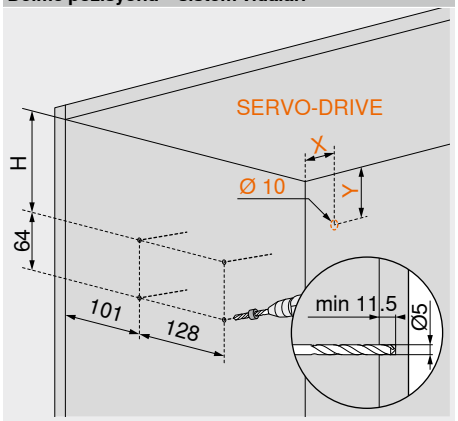

Gövde yükseklik KH (mm)	H (mm)	X (mm)	Y (mm)
480–519	93.5	38.5	102
520–1200	116	38.5	124

Delme pozisyonu – sunta vidalar

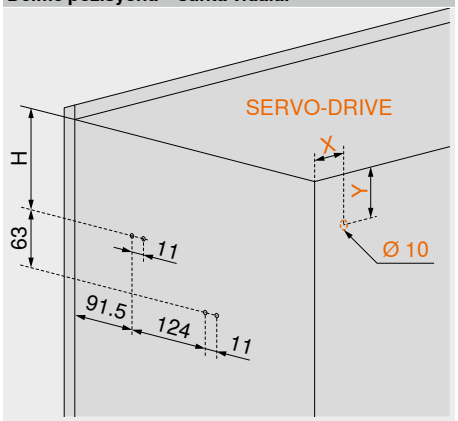

Gövde yükseklik KH (mm)	H (mm)	X (mm)	Y (mm)
480–519	93	38.5	102
520–1200	115.5	38.5	124

4 x sunta vidası Ø 4 x 35 mm

Pozisyon bulma – sunta vidalar

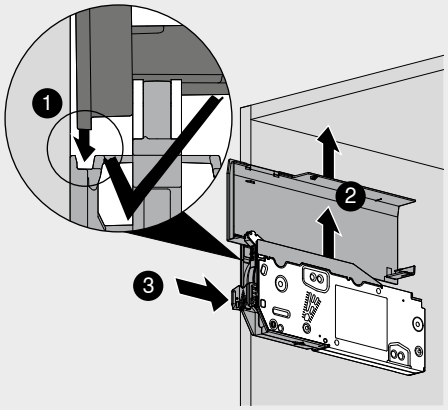

Gövde yüksekliği KH (mm)
520–1200

Yer ihtiyacı

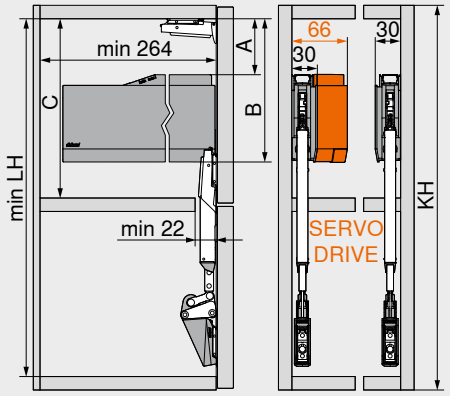

Kol seti	LH min. (mm)
22F3200	443
22F3500	512
22F3900	632

KH (mm)	A (mm)	B (mm)	C min. (mm)
480–519	66.5	171.5	172
520–1200	89.0	194.0	195

KH Gövde yüksekliği
LH Gövde iç yüksekliği

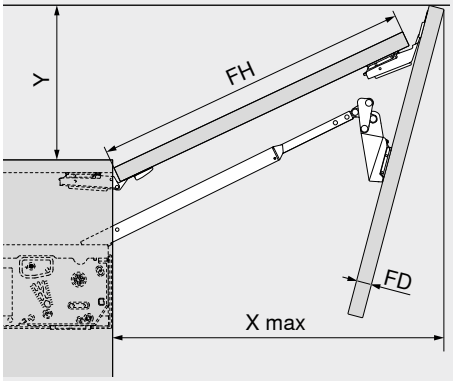

X maks. = FH x 0.9 + FD x 1.5 + 35

Hareket açısı sınırlayıcısı	Y (mm)
116°	FH x 0.44 + 38
107°	FH x 0.29 + 35
97°	FH x 0.12 + 31
88°	28
81°	0

FH Kapak yüksekliği
FD Kapak kalınlığı

Kapak uygulaması

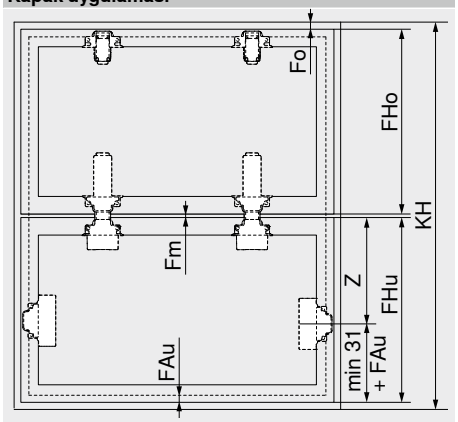

Gövde yüksekliği KH (mm)	Z (mm)
480–549	188
520–1200	207

Fo Fuga, üst
Fm Fuga, orta
FAu Alt kapak binisi
FHo Üst kapak yüksekliği
FHu Alt kapak yüksekliği

Kapak – simetrik

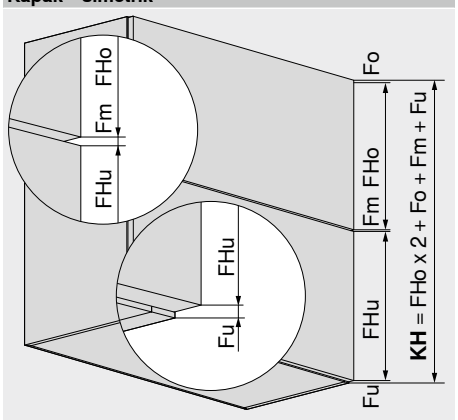

Fo Fuga, üst
Fm Fuga, orta
Fu Fuga, alt
FHo Üst kapak yüksekliği
FHu Alt kapak yüksekliği
KH Gövde yüksekliği

Kapak – asimetrik

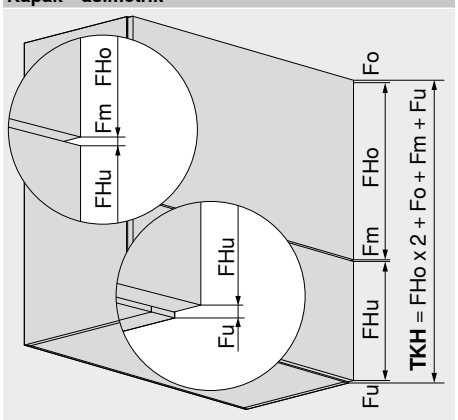

Fo Fuga, üst
Fm Fuga, orta
Fu Fuga, alt
FHo Üst kapak yüksekliği
FHu Alt kapak yüksekliği
TKH Teorik gövde yüksekliği

Dar alüminyum çerçeveler

Web kodu – ürün konfigüratörüne girin veya tıklayın: DQDYAP

Planlama

Simetrik | asimetrik

CLIP top 120° alüminyum çerçeve menteşesi

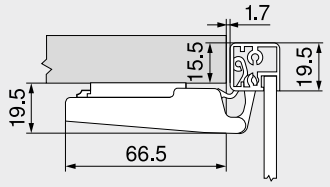

CLIP top alüminyum ara menteşe

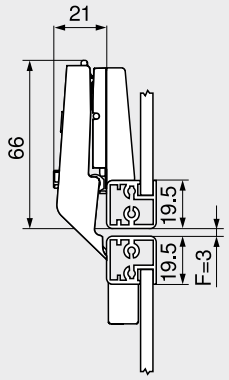

F Fuga
Min. 1.5 mm
20.5 mm çerçeve kalınlığından itibaren fuga F ayarlanmalıdır

Vidalı montaj (menteşe | adaptör plaka)

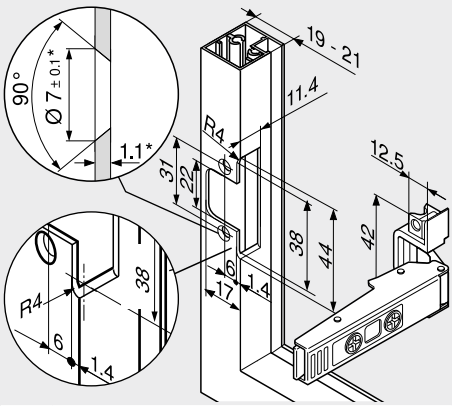

* Malzeme kalınlığının değişmesi durumunda uygulama ölçüleri yeniden hesaplanmalıdır

Sayfa dizini

Özet	21
Sipariş bilgileri – dar alüminyum çerçeveler	26
Planlama – Blum aralama tamponu	31
Planlama – **SERVO-DRIVE** şalteri	31
Makine yönetmeliği	711

Montaj, demontaj ve ayar

Short-URL
www.blum.com/a111

Menteşe seti – ahşap kapak



- Menteşe seti

Sipariş bilgileri

Bağlantı şekli	Renk	Ürün nr.
INSERTA | çakma | **EXPANDO**	NI | ONS	☎ 78Z5530T11

İçindekiler:

2 x	**CLIP top** 120° menteşe, yaysız 70T5590BTL
2 x	**CLIP top** ara menteşe, yaysız 78Z5530T
6 x	Düz eksantrik menteşe tabanı 177H3100

Renk

NI	Nikelajlı
ONS	Siyah oniks

Menteşe seti – ahşap kapaklar ve geniş alüminyum çerçeveler



- Menteşe seti

Sipariş bilgileri

Bağlantı şekli	Renk	Ürün nr.
Vidalı [1]	NI | ONS	☎ 78Z5500T12

İçindekiler:

2 x	**CLIP top** 120° menteşe, yaysız 70T5550.TL
2 x	**CLIP top** ara menteşe, yaysız 78Z5500T Geniş alüminyum çerçeveler için **CLIP top** ara menteşede ilave bir haç tipi menteşe tabanı gereklidir
6 x	Düz eksantrik menteşe tabanı 175H3100
[1]	Ahşap kapaklar için sunta vidaları (609.1x00) kullanılır Geniş aluminyum çerçeveler için havşalı – sac vidaları (660.0950) kullanılır

Menteşe seti – dar alüminyum çerçeveler



- Menteşe seti

Sipariş bilgileri

Bağlantı şekli	Renk	Ürün nr.
Vidalı	NI | ONS	☎ 78Z550AT11

İçindekiler:

2 x	**CLIP top** 120° alüminyum çerçeve menteşesi, yaysız 72T550A.TL
2 x	**CLIP top** alüminyum ara menteşe, yaysız 78Z550AT
2 x	Düz eksantrik menteşe tabanı 175H5400
2 x	**CLIP** adaptör plaka, simetrik 175H5A00
2 x	**CLIP** adaptör plaka, sağ/sol 175H5B00

Planlama

Blum aralama tamponu (sadece SERVO-DRIVE kullanımı)

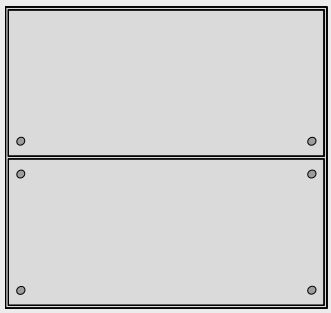

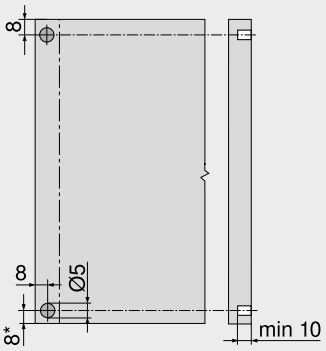

Blum aralama tamponu takılır (yapıştırılmaz)

Alüminyum çerçeveler için öneri

Blum aralama tamponu için delikler gövde tarafında açılmalıdır

Sabitlenmeden önce kapakta bini denemesi yapılmalıdır

* Aşağı doğru çıkması olan kapaklarda gövdenin alt kenarından itibaren

SERVO-DRIVE şalteri

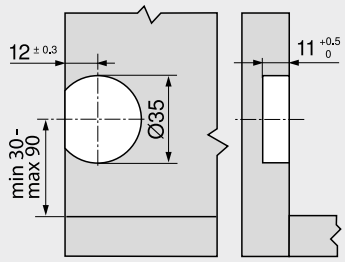

Sayfa dizini

Özet	21	Diğer teknik bilgiler	708	**Montaj, demontaj ve ayar**	
Sipariş bilgileri – ahşap kapaklar ve geniş alüminyum çerçeveler	22				
Sipariş bilgileri – dar alüminyum çerçeveler	26			Short-URL www.blum.com/a111	
Blum servisleri	602				
Makine yönetmeliği	711				

Eğimli kalkan bir kapak daha yumuşak hareket edebilir mi?



AVENTOS HS top ile kapak, gövdenin üzerinden yukarı eğimli hareket eder ve bu nedenle büyük kapaklar için idealdir. Eğimli kalkar kapak, taç uygulanan dolaplar için de doğru seçimdir.

- Gövde yüksekliği KH: 350–800 mm arası
- 1800 mm' ye kadar gövde genişliği KB
- Gövde iç derinliği LT minimum 264 mm
- Entegre **BLUMOTION** ayarı
- **SERVO-DRIVE** – elektrikli hareket desteği
- Düşük çalıştırma kuvveti
- Kademesiz durdurma
- Güç ünitesi ve ön bağlantı elemanı için sabit pozisyon
- Simetrik güç ünitesi ve kol
- Aletsiz montaj
- İki farklı şekilde güç ünitesi montajı
- 3 boyutlu kapak ayarı
- Menteşe gerektirmez

Hareket konforu ve tasarım seçenekleri



AVENTOS HS top, büyük gövde genişliklerinde bile enine stabilizasyona ihtiyaç duymuyor ve bu sayede geniş saklama alanı sunuyor.



SERVO-DRIVE, kapağa hafifçe bastırıldığında kalkar kapağın açılmasını hemen destekliyor. Otomatik kapama için bir tuşa basmak yeterli.



AVENTOS HS top, 8 mm'den başlayan ince kapaklar için **EXPANDO T** ile uygulanabiliyor.



Düz çizgili koruma kapakları, **AVENTOS HF top** | **HS top** | **HL top** için aynıdır. İpek beyazı, açık gri ve koyu gri renklerinde temin edilebilir.

Sizi ve müşterilerinizi etkileyecek avantajlar



Hiçbir parça çıkıntı yapmaz
Çıkarılabilir kol – mobilya üretiminde ve mutfak montajında bir avantaj.



Taçlar ve yanaklar
AVENTOS HS top, taçlı veya yanaklı gövdeler ile rahatlıkla kombine edilir.



Bağlantı seçenekleri
Güç ünitesi montajı için iki seçenek: ya hazır sistem vidalarıyla ya da entegre pozisyon bulmalı sunta plaka seçeneğiyle.



Uygulamalar	Web kodu	Sayfa
Standart | SERVO-DRIVE		
 Sembolik resim Ahşap kapaklar, geniş ve dar alüminyum çerçeveler	DQDZPC	34
Aksesuar		
 Sembolik resim Vidalar		68
Punta matkabı		68
Tampon		68
Tornavida		69
Yıldız başlı uç		69
Montaj, demontaj ve ayar		
 Sembolik resim **Montaj, demontaj ve ayar** Short-URL www.blum.com/a121		
Makine yönetmeliği **Makine emniyet yönetmeliği için detaylı bilgi** Short-URL www.blum.com/s025		711

Piktogramlar

Sadece istek üzerine ürün	
Web kodu – ürün konfigüratörüne girin veya tıklayın	

Ahşap kapaklar, geniş ve dar alüminyum çerçeveler

Web kodu – ürün konfigüratörüne girin veya tıklayın: **DQDZPC**



- Büyük tek parça kapaklar için ideal
- Gövde yüksekliği KH: 350–800 mm arası
- 1800 mm' ye kadar gövde genişliği KB
- Gövde iç derinliği LT minimum 264 mm
- Entegre **BLUMOTION** ayarı
- **SERVO-DRIVE** – elektrikli hareket desteği
- Kademesiz durdurma
- Güç ünitesi ve ön bağlantı elemanı için sabit pozisyon
- Aletsiz montaj
- İki farklı şekilde güç ünitesi montajı
- 3 boyutlu kapak ayarı

Güç ünitesi

Doğru güç ünitesinin seçimi için gövde yüksekliğine (KH) ve çift kulp dahil kapak ağırlığına (FG) ihtiyacınız var

Örnek

Gövde yüksekliği KH = 600 mm
Kapak ağırlığı FG = 10 kg
Çift kulp ağırlığı dahil
Güç ünitesi seçimi = 22S25x0

Kesişen alanlarda daha kuvvetli olan güç ünitesini öneriyoruz!

Güç ünitelerinin alt ve üst aralıklarında bir deneme yapılması önerilir!

Sipariş bilgileri

☐ Standart ■ SERVO-DRIVE

1 ☐■ Güç ünitesi seti

Hazır sistem vidaları ile bağlantı



Gövde yüksekliği KH (mm)	Kapak ağırlığı FG (kg)	Ürün nr.
350–450	2.00–11.50	22S2210
450–540	2.50–12.50	
480–660	2.75–15.25	22S2510
650–800	3.50–18.50	22S2810

İçindekiler:

1	2 x	Güç ünitesi, simetrik Sistem vidaları dahil, hazır

Uyarı

Kapak ağırlığı (FG), üçüncü bir güç ünitesinin kullanılması durumunda 50 % oranında arttırılabilir. Geniş gövdeler için üçüncü bir güç ünitesi önerilir. Böylece kapağın açık pozisyonda bel vermesi engellenir.

1 ☐■ Güç ünitesi seti

Pozisyon bulmalı sunta vidaları ile bağlantı



Gövde yüksekliği KH (mm)	Kapak ağırlığı FG (kg)	Ürün nr.
350–450	2.00–11.50	22S2200
450–540	2.50–12.50	
480–660	2.75–15.25	22S2500
650–800	3.50–18.50	22S2800

İçindekiler:

1	2 x	Güç ünitesi, simetrik Pozisyon bulma dahil
–	8 x	Sunta vidası Ø 4 x 35 mm

Uyarı

Kapak ağırlığı (FG), üçüncü bir güç ünitesinin kullanılması durumunda 50 % oranında arttırılabilir. Geniş gövdeler için üçüncü bir güç ünitesi önerilir. Böylece kapağın açık pozisyonda bel vermesi engellenir.

2 ☐■ Kol seti



Renk	Malzeme	Ürün nr.
NI	Çelik	22S3500

İçindekiler:

2a	2 x	Kol, simetrik

3 ☐ Koruma kapağı seti



Renk	Malzeme	Ürün nr.
SW | HGR | TGR	Plastik	22.8000

İçindekiler:

3a	1 x	Koruma kapağı, sol
3b	1 x	Koruma kapağı, sağ
3c	2 x	Branding ögesi, Blum logosu ile kabartmalı IN-G

3 ■ SERVO-DRIVE için koruma kapağı seti



Renk	Malzeme	Ürün nr.
SW | HGR | TGR	Plastik	23.8000

İçindekiler:

3a	1 x	**SERVO-DRIVE** koruma kapağı, sol
3b	1 x	Koruma kapağı, sağ
3c	2 x	Branding ögesi, Blum logosu ile kabartmalı IN-G
3d	2 x	**SERVO-DRIVE** şalteri
3e	6 x	Blum aralama tamponu Ø 5 mm

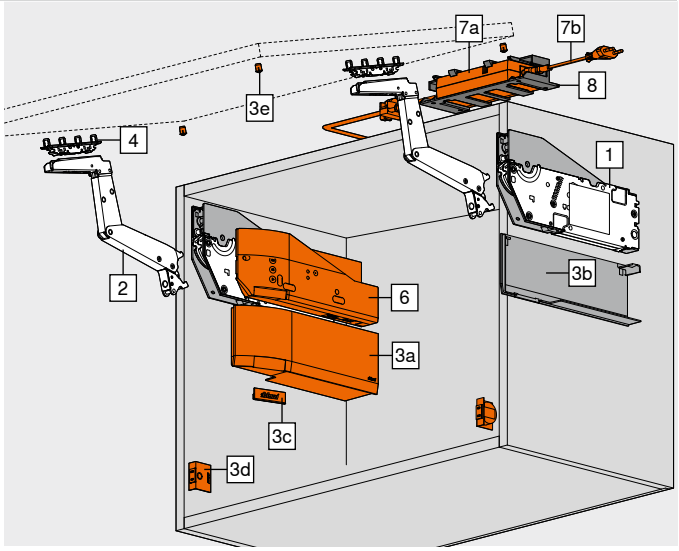

4 ☐■ Kapak bağlantı seti



Uygulama	Bağlantı şekli	Ürün nr.
Ahşap kapaklar ve geniş alüminyum çerçeveler [1]	Vidalı	20S4200
Dar alüminyum çerçeveler [2]		20S4200A

İçindekiler:

4	2 x	Kapak bağlantı elemanı

[1] Ahşap kapaklar için her bir tarafta 4 adet sunta vidası (609.1x00) kullanılır
Geniş alüminyum çerçeveler için 4 adet gömme başlı sac vidası (608.085) kullanılır

[2] 8 x gömme başlı sac vidası dahil – 660.0950

4 ☐■ Kapak bağlantı elemanı



Uygulama	Bağlantı şekli		Ürün nr.
İnce kapaklar	**EXPANDO T**	2 x	20S42T1

EXPANDO T ince kapaklar için uygundur – bakın: Sayfa dizini

6 ■ SERVO-DRIVE-set



Renk	Malzeme	Ürün nr.
TGR	Plastik	23.A000

İçindekiler:

6a	1 x	Hareket ünitesi
6b	1 x	**SERVO-DRIVE** dağıtım kablosu, 1500 mm
6c	1 x	Bağlantı köprüsü
6d	2 x	Kablo ucu koruması

Birbiriyle bağlantılı kapaklarda her set başına bir hareket ünitesi öneriyoruz!

8 ■ Adaptör kutusu – gövde yanına/arkalığa montaj[1]



Renk	Malzeme	Ürün nr.
WGR	Plastik	Z10NG120

İçindekiler:

8	1 x	Adaptör kutusu – gövde yanına/arkalığa montaj

[1] **SERVO-DRIVE** adaptörü

Ahşap kapaklar, geniş ve dar alüminyum çerçeveler

Web kodu – ürün konfigüratörüne girin veya tıklayın: DQDZPC

Sipariş bilgileri

7 SERVO-DRIVE adaptörü ve elektrik kablosu[4]



Renk				SZ	
	Elektrik fişi	Pazar[1]	Lisan paketi[2]	Dil[3]	Ürün nr.
	E	Avrupa	A	DE | EN | FR | IT | NL	Z10NE04EA
			B	DA | EN | FI | NO | SV	Z10NE04EB
			C	EL | EN | HR | SL | SR | TR	Z10NE04EC
			D	EN | ES | FR | IT | PT	Z10NE04ED
			E	CS | HU | PL | SK	Z10NE04EE
			F	BG | ET | LT | LV | RO | RU | UK	Z10NE04EF
			I	EN	Z10NE04EI
	B	GB	A	DE | EN | FR | IT | NL	Z10NE04BA
			I	EN	Z10NE04BI
	H	IN			Z10NE04HI
	I	IL	A	DE | EN | FR | IT | NL	Z10NE04IA
	K	AU	I	EN	Z10NE04KI
	N	CN	H	EN | ZH | KO	Z10NE04NH
	R	KR			Z10NE04RH
	S	BR	K	EN | ES | PT	Z10NE04SK
	T	TW	H	EN | ZH | KO	Z10NE04TH
	U	US | CA	G	EN | ES | FR	Z10NE04UG
		JP	J	JA	Z10NE04UJ
	Z	ZA	I	EN	Z10NE04ZI

İçindekiler:

7a 1 x **SERVO-DRIVE** adaptörü
Çıkış kablosu – uzunluk 2 m
Kullanım ve montaj kılavuzu dahil

7b 1 x Elektrik kablosu
Uzunluk 1.5–1.8 m, fiş dahil

[1] ISO 3166'ya göre pazar adları
[2] Lisan paketi – kullanım kılavuzu
[3] ISO 639 yönetmeliği uyarınca lisan tanımlaması
[4] İki ve daha fazla hareket ünitesi için gereklidir

7 | 8 için alternatif

– SERVO-DRIVE elektrik adaptörü[5]



Renk				SZ	
	AC adaptörü[1]	Pazar[2]	Lisan paketi[3]	Dil[4]	Ürün nr.
	E	Avrupa	A	DE | EN | FR | IT | NL	☎ Z10NA40EA
			B	DA | EN | FI | NO | SV	☎ Z10NA40EB
			C	EL | EN | HR | SL | SR | TR	☎ Z10NA40EC
			D	EN | ES | FR | IT | PT	☎ Z10NA40ED
			E	CS | HU | PL | SK	☎ Z10NA40EE
			F	BG | ET | LT | LV | RO | RU | UK	☎ Z10NA40EF
	B	GB	A	DE | EN | FR | IT | NL	☎ Z10NA40BA
	K	AU	I	EN	☎ Z10NA40KI
	N	CN	H	EN | ZH | KO	☎ Z10NA40NH
	U	US | CA | JP	G	EN | ES | FR	☎ Z10NA40UG

İçindekiler:

– 1 x **SERVO-DRIVE** elektrik adaptörü
Kablo dahil, 1120 mm (**SERVO-DRIVE** dağıtım kablosu maksimum 2000 mm uzunluğunda olabilir)
Kullanım ve montaj kılavuzu dahil

[1] Detaylı pazar listesi için Enformasyon Bölümü' ne bakın
[2] ISO 3166'ya göre pazar adları
[3] Lisan paketi – kullanım kılavuzu
[4] ISO 639 yönetmeliği uyarınca lisan tanımlaması
[5] Sadece bir hareket ünitesi için uygun
Talebe göre diğer kombinasyonlar

Aksesuar

– SERVO-DRIVE dağıtım kablosu-set[2]



Renk	Uzunluk (m)[1]	Ürün nr.
SZ	8	Z10K800AE

İçindekiler:

6b 1 x **SERVO-DRIVE** dağıtım kablosu
6d 5 x Kablo ucu koruması

[1] Kısaltılabilir
[2] Dağıtım, taşıyıcı profil ve iletişim kablosu olarak kullanılabilir

– Bağlantı köprüsü-set



Renk	Malzeme	Ürün nr.
SZ	Plastik	Z10V100E.01

İçindekiler:

6c 1 x Bağlantı köprüsü
6d 2 x Kablo ucu koruması

– Kablo tutucu[1]



Renk	Malzeme	Ürün nr.
WS	Plastik	Z10K0009

İçindekiler:

– 1 x Kablo tutucu

[1] Örneğin **SERVO-DRIVE** dağıtım kablosunun sabitlenmesi için

Renk		Renk	
HGR	Açık gri	SZ	Siyah
IN-G	Inmold mat paslanmaz çelik	TGR	Koyu gri
NI	Nikelajlı	WGR	Beyaz gri
SW	İpek beyazı	WS	Beyaz

Sayfa dizini

Özet	33	Planlama – Blum aralama tamponu	37	**Montaj, demontaj ve ayar**	
İnce kapaklar için bağlantı sistemi – **EXPANDO T**	596	Planlama – **SERVO-DRIVE** şalteri	37		
		SERVO-DRIVE uno – pazar listesi	732		
Montaj önerisi ve sorumluluk muafiyeti – **EXPANDO T**	597	Blum servisleri	602	Short-URL	
		Kulpsuz kapak ağırlığı FG (kg)	716	www.blum.com/a121	
Aksesuar	68	Makine yönetmeliği	711		
Planlama	36	Diğer teknik bilgiler	708		

Ahşap kapaklar, geniş ve dar alüminyum çerçeveler

Web kodu – ürün konfigüratörüne girin veya tıklayın: DQDZPC

Planlama

Delme pozisyonu – sistem vidaları

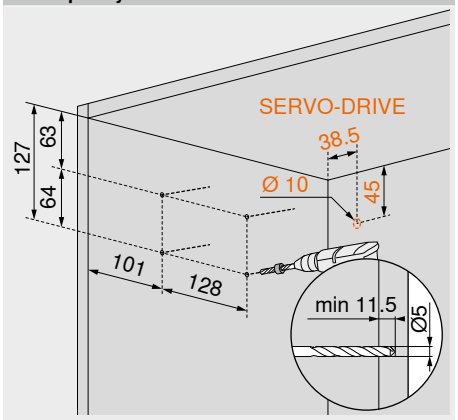

Delme pozisyonu – sunta vidalar

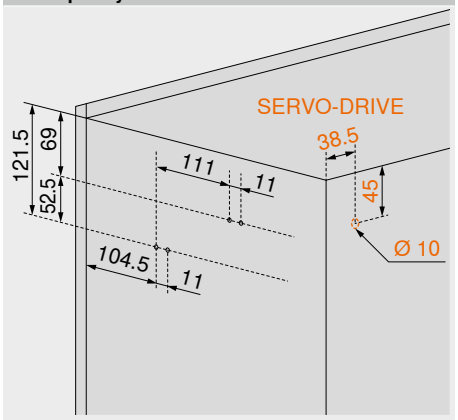

Pozisyon bulma – sunta vidalar

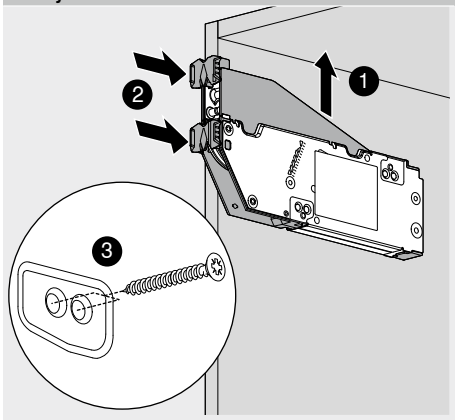

Yer ihtiyacı

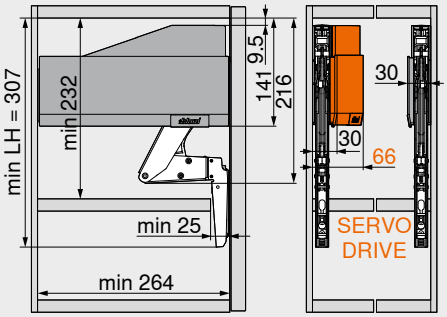

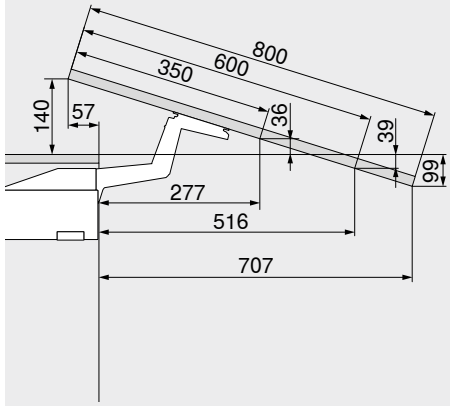

LH	Gövde iç yüksekliği

Yer ihtiyacı – taç | yanak

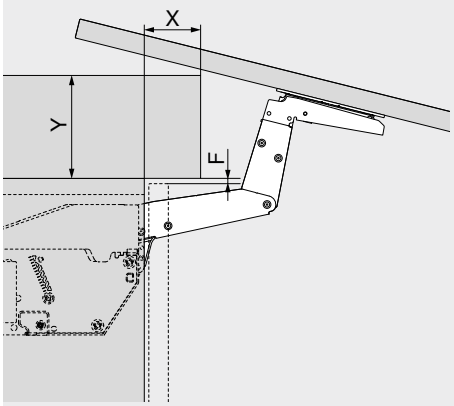

Fuga F (mm)	X maks. (mm)	Y maks. (mm)
3.0	31	117
2.0	29	118
1.5	27	119

Kapak uygulaması – ahşap kapaklar ve geniş alüminyum çerçeveler

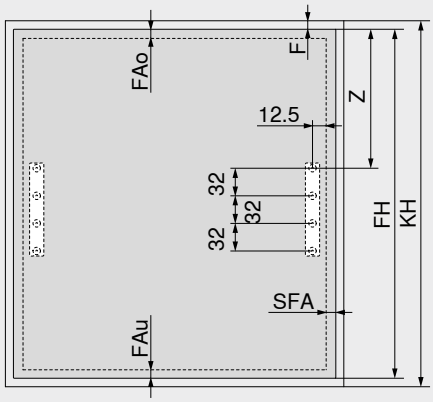

Z = 195 + FAo

F	Fuga
FAo	Üst kapak binisi
FAu	Alt kapak binisi
SFA	Yan kapak binisi
FH	Kapak yüksekliği
KH	Gövde yüksekliği

Duvara yaslama: Gerekli minimum fuga 5 mm

Kapak uygulaması – dar alüminyum çerçeveler

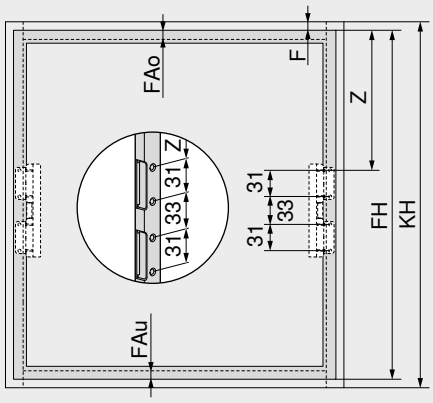

Z = 195.5 + FAo

F	Fuga
FAo	Üst kapak binisi
FAu	Alt kapak binisi
FH	Kapak yüksekliği
KH	Gövde yüksekliği

Duvara yaslama: Gerekli minimum fuga 5 mm

Dar alüminyum çerçeveler

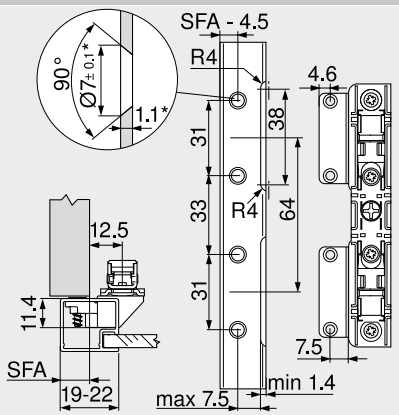

Çerçeve freze genişliğinin 19 mm olması halinde yan kapak binisi SFA 11–18 mm olabilir

* Malzeme kalınlığının değişmesi durumunda uygulama ölçüleri yeniden hesaplanmalıdır

Ahşap kapaklar, geniş ve dar alüminyum çerçeveler

Web kodu – ürün konfigüratörüne girin veya tıklayın: DQDZPC

Planlama

Blum aralama tamponu (sadece SERVO-DRIVE kullanımı)

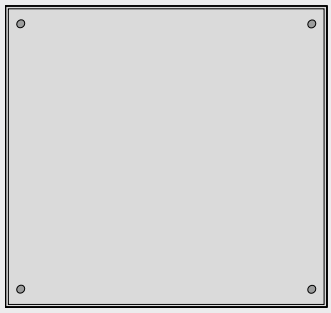

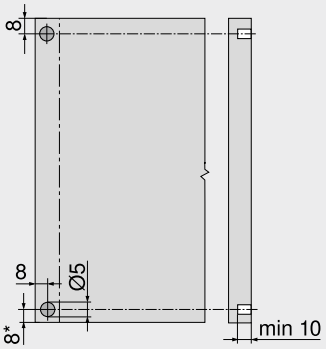

Blum aralama tamponu takılır (yapıştırılmaz)

Alüminyum çerçeveler için öneri

Blum aralama tamponu için delikler gövde tarafında açılmalıdır

Sabitlenmeden önce kapakta bini denemesi yapılmalıdır

* Aşağı doğru çıkması olan kapaklarda gövdenin alt kenarından itibaren

SERVO-DRIVE şalteri

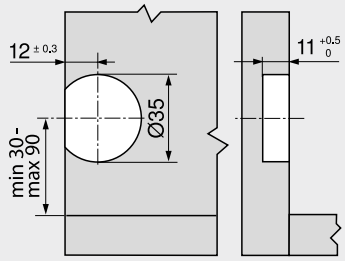

Sayfa dizini

Özet	33
Sipariş bilgileri – ahşap kapaklar, geniş ve dar alüminyum çerçeveler	34
Blum servisleri	602
Makine yönetmeliği	711
Diğer teknik bilgiler	708

Montaj, demontaj ve ayar

Short-URL
www.blum.com/a121

Paralel kalkar kapaklar için yumuşak hareket



AVENTOS HL top ile kapak, gövdeye paralel yukarı hareket eder. Bu kalkar kapak sistemi, üzerinde başka kapaklar bulunan yüksek veya üst dolap uygulamaları yahut yüksek dolap üniteleri ve elektrikli aletler gibi eşyaların saklandığı gömme dolaplar için idealdir.

- Gövde yüksekliği KH: 300–580 mm arası
- 1800 mm‘ ye kadar gövde genişliği KB
- Gövde iç derinliği LT minimum 264 mm
- Entegre **BLUMOTION** ayarı
- **SERVO-DRIVE** – elektrikli hareket desteği
- Düşük çalıştırma kuvveti
- Kademesiz durdurma
- Güç ünitesi ve ön bağlantı elemanı için sabit pozisyon
- Simetrik güç ünitesi ve kol
- Aletsiz montaj
- İki farklı şekilde güç ünitesi montajı
- 3 boyutlu kapak ayarı
- Menteşe gerektirmez

Hareket konforu ve tasarım seçenekleri



AVENTOS HL top, oturma ve çalışma alanlarında yeni tasarım seçenekleri sunuyor.



AVENTOS HL top, 8 mm’den başlayan ince kapaklar için **EXPANDO T** ile uygulanabiliyor.

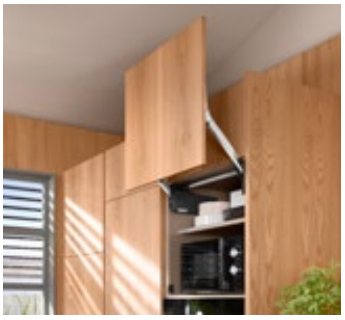

Elektrikli aletler, **AVENTOS HL top** ile kesintisiz kapaklarının arkasına gizleniyor.



Düz çizgili koruma kapakları, **AVENTOS HF top** | **HS top** | **HL top** için aynıdır. İpek beyazı, açık gri ve koyu gri renklerinde temin edilebilir.

Sizi ve müşterilerinizi etkileyecek avantajlar



Aletsiz, kolay montaj
Kolun ve enine stabilizasyonun montajı tamamen aletsiz yapılıyor.



Hiçbir parça çıkıntı yapmaz
Çıkarılabilir kol – mobilya üretiminde ve mutfak montajında bir avantaj.



Bağlantı seçenekleri
Güç ünitesi montajı için iki seçenek: ya hazır sistem vidalarıyla ya da entegre pozisyon bulmalı sunta plaka seçeneğiyle.



Uygulamalar	Web kodu	Sayfa
Standart | SERVO-DRIVE		
 Sembolik resim — Ahşap kapaklar, geniş ve dar alüminyum çerçeveler	DQE0EP	40
Aksesuar		
 Sembolik resim — Vidalar		68
Punta matkabı		68
Tampon		68
Tornavida		69
Yıldız başlı uç		69
Montaj, demontaj ve ayar		
 Sembolik resim — **Montaj, demontaj ve ayar** Short-URL www.blum.com/a131		
Makine yönetmeliği — **Makine emniyet yönetmeliği için detaylı bilgi** Short-URL www.blum.com/s025		711

Piktogramlar

- Sadece istek üzerine ürün
- Web kodu – ürün konfigüratörüne girin veya tıklayın

Ahşap kapaklar, geniş ve dar alüminyum çerçeveler

Web kodu – ürün konfigüratörüne girin veya tıklayın: DQE0EP



- Yüzeyi küçük, tek parça kapaklar için ideal
- Gövde yüksekliği KH: 300–580 mm arası
- 1800 mm' ye kadar gövde genişliği KB
- Gövde iç derinliği LT minimum 264 mm
- Entegre **BLUMOTION** ayarı
- **SERVO-DRIVE** – elektrikli hareket desteği
- Kademesiz durdurma
- Güç ünitesi ve ön bağlantı elemanı için sabit pozisyon
- Aletsiz montaj
- İki farklı şekilde güç ünitesi montajı
- 3 boyutlu kapak ayarı

Sipariş bilgileri

☐ Standart ■ SERVO-DRIVE

1 ☐■ Güç ünitesi seti

Hazır sistem vidaları ile bağlantı

Gövde yüksekliği KH (mm)	Ürün nr.
300–389	22L2210
390–580	22L2510

İçindekiler:
1 2 x Güç ünitesi, simetrik
Sistem vidaları dahil, hazır

1 ☐■ Güç ünitesi seti

Pozisyon bulmalı sunta vidaları ile bağlantı

Gövde yüksekliği KH (mm)	Ürün nr.
300–389	22L2200
390–580	22L2500

İçindekiler:
1 2 x Güç ünitesi, simetrik
Pozisyon bulma dahil
– 8 x Sunta vidası Ø 4 x 35 mm

2 ☐■ Kol seti

Gövde yüksekliği KH (mm)	Kapak ağırlığı FG (kg)[1]	Malzeme	Ürün nr.
300–339	1.50–9.00	Çelik	22L3200
340–389	1.75–10.00		22L3500
390–540	2.00–12.25		22L3800
480–580	2.50–14.00		22L3900

İçindekiler:
2a 2 x Kol, simetrik
2b 2 x Enine stabilizatör için koruma kapağı
2c 1 x Enine stabilizasyon yuvası
2d 1 x Enine stabilizasyon için uzunluk ayarı
[1] Kulp ağırlığı dahil

3 ☐ Koruma kapağı seti

Renk	Malzeme	Ürün nr.
SW | HGR | TGR	Plastik	22.8000

İçindekiler:
3a 1 x Koruma kapağı, sol
3b 1 x Koruma kapağı, sağ
3c 2 x Branding ögesi, Blum logosu ile kabartmalı IN-G

3 ■ SERVO-DRIVE için koruma kapağı seti

Renk	Malzeme	Ürün nr.
SW | HGR | TGR	Plastik	23.8000

İçindekiler:
3a 1 x **SERVO-DRIVE** koruma kapağı, sol
3b 1 x Koruma kapağı, sağ
3c 2 x Branding ögesi, Blum logosu ile kabartmalı IN-G
3d 2 x **SERVO-DRIVE** şalteri
3e 6 x Blum aralama tamponu Ø 5 mm

4 ☐■ Kapak bağlantı elemanı

Uygulama	Bağlantı şekli		Ürün nr.
İnce kapaklar	**EXPANDO T**	2 x	20S42T1

EXPANDO T ince kapaklar için uygundur – bakın: Sayfa dizini

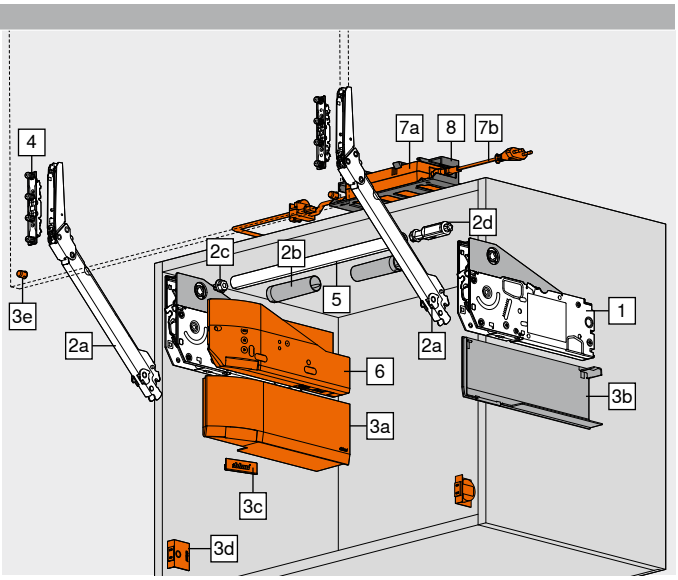

4 ☐■ Kapak bağlantı seti

Uygulama	Bağlantı şekli	Ürün nr.
Ahşap kapaklar ve geniş alüminyum çerçeveler[1]	Vidalı	20S4200
Dar alüminyum çerçeveler[2]		20S4200A

İçindekiler:
4 2 x Kapak bağlantı elemanı
[1] Ahşap kapaklar için her bir tarafta 4 adet sunta vidası (609.1x00) kullanılır
Geniş alüminyum çerçeveler için 4 adet gömme başlı sac vidası (608.085) kullanılır
[2] 8 x gömme başlı sac vidası dahil – 660.0950

5 ☐■ Enine stabilizatör çubuğu

Uzunluk (mm)[1]	Uygulama	Ürün nr.
1076	Yuvarlak	22Q1076U

Kesim 5 Gövde iç genişliği LW – 113 mm
[1] Kısaltılabilir

– ☐■ Enine stabilizatör için bağlantı parçası seti[1]

Çap (mm)	Malzeme	Ürün nr.
Ø 20.0	Zamak	22Q080Z

İçindekiler:
– 1 x Bağlantı parçası
– 1 x Tutucu
– 2 x Enine stabilizatör için koruma kapağı
– 2 x Enine stabilizasyon yuvası
Kesim 5 Gövde iç genişliği LW / 2 – 105 mm
[1] Gövde iç genişliği LW ≥ 1190 mm ve gövde genişliği KB ≥ 1228 mm'den itibaren

6 ■ SERVO-DRIVE-set

Renk	Malzeme	Ürün nr.
TGR	Plastik	23.A000

İçindekiler:
6a 1 x Hareket ünitesi
6b 1 x **SERVO-DRIVE** dağıtım kablosu, 1500 mm
6c 1 x Bağlantı köprüsü
6d 2 x Kablo ucu koruması
Birbiriyle bağlantılı kapaklarda her set başına bir hareket ünitesi öneriyoruz!

Ahşap kapaklar, geniş ve dar alüminyum çerçeveler

Web kodu – ürün konfigüratörüne girin veya tıklayın: DQE0EP

Sipariş bilgileri

7 **SERVO-DRIVE adaptörü ve elektrik kablosu**[4]

Renk: SZ

Elektrik fişi	Pazar[1]	Lisan paketi[2]	Dil[3]	Ürün nr.
E	Avrupa	A	DE | EN | FR | IT | NL	Z10NE04EA
		B	DA | EN | FI | NO | SV	Z10NE04EB
		C	EL | EN | HR | SL | SR | TR	Z10NE04EC
		D	EN | ES | FR | IT | PT	Z10NE04ED
		E	CS | HU | PL | SK	Z10NE04EE
		F	BG | ET | LT | LV | RO | RU | UK	Z10NE04EF
		I	EN	Z10NE04EI
B	GB	A	DE | EN | FR | IT | NL	Z10NE04BA
		I	EN	Z10NE04BI
H	IN			Z10NE04HI
I	IL	A	DE | EN | FR | IT | NL	Z10NE04IA
K	AU	I	EN	Z10NE04KI
N	CN	H	EN | ZH | KO	Z10NE04NH
R	KR			Z10NE04RH
S	BR	K	EN | ES | PT	Z10NE04SK
T	TW	H	EN | ZH | KO	Z10NE04TH
U	US | CA	G	EN | ES | FR	Z10NE04UG
	JP	J	JA	Z10NE04UJ
Z	ZA	I	EN	Z10NE04ZI

İçindekiler:

7a 1 x **SERVO-DRIVE** adaptörü
Çıkış kablosu – uzunluk 2 m
Kullanım ve montaj kılavuzu dahil

7b 1 x Elektrik kablosu
Uzunluk 1.5–1.8 m, fiş dahil

1 ISO 3166'ya göre pazar adları
2 Lisan paketi – kullanım kılavuzu
3 ISO 639 yönetmeliği uyarınca lisan tanımlaması
4 İki ve daha fazla hareket ünitesi için gereklidir

7 | 8 için alternatif

– **SERVO-DRIVE elektrik adaptörü**[5]

Renk: SZ

AC adaptörü[1]	Pazar[2]	Lisan paketi[3]	Dil[4]	Ürün nr.
E	Avrupa	A	DE | EN | FR | IT | NL	☎ Z10NA40EA
		B	DA | EN | FI | NO | SV	☎ Z10NA40EB
		C	EL | EN | HR | SL | SR | TR	☎ Z10NA40EC
		D	EN | ES | FR | IT | PT	☎ Z10NA40ED
		E	CS | HU | PL | SK	☎ Z10NA40EE
		F	BG | ET | LT | LV | RO | RU | UK	☎ Z10NA40EF
B	GB	A	DE | EN | FR | IT | NL	☎ Z10NA40BA
K	AU	I	EN	☎ Z10NA40KI
N	CN	H	EN | ZH | KO	☎ Z10NA40NH
U	US | CA | JP	G	EN | ES | FR	☎ Z10NA40UG

İçindekiler:

– 1 x **SERVO-DRIVE** elektrik adaptörü
Kablo dahil, 1120 mm (**SERVO-DRIVE** dağıtım kablosu maksimum 2000 mm uzunluğunda olabilir)
Kullanım ve montaj kılavuzu dahil

1 Detaylı pazar listesi için Enformasyon Bölümü' ne bakın
2 ISO 3166'ya göre pazar adları
3 Lisan paketi – kullanım kılavuzu
4 ISO 639 yönetmeliği uyarınca lisan tanımlaması
5 Sadece bir hareket ünitesi için uygun
Talebe göre diğer kombinasyonlar

8 **Adaptör kutusu – gövde yanına/arkalığa montaj**[1]

Renk	Malzeme	Ürün nr.
WGR	Plastik	Z10NG120

İçindekiler:

8 1 x Adaptör kutusu – gövde yanına/arkalığa montaj

1 **SERVO-DRIVE** adaptörü

Aksesuar

– **SERVO-DRIVE dağıtım kablosu-set**[2]

Renk	Uzunluk (m)[1]	Ürün nr.
SZ	8	Z10K800AE

İçindekiler:

6b 1 x **SERVO-DRIVE** dağıtım kablosu
6d 5 x Kablo ucu koruması

1 Kısaltılabilir
2 Dağıtım, taşıyıcı profil ve iletişim kablosu olarak kullanılabilir

– **Bağlantı köprüsü-set**

Renk	Malzeme	Ürün nr.
SZ	Plastik	Z10V100E.01

İçindekiler:

6c 1 x Bağlantı köprüsü
6d 2 x Kablo ucu koruması

– **Kablo tutucu**[1]

Renk	Malzeme	Ürün nr.
WS	Plastik	Z10K0009

İçindekiler:

– 1 x Kablo tutucu

1 Örneğin **SERVO-DRIVE** dağıtım kablosunun sabitlenmesi için

Renk		Renk	
HGR	Açık gri	TGR	Koyu gri
IN-G	Inmold mat paslanmaz çelik	WGR	Beyaz gri
SW	İpek beyazı	WS	Beyaz
SZ	Siyah		

Sayfa dizini

Özet	39	Planlama – Blum aralama tamponu	43	**Montaj, demontaj ve ayar**	
İnce kapaklar için bağlantı sistemi – **EXPANDO T**	596	Planlama – **SERVO-DRIVE** şalteri	43		
		SERVO-DRIVE uno – pazar listesi	732		
Montaj önerisi ve sorumluluk muafiyeti – **EXPANDO T**	597	Blum servisleri	602	Short-URL	
		Kulpsuz kapak ağırlığı FG (kg)	716	www.blum.com/a131	
Aksesuar	68	Makine yönetmeliği	711		
Planlama	42	Diğer teknik bilgiler	708		

Ahşap kapaklar, geniş ve dar alüminyum çerçeveler

Web kodu – ürün konfigüratörüne girin veya tıklayın: DQE0EP

Planlama

Delme pozisyonu – sistem vidaları

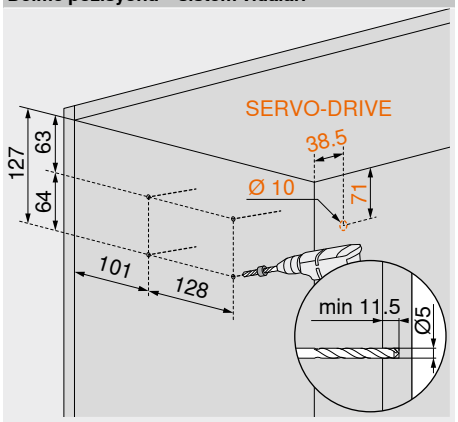

Delme pozisyonu – sunta vidalar

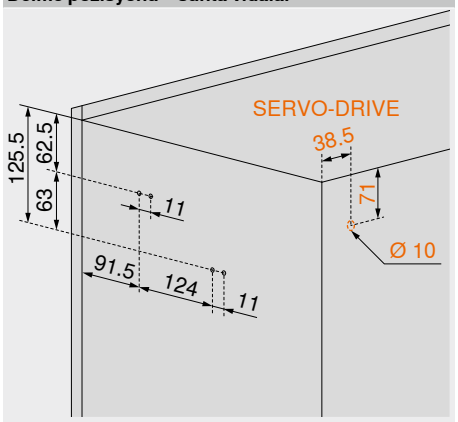

Pozisyon bulma – sunta vidalar

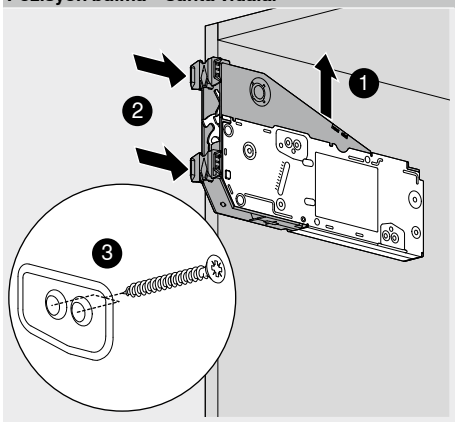

Yer ihtiyacı

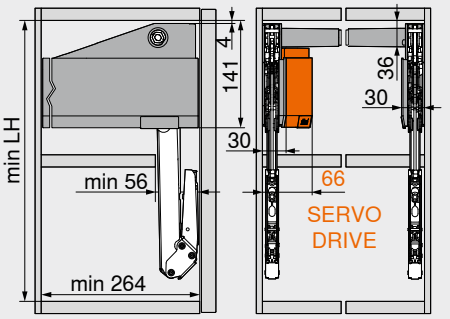

Kol seti	LH min. (mm)[1]
22L3200	255
22L3500	295
22L3800	345
22L3900	399

[1] Alt fuga F ile ilgili ölçüler = 0 mm
KH Gövde yüksekliği
LH Gövde iç yüksekliği

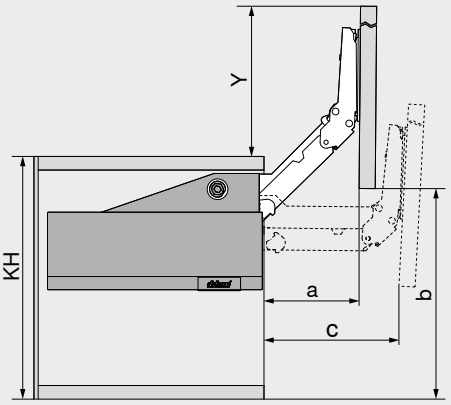

Kol seti	a (mm)	b (mm)[1]	c (mm)	Y (mm)[2]
22L3200	112	272.5	155.5	272.5
22L3500	140.5	340	195	340
22L3800	176	425	245	425
22L3900	214.5	517	297.5	517

[1] Alt fuga F ile ilgili ölçüler = 0 mm
[2] Üst fuga (F) ile ilgili ölçüler = 0 mm
KH Gövde yüksekliği

Yer ihtiyacı – taç | yanak

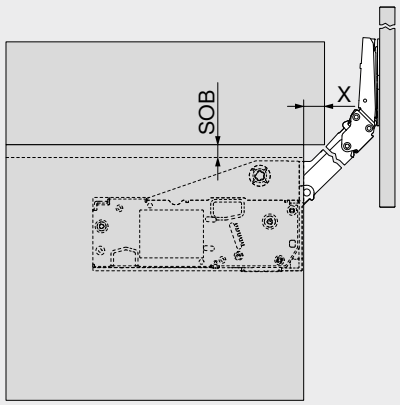

Gövde üst plaka kalınlığı SOB (mm)	X (mm)
16	25
17	26
18	27
19	28
20	29

Kapak uygulaması – ahşap kapaklar ve geniş alüminyum çerçeveler

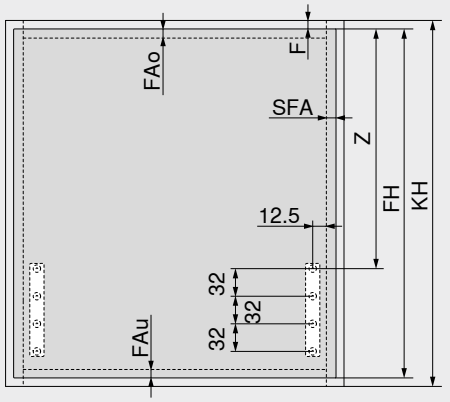

Kol seti	Z (mm)
22L3200	113 + FAo
22L3500	153 + FAo
22L3800	203 + FAo
22L3900	256 + FAo

F Fuga
FAo Üst kapak binisi
FAu Alt kapak binisi
SFA Yan kapak binisi
FH Kapak yüksekliği
KH Gövde yüksekliği
Duvara yaslama: Gerekli minimum fuga 5 mm

Kapak uygulaması – dar alüminyum çerçeveler

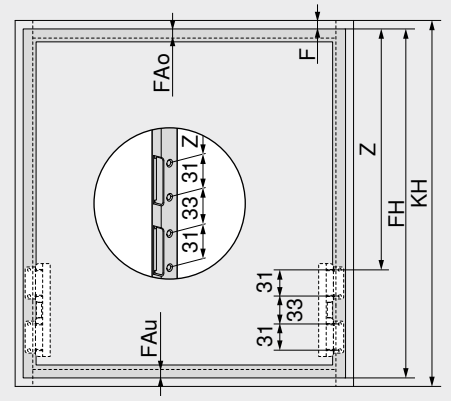

Kol seti	Z (mm)
22L3200	113.5 + FAo
22L3500	153.5 + FAo
22L3800	203.5 + FAo
22L3900	256.5 + FAo

F Fuga
FAo Üst kapak binisi
FAu Alt kapak binisi
FH Kapak yüksekliği
KH Gövde yüksekliği
Duvara yaslama: Gerekli minimum fuga 5 mm

Dar alüminyum çerçeveler

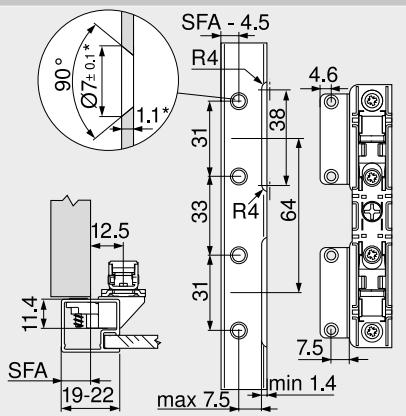

Çerçeve freze genişliğinin 19 mm olması halinde yan kapak binisi SFA 11–18 mm olabilir
* Malzeme kalınlığının değişmesi durumunda uygulama ölçüleri yeniden hesaplanmalıdır

Ahşap kapaklar, geniş ve dar alüminyum çerçeveler

Web kodu – ürün konfigüratörüne girin veya tıklayın: DQE0EP

Planlama

Bağlantı parçası

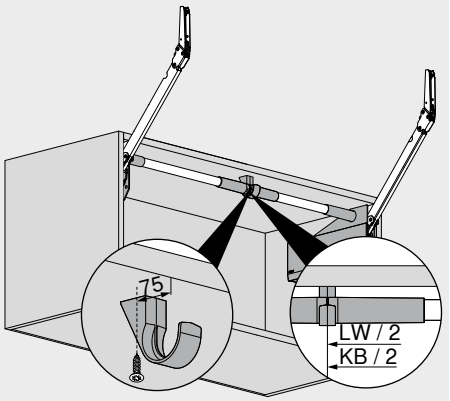

KB Gövde genişliği
LW Gövde iç genişliği

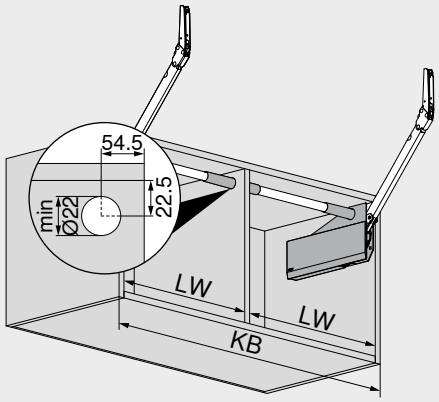

KB Gövde genişliği
LW Gövde iç genişliği

Blum aralama tamponu (sadece SERVO-DRIVE kullanımı)

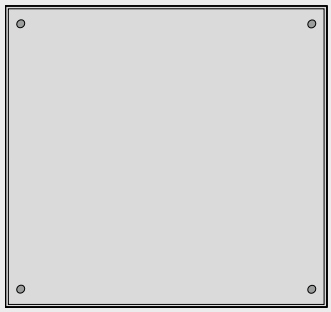

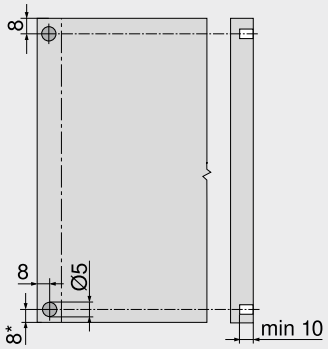

Blum aralama tamponu takılır (yapıştırılmaz)

Alüminyum çerçeveler için öneri

Blum aralama tamponu için delikler gövde tarafında açılmalıdır
Sabitlenmeden önce kapakta bini denemesi yapılmalıdır

* Aşağı doğru çıkması olan kapaklarda gövdenin alt kenarından itibaren

SERVO-DRIVE şalteri

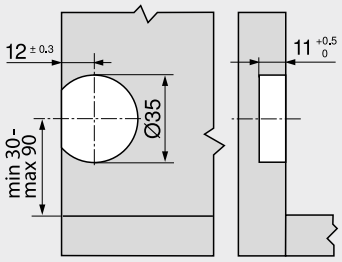

Sayfa dizini

Özet	39
Sipariş bilgileri – ahşap kapaklar, geniş ve dar alüminyum çerçeveler	40
Blum servisleri	602
Makine yönetmeliği	711
Diğer teknik bilgiler	708

Montaj, demontaj ve ayar

Short-URL
www.blum.com/a131

Büyüleyen hareket konforu



AVENTOS HK top komple, minimalist ve son derece işlevseldir. Esnek kullanılan güç paketi olarak, yüksek ve üst dolaplarda hem küçük hem de büyük kalkar kapaklara uygundur. Hareket açısı sınırlayıcı ve güvenlik çözümü entegre edilmiştir. Ürün geliştirilirken taç uygulaması da dikkate alınmıştır.

- Gövde yüksekliği KH: 205–600 mm arası
- 1800 mm‘ ye kadar gövde genişliği KB
- **BLUMOTION** – frenleme sayesinde yumuşak ve sessiz kapama
- **SERVO-DRIVE** – elektrikli hareket desteği
- Düşük çalıştırma kuvveti
- Aletsiz montaj
- Güç ünitesi ve ön bağlantı elemanı için sabit pozisyon
- Simetrik güç ünitesi
- 3 boyutlu kapak ayarı
- Menteşe gerektirmez

Tasarım ve montaj



Hareket açısı sınırlayıcı, **AVENTOS HK top**'a entegre edilmiştir ve kademesiz ayarlanır.



Kalkar kapak, minimalist tasarımı sayesinde tüm yaşam alanlarında mobilyalar ile armonik bütünleşir.



AVENTOS HK top, 8 mm'den başlayan ince kapaklar için **EXPANDO T** ile uygulanabiliyor.



Düz çizgili koruma kapakları **AVENTOS HF top** | **HS top** | **HL top** ile görsel uyumludur. İpek beyazı, açık gri ve koyu gri renklerinde temin edilebilir.

Sizi ve müşterilerinizi etkileyecek avantajlar



Hiçbir parça çıkıntı yapmaz
Kolların kapalı olması sayesinde hiçbir parça gövdeden dışarı çıkmaz. Ve firma içi taşıma önemli ölçüde kolaylaşır.



Entegre güvenlik çözümü
Yenilikçi mekanizma, kolun istek dışı açılmasını engeller.

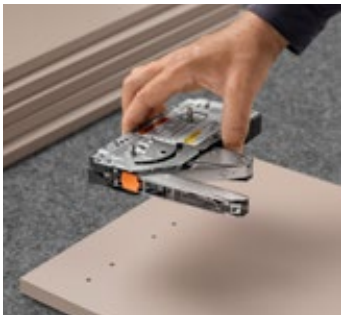

Bağlantı seçenekleri
Güç ünitesi montajı için iki seçenek: ya hazır sistem vidalarıyla ya da entegre pozisyon bulmalı sunta plaka seçeneğiyle.



Uygulamalar	Web kodu	Sayfa
Standart | SERVO-DRIVE		
 Sembolik resim — Ahşap kapaklar, geniş ve dar alüminyum çerçeveler	DQHFJY	46
TIP-ON		
 Sembolik resim — Ahşap kapaklar, geniş ve dar alüminyum çerçeveler – **TIP-ON**	DQHS7Y	50
 — **TIP-ON 956.** – mıknatıslı kısa versiyon		52
Aksesuar		
 Sembolik resim	Adaptör plakalar	53
	Vidalar	68
	Punta matkabı	68
	Tampon	68
	Tornavida	69
	Yıldız başlı uç	69
Montaj, demontaj ve ayar		
 Sembolik resim — **Montaj, demontaj ve ayar** Short-URL www.blum.com/a170		Makine yönetmeliği **Makine emniyet yönetmeliği için detaylı bilgi** Short-URL www.blum.com/s025 — 711

Piktogramlar

- Sadece istek üzerine ürün
- Web kodu – ürün konfigüratörüne girin veya tıklayın

Ahşap kapaklar, geniş ve dar alüminyum çerçeveler

Web kodu – ürün konfigüratörüne girin veya tıklayın: DQHFJY



- Gövde yüksekliği KH: 205–600 mm arası
- 1800 mm' ye kadar gövde genişliği KB
- **BLUMOTION** – frenleme sayesinde yumuşak ve sessiz kapama
- **SERVO-DRIVE** – elektrikli hareket desteği
- Kademesiz durdurma ile dengeli hareket konforu
- Aletsiz montaj
- Güç ünitesi ve ön bağlantı elemanı için sabit pozisyon
- 3 boyutlu kapak ayarı
- Güç ünitesi için kolay kademesiz ayar
- Entegre güvenlik çözümü
- Entegre hareket açısı sınırlayıcı

Güç faktörü LF

Gövde yüksekliği KH (mm) x kapak ağırlığı FG, çift kulp ağırlığı dahil (kg)

Kesişen alanlarda daha kuvvetli olan güç ünitesini öneriyoruz!

Güç ünitelerinin alt ve üst aralıklarında bir deneme yapılması önerilir!

Sipariş bilgileri

☐ Standart ■ SERVO-DRIVE

1 ☐■ Güç ünitesi seti

Hazır sistem vidaları ile bağlantı



Güç faktörü LF	Hareket açısı OW[1]	Ürün nr.
420–1610	75°–107°	22K2310
930–2800		22K2510
1730–5200		22K2710
3200–9000		22K2910

İçindekiler:

1 2 x Güç ünitesi, simetrik
Sistem vidaları dahil, hazır

Uyarı

İki güç ünitesi için maksimum 18 kg kapak ağırlığı FG!

[1] Kademesiz ayarlama imkanı

1 ☐■ Güç ünitesi seti

Pozisyon bulmalı sunta vidaları ile bağlantı



Güç faktörü LF	Hareket açısı OW[1]	Ürün nr.
420–1610	75°–107°	22K2300
930–2800		22K2500
1730–5200		22K2700
3200–9000		22K2900

İçindekiler:

1 2 x Güç ünitesi, simetrik
Pozisyon bulma dahil
– 8 x Sunta vidası Ø 4 x 35 mm

Uyarı

İki güç ünitesi için maksimum 18 kg kapak ağırlığı FG!

[1] Kademesiz ayarlama imkanı

3 ☐ Koruma kapağı seti

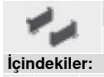

Renk	Malzeme	Ürün nr.
SW | HGR | TGR	Plastik	22K8000

İçindekiler:

– 1 x Koruma kapağı, sol
3b 1 x Koruma kapağı, sağ
3c 2 x Branding ögesi, Blum logosu ile kabartmalı IN-G

3 ■ SERVO-DRIVE için koruma kapağı seti



Renk	Malzeme	Ürün nr.
SW | HGR | TGR	Plastik	23K8000

İçindekiler:

3a 1 x **SERVO-DRIVE** koruma kapağı, sol
3b 1 x Koruma kapağı, sağ
3c 2 x Branding ögesi, Blum logosu ile kabartmalı IN-G
3d 2 x **SERVO-DRIVE** şalteri
3e 2 x Blum aralama tamponu Ø 5 mm

4 ☐■ Kapak bağlantı seti



Uygulama	Bağlantı şekli	Ürün nr.
Ahşap kapaklar ve geniş alüminyum çerçeveler [1]	Vidalı	20S4200
Dar alüminyum çerçeveler [2]		20S4200A

İçindekiler:

4 2 x Kapak bağlantı elemanı

[1] Ahşap kapaklar için her bir tarafta 4 adet sunta vidası (609.1x00) kullanılır
Geniş alüminyum çerçeveler için 4 adet gömme başlı sac vidası (608.085) kullanılır

[2] 8 x gömme başlı sac vidası dahil – 660.0950

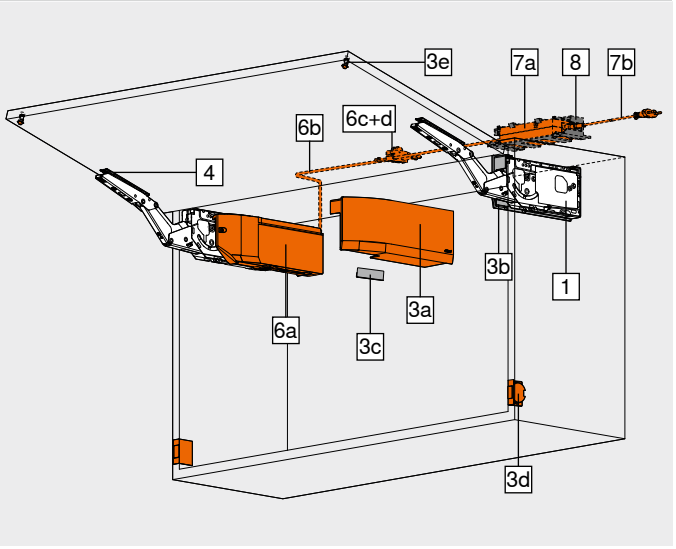

4 ☐■ Kapak bağlantı elemanı



Uygulama	Bağlantı şekli		Ürün nr.
İnce kapaklar	**EXPANDO T**	2 x	20S42T1

EXPANDO T ince kapaklar için uygundur – bakın: Sayfa dizini

6 ■ SERVO-DRIVE-set



Renk	Malzeme	Ürün nr.
TGR	Plastik	23KA000

İçindekiler:

6a 1 x Hareket ünitesi
6b 1 x **SERVO-DRIVE** dağıtım kablosu, 1500 mm
6c 1 x Bağlantı köprüsü
6d 2 x Kablo ucu koruması

3 güç ünitesinden itibaren 2 senkron hareket ünitesi kullanılmasını öneriyoruz

8 ■ Adaptör kutusu – gövde yanına/arkalığa montaj[1]



Renk	Malzeme	Ürün nr.
WGR	Plastik	Z10NG120

İçindekiler:

8 1 x Adaptör kutusu – gövde yanına/arkalığa montaj

[1] **SERVO-DRIVE** adaptörü

Ahşap kapaklar, geniş ve dar alüminyum çerçeveler

Web kodu – ürün konfigüratörüne girin veya tıklayın: DQHFJY

Sipariş bilgileri

7 SERVO-DRIVE adaptörü ve elektrik kablosu[4]



Renk				SZ	
	Elektrik fişi	Pazar[1]	Lisan paketi[2]	Dil[3]	Ürün nr.
	E	Avrupa	A	DE | EN | FR | IT | NL	Z10NE04EA
			B	DA | EN | FI | NO | SV	Z10NE04EB
			C	EL | EN | HR | SL | SR | TR	Z10NE04EC
			D	EN | ES | FR | IT | PT	Z10NE04ED
			E	CS | HU | PL | SK	Z10NE04EE
			F	BG | ET | LT | LV | RO | RU | UK	Z10NE04EF
			I	EN	Z10NE04EI
	B	GB	A	DE | EN | FR | IT | NL	Z10NE04BA
			I	EN	Z10NE04BI
	H	IN			Z10NE04HI
	I	IL	A	DE | EN | FR | IT | NL	Z10NE04IA
	K	AU	I	EN	Z10NE04KI
	N	CN	H	EN | ZH | KO	Z10NE04NH
	R	KR			Z10NE04RH
	S	BR	K	EN | ES | PT	Z10NE04SK
	T	TW	H	EN | ZH | KO	Z10NE04TH
	U	US | CA	G	EN | ES | FR	Z10NE04UG
		JP	J	JA	Z10NE04UJ
	Z	ZA	I	EN	Z10NE04ZI

İçindekiler:

7a 1 x **SERVO-DRIVE** adaptörü
Çıkış kablosu – uzunluk 2 m
Kullanım ve montaj kılavuzu dahil

7b 1 x Elektrik kablosu
Uzunluk 1.5–1.8 m, fiş dahil

[1] ISO 3166'ya göre pazar adları
[2] Lisan paketi – kullanım kılavuzu
[3] ISO 639 yönetmeliği uyarınca lisan tanımlaması
[4] İki ve daha fazla hareket ünitesi için gereklidir

7 | 8 için alternatif

– SERVO-DRIVE elektrik adaptörü[5]



Renk				SZ	
	AC adaptörü[1]	Pazar[2]	Lisan paketi[3]	Dil[4]	Ürün nr.
	E	Avrupa	A	DE | EN | FR | IT | NL	☎ Z10NA40EA
			B	DA | EN | FI | NO | SV	☎ Z10NA40EB
			C	EL | EN | HR | SL | SR | TR	☎ Z10NA40EC
			D	EN | ES | FR | IT | PT	☎ Z10NA40ED
			E	CS | HU | PL | SK	☎ Z10NA40EE
			F	BG | ET | LT | LV | RO | RU | UK	☎ Z10NA40EF
	B	GB	A	DE | EN | FR | IT | NL	☎ Z10NA40BA
	K	AU	I	EN	☎ Z10NA40KI
	N	CN	H	EN | ZH | KO	☎ Z10NA40NH
	U	US | CA | JP	G	EN | ES | FR	☎ Z10NA40UG

İçindekiler:

– 1 x **SERVO-DRIVE** elektrik adaptörü
Kablo dahil, 1120 mm (**SERVO-DRIVE** dağıtım kablosu maksimum 2000 mm uzunluğunda olabilir)
Kullanım ve montaj kılavuzu dahil

[1] Detaylı pazar listesi için Enformasyon Bölümü' ne bakın
[2] ISO 3166'ya göre pazar adları
[3] Lisan paketi – kullanım kılavuzu
[4] ISO 639 yönetmeliği uyarınca lisan tanımlaması
[5] Sadece bir hareket ünitesi için uygun
Talebe göre diğer kombinasyonlar

Aksesuar

– SERVO-DRIVE dağıtım kablosu-set[2]



Renk	Uzunluk (m)[1]	Ürün nr.
SZ	8	Z10K800AE

İçindekiler:

6b 1 x **SERVO-DRIVE** dağıtım kablosu
6d 5 x Kablo ucu koruması

[1] Kısaltılabilir
[2] Dağıtım, taşıyıcı profil ve iletişim kablosu olarak kullanılabilir

– Bağlantı köprüsü-set



Renk	Malzeme	Ürün nr.
SZ	Plastik	Z10V100E.01

İçindekiler:

6c 1 x Bağlantı köprüsü
6d 2 x Kablo ucu koruması

– Kablo tutucu[1]



Renk	Malzeme	Ürün nr.
WS	Plastik	Z10K0009

İçindekiler:

– 1 x Kablo tutucu

[1] Örneğin **SERVO-DRIVE** dağıtım kablosunun sabitlenmesi için

Renk		Renk	
HGR	Açık gri	TGR	Koyu gri
IN-G	Inmold mat paslanmaz çelik	WGR	Beyaz gri
SW	İpek beyazı	WS	Beyaz
SZ	Siyah		

Sayfa dizini

Özet	45	Planlama – Blum aralama tamponu	49	**Montaj, demontaj ve ayar**	
İnce kapaklar için bağlantı sistemi – **EXPANDO T**	596	Planlama – **SERVO-DRIVE** şalteri	49		
		SERVO-DRIVE uno – pazar listesi	732		
Montaj önerisi ve sorumluluk muafiyeti – **EXPANDO T**	597	Blum servisleri	602	Short-URL	
		Kulpsuz kapak ağırlığı FG (kg)	716	www.blum.com/a170	
Aksesuar	68	Makine yönetmeliği	711		
Planlama	48	Diğer teknik bilgiler	708		

Ahşap kapaklar, geniş ve dar alüminyum çerçeveler

Web kodu – ürün konfigüratörüne girin veya tıklayın: DQHFJY

Planlama

Delme pozisyonu – sistem vidaları

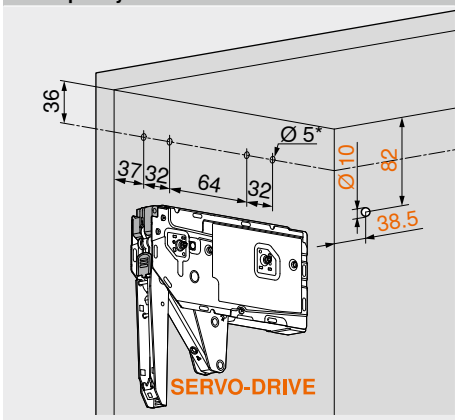

* Delik derinliği 11.5 mm

Delme pozisyonu – sunta vidalar

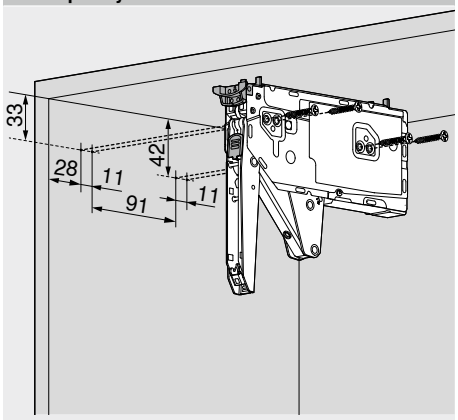

4 x sunta vidası Ø 4 x 35 mm

Pozisyon bulma – sunta vidalar

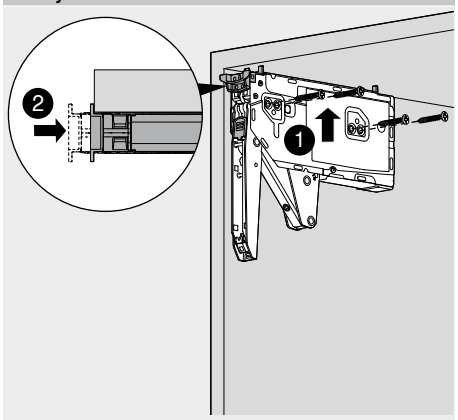

Yer ihtiyacı

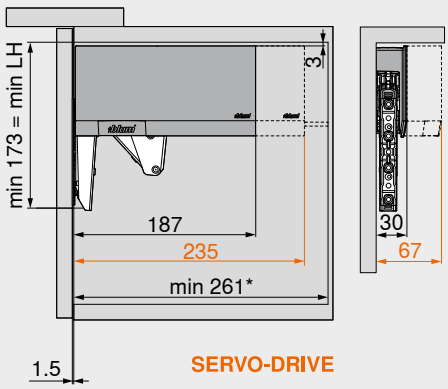

LH Gövde iç yüksekliği
* Görünen dolap asma elemanı ile minimum 261 mm

Yer ihtiyacı – taç | yanak

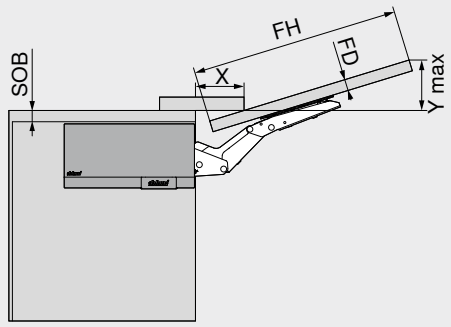

Yer ihtiyacı (mm)
Maksimum hareket açısında
Y = FH x 0.29 + FD – SOB

FD (mm)	16	19	22	26	28	–
X (mm)	68	57	47	33	27	–

FD Kapak kalınlığı
FH Kapak yüksekliği
SOB Gövde üst plaka kalınlığı

Minimum fuga MF

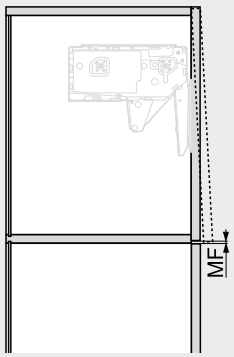

MF Minimum fuga
2 mm

Kapak uygulaması – ahşap kapaklar ve geniş alüminyum çerçeveler

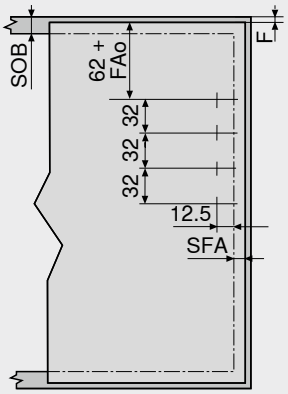

Ahşap kapaklar için 4 sunta vidası (609.1x00) kullanılır
Geniş aluminyum çerçeveler için 4 havşalı – sac vidası (660.0950) kullanılır
F Fuga
FAo Üst kapak binisi
Maks. 25.4 mm
SFA Yan kapak binisi
SOB Gövde üst plaka kalınlığı

Kapak uygulaması – dar alüminyum çerçeveler

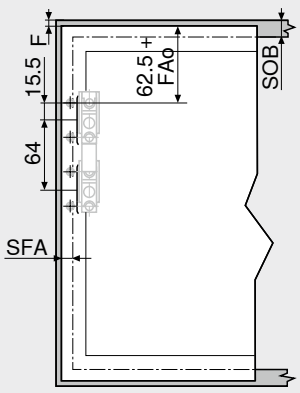

F Fuga
FAo Üst kapak binisi
Maks. 25.4 mm
SFA Yan kapak binisi
SOB Gövde üst plaka kalınlığı

Dar alüminyum çerçeveler

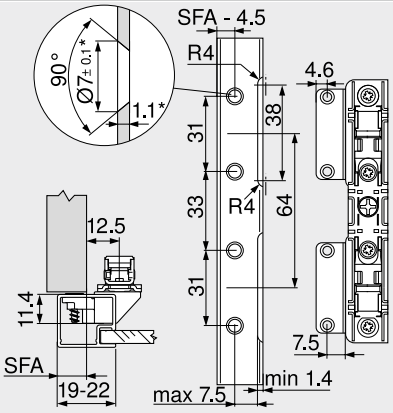

Çerçeve freze genişliğinin 19 mm olması halinde yan kapak binisi SFA 11–18 mm olabilir
* Malzeme kalınlığının değişmesi durumunda uygulama ölçüleri yeniden hesaplanmalıdır

Ahşap kapaklar, geniş ve dar alüminyum çerçeveler

Web kodu – ürün konfigüratörüne girin veya tıklayın: DQHFJY

Planlama

Blum aralama tamponu (sadece SERVO-DRIVE kullanımı)



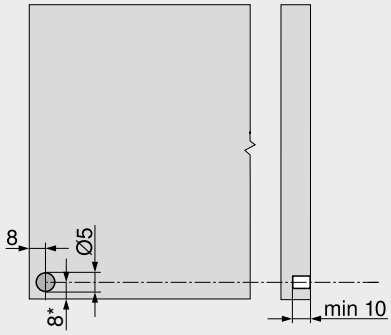

Blum aralama tamponu takılır (yapıştırılmaz)
Aralama tamponu yukarıdaki üçte birlik bölüme takılmaz

Alüminyum çerçeveler için öneri

Blum aralama tamponu için delikler gövde tarafında açılmalıdır
Sabitlenmeden önce kapakta bini denemesi yapılmalıdır
* Aşağı doğru çıkması olan kapaklarda gövdenin alt kenarından itibaren

SERVO-DRIVE şalteri

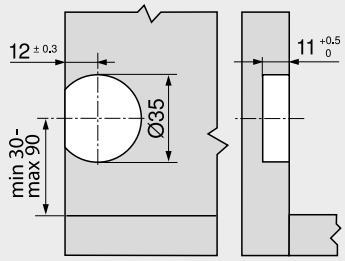

Sayfa dizini

Özet	45
Sipariş bilgileri – ahşap kapaklar, geniş ve dar alüminyum çerçeveler	46
Blum servisleri	602
Makine yönetmeliği	711
Diğer teknik bilgiler	708

AVENTOS HK top

Short-URL
www.blum.com/i014

Montaj, demontaj ve ayar

Short-URL
www.blum.com/a170

Ahşap kapaklar, geniş ve dar alüminyum çerçeveler – TIP-ON

Web kodu – ürün konfigüratörüne girin veya tıklayın: DQHS7Y



- Gövde yüksekliği KH: 205–600 mm arası
- 1800 mm' ye kadar gövde genişliği KB
- Kademesiz durdurma ile dengeli hareket konforu
- Aletsiz montaj
- Güç ünitesi ve ön bağlantı elemanı için sabit pozisyon
- 3 boyutlu kapak ayarı
- Güç ünitesi için kolay kademesiz ayar
- Entegre güvenlik çözümü
- Entegre hareket açısı sınırlayıcı
- **TIP-ON** – mekanik açma desteği
- Delmeli veya adaptör plaka kombinasyonlu

Güç faktörü LF

Gövde yüksekliği KH (mm) x kapak ağırlığı FG, çift kulp ağırlığı dahil (kg)

Kesişen alanlarda daha kuvvetli olan güç ünitesini öneriyoruz!

Güç ünitelerinin alt ve üst aralıklarında bir deneme yapılması önerilir!

Sipariş bilgileri

■ **TIP-ON**

1 ■ Güç ünitesi seti – TIP-ON

Hazır sistem vidaları ile bağlantı



Güç faktörü LF	Hareket açısı OW[1]	Ürün nr.
420–1610	75°–107°	22K2310T
930–2800		22K2510T
1730–5200	75°–100°	22K2710T
3200–9000		22K2910T

İçindekiler:

1	2 x	Güç ünitesi, simetrik Sistem vidaları dahil, hazır

Uyarı

İki güç ünitesi için maksimum 18 kg kapak ağırlığı FG!

[1] Kademesiz ayarlama imkanı

1 ■ Güç ünitesi seti – TIP-ON

Pozisyon bulmalı sunta vidaları ile bağlantı



Güç faktörü LF	Hareket açısı OW[1]	Ürün nr.
420–1610	75°–107°	22K2300T
930–2800		22K2500T
1730–5200	75°–100°	22K2700T
3200–9000		22K2900T

İçindekiler:

1	2 x	Güç ünitesi, simetrik Pozisyon bulma dahil
–	8 x	Sunta vidası Ø 4 x 35 mm

Uyarı

İki güç ünitesi için maksimum 18 kg kapak ağırlığı FG!

[1] Kademesiz ayarlama imkanı

3 ■ Koruma kapağı seti

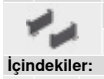

Renk	Malzeme	Ürün nr.
SW | HGR | TGR	Plastik	22K8000

İçindekiler:

–	1 x	Koruma kapağı, sol
3b	1 x	Koruma kapağı, sağ
3c	2 x	Branding ögesi, Blum logosu ile kabartmalı IN-G

4 ■ Kapak bağlantı seti



Uygulama	Bağlantı şekli	Ürün nr.
Ahşap kapaklar ve geniş alüminyum çerçeveler [1]	Vidalı	20S4200
Dar alüminyum çerçeveler [2]		20S4200A

[1] Ahşap kapaklar için her bir tarafta 4 adet sunta vidası (609.1x00) kullanılır
Geniş alüminyum çerçeveler için 4 adet gömme başlı sac vidası (608.085) kullanılır

[2] 8 x gömme başlı sac vidası dahil – 660.0950

4 ■ Kapak bağlantı elemanı



Uygulama	Bağlantı şekli		Ürün nr.
İnce kapaklar	**EXPANDO T**	2 x	20S42T1

EXPANDO T ince kapaklar için uygundur – bakın: Sayfa dizini

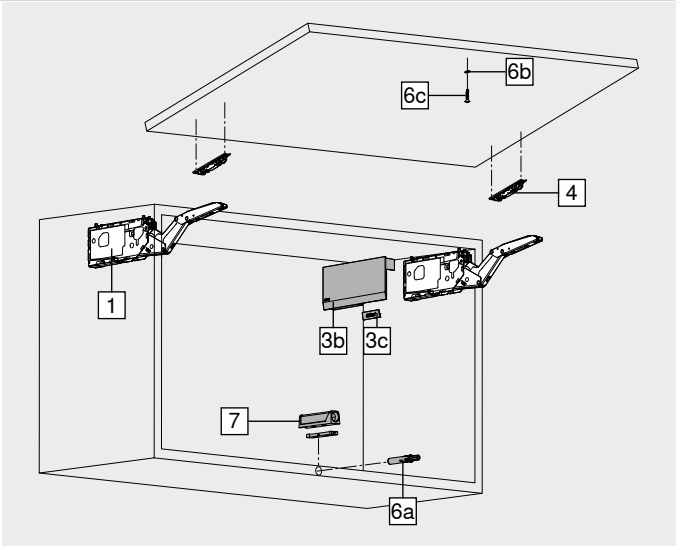

6 ■ TIP-ON 956. – mıknatıslı kısa versiyon



Gövde yüksekliği KH (mm)	Renk	Ürün nr.
600'e kadar	SW | R7036 | CS	956.1004

İçindekiler:

6a	1 x	**TIP-ON 956.** – mıknatıslı kısa versiyon
6b	1 x	Vidalı karşılık
6c	1 x	Yapıştırmalı karşılık Toz boyalı, bal mumlu veya yağlı yüzeyler için uygun değildir
–	1 x	Sunta vidası Ø 3.5 x 15 mm, ürün nr. 609.1500

Aksesuar

7 ■ Adaptör plaka



Uygulama	Renk	Ürün nr.
Düz adaptör plaka – kısa versiyon	SW | R7036 | CS	956.1201
Haç tipi adaptör plaka – uzun versiyon	R7036	956A1501

Renk		Renk	
CS	Karbon siyahı	SW	İpek beyazı
HGR	Açık gri	TGR	Koyu gri
IN-G	Inmold mat paslanmaz çelik		
R7036	RAL 7036 platin gri		

Ahşap kapaklar, geniş ve dar alüminyum çerçeveler – TIP-ON

Web kodu – ürün konfigüratörüne girin veya tıklayın: DQHS7Y

Planlama

Delme pozisyonu – sistem vidaları

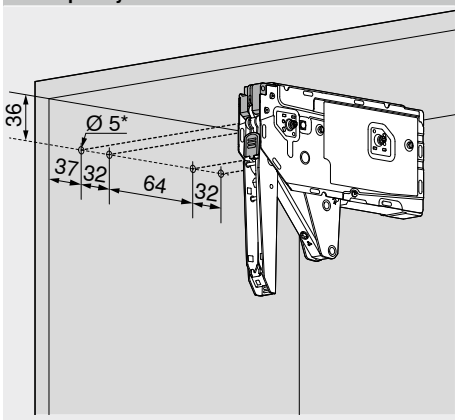

* Delik derinliği 11.5 mm

Delme pozisyonu – sunta vidalar

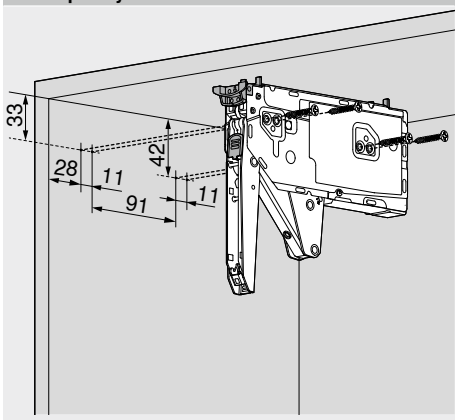

4 x sunta vidası Ø 4 x 35 mm

Yer ihtiyacı

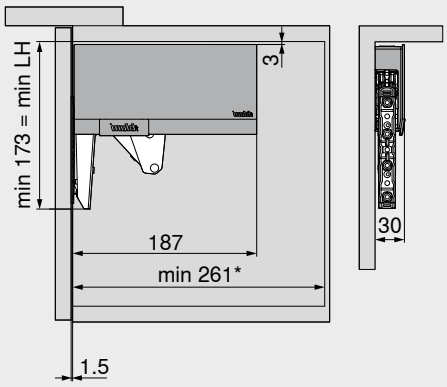

LH Gövde iç yüksekliği
* Görünen dolap asma elemanı ile minimum 261 mm

Yer ihtiyacı – taç | yanak

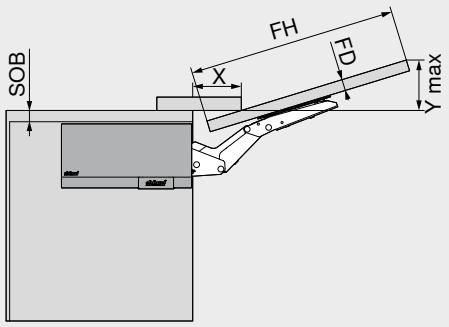

Yer ihtiyacı (mm)
Maksimum hareket açısında
Y = FH x 0.29 + FD – SOB

FD (mm)	16	19	22	26	28	–
X (mm)	68	57	47	33	27	–

FD Kapak kalınlığı
FH Kapak yüksekliği
SOB Gövde üst plaka kalınlığı

Minimum fuga MF

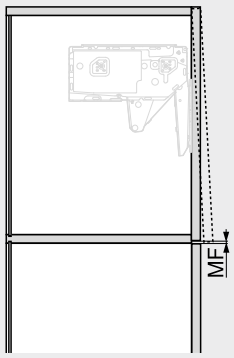

MF Minimum fuga
2 mm

Dar alüminyum çerçeveler

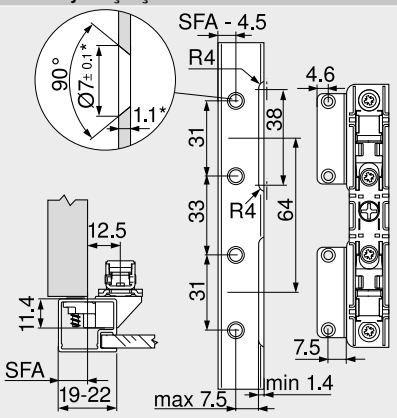

Çerçeve freze genişliğinin 19 mm olması halinde yan kapak binisi SFA 11–18 mm olabilir
* Malzeme kalınlığının değişmesi durumunda uygulama ölçüleri yeniden hesaplanmalıdır

Kapak uygulaması – ahşap kapaklar ve geniş alüminyum çerçeveler

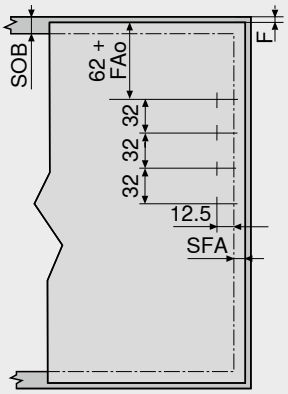

Ahşap kapaklar için 4 sunta vidası (609.1x00) kullanılır
Geniş aluminyum çerçeveler için 4 havşalı – sac vidası (660.0950) kullanılır

F Fuga
FAo Üst kapak binisi
Maks. 25.4 mm
SFA Yan kapak binisi
SOB Gövde üst plaka kalınlığı

Kapak uygulaması – dar alüminyum çerçeveler

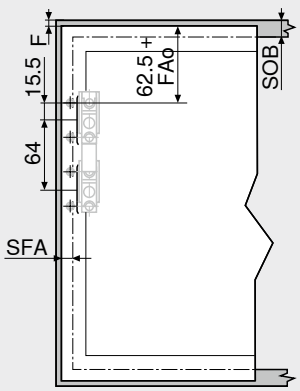

F Fuga
FAo Üst kapak binisi
Maks. 25.4 mm
SFA Yan kapak binisi
SOB Gövde üst plaka kalınlığı

Sayfa dizini

Özet	45
TIP-ON 956x	52
Planlama – pozisyon bulma – sunta vidalar	48
İnce kapaklar için bağlantı sistemi – **EXPANDO T**	596
Montaj önerisi ve sorumluluk muafiyeti – **EXPANDO T**	597
Blum servisleri	602
Diğer teknik bilgiler	708

AVENTOS HK top

Short-URL
www.blum.com/i014

Montaj, demontaj ve ayar

Short-URL
www.blum.com/a170

TIP-ON 956. – mıknatıslı kısa versiyon



- Yüksekliği 600 mm‘ ye kadar olan kalkar kapaklar için
- Delmeli veya adaptör plaka kombinasyonlu
- Çıkış mesafesi yak. 17 mm
- Malzeme: plastik

Sipariş bilgileri

Renk	TIP-ON yayı	Ürün nr.
SW | R7036 | CS	Standart yay	956.1004

İçindekiler:

1 x	**TIP-ON 956.** – mıknatıslı kısa versiyon
1 x	Vidalı karşılık
1 x	Yapıştırmalı karşılık Toz boyalı, bal mumlu veya yağlı yüzeyler için uygun değildir
1 x	Sunta vidası Ø 3.5 x 15 mm, ürün nr. 609.1500

Renk

CS	Karbon siyahı
R7036	RAL 7036 platin gri
SW	İpek beyazı

Planlama

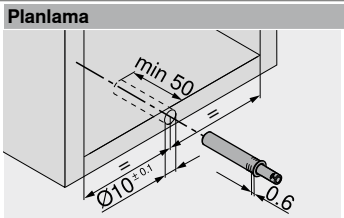

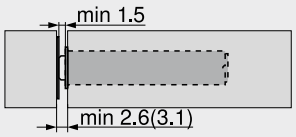

() Vidalı karşılık

Vidalı karşılık

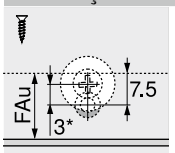

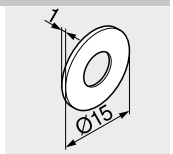

FAu Alt kapak binisi
* 3 mm kaydırılarak montaj

Yapıştırmalı karşılık

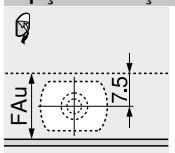

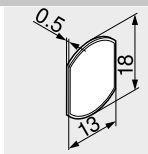

FAu Alt kapak binisi

Sayfa dizini

Özet	45

Uygulama

BLUMOTION | **TIP-ON** delik kalıbı	676
Karşılık pozisyonlandırma kalıbı	698
EASYSTICK için **MINIPRESS top**	622
MINIPRESS top	626

Montaj, demontaj ve ayar

Short-URL
www.blum.com/a170

Düz adaptör plaka – kısa versiyon – 20/17



- Ø 3.5 veya Ø 4 mm sunta vidası ile montaj
- Sistem vidaları ile alternatif montaj
- **TIP-ON** ilave sipariş edilmelidir

Sipariş bilgileri

Renk	Malzeme	Ürün nr.
SW | R7036 | CS	Plastik	956.1201

Renk

CS	Karbon siyahı
R7036	RAL 7036 platin gri
SW	İpek beyazı

Planlama

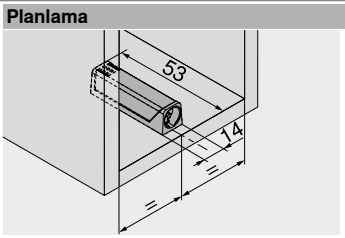

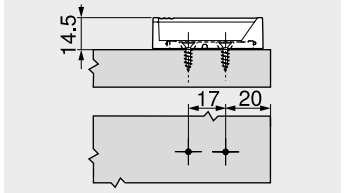

Kapak aralığı

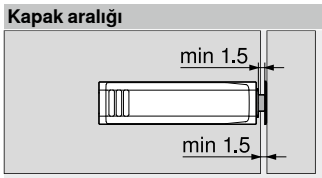

Karşılık

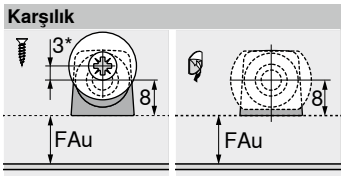

FAu	Alt kapak binisi
*	3 mm kaydırılarak montaj

Haç tipi adaptör plaka – uzun versiyon – 37/32



- Ø 3.5 veya Ø 4 mm sunta vidası ile montaj
- Sistem vidaları ile alternatif montaj
- **TIP-ON** ilave sipariş edilmelidir

Sipariş bilgileri

Renk	Malzeme	Ürün nr.
R7036	Plastik	956A1501

Planlama

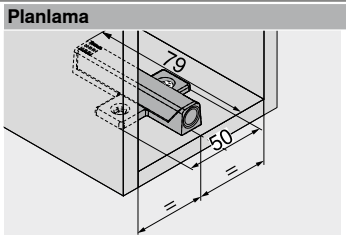

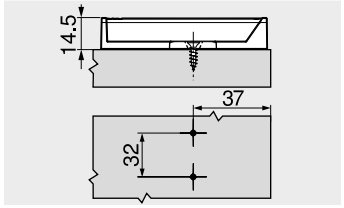

Kapak aralığı



Karşılık

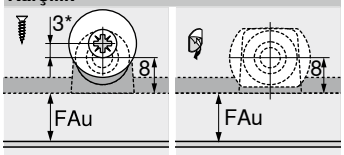

FAu	Alt kapak binisi
*	3 mm kaydırılarak montaj

Sayfa dizini

Özet	45

Uygulama

Lama gönye ment. şablonu	674
Menteşe tabanları delik kalıbı	675
Karşılık pozisyonlandırma kalıbı	698
EASYSTICK için **MINIPRESS top**	622
MINIPRESS top	626
MINIPRESS P	630

Montaj, demontaj ve ayar

Short-URL

www.blum.com/a170

Küçük kalkar kapaklar için aksesuar



AVENTOS HK-S erzak dolabı veya buzdolabı v.b. üstünde bulunan küçük kalkar kapaklara çok uygundur. Küçük yapısı sayesinde **AVENTOS HK-S** küçük gövdelerle uyumludur.

- Küçük kalkar kapaklar için özel
- Maksimum 600 mm gövde yüksekliği KH
- **BLUMOTION** – frenleme sayesinde yumuşak ve sessiz kapama
- Açılırken her pozisyonda durma
- Gövde içine rahat erişim
- Taçlı veya yanaklı üst dolaplara uygun
- Sade program, çok çeşitli uygulama
- Kolay montaj ve ayar
- Geniş kapaklarda da stabil
- Hiçbir parça çıkıntı yapmaz
- **TIP-ON** – mekanik açma desteği
- Düşük çalıştırma kuvveti
- Menteşe gerektirmez

Hareket konforu ve tasarım seçenekleri



Küçük kalkar kapak istenen her pozisyonda duruyor. Böylelikle, kapatırken kapağa kolay erişiliyor.



AVENTOS HK-S geliştirilirken taçlı ve yanaklı gövdeler de dikkate alınmıştır.



Kulpsuz kapaklar **TIP-ON** ile kolay açılır; hafifçe bastırmak yeterlidir.



Koruma kapakları, ipek beyazı, açık gri ve koyu gri renklerinde temin edilebiliyor.

Sizi ve müşterilerinizi etkileyecek avantajlar



Hiçbir parça çıkıntı yapmaz
Kapalı kol ile teslimat: Mobilya üretiminde ve mutfak montajında bir avantaj.



CLIP mekanizması
Kapaklar için hızlı **CLIP** mekanizması ve kademesiz 3 boyutlu ayar imkanı, uygulamayı kolaylaştırır.



Kademesiz güç ünitesi ayarı
Güç ünitesi, tam olarak kapağın ağırlığına göre önden rahat ayarlanıyor.



Uyumlu oranlar
Küçük yapısı sayesinde **AVENTOS HK-S** küçük gövdelere uyum sağlar.

Uygulamalar	Web kodu	Sayfa
Standart | TIP-ON		
 Sembolik resim — Ahşap kapaklar, geniş ve dar alüminyum çerçeveler	DQDD6M	56
 **TIP-ON 956.** – mıknatıslı kısa versiyon		58
Aksesuar		
 Sembolik resim — Hareket açısı sınırlayıcısı		56
Adaptör plakalar		59
Vidalar		68
Punta matkabı		68
Tampon		68
Tornavida		69
Yıldız başlı uç		69
Montaj, demontaj ve ayar		
 Sembolik resim — **Montaj, demontaj ve ayar**		
Short-URL		
www.blum.com/a150		

Piktogramlar

- Sadece istek üzerine ürün
- Web kodu – ürün konfigüratörüne girin veya tıklayın

Ahşap kapaklar, geniş ve dar alüminyum çerçeveler

Web kodu – ürün konfigüratörüne girin veya tıklayın: DQDD6M



- Gövde yüksekliği düşük üst dolaplar, yüksek dolaplar ve buzdolabı üzeri için çok uygun
- Maksimum 600 mm gövde yüksekliği KH
- **BLUMOTION** – frenleme sayesinde yumuşak ve sessiz kapama
- Kademesiz durdurma ile dengeli hareket konforu
- Aletsiz montaj
- 3 boyutlu kapak ayarı
- Güç ünitesi için kolay kademesiz ayar
- **TIP-ON** – mekanik açma desteği

Güç faktörü LF

Gövde yüksekliği KH (mm) x kapak ağırlığı FG, çift kulp ağırlığı dahil (kg)

Kesişen alanlarda daha kuvvetli olan güç ünitesini öneriyoruz!

Güç ünitelerinin alt ve üst aralıklarında bir deneme yapılması önerilir!

Sipariş bilgileri

☐ Standart ■ TIP-ON

1 ☐ Güç ünitesi seti



Güç faktörü LF	Hareket açısı OW	Ürün nr.
220–500 [1]	107°	20K2B00.06
400–1000		20K2C00.06
960–2215		20K2E00.06

İçindekiler:

1a	2 x	Güç ünitesi, simetrik
1b	2 x	Koruma kapağı, sağ/sol SW | HGR | TGR
1c	2 x	Branding ögesi, Blum logosu ile kabartmalı IN-G
–	6 x	Sunta vidası Ø 4 x 35 mm

Uyarı

Üçüncü bir güç ünitesi kullanılıyorsa güç faktörü LF ağırlığı 50 % arttırılabilir

[1] Bir güç ünitesi yaysız donatılmıştır

1 ■ Güç ünitesi seti – TIP-ON



Güç faktörü LF	Hareket açısı OW	Ürün nr.
220–500 [1]	107°	20K2B00T06
400–1000		20K2C00T06
960–2215		20K2E00T06

İçindekiler:

1a	2 x	Güç ünitesi, simetrik
1b	2 x	Koruma kapağı, sağ/sol SW | HGR | TGR
1c	2 x	Branding ögesi, Blum logosu ile kabartmalı IN-G
–	6 x	Sunta vidası Ø 4 x 35 mm

Uyarı

Üçüncü bir güç ünitesi kullanılıyorsa güç faktörü LF ağırlığı 50 % arttırılabilir

[1] Bir güç ünitesi yaysız donatılmıştır

4 ☐■ Kapak bağlantı elemanı



Uygulama	Bağlantı şekli	Mesafe (mm)	Ürün nr.
Ahşap kapaklar ve geniş alüminyum çerçeveler [1]	Vidalı	0	2 x 175H3100
Ahşap kapak	EXPANDO		2 x 177H3100E
	Çakma		2 x 177H3100

Tüm çelik düz menteşe tabanları 0 mm mesafe ile mümkün

[1] Ahşap kapaklar için her bir tarafta 2 adet sunta vidası (609.1x00) kullanılır
Geniş alüminyum çerçeveler için 2 adet gömme başlı sac vidası (608.085) kullanılır

4 ☐■ Kapak bağlantı seti



Uygulama	Bağlantı şekli	Mesafe (mm)	Ürün nr.
Dar alüminyum çerçeveler	Vidalı	0	20K4A00A02

İçindekiler:

4	2 x	Kapak bağlantı elemanı
–	4 x	Gömme başlı sac vidası – Ø 3.5 mm

6 ■ TIP-ON 956. – mıknatıslı kısa versiyon



Gövde yüksekliği KH (mm)	Renk	Ürün nr.
600'e kadar	SW | R7036 | CS	956.1004

İçindekiler:

6a	1 x	**TIP-ON 956.** – mıknatıslı kısa versiyon
6b	1 x	Vidalı karşılık
6c	1 x	Yapıştırmalı karşılık Toz boyalı, bal mumlu veya yağlı yüzeyler için uygun değildir
–	1 x	Sunta vidası Ø 3.5 x 15 mm, ürün nr. 609.1500

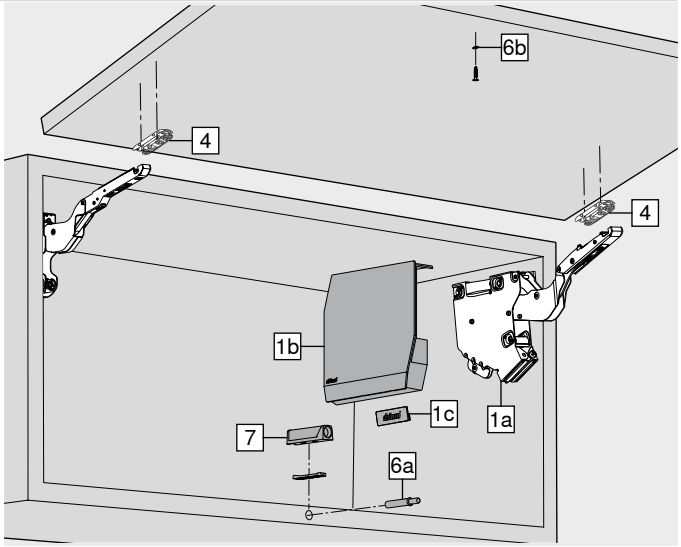

Aksesuar

– ☐■ Hareket açısı sınırlayıcısı



Hareket açısı OW	Renk	Ürün nr.
100°	TGR	20K7A41
75°	R7037	20K7A11

7 ■ Adaptör plaka



Uygulama	Renk	Ürün nr.
Düz adaptör plaka – kısa versiyon	SW | R7036 | CS	956.1201
Haç tipi adaptör plaka – uzun versiyon	R7036	956A1501

Renk		Renk	
CS	Karbon siyahı	R7037	RAL 7037 toz grisi
HGR	Açık gri	SW	İpek beyazı
IN-G	Inmold mat paslanmaz çelik	TGR	Koyu gri
R7036	RAL 7036 platin gri		

Ahşap kapaklar, geniş ve dar alüminyum çerçeveler

Web kodu – ürün konfigüratörüne girin veya tıklayın: DQDD6M

Planlama

Geçmeli pim pozisyonu

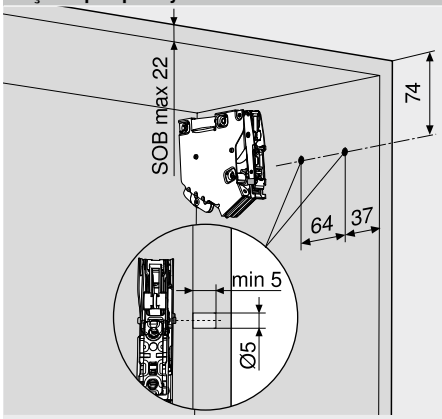

SOB Gövde üst plaka kalınlığı

Bağlantı pozisyonu

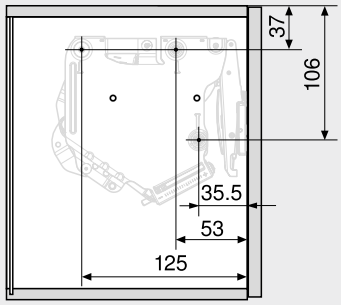

3 x sunta vidası Ø 4 x 35 mm

Yer ihtiyacı

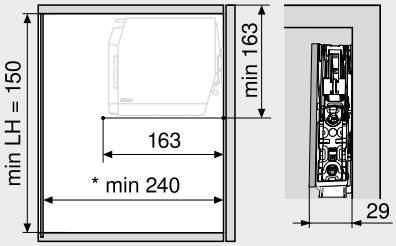

LH Gövde iç yüksekliği
* Görünen dolap asma elemanı ile minimum 240 mm

Kapak uygulaması – ahşap kapaklar ve geniş alüminyum çerçeveler

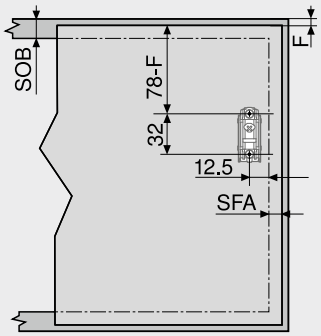

Ahşap kapaklar için 2 sunta vidası (609.1x00) kullanılır
Geniş aluminyum çerçeveler için 2 havşalı – sac vidası (660.0950) kullanılır
F Fuga
SFA Yan kapak binisi
SOB Gövde üst plaka kalınlığı

Kapak uygulaması – dar alüminyum çerçeveler

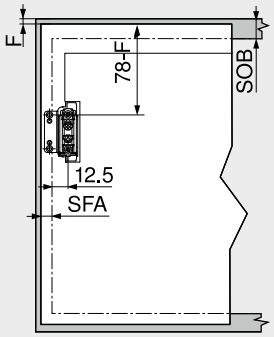

F Fuga
SFA Yan kapak binisi
SOB Gövde üst plaka kalınlığı

Dar alüminyum çerçeveler

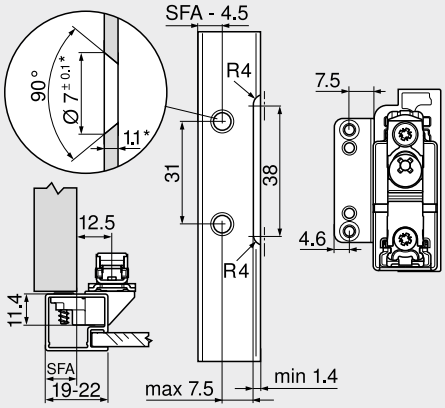

Çerçeve freze genişliğinin 19 mm olması halinde yan kapak binisi SFA 11–18 mm olabilir
* Malzeme kalınlığının değişmesi durumunda uygulama ölçüleri yeniden hesaplanmalıdır

Yer ihtiyacı – taç | yanak

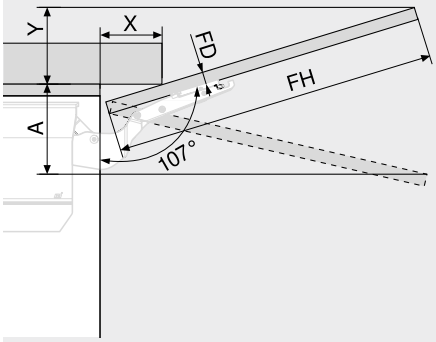

Hareket açısı sınırlayıcısı				Yer ihtiyacı (mm)		
Olmaksızın				Y = FH x 0.29 – 15 + FD		
100°				Y = FH x 0.17 – 15 + FD		
75°				A = FH x 0.26 + 15 – FD		
FD (mm)	16	19	22	26	–	–
X (mm)	70	59	49	35	–	–

FD Kapak kalınlığı
FH Kapak yüksekliği

Minimum fuga MF

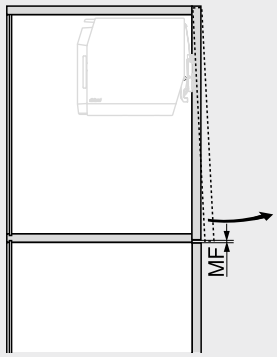

MF Minimum fuga
2 mm

Sayfa dizini

Özet	45
Aksesuar	68
Blum servisleri	602
Kulpsuz kapak ağırlığı FG (kg)	716
Diğer teknik bilgiler	708
Montaj, demontaj ve ayar	

Short-URL
www.blum.com/a150

TIP-ON 956. – mıknatıslı kısa versiyon



- Yüksekliği 600 mm‘ ye kadar olan kalkar kapaklar için
- Delmeli veya adaptör plaka kombinasyonlu
- Çıkış mesafesi yak. 17 mm
- Malzeme: plastik

Sipariş bilgileri

Renk	TIP-ON yayı	Ürün nr.
SW | R7036 | CS	Standart yay	956.1004

İçindekiler:

1 x	**TIP-ON 956.** – mıknatıslı kısa versiyon
1 x	Vidalı karşılık
1 x	Yapıştırmalı karşılık Toz boyalı, bal mumlu veya yağlı yüzeyler için uygun değildir
1 x	Sunta vidası Ø 3.5 x 15 mm, ürün nr. 609.1500

Renk

CS	Karbon siyahı
R7036	RAL 7036 platin gri
SW	İpek beyazı

Planlama

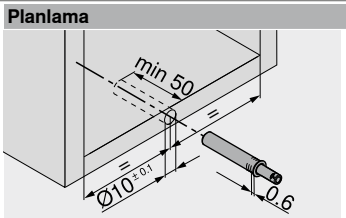

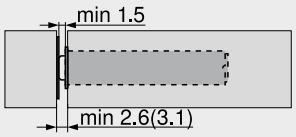

() Vidalı karşılık

Vidalı karşılık

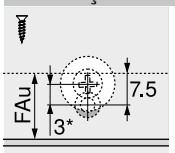

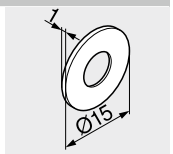

FAu Alt kapak binisi
* 3 mm kaydırılarak montaj

Yapıştırmalı karşılık

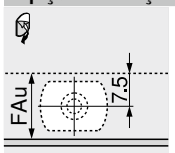

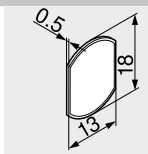

FAu Alt kapak binisi

Sayfa dizini

Özet	45

Uygulama

BLUMOTION | **TIP-ON** delik kalıbı	676
Karşılık pozisyonlandırma kalıbı	698
EASYSTICK için **MINIPRESS top**	622
MINIPRESS top	626

Montaj, demontaj ve ayar

Short-URL
www.blum.com/a150

Düz adaptör plaka – kısa versiyon – 20/17



- Ø 3.5 veya Ø 4 mm sunta vidası ile montaj
- Sistem vidaları ile alternatif montaj
- **TIP-ON** ilave sipariş edilmelidir

Sipariş bilgileri

Renk	Malzeme	Ürün nr.
SW | R7036 | CS	Plastik	956.1201

Renk

CS	Karbon siyahı
R7036	RAL 7036 platin gri
SW	İpek beyazı

Planlama

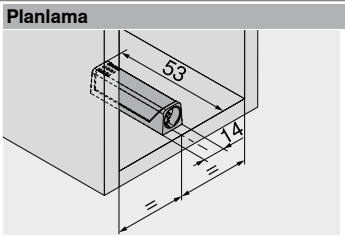

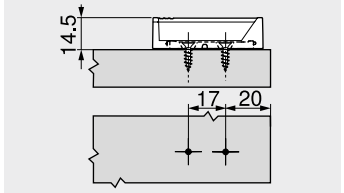

Kapak aralığı

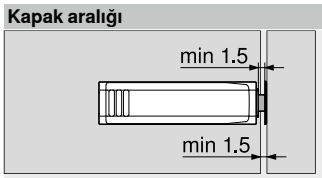

Karşılık

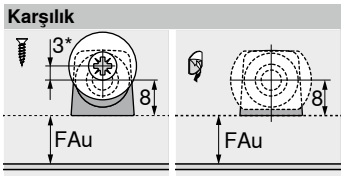

FAu	Alt kapak binisi
*	3 mm kaydırılarak montaj

Haç tipi adaptör plaka – uzun versiyon – 37/32



- Ø 3.5 veya Ø 4 mm sunta vidası ile montaj
- Sistem vidaları ile alternatif montaj
- **TIP-ON** ilave sipariş edilmelidir

Sipariş bilgileri

Renk	Malzeme	Ürün nr.
R7036	Plastik	956A1501

Planlama

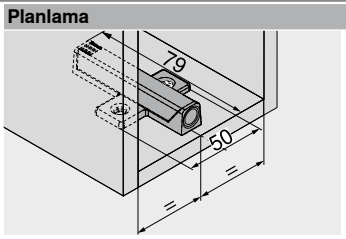

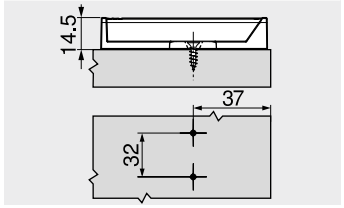

Kapak aralığı



Karşılık

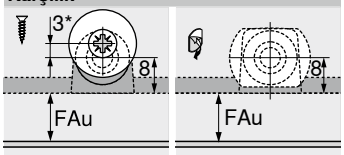

FAu	Alt kapak binisi
*	3 mm kaydırılarak montaj

Sayfa dizini

Özet	45

Uygulama

Lama gönye ment. şablonu	674
Menteşe tabanları delik kalıbı	675
Karşılık pozisyonlandırma kalıbı	698
EASYSTICK için **MINIPRESS top**	622
MINIPRESS top	626
MINIPRESS P	630

Montaj, demontaj ve ayar

Short-URL

www.blum.com/a150

Küçük kalkar kapaklar için aksesuar



AVENTOS HK-XS, ince yapısı sayesinde yüksek ve küçük üst dolaplara büyük tasarım özgürlüğü sağlar. Bu sayede, az bir iç derinliğe sahip gövdeler de konforlu donatılır.

- Yüksek ve küçük üst dolaplar için özel
- Az bir iç derinliğe sahip gövdeler için de uygun
- Gövde yüksekliği KH: 240–600 mm arası
- Gövde iç derinliği LT minimum 125 mm
- Simetrik güç ünitesi, tek veya çift taraflı kullanım imkanı
- **BLUMOTION** – frenleme sayesinde yumuşak ve sessiz kapama
- Açılırken her pozisyonda durma
- Gövde içine rahat erişim
- Sade program, çok çeşitli uygulama
- Kolay montaj ve ayar
- **TIP-ON** – mekanik açma desteği

Açma ve kapama – kolay ve konforlu





AVENTOS HK-XS, “olağan” **AVENTOS** hareket konforu ile etkiler. **CLIP top BLUMOTION** menteşeler ile kombine edildiğinde yumuşak ve sessiz kapanır. Kademesiz durdurma, kapağın istenen her pozisyonda durmasını sağlar.



Çok çeşitli imkanlar
Düşük montaj derinliği sayesinde **AVENTOS HK-XS** ile, örneğin dav-lumbaz üstündeki alandan optimal faydalanılır.



Geniş kalkar kapaklar
Güç ünitesi çift taraflı kullanıldığında daha büyük, daha ağır kapaklar da uygulanabilir.

Sizi ve müşterilerinizi etkileyecek avantajlar



Frenli kapama
CLIP top BLUMOTION menteşe ile **AVENTOS HK-XS** her zaman yumuşak ve sessiz kapanır.



CLIP mekanizması
CLIP mekanizması ile güç ünitesi-nin montajı aletsiz yapılır.



Kademesiz güç ünitesi ayarı
Kademesiz ayar, ayar vidası üzerinde ön taraftan yapılır.

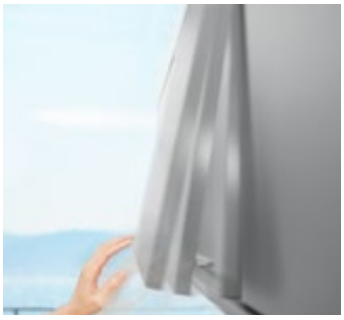

Kulpsuz kalkar kapaklar
Kapağa hafifçe dokunmak,**TIP-ON** sayesinde kalkar kapağı açmak için yeterlidir; rahatça yukarı hareket eder.

Uygulamalar	Web kodu	Sayfa
Standart | TIP-ON		
 Sembolik resim Ahşap kapaklar, geniş ve dar alüminyum çerçeveler	DQDDVY	62
 **TIP-ON 956.** – mıknatıslı kısa versiyon		66
Aksesuar		
 Sembolik resim		
Hareket açısı sınırlayıcısı		63
Adaptör plakalar		67
Vidalar		68
Punta matkabı		68
Tampon		68
Tornavida		69
Yıldız başlı uç		69
Montaj, demontaj ve ayar		
 Sembolik resim **Montaj, demontaj ve ayar** Short-URL www.blum.com/a160		

Piktogramlar

Sadece istek üzerine ürün	
Web kodu – ürün konfigüratörüne girin veya tıklayın	

Ahşap kapaklar, geniş ve dar alüminyum çerçeveler



- Gövde yüksekliği düşük üst dolaplar, yüksek dolaplar ve buzdolabı üzeri için çok uygun
- Gövde yüksekliği KH: 240–600 mm arası
- Gövde iç derinliği LT minimum 125 mm
- Özel bir delik pozisyonu ile 100 mm gövde iç derinliği LT mümkün
- **CLIP top BLUMOTION** menteşeler ile kombinasyon sayesinde sessiz ve yumuşak kapanma
- Yaysız **CLIP top** menteşeler ile kulpsuz kalkar kapaklar için **TIP-ON**
- Kademesiz durdurma ile dengeli hareket konforu
- Güç ünitesi için kolay kademesiz ayar

Web kodu – ürün konfigüratörüne girin veya tıklayın DQDDVY

Güç faktörü LF
Gövde yüksekliği KH (mm) x kapak ağırlığı FG, çift kulp ağırlığı dahil (kg)
Kesişen alanlarda daha kuvvetli olan güç ünitesini öneriyoruz!
Güç ünitelerinin alt ve üst aralıklarında bir deneme yapılması önerilir!

Sipariş bilgileri

☐ Standart ■ TIP-ON

1 ☐ Güç ünitesi, simetrik



Güç faktörü LF	Hareket açısı OW	Ürün nr.
200–1000	105° [1]	20K1101
500–1500		20K1301
800–1800		20K1501

Uyarı
Çift taraflı kullanımda güç faktörü (LF) ikiye katlanır
[1] Hareket açısı daha küçük menteşelerde, açıyı menteşe sınırlar

1 ■ Güç ünitesi, simetrik – TIP-ON



Güç faktörü LF	Hareket açısı OW	Ürün nr.
180–800	105° [1]	20K1101T
500–1200		20K1301T
800–1600		20K1501T

Uyarı
Çift taraflı kullanımda güç faktörü (LF) ikiye katlanır
[1] Hareket açısı daha küçük menteşelerde, açıyı menteşe sınırlar

2 ☐■ Gövde bağlantısı



Bağlantı şekli	Ürün nr.
Vidalı	20K5101
EXPANDO	20K51E1

4 ☐■ Kapak bağlantı elemanı



Uygulama	Bağlantı şekli	Ürün nr.
Ahşap kapaklar ve geniş alüminyum çerçeveler [1]	Vidalı	20K4101
Ahşap kapak	EXPANDO	20K41E1
Dar alüminyum çerçeveler	Vidalı	20K4101A

[1] Ahşap kapaklar için her bir tarafta 2 adet sunta vidası (609.1x00) kullanılır
Geniş alüminyum çerçeveler için 2 adet gömme başlı sac vidası (608.085) kullanılır

6 ■ TIP-ON 956. – mıknatıslı kısa versiyon



Gövde yüksekliği KH (mm)	Renk	Ürün nr.
600'e kadar	SW | R7036 | CS	956.1004

İçindekiler:

6a	1 x	**TIP-ON 956.** – mıknatıslı kısa versiyon
6b	1 x	Vidalı karşılık
6c	1 x	Yapıştırmalı karşılık Toz boyalı, bal mumlu veya yağlı yüzeyler için uygun değildir
–	1 x	Sunta vidası Ø 3.5 x 15 mm, ürün nr. 609.1500

10 ☐ CLIP top BLUMOTION 110° menteşe

Öneri



Tas	Yay	Ürün nr.
INSERTA	Yaylı	71B3590
Vidalı [1]		71B3550

3 menteşe, 900 mm gövde genişliğinden KB veya 1800 güç faktöründen LF itibaren
4 menteşe, 1200 mm gövde genişliğinden KB veya 2700 güç faktöründen LF itibaren

Alternatif
CLIP top BLUMOTION menteşeler: 107°, profil kapak, 95° alüminyum çerçeve menteşesi veya **CLIP top** menteşe: **BLUMOTION 973A** ile kombine 107°, profil kapak, 95° alüminyum çerçeve menteşesi – takmalı veya **CLIP** menteşe: 100°
[1] Ahşap kapaklar için sunta vidaları (609.1x00) kullanılır
Geniş aluminyum çerçeveler için havşalı – sac vidaları (660.0950) kullanılır

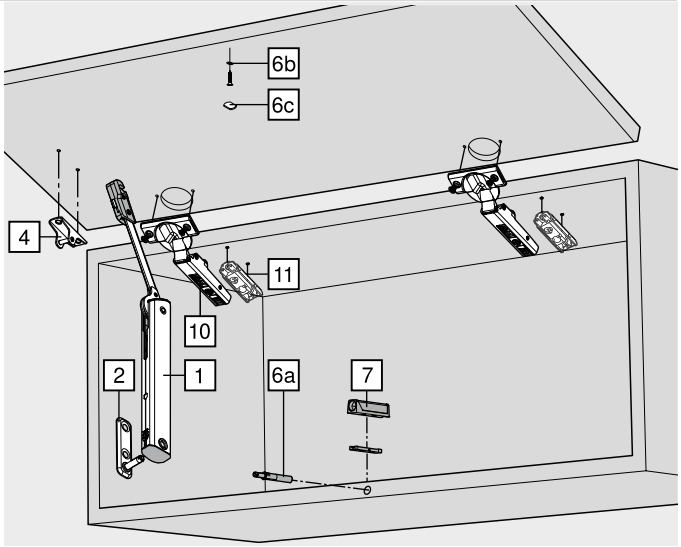

10 ■ CLIP top 110° menteşe

Öneri



Tas	Yay	Ürün nr.
INSERTA	Yaysız	70T3590.TL
Vidalı [1]		70T3550.TL

3 menteşe, 900 mm gövde genişliğinden KB veya 1800 güç faktöründen LF itibaren
4 menteşe, 1200 mm gövde genişliğinden KB veya 2700 güç faktöründen LF itibaren

Alternatif
CLIP top menteşe: 107°, profil kapak, 95° alüminyum çerçeve menteşesi veya **CLIP** 100° (yaysız menteşe)
[1] Ahşap kapaklar için sunta vidaları (609.1x00) kullanılır
Geniş aluminyum çerçeveler için havşalı – sac vidaları (660.0950) kullanılır

11 ☐■ Menteşe tabanı

Öneri



Bağlantı şekli	Mesafe (mm)	Ürün nr.
Vidalı [1]	0	175H3100
EXPANDO		177H3100E

Standart menteşe tabanı; mesafe, üst fugadan F bağımsız
[1] Ahşap kapaklar için sunta vidaları (609.1x00) kullanılır
Geniş aluminyum çerçeveler için havşalı – sac vidaları (660.0950) kullanılır

Renk		Renk	
CS	Karbon siyahı	SW	İpek beyazı
HGR	Açık gri	SZ	Siyah
R7036	RAL 7036 platin gri		

Ahşap kapaklar, geniş ve dar alüminyum çerçeveler

Web kodu – ürün konfigüratörüne girin veya tıklayın: DQDDVY

Sipariş bilgileri

Aksesuar

– Hareket açısı sınırlayıcısı



Hareket açısı OW	Renk	Ürün nr.
86°	SZ	70T3553

CLIP top BLUMOTION 110° | **CLIP top** 110° menteşe için

7 Adaptör plaka



Uygulama	Renk	Ürün nr.
Düz adaptör plaka – kısa versiyon	SW | R7036 | CS	956.1201
Haç tipi adaptör plaka – uzun versiyon	R7036	956A1501

Sayfa dizini

Özet	61	**Montaj, demontaj ve ayar**	
Menteşe tabanları	150		
Planlama	64		
Aksesuar	68	**Short-URL**	
Blum servisleri	602	**www.blum.com/a160**	
Kulpsuz kapak ağırlığı FG (kg)	716		
Diğer teknik bilgiler	708		

Ahşap kapaklar, geniş ve dar alüminyum çerçeveler

Web kodu – ürün konfigüratörüne girin veya tıklayın: DQDDVY

Planlama

Delme pozisyonu

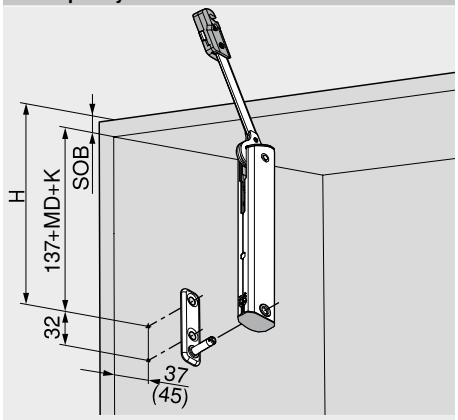

H = 137 + MD + K + SOB

K	Deve boynu menteşe
	Düz menteşe kolu – 0 mm
	Yarım deve boynu menteşe kolu – 9.5 mm
	Tam deve boynu menteşe kolu – 18 mm
MD	Menteşe tabanı yükseklik mesafe
SOB	Gövde üst plaka kalınlığı
()	Gövde iç derinliği LT 100 mm

Yer ihtiyacı

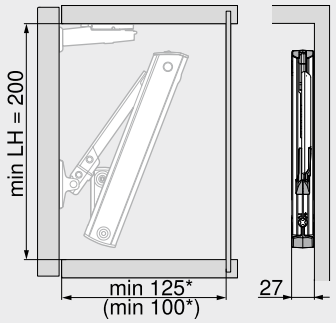

LH	Gövde iç yüksekliği
*	Görünen dolap asma elemanı ile minimum 200 mm
()	Gövde iç derinliği LT 100 mm

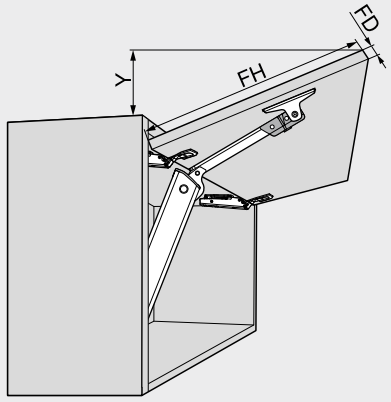

Y = (FH – X) x 0.3

CLIP top BLUMOTION 110° menteşe				
Kapak kalınlığı FD (mm)	16	19	22	24
X (mm)	45	34	23	15

FH Kapak yüksekliği

Kapak uygulaması – ahşap kapaklar ve geniş alüminyum çerçeveler

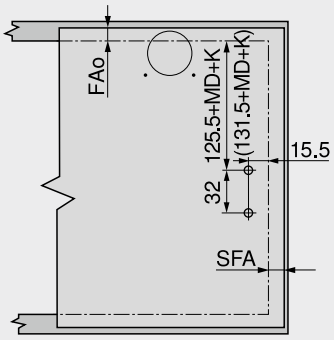

Ahşap kapaklar için 2 sunta vidası (609.1x00) kullanılır
Geniş aluminyum çerçeveler için 2 havşalı – sac vidası (660.0950) kullanılır

FAo	Üst kapak binisi
SFA	Yan kapak binisi
K	Deve boynu menteşe
	Düz menteşe kolu – 0 mm
	Yarım deve boynu menteşe kolu – 9.5 mm
	Tam deve boynu menteşe kolu – 18 mm
MD	Menteşe tabanı yükseklik mesafe
()	Gövde iç derinliği LT 100 mm

Kapak uygulaması – dar alüminyum çerçeveler

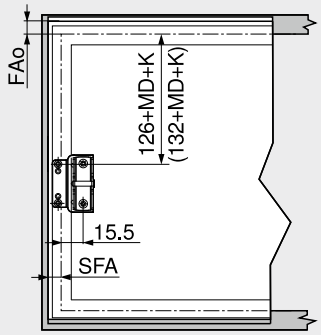

FAo	Üst kapak binisi
SFA	Yan kapak binisi
K	Deve boynu menteşe
	Düz menteşe kolu – 0 mm
	Yarım deve boynu menteşe kolu – 9.5 mm
	Tam deve boynu menteşe kolu – 18 mm
MD	Menteşe tabanı yükseklik mesafe
()	Gövde iç derinliği LT 100 mm

Dar alüminyum çerçeveler

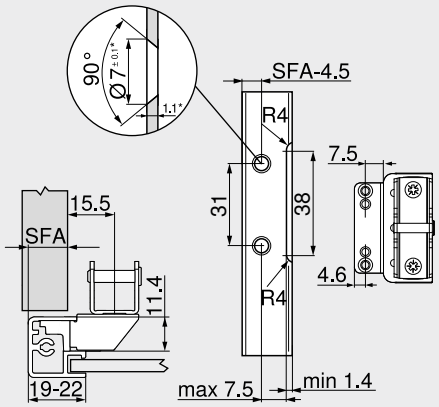

Çerçeve freze genişliğinin 19 mm olması halinde yan kapak binisi SFA 11–18 mm olabilir

*	Malzeme kalınlığının değişmesi durumunda uygulama ölçüleri yeniden hesaplanmalıdır

Yer ihtiyacı – taç | yanak

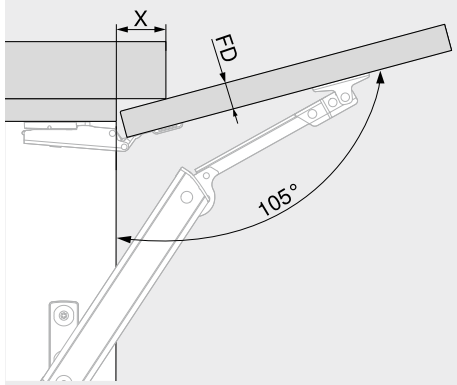

CLIP top BLUMOTION 110° menteşe				
Kapak kalınlığı FD (mm)	16	19	22	24
X (mm)	45	34	23	15

Minimum fuga MF

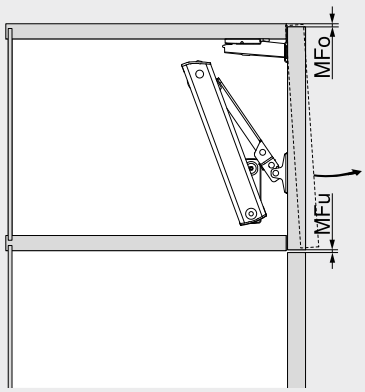

MFo	Minimum üst fuga
	Kullanılan menteşeye bağlı
MFu	Minimum alt fuga
	1.5 mm

Ahşap kapaklar, geniş ve dar alüminyum çerçeveler

Web kodu – ürün konfigüratörüne girin veya tıklayın: DQDDVY

Planlama

CLIP top BLUMOTION 110° | CLIP top 110°

Fabrika ayarında menteşe ölçüleri ve fuga hesabı (menteşe tabanı yükseklik mesafesi = 0 mm)

Tam hareket açısında kapak çıkıntısı

Köşe bini

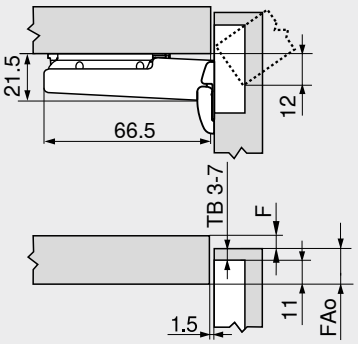

F	Fuga
FAo	Üst kapak binisi
TB	Tas delme mesafesi

Tas delme mesafesi TB

MD	Kapak binisi FA (mm)													
	5	6	7	8	9	10	11	12	13	14	15	16	17	18
0										3	4	5	6	7
3							3	4	5	6	7			
6				3	4	5	6	7						
9	3	4	5	6	7									

MD Menteşe tabanı yükseklik mesafe (mm)

Fabrika ayarında (R = 1 mm) yarı çaplı kapaklar için min. fuga F



Tas delme mesafesi TB (mm)	Kapak kalınlığı FD (mm)											
	16	18	19	20	21	22	23	24	25	26	28	30
3	0.5	0.8	1.0	1.2	1.5	1.8	2.2	2.7	3.5	4.3	△	△
4	0.5	0.8	1.0	1.2	1.4	1.7	2.0	2.5	3.1	3.8	△	△
5	0.5	0.8	0.9	1.2	1.4	1.7	2.0	2.4	2.9	3.4	△	△
6	0.5	0.8	0.9	1.2	1.3	1.6	1.9	2.3	2.7	3.2	△	△
7	0.5	0.8	0.9	1.1	1.3	1.6	1.9	2.2	2.6	3.0	△	△
	+2 mm yükseklik ayarı için ilaveten											
	+0.2	+0.4	+0.4	+0.5	+0.5	+0.5	+0.5	+0.5	+0.5	+0.5		

△ Bir bini denemesi yapmanızı öneririz

Vidalı montaj

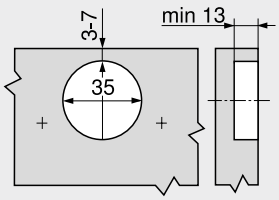

INSERTA montajı

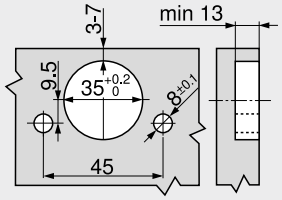

Tas ölçüleri

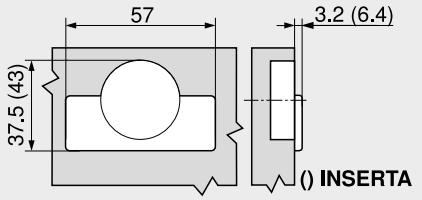

Sayfa dizini

Özet	61
Sipariş bilgileri	62
Blum servisleri	602
Diğer teknik bilgiler	708

Montaj, demontaj ve ayar

Short-URL
www.blum.com/a160

TIP-ON 956. – mıknatıslı kısa versiyon



- Yüksekliği 600 mm‘ ye kadar olan kalkar kapaklar için
- Yaysız Blum menteşeleri ile kullanım için
- Delmeli veya adaptör plaka kombinasyonlu
- Çıkış mesafesi yak. 17 mm
- Malzeme: plastik

Sipariş bilgileri

Renk	TIP-ON yayı	Ürün nr.
SW | R7036 | CS	Standart yay	956.1004

İçindekiler:

1 x	**TIP-ON 956.** – mıknatıslı kısa versiyon
1 x	Vidalı karşılık
1 x	Yapıştırmalı karşılık Toz boyalı, bal mumlu veya yağlı yüzeyler için uygun değildir
1 x	Sunta vidası Ø 3.5 x 15 mm, ürün nr. 609.1500

Renk

CS	Karbon siyahı
R7036	RAL 7036 platin gri
SW	İpek beyazı

Planlama

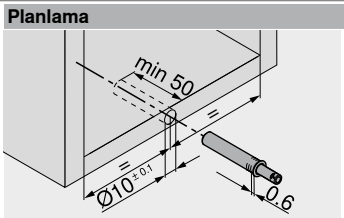

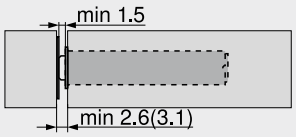

() Vidalı karşılık

Vidalı karşılık

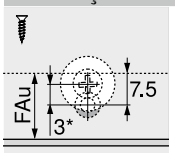

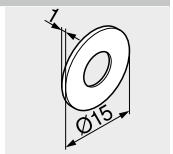

FAu Alt kapak binisi
* 3 mm kaydırılarak montaj

Yapıştırmalı karşılık

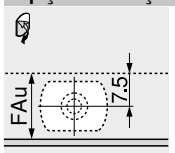

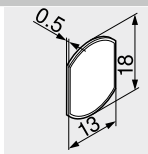

FAu Alt kapak binisi

Sayfa dizini

Özet	61

Uygulama

BLUMOTION | **TIP-ON** delik kalıbı	676
Karşılık pozisyonlandırma kalıbı	698
EASYSTICK için **MINIPRESS top**	622
MINIPRESS top	626

Montaj, demontaj ve ayar

Short-URL
www.blum.com/a160

Düz adaptör plaka – kısa versiyon – 20/17



- Ø 3.5 veya Ø 4 mm sunta vidası ile montaj
- Sistem vidaları ile alternatif montaj
- **TIP-ON** ilave sipariş edilmelidir

Sipariş bilgileri

Renk	Malzeme	Ürün nr.
SW | R7036 | CS	Plastik	956.1201

Renk

CS	Karbon siyahı
R7036	RAL 7036 platin gri
SW	İpek beyazı

Planlama

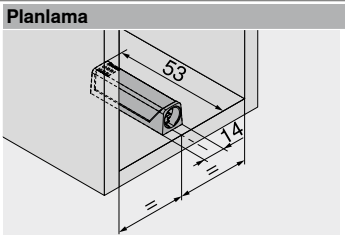

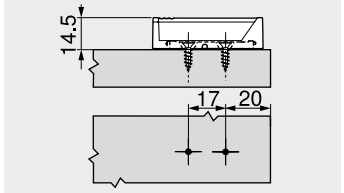

Kapak aralığı

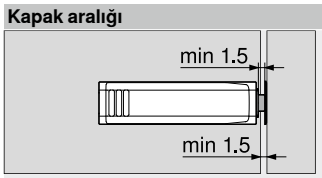

Karşılık

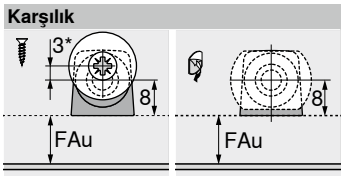

FAu	Alt kapak binisi
*	3 mm kaydırılarak montaj

Haç tipi adaptör plaka – uzun versiyon – 37/32



- Ø 3.5 veya Ø 4 mm sunta vidası ile montaj
- Sistem vidaları ile alternatif montaj
- **TIP-ON** ilave sipariş edilmelidir

Sipariş bilgileri

Renk	Malzeme	Ürün nr.
R7036	Plastik	956A1501

Planlama

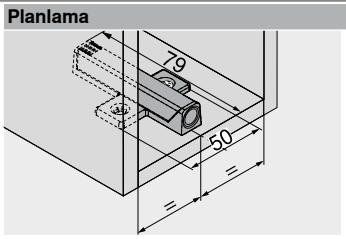

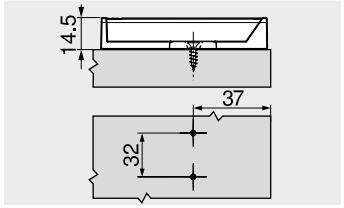

Kapak aralığı



Karşılık

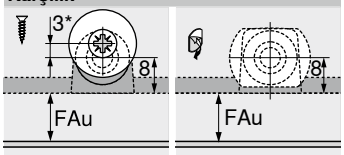

FAu	Alt kapak binisi
*	3 mm kaydırılarak montaj

Sayfa dizini

Özet	61
Lama gönye ment. şablonu	674
Menteşe tabanları delik kalıbı	675
Karşılık pozisyonlandırma kalıbı	698

Uygulama

EASYSTICK için **MINIPRESS top**	622
MINIPRESS top	626
MINIPRESS P	630

Montaj, demontaj ve ayar

Short-URL

www.blum.com/a160

Sunta vidası – Ø 3.5 mm



- Renk: nikelajlı
- Malzeme: çelik

Sipariş bilgileri		
Uzunluk X (mm)	**Çap (mm)**	**Ürün nr.**
15.0	Ø 3.5	609.1500
17.0		609.1700

Sunta vidası – Ø 4.0 mm



- Güç ünitesi montajı
- Renk: nikelajlı
- Malzeme: çelik

Sipariş bilgileri		
Uzunluk X (mm)	**Çap (mm)**	**Ürün nr.**
35.0	Ø 4.0	664.3500

Gömme başlı sac vidası – Ø 3.5 mm



- Geniş alüminyum çerçevelerin ön bağlantısı için
- Delik çapı Ø 2.8 mm
- Renk: nikelajlı
- Malzeme: çelik

Sipariş bilgileri		
Uzunluk X (mm)	**Çap (mm)**	**Ürün nr.**
9.5	Ø 3.5	660.0950

Sistem vidaları – Ø 6.0 mm

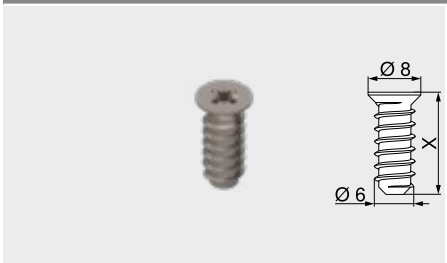

- Delik çapı Ø 5 mm
- Renk: nikelajlı
- Malzeme: çelik

Sipariş bilgileri		
Uzunluk X (mm)	**Çap (mm)**	**Ürün nr.**
10.0	Ø 6.0	661.1000.HG
11.5		661.1150.HG
13.0		661.1300.HG
14.5		661.1450.HG
20.0		661.2000.HG

Punta matkabı



- Ø 3.5 mm sunta vidalarına kılavuz delik açmak için
- 8 mm' ye kadar delik derinliği
- Malzeme: çelik, sertleştirilmiş

Sipariş bilgileri		
Tanım	**Çap (mm)**	**Ürün nr.**
Punta matkabı	Ø 2.7	M01.ZZ03.01
Yedek matkap ucu		M01.ZZB3

Çarpma takozu

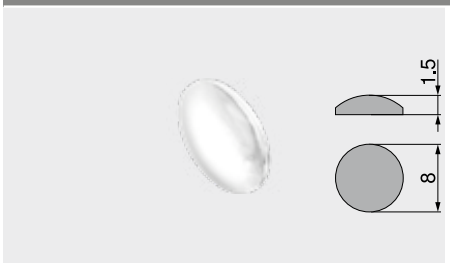

- Ses yalıtımı için
- Renk: natürel
- Malzeme: plastik

Sipariş bilgileri	
Çap (mm)	**Ürün nr.**
Ø 8.0	993.710

Tampon – delmeli

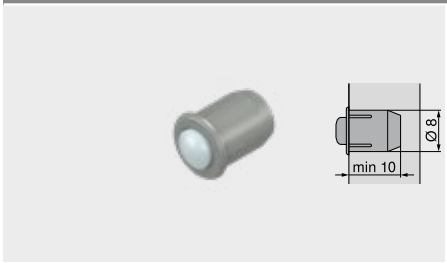

- Ses yalıtımı için
- 2 parçalı
- Renk: RAL 9006 gri (beyaz alüminyum)
- Malzeme: plastik

Sipariş bilgileri

Çap (mm)	Ürün nr.
Ø 8.0	993.706

Blum aralama tamponu



- **SERVO-DRIVE** için
- Renk: RAL 7037 toz gri
- Malzeme: plastik

Sipariş bilgileri

Çap (mm)	Ürün nr.
Ø 5.0	993.0530
Ø 8.0	993.0830.01

TORX® tornavida



- "Blum" logolu turuncu sap
- Renk: siyah/turuncu
- Malzeme: plastik/çelik

Sipariş bilgileri

Alet yuvası	Toplam uzunluk (mm)	Ürün nr.
TORX® T20	100	623.882.2
	210	209.093.7
TORX® T8	200	771.843.5

Yıldız tornavida



- "Blum" logolu turuncu sap
- Renk: siyah/turuncu
- Malzeme: plastik/çelik

Sipariş bilgileri

Alet yuvası	Toplam uzunluk (mm)	Ürün nr.
Pozidriv PZ 2	210	303.756.1

Düz tornavida



- "Blum" logolu turuncu sap
- Renk: siyah/turuncu
- Malzeme: plastik/çelik

Sipariş bilgileri

Alet yuvası	Toplam uzunluk (mm)	Ürün nr.
Kertik büyüklüğü 1	200	314.928.1

Yıldız başlı uç



- Vidalama ucu
- Malzeme: çelik

Sipariş bilgileri

Alet yuvası	Ürün nr.
Pozidriv PZ 2	740.749.1



Blum menteşelerinin tercih edilmesini sağlayan bir çok sebep vardır: Yüksek kalite, basit montaj, kapsamlı program, çeşitli özel çözümler ve zarif dizayn.

- **BLUMOTION** – frenleme sayesinde yumuşak ve sessiz kapama
- **CLIP top BLUMOTION**, menteşe tasına entegre
- **BLUMOTION** ayrıca, **CLIP top** menteşelere opsiyonel parça olarak eklenebilir
- Kulpsuz kapaklar için **TIP-ON**
- **CLIP** tekniği sayesinde hızlı, basit montaj ve demontaj
- Her uygulama için uygun çözüm sunan kapsamlı bir menteşe programı

CLIP top BLUMOTION menteşeler



CLIP top BLUMOTION menteşe yeni standartlar yaratıyor: Küçük alanlarda en yüksek hareket konforuna odaklanıyor. Montaj ölçüsü değişmeden menteşeye entegre **BLUMOTION** sayesinde.

CLIP top menteşeler



Güvenilir fonksiyon, yüksek ayar ve montaj konforu ile etkileyici dizaynın birleşmesi, Blum menteşe programının kendini ispatlamış klasiğidir. **BLUMOTION** veya **TIP-ON**, kapaklar için kullanılabilir.

MODUL menteşeler



Kısa itme mesafesi sayesinde kapağın gövdeye montajı kolaydır.

CLIP top BLUMOTION | CLIP top – menteşeler


Sembolik resim

CLIP top BLUMOTION | **CLIP top** – menteşeler	72
Özet	73
Özet – menteşeler	74
Özet – açılı uygulama	122
Menteşe tabanları	150
Açılı kamalar	156
Aksesuar	157

MODUL menteşeler



MODUL menteşeler	162
Özet	163
Menteşe tabanları	170
Aksesuar	173

Kapaklar için BLUMOTION


Sembolik resim

Kapaklar için **BLUMOTION**	176
Özet	177
Aksesuar	188

Kapaklar için TIP-ON


Sembolik resim

Kapaklar için **TIP-ON**	190
Özet	191
Aksesuar	193

CLIP top BLUMOTION – en küçük alanlar için inovatif teknoloji



CLIP top BLUMOTION‘ da “her şey içinde”; çünkü yumuşak ve sessiz kapama fonksiyonumuz **BLUMOTION** şimdi menteşe tasına entegre ediliyor.

- İsteğe bağlı olarak entegre **BLUMOTION** ile (deaktivasyon mevcut)
- 3 boyutlu ayar
- Milyonlarca kez kendini kanıtlamış **CLIP** mekanizması
- Tüm **CLIP** menteşe tabanları ile uyumlu
- Aletsiz montaj ve demontaj
- Örneğin 0-açılım, cam kapak ve ince kapak için özel menteşeler temin edilebilir





Mobilya imalatında yeni tasarım trendleri, farklılaştırma için daha fazla imkan sunuyor. Ayrıca, farklı malzemeden ince kapakların yanı sıra koyu renk mobilyaları da kapsıyor. Özel **EXPANDO T** bağlantılı ince kapaklar için **CLIP top BLUMOTION** menteşe ve de siyah oniks renk seçeneği, kendini kanıtlamış Blum kalitesinde bu trendleri destekliyor.

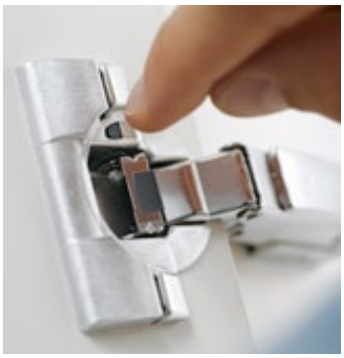

BLUMOTION gerektiğinde devre dışı bırakılabilir.



Kendini kanıtlamış **CLIP** mekanizması sayesinde kolay, aletsiz montaj ve demontaj.



Menteşenin aletsiz montajını **INSERTA** mekanizması mümkün kılıyor.



–50° ile +50° arası açılı çözümler için menteşeler.

Menteşe sistemleri


Sembolik resim

Menteşe sistemleri 70
MODUL menteşeler 162
Kapaklar için **BLUMOTION** 176
Kapaklar için **TIP-ON** 190

Özet


Sembolik resim

Özet – menteşeler 74
Özet – açılı uygulama 122
Menteşe tabanları 150
Açılı kamalar 156

Aksesuar


Sembolik resim

Menteşe kolu koruma kapağı 157
Menteşe tası koruma kapağı 159
Menteşe tası mesafesi 158
Vidalar 160
Punta matkabı 160
Tampon 160
Tornavida 161

Montaj, demontaj ve ayar


Sembolik resim

Montaj, demontaj ve ayar

Short-URL
www.blum.com/a210

Piktogramlar

- Sadece istek üzerine ürün
- Web kodu – ürün konfigüratörüne girin veya tıklayın
- Dört kenar
- Yan
- Köşe bini
- Orta bini
- İçerlek bini
- Özel uygulama
- Sabit kapak uygulaması
- Köşe dolap katlanır kapak binisi
- Açılı uygulama, içerlek binili
- Açılı uygulama, yarım binili
- Açılı uygulama, binili
- Açılı uygulama, maks. binili
- Sivri köşede açılı uygulama
- Düz menteşe
- Yarım deve boynu menteşe
- Tam deve boynu menteşe
- **EXPANDO T**
- **INSERTA** tas
- Vidalı tas
- Çakma tas
- Çakma tas – uygulama sadece matris ile
- **CRISTALLO** tas plaka
- Min. sunta vidası uzunluğu

Menteşe uygulamaları	OW	CLIP top BLUMOTION	CLIP top	Renk	Bini durumu	Tas bağlantısı	Web kodu	Sayfa
Standart uygulama								
110° menteşe	110°	●	● | ○	NI | ONS			DQDELA	76
110° özel menteşe	110°	●	● | ○	NI | ONS			DQDFAM	78
107° menteşe	107°	●	● | ○	NI | ONS			DQDFZY	80
CLIP 100° menteşe	100°		● | ○	NI			DQDGPA	82
Geniş açılı uygulama								
155° menteşe Köşe binide 0-açılım	155°	●	● | ○	NI | ONS			DQDHEM	84
170° menteşe	170°		● | ○	NI			DQDI3Y	88
Profil kapak uygulaması								
Profil kapak menteşesi	95°	●	● | ○	NI | ONS			DQDITA	90
125° menteşe Köşe binide 0-açılım	125°	●		NI | ONS			DQDJIM	92
Sabit kapak uygulaması								
Sabit kapak menteşesi, içerlek	95° 83°	●	○	NI | ONS			DQDK7Y	96
Sabit kapak menteşesi, binili	95°	●		NI			DQDKXA	98
Alüminyum çerçeve uygulaması								
CLIP top BLUMOTION 95° alüminyum çerçeve menteşesi	95°	●		NI			DQDLMM	100
CLIP top 95° alüminyum çerçeve menteşesi	95°		● | ○	NI | ONS			DQDMBY	102
İnce kapak uygulaması								
İnce kapaklar için menteşe	110°	●	● | ○	NI | ONS			DQGT1A	104
Cam kapak uygulaması								
CRISTALLO menteşe	110°	●	● | ○	NI | ONS			DQDN1A	106
CRISTALLO menteşe – cam vitrinler	110°	●	● | ○	NI			DQDNQM	108
Dört tarafı gövdeden geniş kapaklar ile aynalı banyo dolapları	95°	●	○	NI				110
Cam kapak menteşesi	94°		●	NI			DQDP5A	112
Çerçeve kapak uygulaması								
Mini menteşe	94°		●	NI			DQDPUM	114
Köşe dolap katlanır kapak binisi								
Köşe dolap katlanır kapak menteşesi	60°		●	NI | ONS			DQDQJY	116
İçe açılan mobilya kapakları için uygulamalar								
110° menteşe – içe açılan mobilya kapağı	90°	●	●	NI | ONS			DQECDC	118
COMPACT 107° menteşe – 38B	90°		●	NI			DQED2P	120
Açılı uygulama – standart								
+45° I – açılı menteşe – yarı binili	95°	●	○	NI | ONS			DQDR9A	124
+45° II – açılı menteşe – binili	110°	●	○	NI | ONS			DQDRYM	126
+45° III – açılı menteşe – maks. binili	95°	●	○	NI			DQDSNY	128
+30° II – açılı menteşe – binili	95°	●	○	NI | ONS			DQDTDA	130
+30° III – açılı menteşe – maks. binili	95°	●	○	NI			DQDU2M	132
+20° II – açılı menteşe – binili	95°	●	○	NI			DQDURY	134

OW Hareket açısı ● Yaylı ○ Yaysız NI Nikelajlı
ONS Siyah oniks
Web kodu – ürün konfigüratörüne girin veya tıklayın

Menteşe uygulamaları	OW	CLIP top BLUMOTION	CLIP top	Renk	Bini durumu	Tas bağlantısı	Web kodu	Sayfa
Açılı uygulama – standart								
 +15° III – açılı menteşe – maks. binili	95°	●	○	NI | ONS	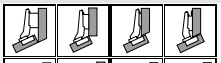	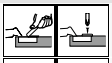	DQDVHA	136
 ±5° açılı uygulama	95°	●	● | ○	NI	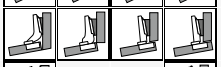	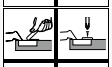	DQDW6M	138
 –15° III – açılı menteşe – maks. binili	110°	●	○	NI		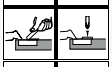	DQDWVY	140
 –30° III – açılı menteşe – maks. binili	110°	●	○	NI		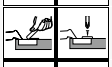	DQDXLA	142
 –45° III – açılı menteşe – maks. binili	110°	●	○	NI		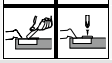	DQDYAM	144
Açılı uygulama – ince kapaklar								
 İnce kapaklar için menteşe – açılı uygulama	110°	●	● | ○	NI				146
Açılı uygulama – cam kapak								
 **CRISTALLO** açılı uygulama	110°	●	● | ○	NI				148

OW Hareket açısı ● Yaylı ○ Yaysız NI Nikelajlı
ONS Siyah oniks
Web kodu – ürün konfigüratörüne girin veya tıklayın

Özet – açılı uygulama								
 Açılı uygulama Nº 1–117								122
Menteşe tabanları								
 Menteşe tabanları								150
Açılı kamalar								
 Açılı kamalar								156

Menteşe adedi

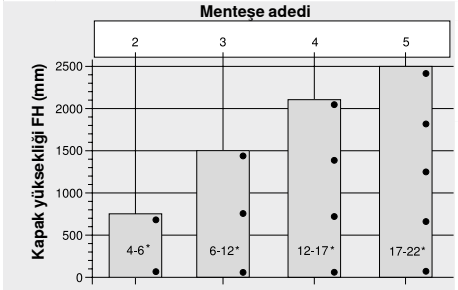

* Kapak ağırlığı FG (kg)

Menteşe adedi, ağırlığına FG bağlıdır ve kapak yüksekliğine FH

İyi bir stabilizasyon için menteşe aralığı mümkün olduğunca büyük seçilmelidir

Taşıma kapasitesi ve yükseklik verileri, 600 mm'lik kapak genişliklerine FB göre ayarlanır

2

110° menteşe

Web kodu – ürün konfigüratörüne girin veya tıklayın: DQDELA



- **CLIP top BLUMOTION**, entegre **BLUMOTION** ile (istenirse devre dışı bırakılır)
- **CLIP top**, (yaylı) otomatik kapama ile veya olmaksızın
- Hareket açısı 110°
- 3 boyutlu kapak ayarı
- Helezon vida ile konforlu derinlik ayarı
- Kapakların gövdeye aletsiz montajı ve demontajı
- Ve **INSERTA** tasların aletsiz montajı

Uygulama

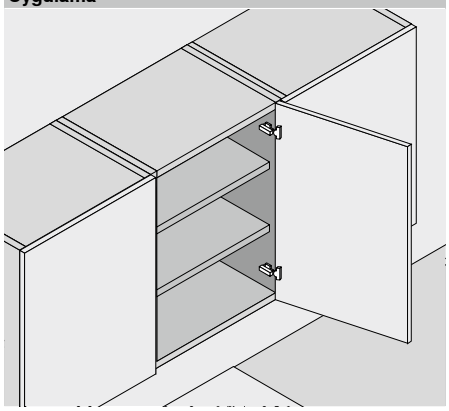

Sipariş bilgileri

Köşe bini

Tas		INSERTA	
Menteşe	Yay	Renk	Ürün nr.
CLIP top BLUMOTION	●	NI | ONS	71B3590
CLIP top	●	NI	71T3590
	○	NI | ONS	70T3590.TL

Tas		Vidalı	
Menteşe	Yay	Renk	Ürün nr.
CLIP top BLUMOTION	●	NI | ONS	71B3550
CLIP top	●	NI	71T3550
	○	NI | ONS	70T3550.TL

Tas		Çakma	
Menteşe	Yay	Renk	Ürün nr.
CLIP top BLUMOTION	●	NI | ONS	71B3580
CLIP top	●	NI	71T3580
	○	NI | ONS	70T3580.TL

Orta bini

Tas		INSERTA	
Menteşe	Yay	Renk	Ürün nr.
CLIP top BLUMOTION	●	NI | ONS	71B3690
CLIP top	●	NI	71T3690
	○	NI | ONS	70T3690.TL

Tas		Vidalı	
Menteşe	Yay	Renk	Ürün nr.
CLIP top BLUMOTION	●	NI | ONS	71B3650
CLIP top	●	NI	71T3650
	○	NI | ONS	70T3650.TL

Tas		Çakma	
Menteşe	Yay	Renk	Ürün nr.
CLIP top BLUMOTION	●	NI	71B3680
CLIP top	●	NI	71T3680

İçerlek bini

Tas		INSERTA	
Menteşe	Yay	Renk	Ürün nr.
CLIP top BLUMOTION	●	NI | ONS	71B3790
CLIP top	●	NI	71T3790
	○	NI | ONS	70T3790.TL

Tas		Vidalı	
Menteşe	Yay	Renk	Ürün nr.
CLIP top BLUMOTION	●	NI | ONS	71B3750
CLIP top	●	NI	71T3750
	○	NI | ONS	70T3750.TL

Tas		Çakma	
Menteşe	Yay	Renk	Ürün nr.
CLIP top BLUMOTION	●	NI	71B3780
CLIP top	●	NI	71T3780

Aksesuar

Menteşe kolu koruma kapağı

Baskı | kabartma	Yazı fontları	Renk	Ürün nr.
Baskısız	–	NI | ONS	70.1503
Kabartmalı	Blum	NI | ONS	70.1503.BP

Aksesuar

Menteşe kolu koruma kapağı

Baskı | kabartma	Yazı fontları	Renk	Ürün nr.
Baskısız	–	NI | ONS	70.1663
Kabartmalı	Blum	NI	70.1663.BP

Aksesuar

Menteşe kolu koruma kapağı

Baskı | kabartma	Yazı fontları	Renk	Ürün nr.
Baskısız	–	NI | ONS	70.1663
Kabartmalı	Blum	NI	70.1663.BP

Uyarı

CLIP top BLUMOTION ve yaylı **CLIP top** menteşeleri, eni yaklaşık 300 mm' e kadar olan küçük ve hafif kapaklarda kombine edildiğinde bir bini denemesi yapılmasını öneririz. Daha büyük kapak genişliklerinde FB kombinasyon yapmak tavsiye edilmez.

Aksesuar – genel

Hareket açısı sınırlayıcısı

Hareket açısı OW	Renk	Ürün nr.
86°	SZ	70T3553

Kapaklar için TIP-ON

Uygulama	TIP-ON yayı	Yay	Ürün nr.
Kısa versiyon	■	○	956.1004
	■	○	956A1004
Uzun versiyon	■	●	956A1006
	■■	●	956A1006F

Menteşe tası koruma kapağı

Menteşe	Renk	Ürün nr.
CLIP top BLUMOTION	NI | ONS	70T3504
CLIP top	NI | ONS	70T3504

Menteşe tası mesafesi

Menteşe	Mesafe (mm)	Ürün nr.
CLIP top BLUMOTION	1.5	70T3507.21
CLIP top		70T3507.21

Sunta vidası

Uzunluk (mm)	Çap (mm)	Ürün nr.
15.0	Ø 3.5	609.1500
17.0		609.1700

Çakma matrisi

Renk	Malzeme	Ürün nr.
OR	Plastik	MZM.0040

TIP-ON yayı

■	Standart yay
■■	Güçlü yay

Yay

●	Yaylı menteşe
○	Yaysız menteşe

Renk

NI	Nikelajlı
ONS	Siyah oniks
OR	Turuncu
SZ	Siyah

110° menteşe

Web kodu – ürün konfigüratörüne girin veya tıklayın: DQDELA

Planlama

Fabrika ayarında menteşe ölçüleri ve fuga hesabı (menteşe tabanı yükseklik mesafesi = 0 mm)

Tam hareket açısında kapak çıkıntısı

Köşe bini

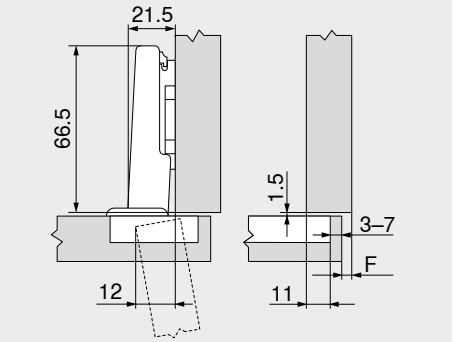

F Fuga

Orta bini

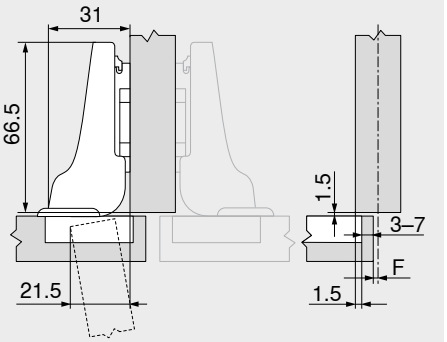

İçerlek bini

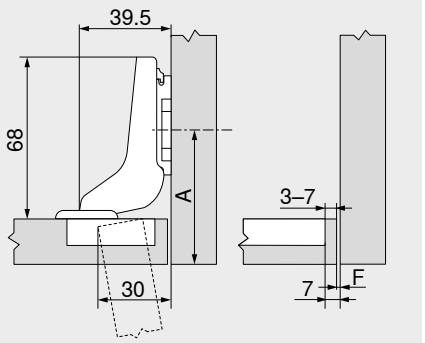

A Menteşe tabanının vidalama pozisyonu, kapak kalınlığı FD + 1.5 mm kadar geri alınır

Tas delme mesafesi TB

MD	Kapak binisi FA (mm)													
	5	6	7	8	9	10	11	12	13	14	15	16	17	18
0										3	4	5	6	7
3							3	4	5	6	7			
6				3	4	5	6	7						
9	3	4	5	6	7									

MD Menteşe tabanı yükseklik mesafe (mm)

MD	Kapak binisi FA (mm)													
	–4.5	–3.5	–2.5	–1.5	–0.5	0.5	1.5	2.5	3.5	4.5	5.5	6.5	7.5	8.5
0										3	4	5	6	7
3							3	4	5	6	7			
6				3	4	5	6	7						
9	3	4	5	6	7									

MD Menteşe tabanı yükseklik mesafe (mm)

MD	Kapak binisi FA (mm)													
	–7	–6	–5	–4	–3	–2	–1	0						
0				3	4	5	6	7						
3	3	4	5	6	7									
6														
9														

MD Menteşe tabanı yükseklik mesafe (mm)

Fabrika ayarında (R = 1 mm) yarı çaplı kapaklar için min. fuga F



Tas delme mesafesi TB (mm)	Kapak kalınlığı FD (mm)											
	16	18	19	20	21	22	23	24	25	26	28	30
3	0.5	0.8	1.0	1.2	1.5	1.8	2.2	2.7	3.5	4.3	△	△
4	0.5	0.8	1.0	1.2	1.4	1.7	2.0	2.5	3.1	3.8	△	△
5	0.5	0.8	0.9	1.2	1.4	1.7	2.0	2.4	2.9	3.4	△	△
6	0.5	0.8	0.9	1.2	1.3	1.6	1.9	2.3	2.7	3.2	△	△
7	0.5	0.8	0.9	1.1	1.3	1.6	1.9	2.2	2.6	3.0	△	△
+2 mm sağ sol ayarında ilave olarak												
	+0.2	+0.4	+0.4	+0.5	+0.5	+0.5	+0.5	+0.5	+0.5	+0.5		

△ Bir bini denemesi yapmanızı öneririz

Ayar

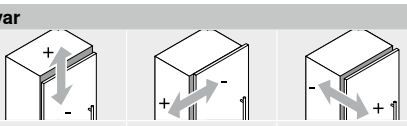

Maks. ±3.0 mm	±2.0 mm	+3.0 mm
Bk. menteşe tabanları		–2.0 mm

Vidalı montaj

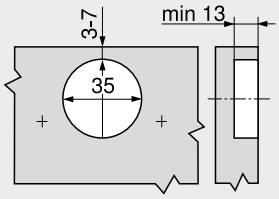

INSERTA | presli montaj

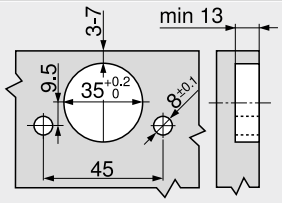

Tas ölçüleri

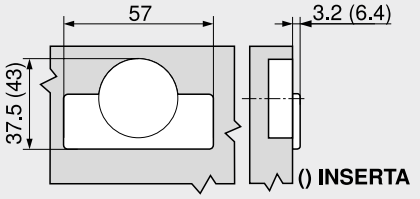

Sayfa dizini

Özet	73
Menteşe tabanları	150
Aksesuar – menteşe kolu koruma kapağı	157
Aksesuar	159
Kapaklar için **BLUMOTION**	176
Kapaklar için **TIP-ON**	190
Blum servisleri	602
Diğer teknik bilgiler	708

Montaj, demontaj ve ayar

Short-URL
www.blum.com/a210

110° özel menteşe

Web kodu – ürün konfigüratörüne girin veya tıklayın **DQDFAM**



- Kalın gövde **yanlarında büyük kapak** binileri için menteşe
- **CLIP top BLUMOTION**, entegre **BLUMOTION** ile (istenirse devre dışı bırakılır)
- **CLIP top**, (yaylı) otomatik kapama ile veya olmaksızın
- Hareket açısı 110°
- 3 boyutlu kapak ayarı
- Helezon vida ile konforlu derinlik ayarı
- Kapakların gövdeye aletsiz montajı ve demontajı
- Ve **INSERTA** tasların aletsiz montajı

Uygulama

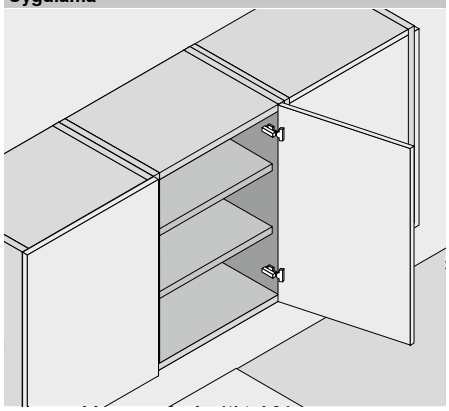

Sipariş bilgileri

Köşe bini

Tas ■ **INSERTA**

Menteşe	Yay	Renk	Ürün nr.
CLIP top BLUMOTION	●	NI | ONS	73B3590
CLIP top	●	NI	73T3590
	○	NI	72T3590.TL

Tas □ **Vidalı**

Menteşe	Yay	Renk	Ürün nr.
CLIP top BLUMOTION	●	NI | ONS	73B3550
CLIP top	●	NI	73T3550
	○	NI	72T3550.TL

Tas □ **Çakma**

Menteşe	Yay	Renk	Ürün nr.
CLIP top BLUMOTION	●	NI	73B3580
CLIP top	●	NI	73T3580

Aksesuar

Menteşe kolu koruma kapağı

Baskı | kabartma	Yazı fontları	Renk	Ürün nr.
Baskısız	–	NI | ONS	70.1503
Kabartmalı	Blum	NI | ONS	70.1503.BP

Uyarı

CLIP top BLUMOTION ve yaylı **CLIP top** menteşeleri, eni yaklaşık 300 mm' e kadar olan küçük ve hafif kapaklarda kombine edildiğinde bir bini denemesi yapılmasını öneririz. Daha büyük kapak genişliklerinde FB kombinasyon yapmak tavsiye edilmez.

Aksesuar – genel

Hareket açısı sınırlayıcısı

Hareket açısı OW	Renk	Ürün nr.
86°	SZ	70T3553

Kapaklar için TIP-ON

Uygulama	TIP-ON yayı	Yay	Ürün nr.
Kısa versiyon	■	○	956.1004
	■	○	956A1004
Uzun versiyon	■	●	956A1006
	■■	●	956A1006F

Menteşe tası koruma kapağı

Menteşe	Renk	Ürün nr.
CLIP top BLUMOTION	NI | ONS	70T3504
CLIP top	NI	70T3504

Menteşe tası mesafesi

Menteşe	Mesafe (mm)	Ürün nr.
CLIP top BLUMOTION	1.5	70T3507.21
CLIP top		70T3507.21

Sunta vidası

Uzunluk (mm)	Çap (mm)	Ürün nr.
15.0	Ø 3.5	609.1500
17.0		609.1700

Çakma matrisi

Renk	Malzeme	Ürün nr.
OR	Plastik	MZM.0040

TIP-ON yayı

■	Standart yay
■■	Güçlü yay

Yay

●	Yaylı menteşe
○	Yaysız menteşe

Renk

NI	Nikelajlı
ONS	Siyah oniks
OR	Turuncu
SZ	Siyah

110° özel menteşe

Web kodu – ürün konfigüratörüne girin veya tıklayın: DQDFAM

Planlama

Fabrika ayarında menteşe ölçüleri ve fuga hesabı (menteşe tabanı yükseklik mesafesi = 0 mm)

Tam hareket açısında kapak çıkıntısı

Köşe bini

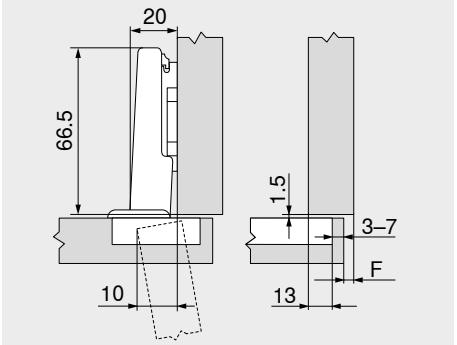

F Fuga

Tas delme mesafesi TB

MD	Kapak binisi FA (mm)													
	7	8	9	10	11	12	13	14	15	16	17	18	19	20
0										3	4	5	6	7
3							3	4	5	6	7			
6				3	4	5	6	7						
9	3	4	5	6	7									

MD Menteşe tabanı yükseklik mesafe (mm)

Fabrika ayarında (R = 1 mm) yarı çaplı kapaklar için min. fuga F



Tas delme mesafesi TB (mm)	Kapak kalınlığı FD (mm)											
	16	18	19	20	21	22	23	24	25	26	28	30
3	0.5	0.8	1.0	1.2	1.5	1.8	2.2	2.7	3.5	4.3	△	△
4	0.5	0.8	1.0	1.2	1.4	1.7	2.0	2.5	3.1	3.8	△	△
5	0.5	0.8	0.9	1.2	1.4	1.7	2.0	2.4	2.9	3.4	△	△
6	0.5	0.8	0.9	1.2	1.3	1.6	1.9	2.3	2.7	3.2	△	△
7	0.5	0.8	0.9	1.1	1.3	1.6	1.9	2.2	2.6	3.0	△	△
+2 mm sağ sol ayarında ilave olarak												
	+0.2	+0.4	+0.4	+0.5	+0.5	+0.5	+0.5	+0.5	+0.5	+0.5		

△ Bir bini denemesi yapmanızı öneririz

Ayar

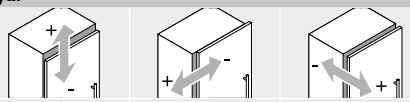

Maks. ±3.0 mm Bk. menteşe tabanları | ±2.0 mm | +3.0 mm –2.0 mm

Vidalı montaj

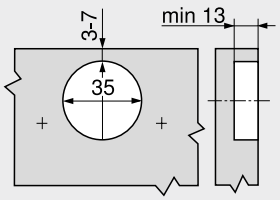

INSERTA | presli montaj

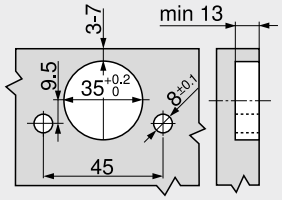

Tas ölçüleri

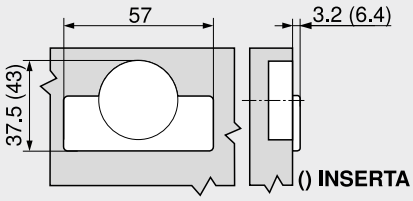

Sayfa dizini

Özet	73
Menteşe tabanları	150
Aksesuar – menteşe kolu koruma kapağı	157
Aksesuar	159
Kapaklar için **BLUMOTION**	176
Kapaklar için **TIP-ON**	190
Blum servisleri	602
Diğer teknik bilgiler	708

Montaj, demontaj ve ayar

Short-URL
www.blum.com/a210

2

107° menteşe

Web kodu – ürün konfigüratörüne girin veya tıklayın: DQDFZY



- **15 mm' den itibaren kapak kalınlıkları FD için**
- **CLIP top BLUMOTION**, entegre **BLUMOTION** ile (istenirse devre dışı bırakılır)
- **CLIP top**, (yaylı) otomatik kapama ile veya olmaksızın
- Hareket açısı 107°
- 3 boyutlu kapak ayarı
- Helezon vida ile konforlu derinlik ayarı
- Kapakların gövdeye aletsiz montajı ve demontajı
- Ve **INSERTA** tasların aletsiz montajı

Uygulama

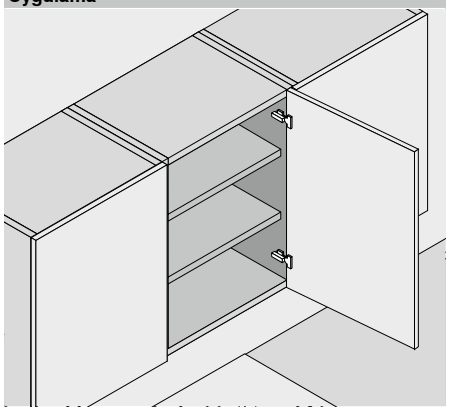

Sipariş bilgileri

Köşe bini

Tas		INSERTA	
Menteşe	Yay	Renk	Ürün nr.
CLIP top	●	NI	☎ 75T1590B
	○	NI	☎ 74T1590BTL

Tas		Vidalı	
Menteşe	Yay	Renk	Ürün nr.
CLIP top BLUMOTION	●	NI | ONS	☎ 75B1550
CLIP top	●	NI	☎ 75T1550
	○	NI	☎ 74T1550.TL

Tas		Çakma	
Menteşe	Yay	Renk	Ürün nr.
CLIP top BLUMOTION	●	NI	☎ 75B1580
CLIP top	●	NI	☎ 75T1580

Orta bini

Tas		INSERTA	
Menteşe	Yay	Renk	Ürün nr.
CLIP top	●	NI	☎ 75T1690B

Tas		Vidalı	
Menteşe	Yay	Renk	Ürün nr.
CLIP top BLUMOTION	●	NI | ONS	☎ 75B1650
CLIP top	●	NI	☎ 75T1650
	○	NI	☎ 74T1650.TL

Tas		Çakma	
Menteşe	Yay	Renk	Ürün nr.
CLIP top BLUMOTION	●	NI	☎ 75B1680
CLIP top	●	NI	☎ 75T1680

İçerlek bini

Tas		INSERTA	
Menteşe	Yay	Renk	Ürün nr.
CLIP top	●	NI	☎ 75T1790B

Tas		Vidalı	
Menteşe	Yay	Renk	Ürün nr.
CLIP top BLUMOTION	●	NI | ONS	☎ 75B1750
CLIP top	●	NI	☎ 75T1750
	○	NI	☎ 74T1750.TL

Tas		Çakma	
Menteşe	Yay	Renk	Ürün nr.
CLIP top BLUMOTION	●	NI	☎ 75B1780
CLIP top	●	NI	☎ 75T1780

Aksesuar

Menteşe kolu koruma kapağı

Baskı | kabartma	Yazı fontları	Renk	Ürün nr.
Baskısız	–	NI | ONS	70.1503
Kabartmalı	Blum	NI | ONS	70.1503.BP

Aksesuar

Menteşe kolu koruma kapağı

Baskı | kabartma	Yazı fontları	Renk	Ürün nr.
Baskısız	–	NI | ONS	70.1663
Kabartmalı	Blum	NI	70.1663.BP

Aksesuar

Menteşe kolu koruma kapağı

Baskı | kabartma	Yazı fontları	Renk	Ürün nr.
Baskısız	–	NI | ONS	70.1663
Kabartmalı	Blum	NI	70.1663.BP

Uyarı

CLIP top BLUMOTION ve yaylı **CLIP top** menteşeleri, eni yaklaşık 300 mm' e kadar olan küçük ve hafif kapaklarda kombine edildiğinde bir bini denemesi yapılmasını öneririz. Daha büyük kapak genişliklerinde FB kombinasyon yapmak tavsiye edilmez.

Aksesuar – genel

Hareket açısı sınırlayıcısı

Hareket açısı OW	Renk	Ürün nr.
86°	SZ	☎ 74.1103

Kapaklar için TIP-ON

Uygulama	TIP-ON yayı	Yay	Ürün nr.
Kısa versiyon	■	○	956.1004
	■	○	956A1004
Uzun versiyon	■	●	956A1006
	■■	●	956A1006F

Menteşe tası koruma kapağı

Menteşe	Renk	Ürün nr.
CLIP top BLUMOTION	NI | ONS	70T3504
CLIP top	NI	70T1504

Menteşe tası mesafesi

Menteşe	Mesafe (mm)	Ürün nr.
CLIP top BLUMOTION	1.5	70T3507.21

Sunta vidası

Uzunluk (mm)	Çap (mm)	Ürün nr.
15.0	Ø 3.5	609.1500
17.0		609.1700

Çakma matrisi

Renk	Malzeme	Ürün nr.
OR	Plastik	MZM.0040

TIP-ON yayı

■	Standart yay
■■	Güçlü yay

Yay

●	Yaylı menteşe
○	Yaysız menteşe

Renk

NI	Nikelajlı
ONS	Siyah oniks
OR	Turuncu
SZ	Siyah

107° menteşe

Web kodu – ürün konfigüratörüne girin veya tıklayın: DQDFZY

Planlama

Fabrika ayarında menteşe ölçüleri ve fuga hesabı (menteşe tabanı yükseklik mesafesi = 0 mm)

Tam hareket açısında kapak çıkıntısı

Köşe bini

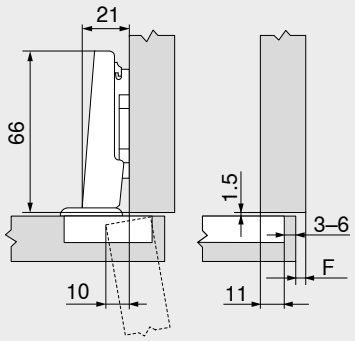

F Fuga

Orta bini

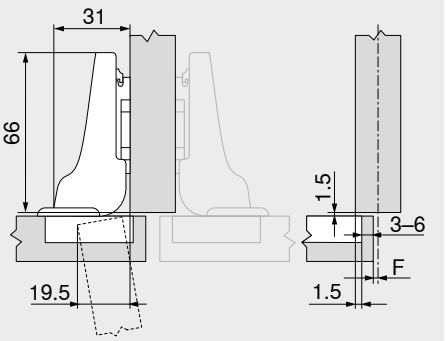

İçerlek bini

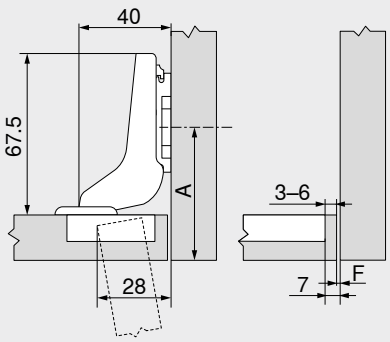

A Menteşe tabanının vidalama pozisyonu, kapak kalınlığı FD + 1.5 mm kadar geri alınır

Tas delme mesafesi TB

Kapak binisi FA (mm)

MD	5	6	7	8	9	10	11	12	13	14	15	16	17
0										3	4	5	6
3							3	4	5	6			
6				3	4	5	6						
9	3	4	5	6									

MD Menteşe tabanı yükseklik mesafe (mm)

Kapak binisi FA (mm)

MD	−4.5	−3.5	−2.5	−1.5	−0.5	0.5	1.5	2.5	3.5	4.5	5.5	6.5	7.5
0										3	4	5	6
3							3	4	5	6			
6				3	4	5	6						
9	3	4	5	6									

MD Menteşe tabanı yükseklik mesafe (mm)

Kapak binisi FA (mm)

MD	−7	−6	−5	−4	−3	−2	−1
0				3	4	5	6
3	3	4	5	6			
6							
9							

MD Menteşe tabanı yükseklik mesafe (mm)

Fabrika ayarında (R = 1 mm) yarı çaplı kapaklar için min. fuga F



Tas delme mesafesi TB (mm)	Kapak kalınlığı FD (mm)											
	15	16	18	19	20	21	22	24	26	28	30	32
3	0.4	0.5	1.0	1.3	1.6	2.1	2.7	4.3	△	△	△	△
4	0.4	0.5	0.9	1.2	1.5	2.0	2.5	3.9	△	△	△	△
5	0.3	0.5	0.9	1.2	1.4	1.8	2.3	3.6	△	△	△	△
6	0.3	0.5	0.8	1.1	1.4	1.7	2.2	3.3	△	△	△	△
+2 mm sağ sol ayarında ilave olarak												
	+0.1	+0.1	+0.2	+0.2	+0.3	+0.3	+0.3	+0.3				

△ Bir bini denemesi yapmanızı öneririz

Ayar

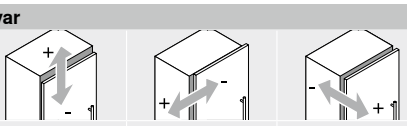

Maks. ±3.0 mm
Bk. menteşe tabanları

±2.0 mm

+3.0 mm
–2.0 mm

Vidalı montaj

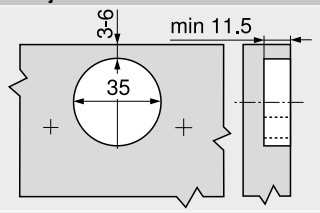

INSERTA | presli montaj

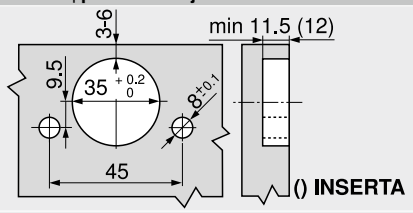

Tas ölçüleri

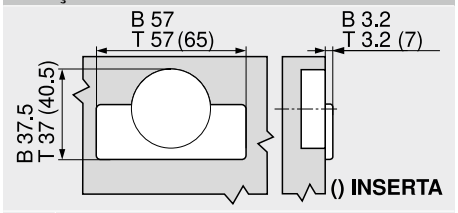

B **CLIP top BLUMOTION**
T **CLIP top**

Sayfa dizini

Özet	73
Menteşe tabanları	150
Aksesuar – menteşe kolu koruma kapağı	157
Aksesuar	159
Kapaklar için **BLUMOTION**	176
Kapaklar için **TIP-ON**	190
Blum servisleri	602
Diğer teknik bilgiler	708

Montaj, demontaj ve ayar

Short-URL
www.blum.com/a210

2

CLIP 100° menteşe

Web kodu – ürün konfigüratörüne girin veya tıklayın: DQDGPA



- **CLIP** (yaylı) otomatik kapama ile veya olmaksızın
- Hareket açısı 100°
- 3 boyutlu kapak ayarı
- Kapakların gövdeye aletsiz montajı ve demontajı

Uygulama

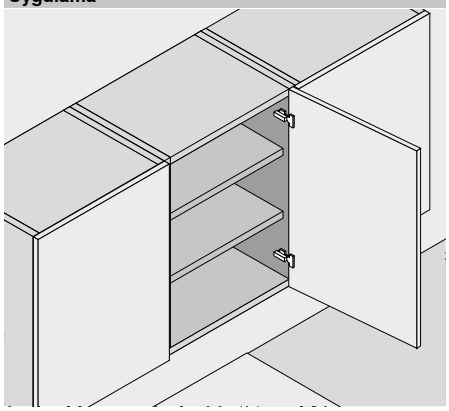

Sipariş bilgileri

Köşe bini

Tas

Menteşe	Yay	Renk	Ürün nr.
CLIP	●	Nl	71M2550
	○	Nl	70M2550.TL

Çakma

Menteşe	Yay	Renk	Ürün nr.
CLIP	●	Nl	71M2580
	○	Nl	70M2580.TL

Orta bini

Tas

Menteşe	Yay	Renk	Ürün nr.
CLIP	●	Nl	71M2650
	○	Nl	70M2650.TL

Çakma

Menteşe	Yay	Renk	Ürün nr.
CLIP	●	Nl	71M2680

İçerlek bini

Tas

Menteşe	Yay	Renk	Ürün nr.
CLIP	●	Nl	71M2750
	○	Nl	70M2750.TL

Çakma

Menteşe	Yay	Renk	Ürün nr.
CLIP	●	Nl	71M2780

Aksesuar

BLUMOTION 973A

Uygulama	Ürün nr.
Geçmeli	973A0500.01

Menteşe kolu koruma kapağı

Baskı | kabartma	Yazı fontları	Renk	Ürün nr.
Baskısız	–	Nl	90M2503
Kabartmalı	Blum	Nl	90M2503.BP

Aksesuar

BLUMOTION 973A

Uygulama	Ürün nr.
Geçmeli	973A0600

Menteşe kolu koruma kapağı

Baskı | kabartma	Yazı fontları	Renk	Ürün nr.
Baskısız	–	Nl	94M3603
Kabartmalı	Blum	Nl	94M3603.BP

Aksesuar

BLUMOTION 973A

Uygulama	Ürün nr.
Geçmeli	973A0700

Menteşe kolu koruma kapağı

Baskı | kabartma	Yazı fontları	Renk	Ürün nr.
Baskısız	–	Nl	94M3603
Kabartmalı	Blum	Nl	94M3603.BP

Aksesuar – genel

Kapaklar için TIP-ON

Uygulama	TIP-ON yayı	Yay	Ürün nr.
Kısa versiyon	■	○	956.1004
Uzun versiyon	■	○	956A1004
	■	●	956A1006
	■■	●	956A1006F

Sunta vidası

Uzunluk (mm)	Çap (mm)	Ürün nr.
15.0	Ø 3.5	609.1500
17.0		609.1700

Çakma matrisi

Renk	Malzeme	Ürün nr.
OR	Plastik	MZM.0040

TIP-ON yayı

■	Standart yay
■■	Güçlü yay

Yay

●	Yaylı menteşe
○	Yaysız menteşe

Renk

Nl	Nikelajlı
OR	Turuncu

CLIP 100° menteşe

Web kodu – ürün konfigüratörüne girin veya tıklayın: DQDGPA

Planlama

Fabrika ayarında menteşe ölçüleri ve fuga hesabı (menteşe tabanı yükseklik mesafesi = 0 mm)

Tam hareket açısında kapak çıkıntısı

Köşe bini

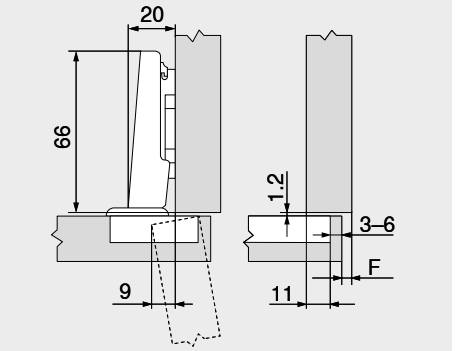

F Fuga

Orta bini

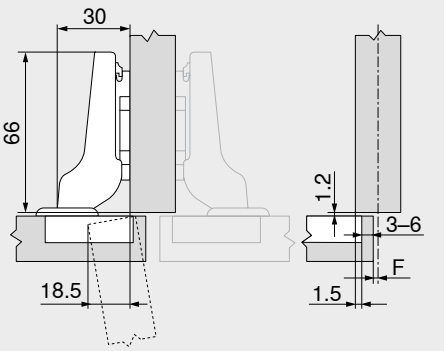

İçerlek bini

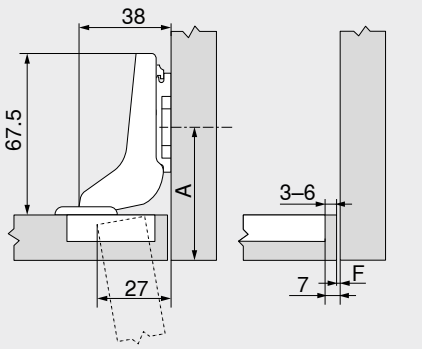

A Menteşe tabanının vidalama pozisyonu, kapak kalınlığı FD + 1.2 mm kadar geri alınır

Tas delme mesafesi TB

MD	Kapak binisi FA (mm)												
	5	6	7	8	9	10	11	12	13	14	15	16	17
0										3	4	5	6
3							3	4	5	6			
6				3	4	5	6						
9	3	4	5	6									

MD Menteşe tabanı yükseklik mesafe (mm)

MD	Kapak binisi FA (mm)														
	–4.5	–3.5	–2.5	–1.5	–0.5	0.5	1.5	2.5	3.5	4.5	5.5	6.5	7.5		
0										3	4	5	6		
3							3	4	5	6					
6				3	4	5	6								
9	3	4	5	6											

MD Menteşe tabanı yükseklik mesafe (mm)

MD	Kapak binisi FA (mm)														
							–7	–6	–5	–4	–3	–2	–1		
0										3	4	5	6		
3							3	4	5	6					
6															
9															

MD Menteşe tabanı yükseklik mesafe (mm)

Fabrika ayarında (R = 1 mm) yarı çaplı kapaklar için min. fuga F



Tas delme mesafesi TB (mm)	Kapak kalınlığı FD (mm)											
	16	18	19	20	21	22	24	26	28	30	31	32
3	0.3	0.5	0.7	1.0	1.3	1.6	3.3	△	△	△	△	△
4	0.3	0.5	0.7	1.0	1.2	1.6	3.2	△	△	△	△	△
5	0.3	0.5	0.7	0.9	1.2	1.5	2.6	△	△	△	△	△
6	0.3	0.5	0.7	0.9	1.1	1.4	2.4	△	△	△	△	△
+2 mm sağ sol ayarında ilave olarak												
	+0.1	+0.3	+0.3	+0.4	+0.4	+0.5	+0.4					

△ Bir bini denemesi yapmanızı öneririz

Ayar

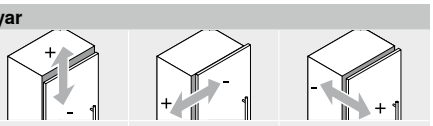

Maks. ±3.0 mm
Bk. menteşe tabanları

±2.0 mm

+3.0 mm
–1.0 mm

Vidalı montaj

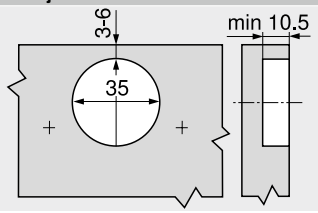

Presli montaj

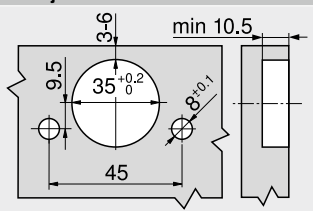

Tas ölçüleri

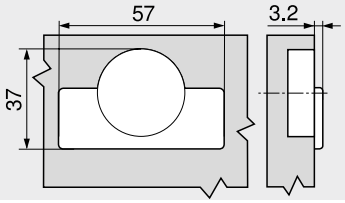

Sayfa dizini

Özet	73
Menteşe tabanları	150
Aksesuar – menteşe kolu koruma kapağı	157
Aksesuar	159
Kapaklar için **BLUMOTION**	176
Kapaklar için **TIP-ON**	190
Blum servisleri	602
Diğer teknik bilgiler	708

Montaj, demontaj ve ayar

Short-URL
www.blum.com/a210

155° menteşe

Web kodu – ürün konfigüratörüne girin veya tıklayın: DQDHEM



- **Köşe binisinde 0 açılımlı (iç çekmeceli veya tabla tipi çekmeceli dolaplar için)**
- **CLIP top BLUMOTION**, entegre **BLUMOTION** ile (istenirse devre dışı bırakılır)
- **CLIP top**, (yaylı) otomatik kapama ile veya olmaksızın
- Hareket açısı 155°
- 3 boyutlu kapak ayarı
- Helezon vida ile konforlu derinlik ayarı
- Kapakların gövdeye aletsiz montajı ve demontajı
- Ve **INSERTA** tasların aletsiz montajı
- Açılı bini kapaklar gibi özel tasarımlara uygun

Uygulama

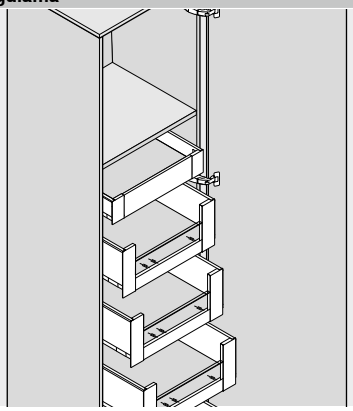

Sipariş bilgileri

Köşe bini 0 açılımlı

Tas – INSERTA

Menteşe	Yay	Renk	Ürün nr.
CLIP top BLUMOTION	●	NI | ONS	71B7590
CLIP top	●	NI	71T7590
	○	NI | ONS	70T7590.TL

Tas – Vidalı

Menteşe	Yay	Renk	Ürün nr.
CLIP top BLUMOTION	●	NI | ONS	71B7550
CLIP top	●	NI	71T7550
	○	NI | ONS	70T7550.TL

Tas – Çakma

Menteşe	Yay	Renk	Ürün nr.
CLIP top BLUMOTION	●	NI | ONS	71B7580
CLIP top	●	NI	71T7580

Orta bini

Tas – INSERTA

Menteşe	Yay	Renk	Ürün nr.
CLIP top BLUMOTION	●	NI | ONS	71B7690
CLIP top	○	NI	70T7690.TL

Tas – Vidalı

Menteşe	Yay	Renk	Ürün nr.
CLIP top BLUMOTION	●	NI | ONS	71B7650
CLIP top	●	NI	71T7650
	○	NI	70T7650.TL

İçerlek bini

Orta bini menteşesi ve 9 mm yükseltilmiş menteşe tabanı kullanılır

Aksesuar

Menteşe kolu koruma kapağı

Baskı | kabartma	Yazı fontları	Renk	Ürün nr.
Baskısız	–	NI | ONS	70.4503
Kabartmalı	Blum	NI	70.4503.BP

Aksesuar

Menteşe kolu koruma kapağı

Baskı | kabartma	Yazı fontları	Renk	Ürün nr.
Baskısız	–	NI | ONS	70.4503
Kabartmalı	Blum	NI	70.4503.BP

Uyarı

CLIP top BLUMOTION ve yaylı **CLIP top** menteşeleri, eni yaklaşık 300 mm' e kadar olan küçük ve hafif kapaklarda kombine edildiğinde bir bini denemesi yapılmasını öneririz. Daha büyük kapak genişliklerinde FB kombinasyon yapmak tavsiye edilmez.

Aksesuar – genel

Hareket açısı sınırlayıcısı

Hareket açısı OW	Renk	Ürün nr.
92°	TGR	70T7553.09
110°	R7037	70T7553

Menteşe tası koruma kapağı

Menteşe	Renk	Ürün nr.
CLIP top BLUMOTION	NI | ONS	70T7504
CLIP top	NI | ONS	70T7504

Sunta vidası

Uzunluk (mm)	Çap (mm)	Ürün nr.
15.0	Ø 3.5	609.1500
17.0		609.1700

Kapaklar için TIP-ON

Uygulama	TIP-ON yayı	Yay	Ürün nr.
Kısa versiyon	■	○	956.1004
	■	○	956A1004
Uzun versiyon	■	●	956A1006
	■■	●	956A1006F

Menteşe tası mesafesi

Menteşe	Mesafe (mm)	Ürün nr.
CLIP top BLUMOTION	1.5	70T3507.21
CLIP top		70T3507.21

Çakma matrisi

Renk	Malzeme	Ürün nr.
OR	Plastik	MZM.0040

TIP-ON yayı

■	Standart yay
■■	Güçlü yay

Yay

●	Yaylı menteşe
○	Yaysız menteşe

Renk

NI	Nikelajlı
ONS	Siyah oniks
OR	Turuncu
R7037	RAL 7037 toz grisi
TGR	Koyu gri

155° menteşe

Web kodu – ürün konfigüratörüne girin veya tıklayın: DQDHEM

Planlama

Fabrika ayarında menteşe ölçüleri ve fuga hesabı (menteşe tabanı yükseklik mesafesi = 0 veya 9 mm)

90° hareket açısında kapak çıkıntısı

Köşe bini
0 açılımlı

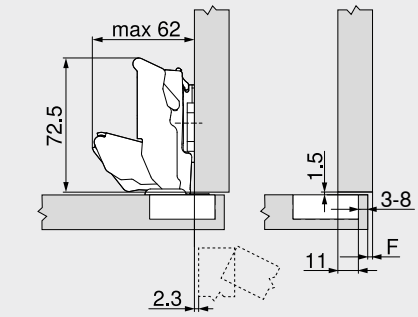

F Fuga

Orta bini

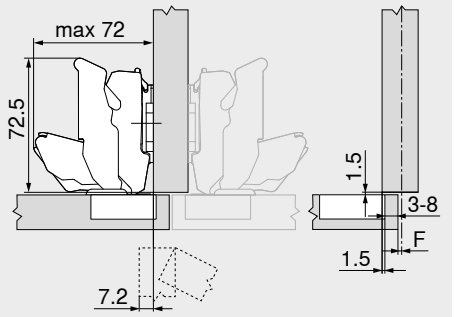

İçerlek bini

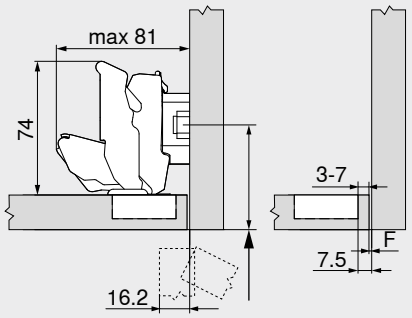

A Menteşe tabanının vidalama pozisyonu, kapak kalınlığı FD + 1.5 mm kadar geri alınır

Tas delme mesafesi TB

MD	Kapak binisi FA (mm)														
	5	6	7	8	9	10	11	12	13	14	15	16	17	18	19
0										3	4	5	6	7	8
3							3	4	5	6	7	8			
6				3	4	5	6	7	8						
9	3	4	5	6	7	8									

MD Menteşe tabanı yükseklik mesafe (mm)

MD	Kapak binisi FA (mm)														
	–4.5	–3.5	–2.5	–1.5	–0.5	0.5	1.5	2.5	3.5	4.5	5.5	6.5	7.5	8.5	9.5
0										3	4	5	6	7	8
3							3	4	5	6	7	8			
6				3	4	5	6	7	8						
9	3	4	5	6	7	8									

MD Menteşe tabanı yükseklik mesafe (mm)

MD	Kapak binisi FA (mm)					
	–4.5	–3.5	–2.5	–1.5	–0.5	
0						
3						
6						
9	3	4	5	6	7	

MD Menteşe tabanı yükseklik mesafe (mm)

Fabrika ayarında (R = 1 mm) yarı çaplı kapaklar için min. fuga F



Tas delme mesafesi TB (mm)	Kapak kalınlığı FD (mm)											
	20	21	22	23	24	25	26	27	28	29	30	31
3	0	0	0	0	0	0.5	0.5	1.0	2.0	2.0	3.0	4.5
4	0	0	0	0	0	0.5	1.0	2.0	2.0	2.5	4.0	
5	0	0	0	0	0	0.5	1.0	2.0	2.0	3.5		
6	0	0	0	0	0	1.0	1.5	2.0	3.0			
7	0	0	0	0	0	1.0	1.5	2.5				
8	0	0	0	0	0	1.0	1.5					

Duvar köşe binisi için bir bini denemesi yapılmasını öneriyoruz

110° Hareket açısı sınırlayıcısı

92° Hareket açısı sınırlayıcısı

Ayar

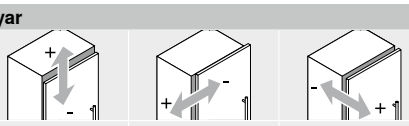

Maks. ±3.0 mm
Bk. menteşe tabanları

±2.0 mm

+3.0 mm
–2.0 mm

Vidalı montaj

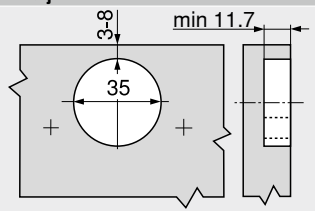

INSERTA | presli montaj

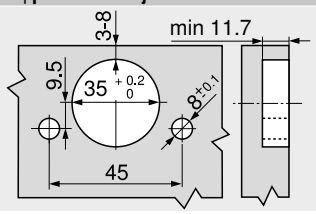

Tas ölçüleri

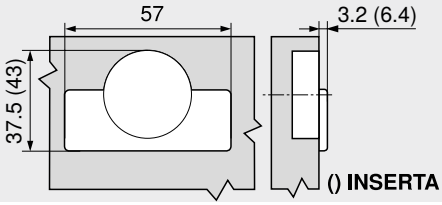

Sayfa dizini

Özet	73
Menteşe tabanları	150
Aksesuar – menteşe kolu koruma kapağı	157
Aksesuar	159
Kapaklar için **TIP-ON**	190
Blum servisleri	602
Diğer teknik bilgiler	708

Montaj, demontaj ve ayar

Short-URL
www.blum.com/a210

2

155° menteşe

Web kodu – ürün konfigüratörüne girin veya tıklayın: DQDHEM

Planlama

Özel uygulama

Açılı bini – dört kenar

19 mm

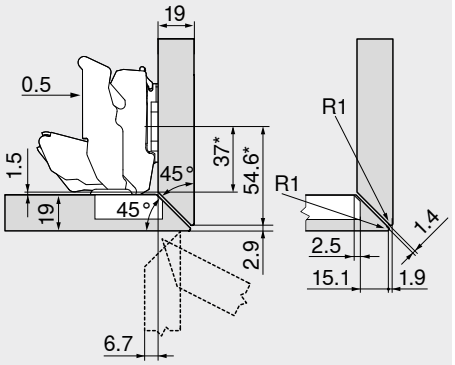

Orta bini için menteşe

Standart menteşe tabanları 0 mm mesafe ile

* Menteşe tabanında A ölçüsü = 37 mm

22 mm

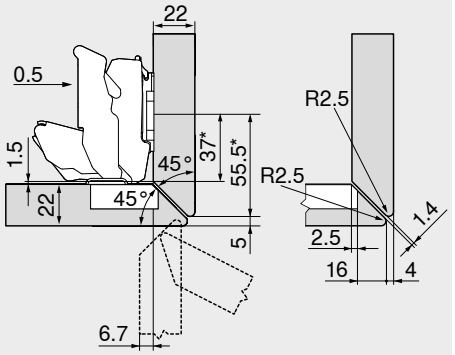

Orta bini için menteşe

Standart menteşe tabanları 0 mm mesafe ile

* Menteşe tabanında A ölçüsü = 37 mm

24 mm

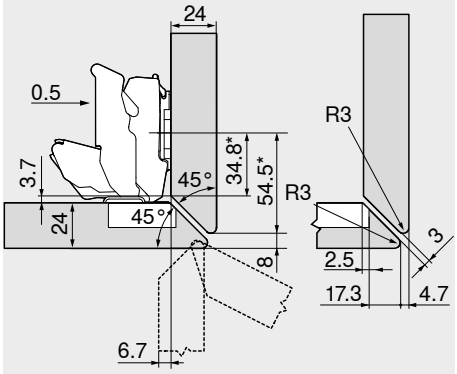

Orta bini için menteşe

Standart menteşe tabanları 0 mm mesafe ile

* Menteşe tabanında A ölçüsü = 37 mm

Açılı bini – yandan

19 mm

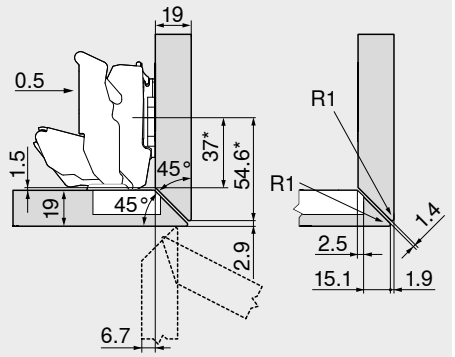

Orta bini için menteşe

Standart menteşe tabanları 0 mm mesafe ile

* Menteşe tabanında A ölçüsü = 37 mm

22 mm

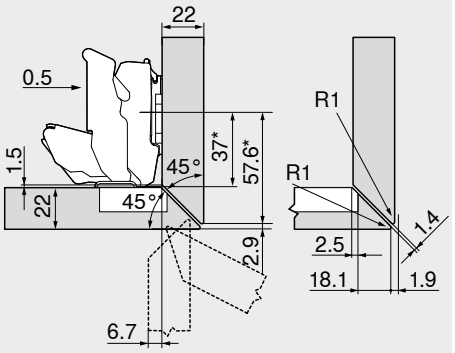

Orta bini için menteşe

Standart menteşe tabanları 0 mm mesafe ile

* Menteşe tabanında A ölçüsü = 37 mm

24 mm

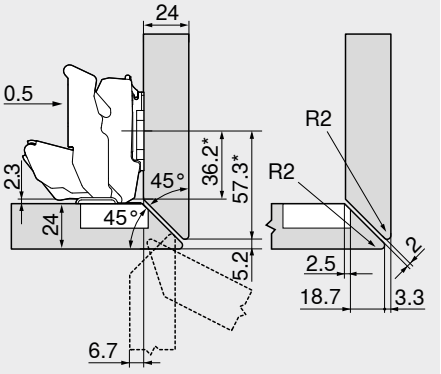

Orta bini için menteşe

Standart menteşe tabanları 0 mm mesafe ile

* Menteşe tabanında A ölçüsü = 37 mm

155° menteşe

Web kodu – ürün konfigüratörüne girin veya tıklayın: DQDHEM

Planlama

Özel uygulama

Açılı bini – yandan, büyük binili

Kapak binisi maks.

16/19 mm

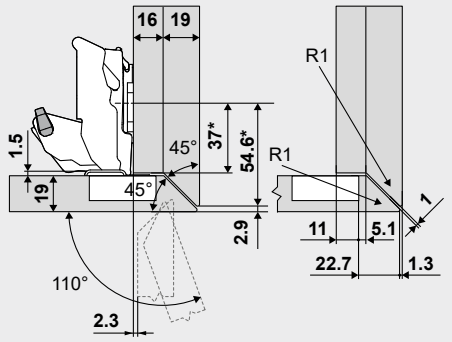

Köşe binisi için menteşe

Standart menteşe tabanları 0 mm mesafe ile

* Menteşe tabanında A ölçüsü = 37 mm

Tanım	Hareket açısı OW	Ürün nr.
Hareket açısı sınırlayıcısı	110°	70T7553

19/19 mm

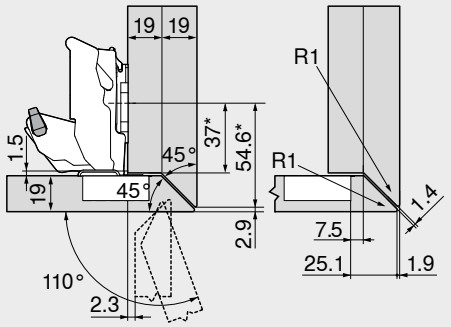

Köşe binisi için menteşe

Standart menteşe tabanları 0 mm mesafe ile

* Menteşe tabanında A ölçüsü = 37 mm

Tanım	Hareket açısı OW	Ürün nr.
Hareket açısı sınırlayıcısı	110°	70T7553

34 mm

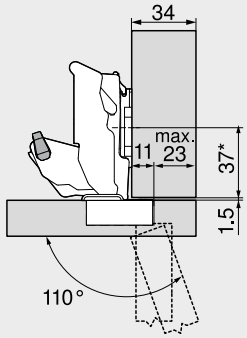

Köşe binisi için menteşe

Standart menteşe tabanları 0 mm mesafe ile

* Menteşe tabanında A ölçüsü = 37 mm

Tanım	Hareket açısı OW	Ürün nr.
Hareket açısı sınırlayıcısı	110°	70T7553

Kapak kalınlığı FD, solo gövdeler için isteğe göre seçilebilir

Yan kapaklar veya duvar köşe binisi için bir bini denemesi yapılmasını öneriyoruz

>Cumbalı uygulamalar

10 mm

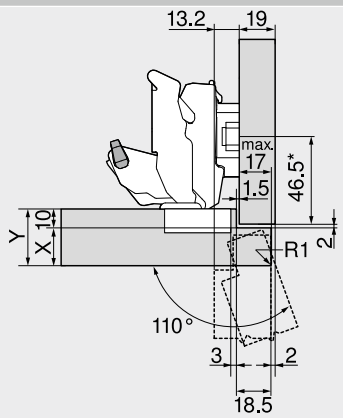

Orta bini için menteşe

Tanım	Mesafe (mm)	Ürün nr.
Menteşe tabanı	6	175H9160

* Menteşe tabanında A ölçüsü = 37 mm

Tanım	Hareket açısı OW	Ürün nr.
Hareket açısı sınırlayıcısı	110°	70T7553

Gövde pozisyonları	X maks. (mm)	Y maks. (mm)
	18	28
	20	30
	25	35

13 mm

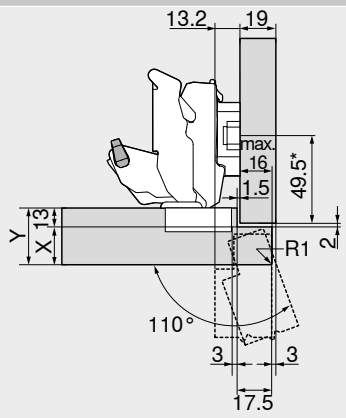

Orta bini için menteşe

Tanım	Mesafe (mm)	Ürün nr.
Menteşe tabanı	6	175H9160

* Menteşe tabanında A ölçüsü = 37 mm

Tanım	Hareket açısı OW	Ürün nr.
Hareket açısı sınırlayıcısı	110°	70T7553

Gövde pozisyonları	X maks. (mm)	Y maks. (mm)
	16	29
	17	30
	17	30

16 mm

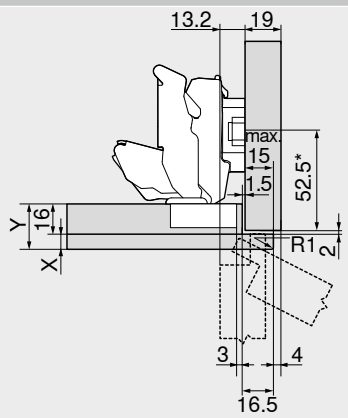

Orta bini için menteşe

Tanım	Mesafe (mm)	Ürün nr.
Menteşe tabanı	6	175H9160

* Menteşe tabanında A ölçüsü = 37 mm

Gövde pozisyonları	X maks. (mm)	Y maks. (mm)
	8	24
	8	24
	8	24

170° menteşe

Web kodu – ürün konfigüratörüne girin veya tıklayın: DQDI3Y



- **CLIP top**, (yaylı) otomatik kapama ile veya olmaksızın
- Hareket açısı 170°
- 3 boyutlu kapak ayarı
- Helezon vida ile konforlu derinlik ayarı
- Kapakların gövdeye aletsiz montajı ve demontajı
- Ve **INSERTA** tasların aletsiz montajı

Uygulama

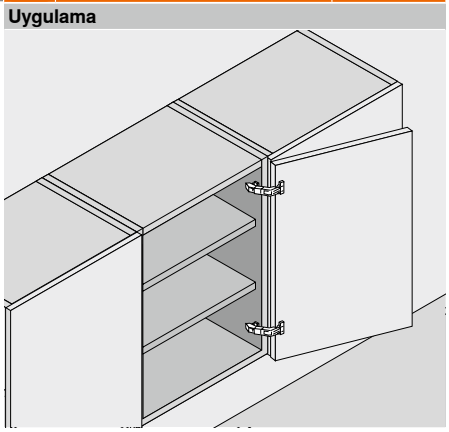

Sipariş bilgileri

Köşe bini

Tas		INSERTA	
Menteşe	Yay	Renk	Ürün nr.
CLIP top	●	Nl	71T6540B
	○	Nl	70T6540BTL

Tas		Vidalı	
Menteşe	Yay	Renk	Ürün nr.
CLIP top	●	Nl	71T6550
	○	Nl	70T6550.TL

Tas		Çakma	
Menteşe	Yay	Renk	Ürün nr.
CLIP top	●	Nl	71T6580

Aksesuar

BLUMOTION 973A

Uygulama	Ürün nr.
Geçmeli	973A6000

Menteşe kolu koruma kapağı

Baskı | kabartma	Yazı fontları	Renk	Ürün nr.
Baskısız	–	Nl	80.6507
Kabartmalı	Blum	Nl	80.6507.BP

Orta bini

Tas		INSERTA	
Menteşe	Yay	Renk	Ürün nr.
CLIP top	●	Nl	71T6640B

Tas		Vidalı	
Menteşe	Yay	Renk	Ürün nr.
CLIP top	●	Nl	71T6650
	○	Nl	70T6650.TL

Tas		Çakma	
Menteşe	Yay	Renk	Ürün nr.
CLIP top	●	Nl	71T6680

Aksesuar

BLUMOTION 973A

Uygulama	Ürün nr.
Geçmeli	973A6000

Menteşe kolu koruma kapağı

Baskı | kabartma	Yazı fontları	Renk	Ürün nr.
Baskısız	–	Nl	80.6507
Kabartmalı	Blum	Nl	80.6507.BP

İçerlek bini

Orta bini menteşesi ve 9 mm yükseltilmiş menteşe tabanı kullanılır

Emniyet uyarıları

Küçük çocuklar geniş açılı menteşeler ile donatılmış mobilyalara erişebiliyorsa 155° 0-açılımlı menteşe kullanılmalıdır.

Aksesuar – genel

Hareket açısı sınırlayıcısı

Hareket açısı OW	Renk	Ürün nr.
130°	SZ	☎ 70.6103

Kapaklar için TIP-ON

Uygulama	TIP-ON yayı	Yay	Ürün nr.
Kısa versiyon	■	○	956.1004
Uzun versiyon	■	○	956A1004
	■	●	956A1006
	■■	●	956A1006F

Sunta vidası

Uzunluk (mm)	Çap (mm)	Ürün nr.
15.0	Ø 3.5	609.1500
17.0		609.1700

Çakma matrisi

Renk	Malzeme	Ürün nr.
OR	Plastik	MZM.0040

TIP-ON yayı	
■	Standart yay
■■	Güçlü yay

Yay	
●	Yaylı menteşe
○	Yaysız menteşe

Renk	
Nl	Nikelajlı
OR	Turuncu
SZ	Siyah

170° menteşe

Web kodu – ürün konfigüratörüne girin veya tıklayın: DQDI3Y

Planlama

Fabrika ayarında menteşe ölçüleri ve fuga hesabı (menteşe tabanı yükseklik mesafesi = 0 veya 9 mm)

90° hareket açısında kapak çıkıntısı

Köşe bini

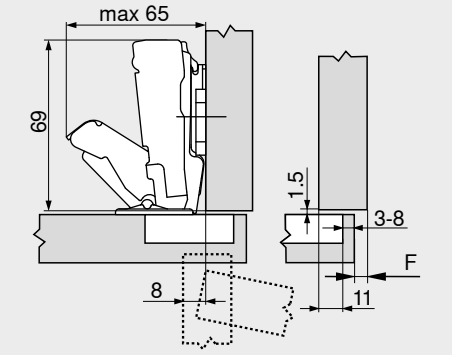

F Fuga

Orta bini

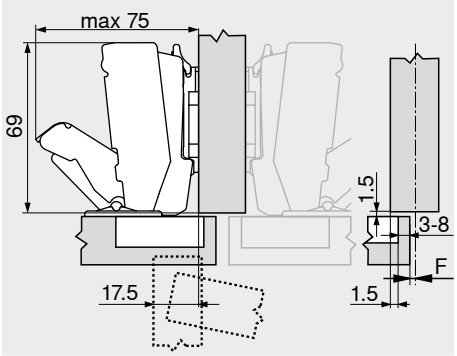

İçerlek bini

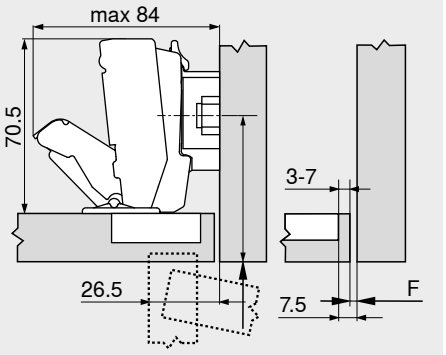

A Menteşe tabanının vidalama pozisyonu, kapak kalınlığı FD + 1.5 mm kadar geri alınır

Tas delme mesafesi TB

Köşe bini

MD	Kapak binisi FA (mm)														
	5	6	7	8	9	10	11	12	13	14	15	16	17	18	19
0										3	4	5	6	7	8
3							3	4	5	6	7	8			
6				3	4	5	6	7	8						
9	3	4	5	6	7	8									

MD Menteşe tabanı yükseklik mesafe (mm)

Orta bini

MD	Kapak binisi FA (mm)														
	–4.5	–3.5	–2.5	–1.5	–0.5	0.5	1.5	2.5	3.5	4.5	5.5	6.5	7.5	8.5	9.5
0										3	4	5	6	7	8
3							3	4	5	6	7	8			
6				3	4	5	6	7	8						
9	3	4	5	6	7	8									

MD Menteşe tabanı yükseklik mesafe (mm)

İçerlek bini

MD	Kapak binisi FA (mm)					
	–4.5	–3.5	–2.5	–1.5	–0.5	
0						
3						
6						
9	3	4	5	6	7	

MD Menteşe tabanı yükseklik mesafe (mm)

Fabrika ayarında (R = 1 mm) yarı çaplı kapaklar için min. fuga F

21 mm'ye kadar olan kapak kalınlığında FD fuga F gerekli değildir
22 mm kapak kalınlığından FD itibaren bini denemesi önerilir

Ayar

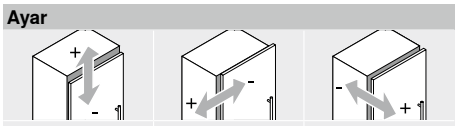

Maks. ±3.0 mm
Bk. menteşe tabanları

±2.0 mm

+3.0 mm
–2.0 mm

Vidalı montaj

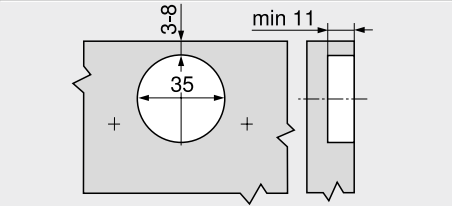

INSERTA | presli montaj

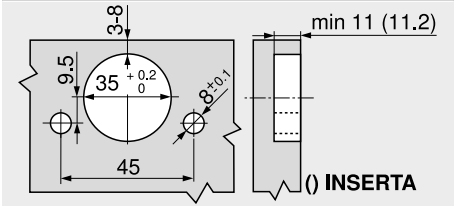

Tas ölçüleri

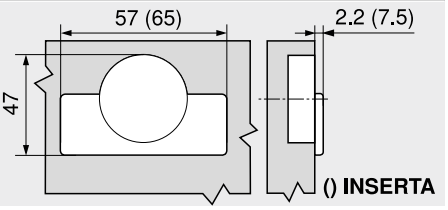

Sayfa dizini

Emniyet uyarıları	711	Diğer teknik bilgiler	708
Özet	73		
Menteşe tabanları	150		
Aksesuar – menteşe kolu koruma kapağı	157		
Aksesuar	159		
Kapaklar için **BLUMOTION**	176		
Kapaklar için **TIP-ON**	190		
Açılı bini – dört kenar	86		
Blum servisleri	602		

Montaj, demontaj ve ayar

Short-URL
www.blum.com/a210

2

Profil kapak menteşesi

Web kodu – ürün konfigüratörüne girin veya tıklayın: DQDITA



- **Kalın kapaklar ve profil kapaklar** için menteşe
- **CLIP top BLUMOTION**, entegre **BLUMOTION** ile (istenirse devre dışı bırakılır)
- **CLIP top**, (yaylı) otomatik kapama ile veya olmaksızın
- Hareket açısı 95°
- 3 boyutlu kapak ayarı
- Helezon vida ile konforlu derinlik ayarı
- Kapakların gövdeye aletsiz montajı ve demontajı
- Ve **INSERTA** tasların aletsiz montajı

Uygulama

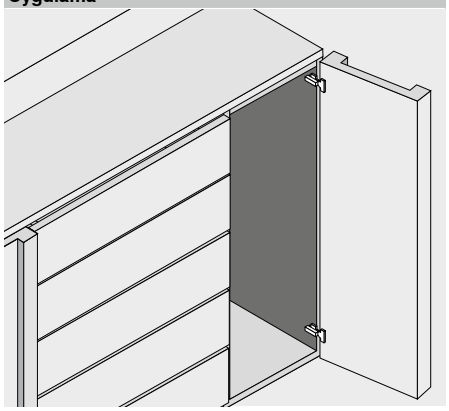

Sipariş bilgileri

Köşe bini

Tas		INSERTA	
Menteşe	Yay	Renk	Ürün nr.
CLIP top BLUMOTION	●	NI | ONS	71B9590
CLIP top	●	NI	71T9590B
	○	NI | ONS	70T9590BTL

Tas		Vidalı	
Menteşe	Yay	Renk	Ürün nr.
CLIP top BLUMOTION	●	NI | ONS	71B9550
CLIP top	●	NI	71T9550
	○	NI | ONS	70T9550.TL

Tas		Çakma	
Menteşe	Yay	Renk	Ürün nr.
CLIP top BLUMOTION	●	NI | ONS	71B9580
CLIP top	●	NI	71T9580
	○	ONS	70T9580.TL

Orta bini

Tas		INSERTA	
Menteşe	Yay	Renk	Ürün nr.
CLIP top BLUMOTION	●	NI | ONS	71B9690

Tas		Vidalı	
Menteşe	Yay	Renk	Ürün nr.
CLIP top BLUMOTION	●	NI | ONS	71B9650
CLIP top	●	NI	71T9650
	○	NI | ONS	70T9650.TL

Tas		Çakma	
Menteşe	Yay	Renk	Ürün nr.
CLIP top BLUMOTION	●	NI	71B9680

İçerlek bini

Tas		INSERTA	
Menteşe	Yay	Renk	Ürün nr.
CLIP top BLUMOTION	●	NI | ONS	71B9790

Tas		Vidalı	
Menteşe	Yay	Renk	Ürün nr.
CLIP top BLUMOTION	●	NI | ONS	71B9750
CLIP top	●	NI	71T9750
	○	NI | ONS	70T9750.TL

Tas		Çakma	
Menteşe	Yay	Renk	Ürün nr.
CLIP top BLUMOTION	●	NI	71B9780

Aksesuar

Menteşe kolu koruma kapağı

Baskı | kabartma	Yazı fontları	Renk	Ürün nr.
Baskısız	–	NI | ONS	70.1553
Kabartmalı	Blum	NI	70.1553.BP

Aksesuar

Menteşe kolu koruma kapağı

Baskı | kabartma	Yazı fontları	Renk	Ürün nr.
Baskısız	–	NI | ONS	70.1663
Kabartmalı	Blum	NI	70.1663.BP

Aksesuar

Menteşe kolu koruma kapağı

Baskı | kabartma	Yazı fontları	Renk	Ürün nr.
Baskısız	–	NI | ONS	70.1663
Kabartmalı	Blum	NI	70.1663.BP

Uyarı

CLIP top BLUMOTION ve **CLIP top** menteşeler, aynı kapakta birbirleriyle kombine edilemezler.

Aksesuar – genel

Kapaklar için TIP-ON

Uygulama	TIP-ON yayı	Yay	Ürün nr.
Kısa versiyon	■	○	956.1004
Uzun versiyon	■	○	956A1004
	■	●	956A1006
	■■	●	956A1006F

Menteşe tası koruma kapağı

Menteşe	Renk	Ürün nr.
CLIP top BLUMOTION	NI | ONS	70T3504
CLIP top	NI | ONS	70T1504

Menteşe tası mesafesi

Menteşe	Mesafe (mm)	Ürün nr.
CLIP top BLUMOTION	1.5	70T3507.21

Sunta vidası

Uzunluk (mm)	Çap (mm)	Ürün nr.
15.0	Ø 3.5	609.1500
17.0		609.1700

Çakma matrisi

Renk	Malzeme	Ürün nr.
OR	Plastik	MZM.0040

TIP-ON yayı	
■	Standart yay
■■	Güçlü yay

Yay	
●	Yaylı menteşe
○	Yaysız menteşe

Renk	
NI	Nikelajlı
ONS	Siyah oniks
OR	Turuncu

Profil kapak menteşesi

Web kodu – ürün konfigüratörüne girin veya tıklayın: DQDITA

Planlama

Fabrika ayarında menteşe ölçüleri ve fuga hesabı (menteşe tabanı yükseklik mesafesi = 0 mm)

Tam hareket açısında kapak çıkıntısı

Köşe bini

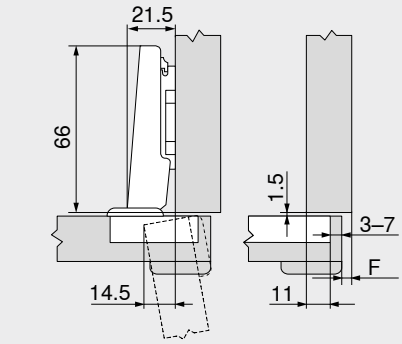

F Fuga

Orta bini

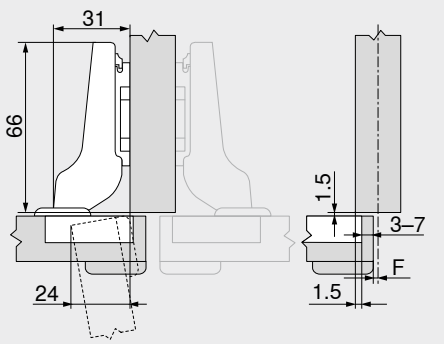

İçerlek bini

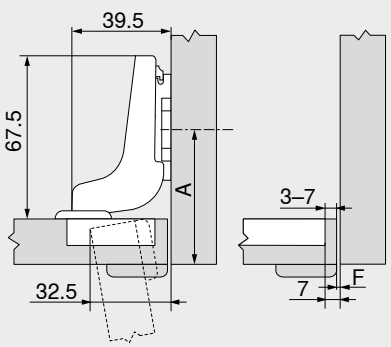

A Menteşe tabanının vidalama pozisyonu, kapak kalınlığı FD + 1.5 mm kadar geri alınır

Tas delme mesafesi TB

MD	Kapak binisi FA (mm)													
	5	6	7	8	9	10	11	12	13	14	15	16	17	18
0										3	4	5	6	7
3							3	4	5	6	7			
6				3	4	5	6	7						
9	3	4	5	6	7									

MD Menteşe tabanı yükseklik mesafe (mm)

MD	Kapak binisi FA (mm)													
	–4.5	–3.5	–2.5	–1.5	–0.5	0.5	1.5	2.5	3.5	4.5	5.5	6.5	7.5	8.5
0										3	4	5	6	7
3							3	4	5	6	7			
6				3	4	5	6	7						
9	3	4	5	6	7									

MD Menteşe tabanı yükseklik mesafe (mm)

MD	Kapak binisi FA (mm)									
	–7	–6	–5	–4	–3	–2	–1	0		
0				3	4	5	6	7		
3	3	4	5	6	7					
6										
9										

MD Menteşe tabanı yükseklik mesafe (mm)

Fabrika ayarında (R = 1 mm) yarı çaplı kapaklar için min. fuga F



Tas delme mesafesi TB (mm)	Kapak kalınlığı FD (mm)											
	16	18	19	20	22	24	26	28	29	30	31	32
3	0.2	0.3	0.4	0.5	0.8	1.0	1.5	1.9	2.8	3.6	4.5	5.4
4	0.2	0.3	0.4	0.5	0.7	1.0	1.4	1.8	2.5	3.1	4.0	4.8
5	0.2	0.3	0.4	0.5	0.7	1.0	1.4	1.8	2.3	2.7	3.5	4.3
6	0.2	0.3	0.4	0.5	0.7	1.0	1.4	1.8	2.2	2.5	3.2	3.8
7	0.2	0.3	0.4	0.5	0.7	0.9	1.4	1.7	2.1	2.4	3.0	3.5
+2 mm sağ sol ayarında ilave olarak												
	+0.1	+0.2	+0.2	+0.2	+0.3	+0.4	+0.4	+0.5	+0.4	+0.4	+0.4	+0.3

Ayar

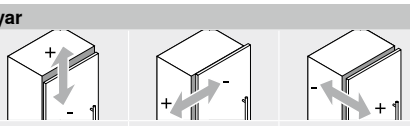

Maks. ±3.0 mm
Bk. menteşe tabanları

±2.0 mm

+3.0 mm
–2.0 mm

Vidalı montaj

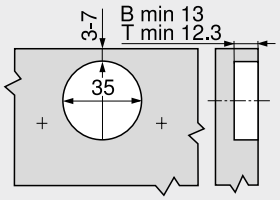

B **CLIP top BLUMOTION**
T **CLIP top**

INSERTA | presli montaj

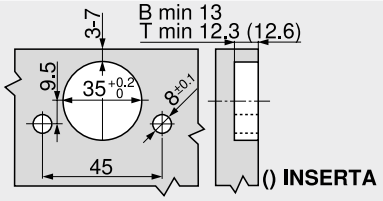

B **CLIP top BLUMOTION**
T **CLIP top**

Tas ölçüleri

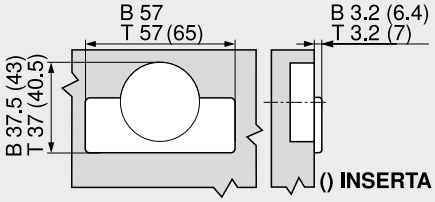

B **CLIP top BLUMOTION**
T **CLIP top**

Sayfa dizini

Özet	73
Menteşe tabanları	150
Aksesuar – menteşe kolu koruma kapağı	157
Aksesuar	159
Kapaklar için **BLUMOTION**	176
Kapaklar için **TIP-ON**	190
Blum servisleri	602
Diğer teknik bilgiler	708

Montaj, demontaj ve ayar

Short-URL
www.blum.com/a210

125° menteşe



- **Köşe binisinde 0 açılımlı (iç çekmeceli veya tabla tipi çekmeceli dolaplar için)**
- **Kalın kapaklar ve profil kapaklar** için menteşe
- **CLIP top BLUMOTION**, entegre **BLUMOTION** ile (istenirse devre dışı bırakılır)
- Hareket açısı 125°
- 3 boyutlu kapak ayarı
- Helezon vida ile konforlu derinlik ayarı
- Kapakların gövdeye aletsiz montajı ve demontajı
- Açılı bini kapaklar gibi özel tasarımlara uygun

Web kodu – ürün konfigüratörüne girin veya tıklayın: **DQDJIM**

Uygulama

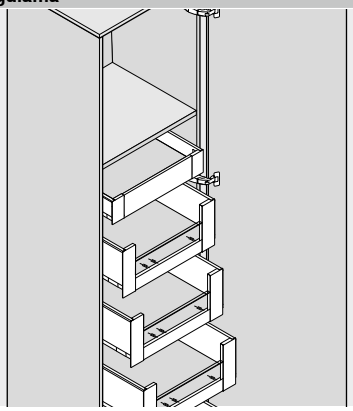

Sipariş bilgileri

Köşe bini 0 açılımlı

Tas | **Vidalı**

Menteşe	Yay	Renk	Ürün nr.
CLIP top BLUMOTION	●	NI | ONS	71B7550D

Tas | **Çakma**

Menteşe	Yay	Renk	Ürün nr.
CLIP top BLUMOTION	●	NI	71B7580D

Orta bini

Köşe binisi menteşesi ve 9 mm yükseltilmiş menteşe tabanı kullanılır

İçerlek bini

Köşe binisi menteşesi ve 18 mm yükseltilmiş menteşe tabanı kullanılır

Aksesuar

Menteşe kolu koruma kapağı

Baskı | kabartma	Yazı fontları	Renk	Ürün nr.
Baskısız	–	NI | ONS	70.4503
Kabartmalı	Blum	NI	70.4503.BP

Aksesuar – genel

Kapaklar için TIP-ON

Uygulama	TIP-ON yayı	Yay	Ürün nr.
Uzun versiyon	■	●	956A1006
	■■	●	956A1006F

Hareket açısı sınırlayıcısı

Hareket açısı OW	Renk	Ürün nr.
92°	R7037	70T7553

Sunta vidası

Uzunluk (mm)	Çap (mm)	Ürün nr.
15.0	Ø 3.5	609.1500
17.0		609.1700

Menteşe tası koruma kapağı

Menteşe	Renk	Ürün nr.
CLIP top BLUMOTION	NI | ONS	70T7504

Menteşe tası mesafesi

Menteşe	Mesafe (mm)	Ürün nr.
CLIP top BLUMOTION	1.5	70T3507.21

Çakma matrisi

Renk	Malzeme	Ürün nr.
OR	Plastik	MZM.0040

TIP-ON yayı

■	Standart yay
■■	Güçlü yay

Yay

●	Yaylı menteşe

Renk

NI	Nikelajlı
ONS	Siyah oniks
OR	Turuncu
R7037	RAL 7037 toz grisi

125° menteşe

Web kodu – ürün konfigüratörüne girin veya tıklayın: DQDJIM

Planlama

Fabrika ayarında menteşe ölçüleri ve fuga hesabı (menteşe tabanı yükseklik mesafesi = 0, 9 veya 18 mm)

90° hareket açısında kapak çıkıntısı

Köşe bini
0 açılımlı

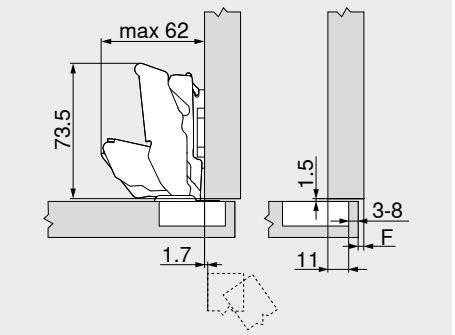

F Fuga

Orta bini

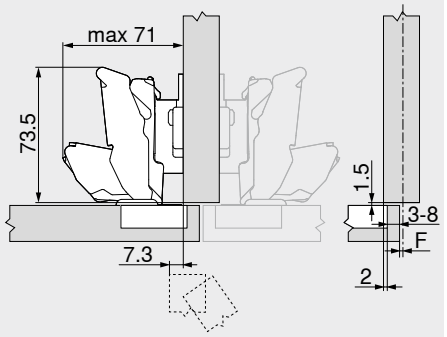

F Fuga

İçerlek bini

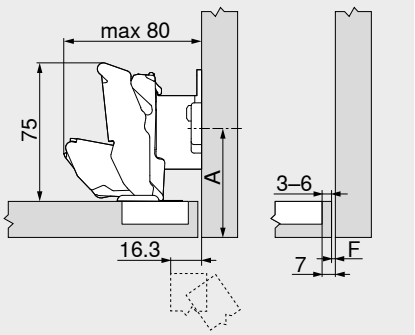

A Menteşe tabanının vidalama pozisyonu, kapak kalınlığı FD + 1.5 mm kadar geri alınır
F Fuga

Tas delme mesafesi TB

MD	Kapak binisi FA (mm)													
	5	6	7	8	9	10	11	12	13	14	15	16	17	18	19
0										3	4	5	6	7	8
3							3	4	5	6	7	8			
6				3	4	5	6	7	8						
9	3	4	5	6	7	8									

MD Menteşe tabanı yükseklik mesafe (mm)

MD	Kapak binisi FA (mm)													
	–4	–3	–2	–1	0	1	2	3	4	5	6	7	8	9	10
0															
3															
6													3	4	5
9										3	4	5	6	7	8

MD Menteşe tabanı yükseklik mesafe (mm)

MD	Kapak binisi FA (mm)														
	–4	–3	–2	–1											
0															
3															
6															
18	3	4	5	6											

MD Menteşe tabanı yükseklik mesafe (mm)

Fabrika ayarında (R = 1 mm) yarı çaplı kapaklar için min. fuga F



Tas delme mesafesi TB (mm)	Kapak kalınlığı FD (mm)												
	29	30	31	32	33	34	35	36	37	38	39	40
3	0	0	0	0.1	0.3	0.7	1.2	2.0	2.8	4.1	5.7	
4	0	0	0	0.1	0.4	0.8	1.5	2.3	3.4	4.9		
5	0	0	0	0.1	0.4	1.0	1.7	2.8	4.2			
6	0	0	0	0.1	0.6	1.2	2.1	3.5				
7	0	0	0	0.2	0.7	1.6	2.8					
8	0	0	0	0.3	1.0	2.0						

Duvar köşe binisi için bir bini denemesi yapılmasını öneriyoruz

92° Hareket açısı sınırlayıcısı

Ayar

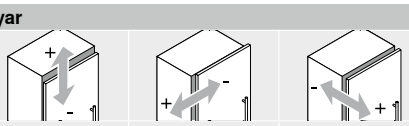

Maks. ±3.0 mm
Bk. menteşe tabanları

±2.0 mm

+3.0 mm
–2.0 mm

Vidalı montaj

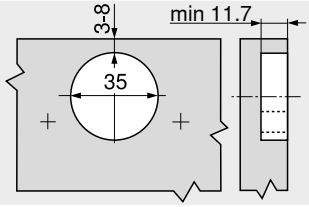

Presli montaj

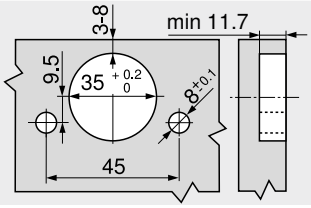

Tas ölçüleri

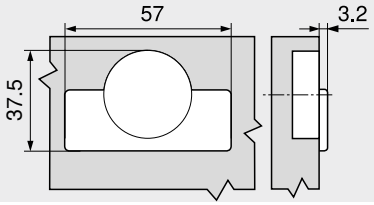

Sayfa dizini

Özet	73
Menteşe tabanları	150
Aksesuar – menteşe kolu koruma kapağı	157
Aksesuar	159
Kapaklar için **TIP-ON**	190
Blum servisleri	602
Diğer teknik bilgiler	708

Montaj, demontaj ve ayar

Short-URL
www.blum.com/a210

2

125° menteşe

Web kodu – ürün konfigüratörüne girin veya tıklayın: DQDJIM

Planlama

Özel uygulama

Açılı bini – dört kenar

22 mm

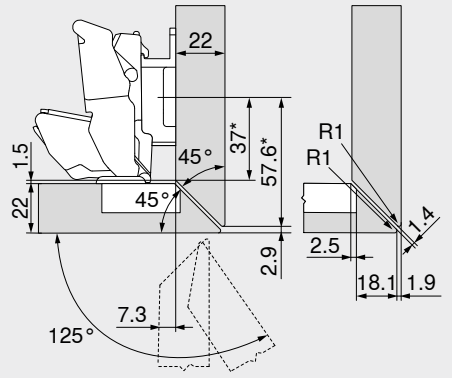

Köşe binisi için menteşe

* Menteşe tabanında A ölçüsü = 37 mm

Tanım	Mesafe (mm)	Ürün nr.
Menteşe tabanı	9	175H7190

25 mm

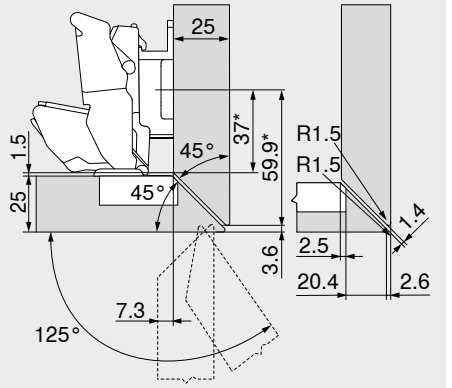

Köşe binisi için menteşe

* Menteşe tabanında A ölçüsü = 37 mm

Tanım	Mesafe (mm)	Ürün nr.
Menteşe tabanı	9	175H7190

28 mm

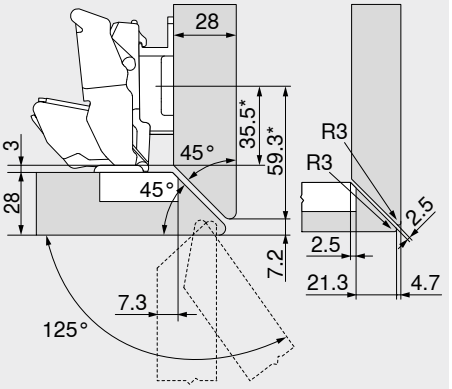

Köşe binisi için menteşe

* Menteşe tabanında A ölçüsü = 37 mm

Tanım	Mesafe (mm)	Ürün nr.
Menteşe tabanı	9	175H7190

Açılı bini – yandan

22 mm

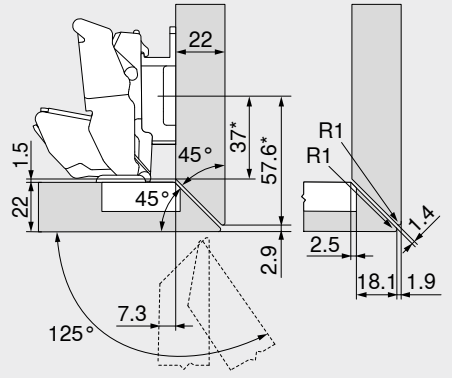

Köşe binisi için menteşe

* Menteşe tabanında A ölçüsü = 37 mm

Tanım	Mesafe (mm)	Ürün nr.
Menteşe tabanı	9	175H7190

25 mm

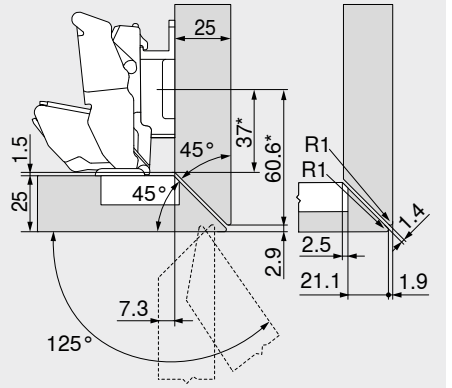

Köşe binisi için menteşe

* Menteşe tabanında A ölçüsü = 37 mm

Tanım	Mesafe (mm)	Ürün nr.
Menteşe tabanı	9	175H7190

30 mm

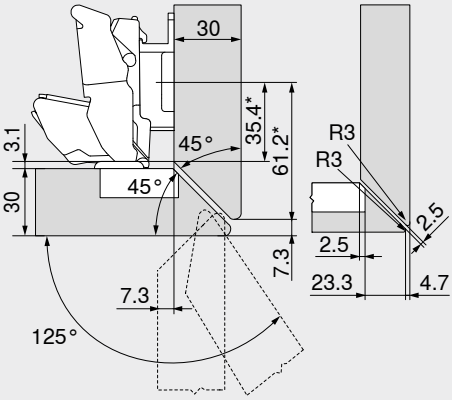

Köşe binisi için menteşe

* Menteşe tabanında A ölçüsü = 37 mm

Tanım	Mesafe (mm)	Ürün nr.
Menteşe tabanı	9	175H7190

125° menteşe

Web kodu – ürün konfigüratörüne girin veya tıklayın: DQDJIM

Planlama

Özel uygulama

Açılı bini – yandan, büyük binili

19/24 mm

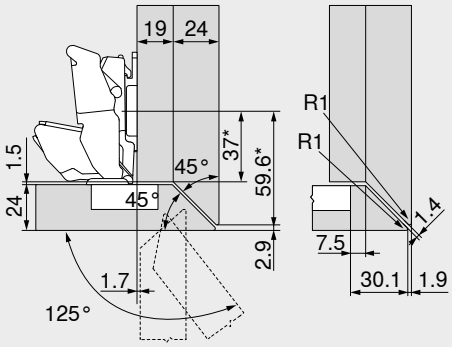

Köşe binisi için menteşe

Standart menteşe tabanları 0 mm mesafe ile

* Menteşe tabanında A ölçüsü = 37 mm

Açılı bini – dört kenar, büyük binili

19/19 mm

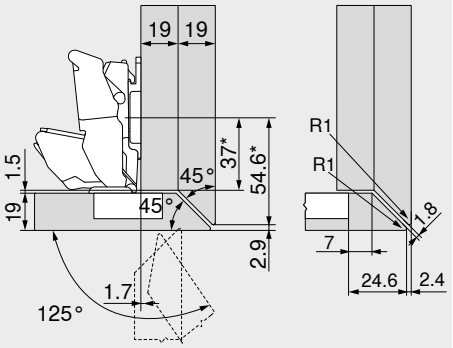

Köşe binisi için menteşe

Standart menteşe tabanları 0 mm mesafe ile

* Menteşe tabanında A ölçüsü = 37 mm

Kapak binisi maks.

39 mm

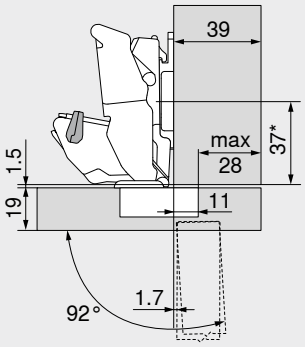

Köşe binisi için menteşe

Standart menteşe tabanları 0 mm mesafe ile

* Menteşe tabanında A ölçüsü = 37 mm

Tanım	Hareket açısı OW	Ürün nr.
Hareket açısı sınırlayıcısı	92°	70T7553

Kapak kalınlığı FD, solo gövdeler için isteğe göre seçilebilir

Yan kapaklar veya duvar köşe binisi için bir bini denemesi yapılmasını öneriyoruz

İnce malzeme – çıkıntılı

16 + 6 mm

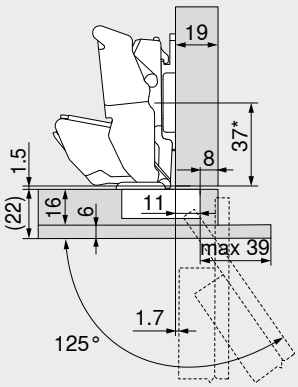

Köşe binisi için menteşe

Standart menteşe tabanları 0 mm mesafe ile

* Menteşe tabanında A ölçüsü = 37 mm

İnce malzeme – çıkıntılı

16 + 6 mm

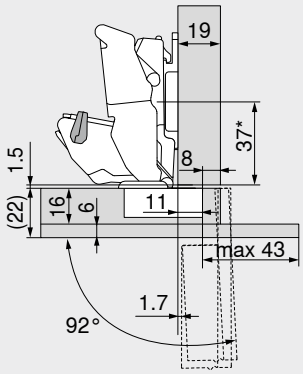

Köşe binisi için menteşe

Standart menteşe tabanları 0 mm mesafe ile

* Menteşe tabanında A ölçüsü = 37 mm

Tanım	Hareket açısı OW	Ürün nr.
Hareket açısı sınırlayıcısı	92°	70T7553

2

Sabit kapak menteşesi, içerlek

Web kodu – ürün konfigüratörüne girin veya tıklayın: DQDK7Y



- Sabit kapak **tasarımları için menteşe, içerlek**
- **CLIP top BLUMOTION**, entegre **BLUMOTION** ile (istenirse devre dışı bırakılır)
- **CLIP top**, (yaylı) otomatik kapama olmaksızın
- Hareket açısı 95° | 83°
- 3 boyutlu kapak ayarı
- Helezon vida ile konforlu derinlik ayarı
- Kapakların gövdeye aletsiz montajı ve demontajı
- Ve **INSERTA** tasların aletsiz montajı

Uygulama

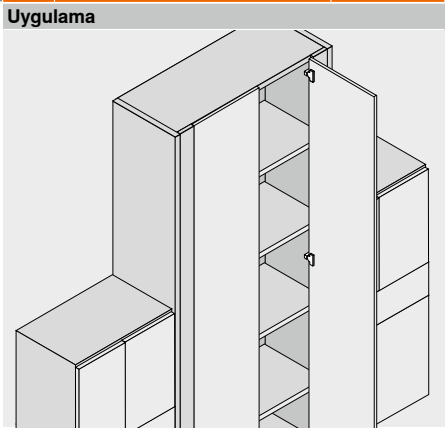

Sipariş bilgileri

İçerlek
Hareket açısı 95°

Tas | **INSERTA**

Menteşe	Yay	Renk	Ürün nr.
CLIP top BLUMOTION	●	NI | ONS	79B9590

Tas | **Vidalı**

Menteşe	Yay	Renk	Ürün nr.
CLIP top BLUMOTION	●	NI | ONS	79B9550
CLIP top	○	NI	78T9550.TL

Tas | **Çakma**

Menteşe	Yay	Renk	Ürün nr.
CLIP top BLUMOTION	●	NI | ONS	79B9580

İçerlek
Hareket açısı 83°

Tas | **Vidalı**

Menteşe	Yay	Renk	Ürün nr.
CLIP top BLUMOTION	●	NI	☎ 79B9550.83
CLIP top	○	NI	☎ 78T9550.83

Aksesuar

Menteşe kolu koruma kapağı

Baskı | kabartma	Yazı fontları	Renk	Ürün nr.
Baskısız	–	NI | ONS	70.1503
Kabartmalı	Blum	NI | ONS	70.1503.BP

Uyarı

CLIP top BLUMOTION ve **CLIP top** menteşeler, aynı kapakta birbirleriyle kombine edilemezler.

Aksesuar – genel

Kapaklar için TIP-ON

Uygulama	TIP-ON yayı	Yay	Ürün nr.
Kısa versiyon	■	○	956.1004
	■	○	956A1004
Uzun versiyon	■	●	956A1006
	■■	●	956A1006F

Menteşe tası koruma kapağı

Menteşe	Renk	Ürün nr.
CLIP top BLUMOTION	NI | ONS	70T3504
CLIP top	NI	70T1504

Sunta vidası

Uzunluk (mm)	Çap (mm)	Ürün nr.
15.0	Ø 3.5	609.1500
17.0		609.1700

Çakma matrisi

Renk	Malzeme	Ürün nr.
OR	Plastik	MZM.0040

TIP-ON yayı

■	Standart yay
■■	Güçlü yay

Yay

●	Yaylı menteşe
○	Yaysız menteşe

Renk

NI	Nikelajlı
ONS	Siyah oniks
OR	Turuncu

Sabit kapak menteşesi, içerlek

Web kodu – ürün konfigüratörüne girin veya tıklayın: DQDK7Y

Planlama

Fabrika ayarında menteşe ölçüleri ve fuga hesabı (menteşe tabanı yükseklik mesafesi = 3 mm)

Tam hareket açısında kapak çıkıntısı

İçerlek

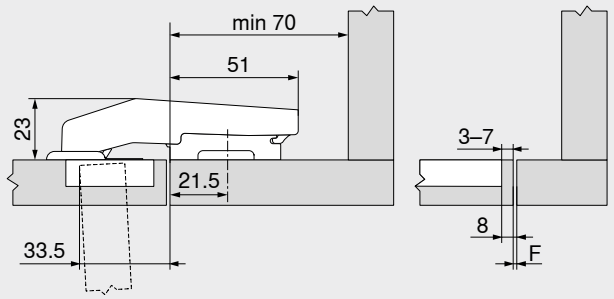

Menteşe tabanının standart vidalama pozisyonu sabit kapak kenarına doğru 15.5 mm (= 21.5 mm) kaydırılmalıdır!

Sadece 3 mm yükseltilmiş standart menteşe tabanı kullanılmalıdır, böylece kapak iç alanı ile sabit kapak iç alanı eşitlenir!

F = 8 mm – TB

F	Fuga
TB	Tas delme mesafesi

Fabrika ayarında (R = 1 mm) yarı çaplı kapaklar için min. fuga F



Tas delme mesafesi TB (mm)	Kapak kalınlığı FD (mm)											
	16	18	19	20	22	24	26	28	29	30	31	32
3	0.2	0.3	0.4	0.5	0.8	1.0	1.5	1.9	△	△	△	△
4	0.2	0.3	0.4	0.5	0.7	1.0	1.4	1.8	△	△	△	△
5	0.2	0.3	0.4	0.5	0.7	1.0	1.4	1.8	△	△	△	△
6	0.2	0.3	0.4	0.5	0.7	1.0	1.4	1.8	△	△	△	△
7	0.2	0.3	0.4	0.5	0.7	0.9	1.4	1.7	△	△	△	△

△ Bir bini denemesi yapmanızı öneririz

Ayar

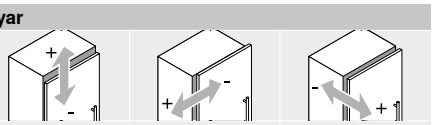

Maks. ±3.0 mm Bk. menteşe tabanları | ±2.5 mm | ±1.0 mm

Vidalı montaj

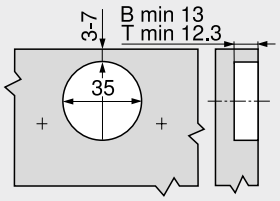

B	**CLIP top BLUMOTION**
T	**CLIP top**

INSERTA | presli montaj

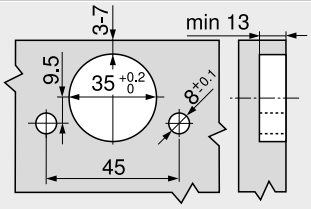

Tas ölçüleri

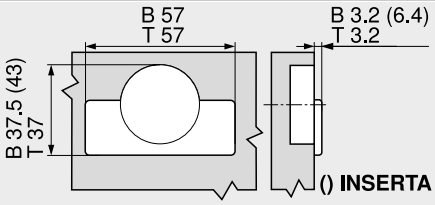

B	**CLIP top BLUMOTION**
T	**CLIP top**

Sayfa dizini

Özet	73
Menteşe tabanları	150
Aksesuar – menteşe kolu koruma kapağı	157
Aksesuar	159
Kapaklar için **TIP-ON**	190
Blum servisleri	602
Diğer teknik bilgiler	708

Montaj, demontaj ve ayar

Short-URL
www.blum.com/a210

Sabit kapak menteşesi, binili

Web kodu – ürün konfigüratörüne girin veya tıklayın: DQDKXA



- Sabit kapak **tasarımları için menteşe, binili**
- **CLIP top BLUMOTION**, entegre **BLUMOTION** ile (istenirse devre dışı bırakılır)
- Hareket açısı 95°
- 3 boyutlu kapak ayarı
- Helezon vida ile konforlu derinlik ayarı
- Kapakların gövdeye aletsiz montajı ve demontajı
- Ve **INSERTA** tasların aletsiz montajı

Uygulama

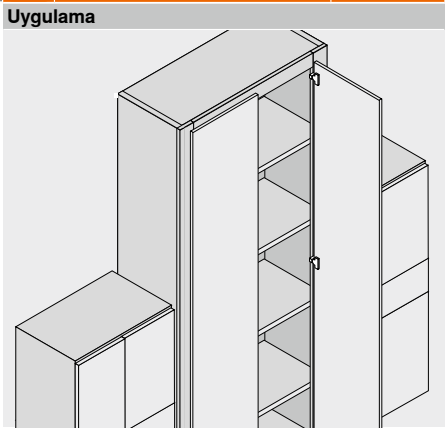

Sipariş bilgileri

Binili

Tas | **INSERTA**

Menteşe	Yay	Renk	Ürün nr.
CLIP top BLUMOTION	●	NI	☎ 79B9990

Tas | **Vidalı**

Menteşe	Yay	Renk	Ürün nr.
CLIP top BLUMOTION	●	NI	79B9950

Tas | **Çakma**

Menteşe	Yay	Renk	Ürün nr.
CLIP top BLUMOTION	●	NI	☎ 79B9980

Aksesuar

Menteşe kolu koruma kapağı

Baskı | kabartma	Yazı fontları	Renk	Ürün nr.
Baskısız	–	NI	70.1503
Kabartmalı	Blum	NI	70.1503.BP

Aksesuar – genel

Kapaklar için TIP-ON

Uygulama	TIP-ON yayı	Yay	Ürün nr.
Uzun versiyon	■	●	956A1006
	■■	●	956A1006F

Sunta vidası

Uzunluk (mm)	Çap (mm)	Ürün nr.
15.0	Ø 3.5	609.1500
17.0		609.1700

Çakma matrisi

Renk	Malzeme	Ürün nr.
OR	Plastik	MZM.0040

Menteşe tası koruma kapağı

Menteşe	Renk	Ürün nr.
CLIP top BLUMOTION	NI	70T3504

TIP-ON yayı	
■	Standart yay
■■	Güçlü yay

Yay	
●	Yaylı menteşe

Renk	
NI	Nikelajlı
OR	Turuncu

Sabit kapak menteşesi, binili

Web kodu – ürün konfigüratörüne girin veya tıklayın: DQDKXA

Planlama

Fabrika ayarında menteşe ölçüleri ve fuga hesabı (menteşe tabanı yükseklik mesafesi = 3 mm)

Tam hareket açısında kapak çıkıntısı

Binili

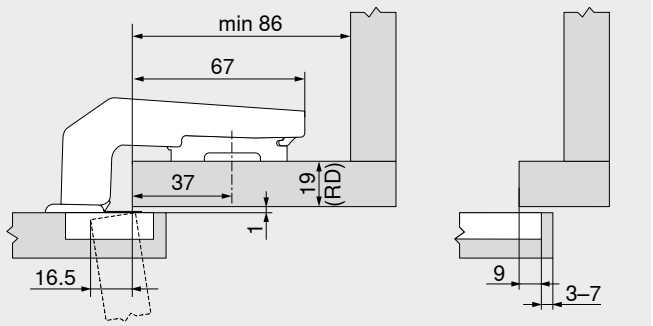

Çerçeve kalınlığı RD (mm)	Menteşe tabanı yükseklik mesafe MD (mm)
16	6
19	3
22	0

Fabrika ayarında (R = 1 mm) yarı çaplı kapaklar için min. fuga F



Tas delme mesafesi TB (mm)	Kapak kalınlığı FD (mm)											
	16	18	19	20	22	24	26	28	29	30	31	32
3	0.2	0.3	0.4	0.5	0.8	1.0	1.5	1.9	△	△	△	△
4	0.2	0.3	0.4	0.5	0.7	1.0	1.4	1.8	△	△	△	△
5	0.2	0.3	0.4	0.5	0.7	1.0	1.4	1.8	△	△	△	△
6	0.2	0.3	0.4	0.5	0.7	1.0	1.4	1.8	△	△	△	△
7	0.2	0.3	0.4	0.5	0.7	0.9	1.4	1.7	△	△	△	△

△ Bir bini denemesi yapmanızı öneririz

Ayar

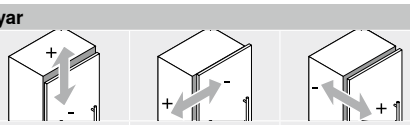

Maks. ±3.0 mm
Bk. menteşe tabanları

±2.5 mm

±1.0 mm

Vidalı montaj

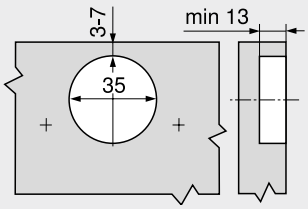

INSERTA | presli montaj

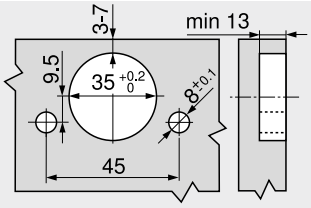

Tas ölçüleri

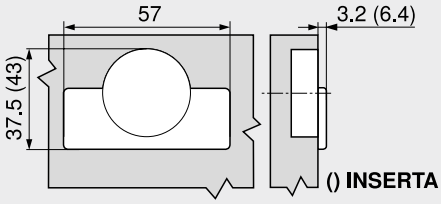

Sayfa dizini

Özet	73
Menteşe tabanları	150
Aksesuar – menteşe kolu koruma kapağı	157
Aksesuar	159
Kapaklar için **TIP-ON**	190
Blum servisleri	602
Diğer teknik bilgiler	708

Montaj, demontaj ve ayar

Short-URL
www.blum.com/a210

2

CLIP top BLUMOTION 95° alüminyum çerçeve menteşesi

Web kodu – ürün konfigüratörüne girin veya tıklayın: DQDLMM



- Dar **alüminyum çerçeveli kapaklar için menteşe**
- **CLIP top BLUMOTION**, entegre **BLUMOTION** ile (istenirse devre dışı bırakılır)
- Hareket açısı 95°
- 3 boyutlu kapak ayarı
- Helezon vida ile konforlu derinlik ayarı
- Kapakların gövdeye aletsiz montajı ve demontajı
- Bağlantı vidaları pakete dahil

Uygulama

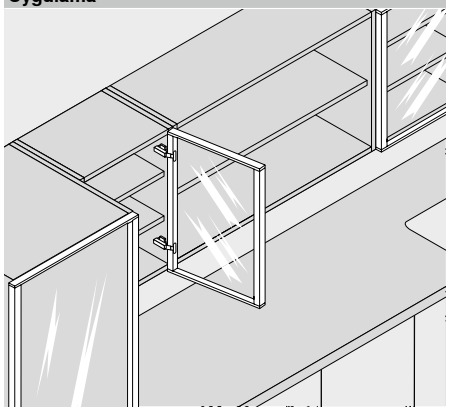

Sipariş bilgileri

Köşe bini

Tas / Menteşe	Yay	Vidalı / Renk	Ürün nr.
CLIP top BLUMOTION	●	NI	71B950A

Orta bini

Tas / Menteşe	Yay	Vidalı / Renk	Ürün nr.
CLIP top BLUMOTION	●	NI	71B960A

İçerlek bini

Tas / Menteşe	Yay	Vidalı / Renk	Ürün nr.
CLIP top BLUMOTION	●	NI	71B970A

Aksesuar

Menteşe kolu koruma kapağı

Baskı | kabartma	Yazı fontları	Renk	Ürün nr.
Baskısız	–	NI	70.1553
Kabartmalı	Blum	NI	70.1553.BP

Aksesuar

Menteşe kolu koruma kapağı

Baskı | kabartma	Yazı fontları	Renk	Ürün nr.
Baskısız	–	NI	70.1663
Kabartmalı	Blum	NI	70.1663.BP

Aksesuar

Menteşe kolu koruma kapağı

Baskı | kabartma	Yazı fontları	Renk	Ürün nr.
Baskısız	–	NI	70.1663
Kabartmalı	Blum	NI	70.1663.BP

Aksesuar – genel

Kapaklar için TIP-ON

Uygulama	TIP-ON yayı	Yay	Ürün nr.
Uzun versiyon	■	●	956A1006
	■■	●	956A1006F

TIP-ON yayı

■	Standart yay
■■	Güçlü yay

Yay

●	Yaylı menteşe

Renk

NI	Nikelajlı

CLIP top BLUMOTION 95° alüminyum çerçeve menteşesi

Web kodu – ürün konfigüratörüne girin veya tıklayın: DQDLMM

Planlama

Fabrika ayarında menteşe ölçüleri ve fuga hesabı (menteşe tabanı yükseklik mesafesi = 0 mm)

Tam hareket açısında kapak çıkıntısı

Köşe bini

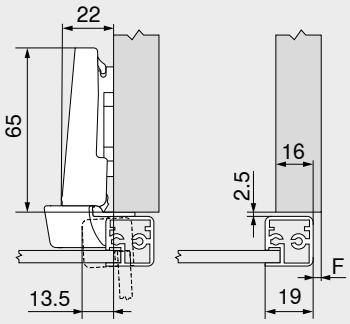

F Fuga

Orta bini

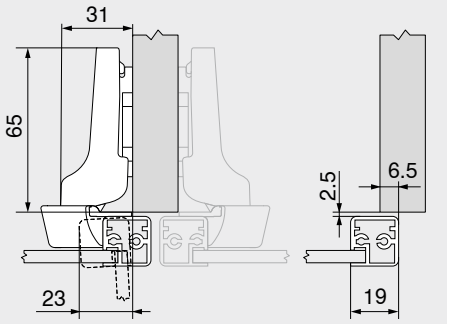

İçerlek bini

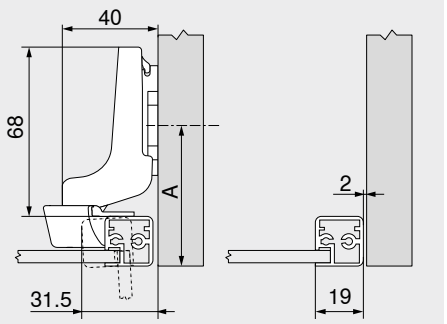

A Menteşe tabanının vidalama pozisyonu, çerçeve kalınlığı + 2.5 mm kadar geriye kaydırılmalıdır

Fabrika ayarında (R = 1 mm) alüminyum çerçeve kapaklar için min. fuga F

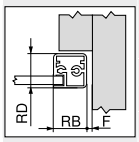

Çerçeve freze genişliği RB (mm)	Çerçeve kalınlığı RD (mm)											
	18	19	20	21	22	24	25	26	27	28	30	32
18	0.2	0.3	0.4	0.6	0.7	1.2	△	△	△	△	△	△
19	0.2	0.3	0.4	0.6	0.7	1.2	△	△	△	△	△	△
20	0.2	0.3	0.4	0.5	0.7	1.1	△	△	△	△	△	△
21	0.2	0.3	0.4	0.5	0.7	1.0	△	△	△	△	△	△
22	0.2	0.3	0.4	0.5	0.7	1.1	△	△	△	△	△	△
	+2 mm sağ sol ayarında ilave olarak											
	+0.1	+0.2	+0.3	+0.3	+0.3	+0.4						

△ Bir bini denemesi yapmanızı öneririz

Ayar

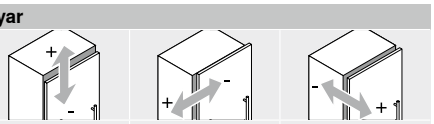

Maks. ±3.0 mm Bk. menteşe tabanları | ±2.0 mm | +3.0 mm –2.0 mm

Vidalı montaj

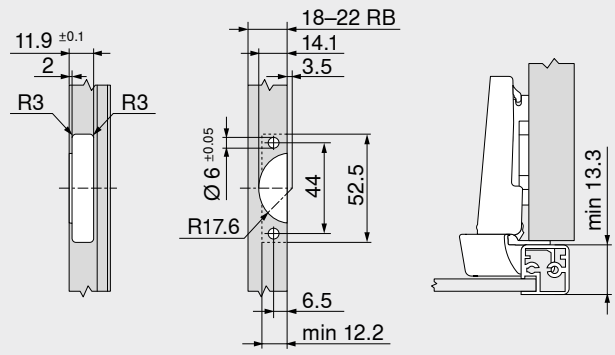

RB Çerçeve freze genişliği

Sayfa dizini

Özet	73
Menteşe tabanları	150
Aksesuar – menteşe kolu koruma kapağı	157
Aksesuar	159
Kapaklar için **TIP-ON**	190
Blum servisleri	602
Diğer teknik bilgiler	708

Montaj, demontaj ve ayar

Short-URL
www.blum.com/a210

CLIP top 95° alüminyum çerçeve menteşesi

Web kodu – ürün konfigüratörüne girin veya tıklayın: DQDMBY

CLIP top, 973A için



- Dar **alüminyum çerçeveli kapaklar için menteşe**
- **CLIP top**, (yaylı) otomatik kapama ile – **BLUMOTION 973A**
- **CLIP top**, (yaylı) otomatik kapama ile veya olmaksızın
- Hareket açısı 95°
- 3 boyutlu kapak ayarı
- Helezon vida ile konforlu derinlik ayarı
- Kapakların gövdeye aletsiz montajı ve demontajı
- Bağlantı vidaları pakete dahil

CLIP top



Sipariş bilgileri

Köşe bini

Tas / Menteşe	Yay	Renk	Ürün nr.
CLIP top, 973A için	●	NI	71T950AB
CLIP top	●	NI | ONS	71T950A
	○	NI | ONS	70T950A.TL

Orta bini

Tas / Menteşe	Yay	Renk	Ürün nr.
CLIP top	●	NI | ONS	71T960A

İçerlek bini

Tas / Menteşe	Yay	Renk	Ürün nr.
CLIP top	●	NI | ONS	71T970A

Aksesuar

BLUMOTION 973A

Uygulama	Ürün nr.
Geçmeli	973A0500.01

Aksesuar

Menteşe kolu koruma kapağı

Baskı | kabartma	Yazı fontları	Renk	Ürün nr.
Baskısız	–	NI | ONS	70.1553
Kabartmalı	Blum	NI	70.1553.BP

Aksesuar

Menteşe kolu koruma kapağı

Baskı | kabartma	Yazı fontları	Renk	Ürün nr.
Baskısız	–	NI | ONS	70.1663
Kabartmalı	Blum	NI	70.1663.BP

Aksesuar

Menteşe kolu koruma kapağı

Baskı | kabartma	Yazı fontları	Renk	Ürün nr.
Baskısız	–	NI | ONS	70.1663
Kabartmalı	Blum	NI	70.1663.BP

Aksesuar – genel

Kapaklar için TIP-ON

Uygulama	TIP-ON yayı	Yay	Ürün nr.
Kısa versiyon	■	○	956.1004
	■	○	956A1004
Uzun versiyon	■	●	956A1006
	■■	●	956A1006F

TIP-ON yayı	
■	Standart yay
■■	Güçlü yay

Yay	
●	Yaylı menteşe
○	Yaysız menteşe

Renk	
NI	Nikelajlı
ONS	Siyah oniks

CLIP top 95° alüminyum çerçeve menteşesi

Web kodu – ürün konfigüratörüne girin veya tıklayın: DQDMBY

Planlama

Fabrika ayarında menteşe ölçüleri ve fuga hesabı (menteşe tabanı yükseklik mesafesi = 0 mm)

Tam hareket açısında kapak çıkıntısı

Köşe bini

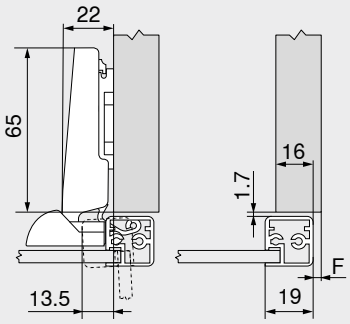

F Fuga

Orta bini

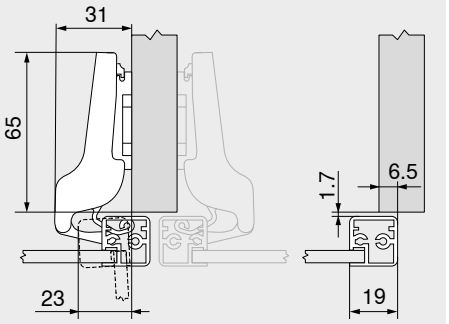

İçerlek bini

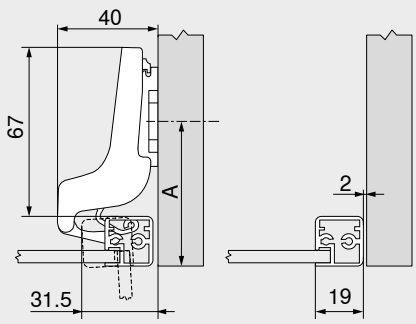

A Menteşe tabanının vidalama pozisyonu, çerçeve kalınlığı + 1.7 mm kadar geriye kaydırılmalıdır

Fabrika ayarında (R = 1 mm) alüminyum çerçeve kapaklar için min. fuga F

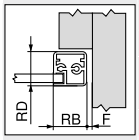

Çerçeve freze genişliği RB (mm)	Çerçeve kalınlığı RD (mm)											
	18	19	20	21	22	24	25	26	27	28	30	32
19	0.2	0.3	0.4	0.6	0.7	1.2	△	△	△	△	△	△
20	0.2	0.3	0.4	0.5	0.7	1.1	△	△	△	△	△	△
21	0.2	0.3	0.4	0.5	0.7	1.0	△	△	△	△	△	△
22	0.2	0.3	0.4	0.5	0.7	1.1	△	△	△	△	△	△
	+2 mm sağ sol ayarında ilave olarak											
	+0.1	+0.2	+0.3	+0.3	+0.3	+0.4						

△ Bir bini denemesi yapmanızı öneririz

Ayar

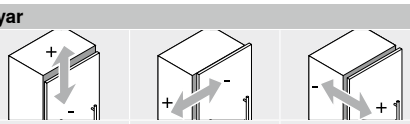

Maks. ±3.0 mm Bk. menteşe tabanları | ±2.0 mm | +3.0 mm –2.0 mm

Vidalı montaj

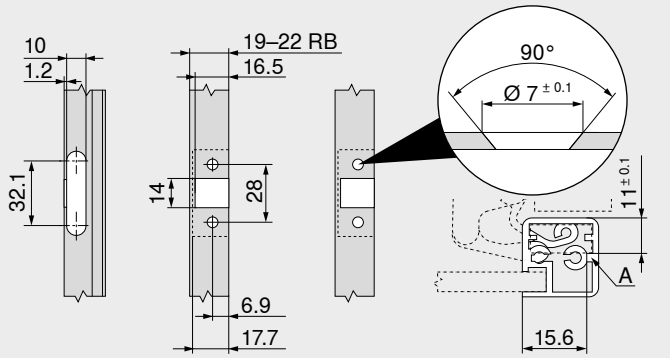

RB Çerçeve freze genişliği
A Menteşe tası yuvaya dayanmış olmalıdır

Sayfa dizini

Özet	73
Menteşe tabanları	150
Aksesuar – menteşe kolu koruma kapağı	157
Aksesuar	159
Kapaklar için **BLUMOTION**	176
Kapaklar için **TIP-ON**	190
Blum servisleri	602
Diğer teknik bilgiler	708

Montaj, demontaj ve ayar

Short-URL
www.blum.com/a210

2

İnce kapaklar için menteşe

Web kodu – ürün konfigüratörüne girin veya tıklayın **DQGT1A**



- **8–14 mm ince kapaklar**
- Farklı kapak malzemesi için **EXPANDO T bağlantı sistemi**
- **CLIP top BLUMOTION**, entegre **BLUMOTION** ile (istenirse devre dışı bırakılır)
- **CLIP top**, (yaylı) otomatik kapama ile veya olmaksızın
- 0-açılım (derin iç çekmeceli veya tabla tipi çekmeceli dolaplar için)
- Hareket açısı 110°
- 3 boyutlu kapak ayarı
- Kapakların gövdeye aletsiz montajı ve demontajı

Uygulama

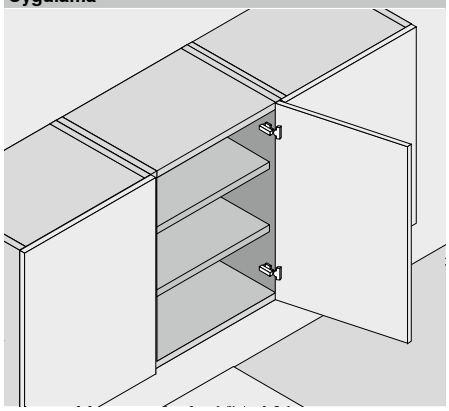

Sipariş bilgileri

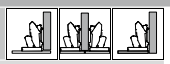

Tas ☐ EXPANDO T

Menteşe	Yay	Renk	Ürün nr.
CLIP top BLUMOTION	●	NI | ONS	71B453T
CLIP top	●	NI	71T453T
	○	NI	70T453T.TL

Aksesuar



Menteşe kolu koruma kapağı ☐

Baskı | kabartma	Yazı fontları	Renk	Ürün nr.
Baskısız	–	NI | ONS	70.4503
Kabartmalı	Blum	NI	70.4503.BP

Farklı bini durumları uygun vidalama pozisyonları ile sağlanır

Uygulama alanı – EXPANDO T

EXPANDO T, mobilya imalatında ince kapak malzemesine Blum aksesuarlarının takılması için uygundur

Yeterli stabilizasyon ve sağlamlıkta kalınlığı 8 mm' den başlayan kapak malzemeleri kullanılabilir

Kullanım alanı ve uygulama tavsiyesi

Blum tarafından test edilen malzemeler	Çapraz çekme mukavemeti (N/mm²)	Asgari sıkma torku (Nm)
Sunta	> 0.40	1.5
MDF	> 0.60	1.5
HDF		2
HPL		2
Corian malzeme		2
Doğal taş nero assoluto granit		3
Suni taş kuvars kompozit		3
Seramik plakalar		3

Sorumluluk muafiyeti

Blum, **EXPANDO T**' nin buradaki listede yer almayan malzemeler veya diğer üreticilerin aksesuarları ile kullanılması halinde herhangi bir yükümlülük üstlenmez

Montajın deneyimli bir mobilya üreticisi tarafından yapılmasını tavsiye ediyoruz

Uyarı

CLIP top BLUMOTION ve yaylı **CLIP top** menteşeleri, eni yaklaşık 300 mm' e kadar olan küçük ve hafif kapaklarda kombine edildiğinde bir bini denemesi yapılmasını öneririz. Daha büyük kapak genişliklerinde FB kombinasyon yapmak tavsiye edilmez.

Aksesuar – genel



Hareket açısı sınırlayıcısı ☐

Hareket açısı OW	Renk	Ürün nr.
85°	TGR	70T4503
92°	R7037	70T4503.09



Kapaklar için TIP-ON ☐

Uygulama	TIP-ON yayı	Yay	Ürün nr.
Kısa versiyon	■	○	956.1004
Uzun versiyon	■	○	956A1004
	■	●	956A1006
	■■	●	956A1006F



Menteşe tası koruma kapağı ☐

Menteşe	Renk	Ürün nr.
CLIP top BLUMOTION	NI | ONS	70T4504
CLIP top	NI	70T4504

TIP-ON yayı

■	Standart yay
■■	Güçlü yay

Yay

●	Yaylı menteşe
○	Yaysız menteşe

Renk

NI	Nikelajlı
ONS	Siyah oniks
R7037	RAL 7037 toz grisi
TGR	Koyu gri

İnce kapaklar için menteşe

Web kodu – ürün konfigüratörüne girin veya tıklayın: DQGT1A

Planlama

Fabrika ayarında menteşe ölçüleri ve fuga hesabı (menteşe tabanı yükseklik mesafesi = 0 mm)

90° hareket açısında kapak çıkıntısı

Köşe bini

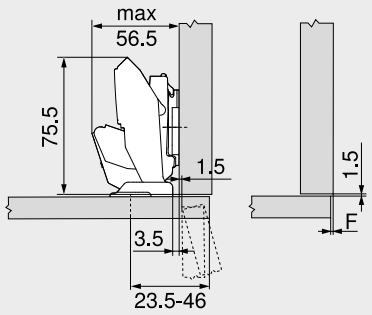

F	Fuga

Orta bini

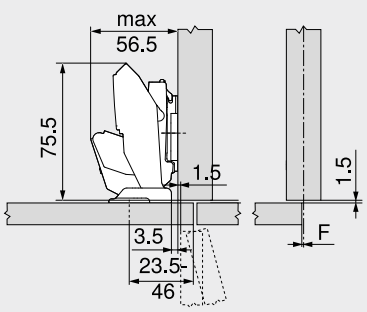

F	Fuga

İçerlek bini

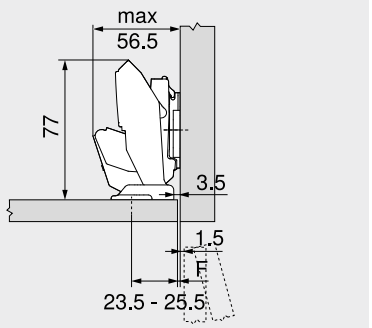

A	Menteşe tabanının vidalama pozisyonu, kapak kalınlığı FD + 1.5 mm kadar geri alınır
F	Fuga

Bağlantı pozisyonu

MD	Kapak binisi FA (mm)																	
	–3.5	–3	–2.5	–2	–1.5	–1	2.5	4	5.5	7	8.5	10	11.5	13	14.5	16	17.5	19
0	23.5	24	24.5	25	25.5	26	29.5	31	32.5	34	35.5	37	38.5	40	41.5	43	44.5	46
3	26.5	27	27.5	28	28.5	29	32.5	34	35.5	37	38.5	40	41.5	43	44.5	46		
6	29.5	30	30.5	31	31.5	32	35.5	37	38.5	40	41.5	43	44.5	46				
9	32.5	33	33.5	34	34.5	35	38.5	40	41.5	43	44.5	46						

MD Menteşe tabanı yükseklik mesafe (mm)

Bağlantı pozisyonu

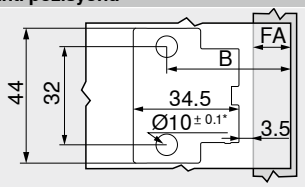

B	Bağlantı pozisyonu B = FA + 27 mm + MD
FA	Kapak binisi
MD	Menteşe tabanı yükseklik mesafe
*	Taş ve seramik +0.2/–0.1 mm

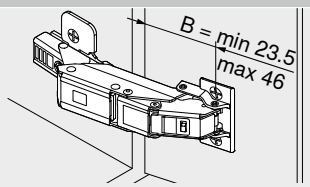

B	Bağlantı pozisyonu

Ayar

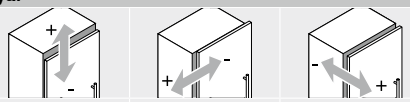

Maks. ±3.0 mm Bk. menteşe tabanları	±2.0 mm	+3.0 mm –2.0 mm

Delik derinliği

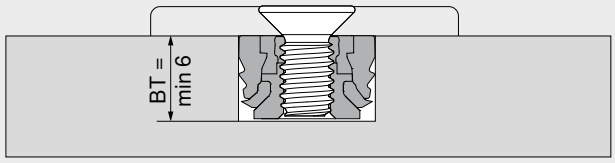

BT	Delik derinliği

Menteşe tabanı yükseklik mesafe MD – menteşe tarafından duvara dayalı gövde

SWD (mm)	Kapak kalınlığı FD (mm)						
	8	9	10	11	12	13	14
12							
13							
14							
15							
16							
17							
18							
19							
20							

SWD Gövde yan duvar kalınlığı

Menteşe tabanı yükseklik mesafesi MD 0 mm mümkün

Menteşe tabanı yükseklik mesafesi MD 3 mm gerekli

Menteşe tabanı yükseklik mesafesi MD 6 mm gerekli

Sayfa dizini

Özet	73	Blum servisleri	602
Menteşe tabanları	150	Diğer teknik bilgiler	708
Aksesuar – menteşe kolu koruma kapağı	157		
Aksesuar	159		
Kapaklar için **TIP-ON**	190		
Montaj önerisi ve sorumluluk muafiyeti – **EXPANDO T**	597		
İnce kapaklar için bağlantı sistemi – **EXPANDO T**	596		

Montaj, demontaj ve ayar

Short-URL

www.blum.com/a210

2

CRISTALLO menteşe

Web kodu – ürün konfigüratörüne girin veya tıklayın: DQDN1A



- Cam ve **ayna kapaklar için menteşe**
- Tas plaka kapağa **yapıştırılır**, camı delmeye gerek yoktur
- Menteşe, tas plakasına aletsiz monte edilir
- **CLIP top BLUMOTION**, entegre **BLUMOTION** ile (istenirse devre dışı bırakılır)
- **CLIP top**, (yaylı) otomatik kapama ile veya olmaksızın
- 0-açılım (derin iç çekmeceli veya tabla tipi çekmeceli dolaplar için)
- Hareket açısı 110°
- 3 boyutlu kapak ayarı
- Helezon vida ile konforlu derinlik ayarı
- Kapakların gövdeye aletsiz montajı ve demontajı

Uygulama

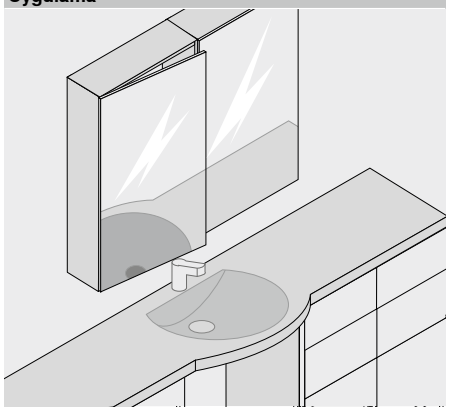

Sipariş bilgileri

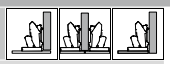

Farklı bini durumları uygun yapıştırma pozisyonları ile yaratılır

Tas ☐ **Yapıştırmalı**

Menteşe	Yay	Renk	Ürün nr.
CLIP top BLUMOTION	●	NI | ONS	71B4500C
CLIP top	●	NI	71T4500C
	○	NI	70T4500CTL

CRISTALLO tas plaka

☐ **Yapıştırmalı**

Kapak malzemesi	Renk	Ürün nr.
Cam | ayna	NI-M	70T4568C
Ayna	NI-S	70T4568C

Aksesuar

Menteşe kolu koruma kapağı

Baskı | kabartma	Yazı fontları	Renk	Ürün nr.
Baskısız	–	NI | ONS	70.4503
Kabartmalı	Blum	NI	70.4503.BP

Sorumluluk muafiyeti

Blum aksesuarları, ancak uygun cam ve ayna kapaklara profesyonel şekilde uygulandığında, bağlantı sağlamlığı açısından beklentileri karşılar

Bu, dahili testler ve harici kontrollerle denetlenir

Blum, kullanılan yapıştırıcı ve uygulanan yapıştırma metodu ile ilgili ortaya çıkacak sorunlar veya bu sorunlardan doğan iddia ve talepler karşısında sorumluluk kabul etmemektedir. Bunu anlayışla karşılamanızı rica ediyoruz

Yapıştırma işleminin bir cam ustası tarafından yapılmasını öneriyoruz

Uyarı

CLIP top BLUMOTION ve yaylı **CLIP top** menteşeleri, eni yaklaşık 300 mm' e kadar olan küçük ve hafif kapaklarda kombine edildiğinde bir bini denemesi yapılmasını öneririz. Daha büyük kapak genişliklerinde FB kombinasyon yapmak tavsiye edilmez.

Aksesuar – genel

Hareket açısı sınırlayıcısı

Hareket açısı OW	Renk	Ürün nr.
85°	TGR	70T4503
92°	R7037	70T4503.09

Kapaklar için TIP-ON

Uygulama	TIP-ON yayı	Yay	Ürün nr.
Kısa versiyon	■	○	956.1004
	■	○	956A1004
Uzun versiyon	■	●	956A1006
	■■	●	956A1006F

TIP-ON yayı	
■	Standart yay
■■	Güçlü yay

Yay	
●	Yaylı menteşe
○	Yaysız menteşe

Renk	
NI	Nikelajlı
NI-M	Mat-nikel
NI-S	Özel-nikelajlı
R7037	RAL 7037 toz grisi
TGR	Koyu gri

CRISTALLO menteşe

Web kodu – ürün konfigüratörüne girin veya tıklayın: DQDN1A

Planlama

Fabrika ayarında menteşe ölçüleri ve fuga hesabı (menteşe tabanı yükseklik mesafesi = 0 mm)

Tam hareket açısında kapak çıkıntısı

Köşe bini

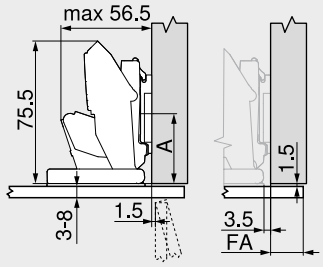

FA Kapak binisi

Orta bini

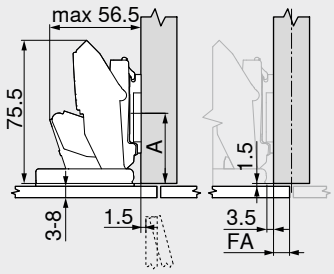

FA Kapak binisi

İçerlek bini

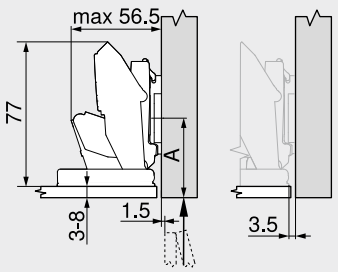

A Menteşe tabanının vidalama pozisyonu, kapak kalınlığı FD + 1.5 mm kadar geri alınır

Yapışma ölçüsü

MD	Kapak binisi FA (mm)																	
	–3.5	–3	–2.5	–2	–1.5	–1	2.5	4	5.5	7	8.5	10	11.5	13	14.5	16	17.5	19
0	0	0.5	1	1.5	2	2.5	6	7.5	9	10.5	12	13.5	15	16.5	18	19.5	21	22.5
3	3	3.5	4	4.5	5	5.5	9	10.5	12	13.5	15	16.5	18	19.5	21	22.5		
6	6	6.5	7	7.5	8	8.5	12	13.5	15	16.5	18	19.5	21	22.5				
9	9	9.5	10	10.5	11	11.5	15	16.5	18	19.5	21	22.5						

MD Menteşe tabanı yükseklik mesafe (mm)
Fugaların büyüklüğü, cam ve ayna kapakların kırılma tehlikesi göz önünü alınarak seçilmelidir (standart değer min.2 mm)

Yapışma ölçüsü

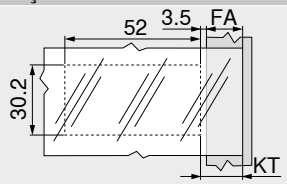

FA Kapak binisi
KT Yapışma ölçüsü – tas plaka
KT = FA + 3.5 mm + MD
MD Menteşe tabanı yükseklik mesafe

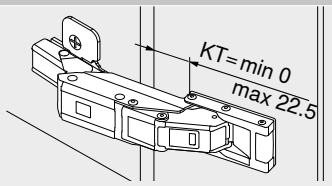

KT Yapışma ölçüsü – tas plaka

Ayar

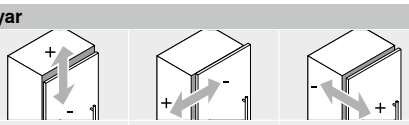

Maks. ±3.0 mm	±2.0 mm	+3.0 mm
Bk. menteşe tabanları		–2.0 mm

Uyarı

Menteşe tabanının | tas plakasının cama ve aynaya yapıştırılması için gereken yapıştırıcı seçimi ve uygulanış biçimi ile ilgili olarak cam veya kapak tedarikçinize danışın.

Sayfa dizini

Özet	73
Menteşe tabanları	150
Aksesuar – menteşe kolu koruma kapağı	157
Aksesuar	159
Kapaklar için **TIP-ON**	190
Blum servisleri	602
Diğer teknik bilgiler	708

Montaj, demontaj ve ayar

Short-URL
www.blum.com/a210

2

CRISTALLO menteşe – cam vitrinler

Web kodu – ürün konfigüratörüne girin veya tıklayın: DQDNQM



- **Cam vitrinler** için menteşe
- Montaj | tas plaka bağlantısı yapıştırmalıdır, camı delmeye gerek yoktur
- **CLIP top BLUMOTION**, entegre **BLUMOTION** ile (istenirse devre dışı bırakılır)
- **CLIP top**, (yaylı) otomatik kapama ile veya olmaksızın
- Hareket açısı 110°
- 3 boyutlu kapak ayarı
- Helezon vida ile konforlu derinlik ayarı
- Kapakların gövdeye aletsiz montajı ve demontajı

Uygulama

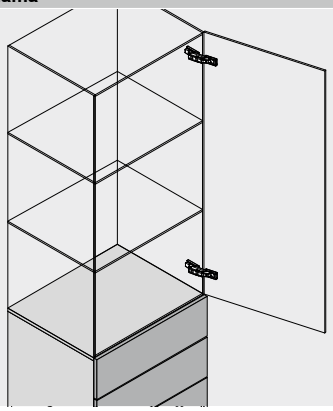

Sipariş bilgileri

Köşe bini | içerlek bini

Tas ☐ **Yapıştırmalı**

Menteşe	Yay	Renk	Ürün nr.
CLIP top BLUMOTION	●	NI	71B4500C
CLIP top	●	NI	71T4500C
	○	NI	70T4500CTL

CRISTALLO tas plaka

☐ **Yapıştırmalı**

Kapak malzemesi	Renk	Ürün nr.
Cam | ayna	NI-M	70T4568C
Ayna	NI-S	70T4568C

CRISTALLO menteşe tabanları

☐ **Yapıştırmalı**

Kapak malzemesi	Renk	Ürün nr.
Cam | ayna	NI-M	175M4C20N

Aksesuar

Menteşe kolu koruma kapağı

Baskı | kabartma	Yazı fontları	Renk	Ürün nr.
Baskısız	–	NI	70.4503
Kabartmalı	Blum	NI	70.4503.BP

Sorumluluk muafiyeti

Blum aksesuarları, ancak uygun cam ve ayna kapaklara profesyonel şekilde uygulandığında, bağlantı sağlamlığı açısından beklentileri karşılar

Bu, dahili testler ve harici kontrollerle denetlenir

Blum, kullanılan yapıştırıcı ve uygulanan yapıştırma metodu ile ilgili ortaya çıkacak sorunlar veya bu sorunlardan doğan iddia ve talepler karşısında sorumluluk kabul etmemektedir. Bunu anlayışla karşılamanızı rica ediyoruz

Yapıştırma işleminin bir cam ustası tarafından yapılmasını öneriyoruz

Aksesuar – genel

CLIP top BLUMOTION ve yaylı **CLIP top** menteşeleri, eni yaklaşık 300 mm' e kadar olan küçük ve hafif kapaklarda kombine edildiğinde bir bini denemesi yapılmasını öneririz. Daha büyük kapak genişliklerinde FB kombinasyon yapmak tavsiye edilmez.

Uyarı

Hareket açısı sınırlayıcısı

Hareket açısı OW	Renk	Ürün nr.
85°	TGR	70T4503
92°	R7037	70T4503.09

Yay	
●	Yaylı menteşe
○	Yaysız menteşe

Renk	
NI	Nikelajlı
NI-M	Mat-nikel
NI-S	Özel-nikelajlı
R7037	RAL 7037 toz grisi
TGR	Koyu gri

CRISTALLO menteşe – cam vitrinler

Web kodu – ürün konfigüratörüne girin veya tıklayın: DQDNQM

Planlama

Fabrika ayarında menteşe ölçüleri ve fuga hesabı

Tam hareket açısında kapak çıkıntısı

Köşe bini

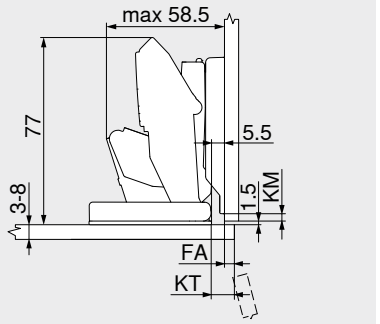

FA	Kapak binisi
KM	Yapışma ölçüsü – menteşe tabanı
KT	Yapışma ölçüsü – tas plaka

İçerlek bini

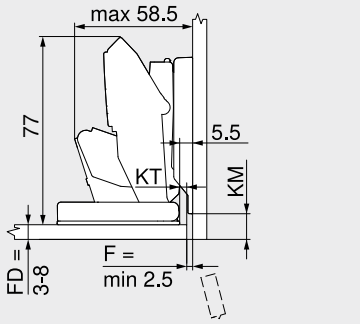

FD	Kapak kalınlığı
F	Fuga
KM	Yapışma ölçüsü – menteşe tabanı
KT	Yapışma ölçüsü – tas plaka

Yapışma ölçüsü – menteşe tabanı

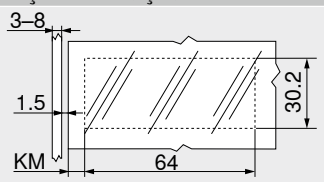

KM	Yapışma ölçüsü – menteşe tabanı KM = 3 mm

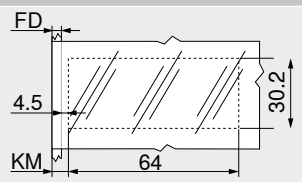

FD	Kapak kalınlığı
KM	Yapışma ölçüsü – menteşe tabanı KM = FD + 4.5 mm

Ayar

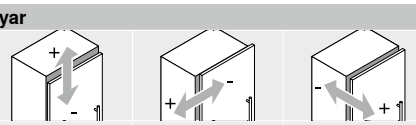

Maks. ±2.0 mm	±2.0 mm	+3.0 mm –2.0 mm

Yapışma ölçüsü – tas plaka

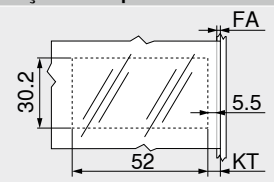

FA	Kapak binisi
KT	Yapışma ölçüsü – tas plaka KT = FA + 5.5 mm

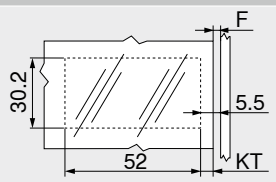

F	Fuga
KT	Yapışma ölçüsü – tas plaka KT = 5.5 mm – F

Uyarı

Menteşe tabanının | tas plakasının cama ve aynaya yapıştırılması için gereken yapıştırıcı seçimi ve uygulanış biçimi ile ilgili olarak cam veya kapak tedarikçinize danışın. Fugaların büyüklüğü, cam ve ayna kapakların kırılma tehlikesi göz önünü alınarak seçilmelidir (standart değer min.2 mm).

Sayfa dizini

Özet	73
Menteşe tabanları	150
Aksesuar – menteşe kolu koruma kapağı	157
Aksesuar	159
Blum servisleri	602
Diğer teknik bilgiler	708

Montaj, demontaj ve ayar

Short-URL
www.blum.com/a210

2

Dört tarafı gövdeden geniş kapaklar ile aynalı banyo dolapları



- Kapağa yapıştırmalı menteşe tabanı bağlantısı
- Gövdede tas delme işlemi
- **CLIP top BLUMOTION**, entegre **BLUMOTION** ile (istenirse devre dışı bırakılır)
- **CLIP top**, (yaylı) otomatik kapama olmaksızın
- Hareket açısı 95°
- 3 boyutlu kapak ayarı
- Helezon vida ile konforlu sağ-sol ayarı
- Kapakların gövdeye aletsiz montajı ve demontajı
- Ve **INSERTA** tasların aletsiz montajı

Uygulama

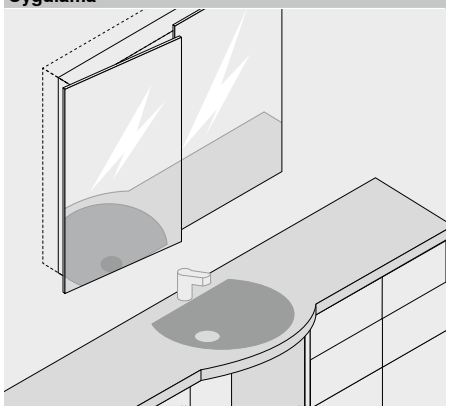

Sipariş bilgileri

Tam deve boynu menteşe

Tas ■ **INSERTA**

Menteşe	Yay	Renk	Ürün nr.
CLIP top BLUMOTION	●	NI	71B9790

Tas □ **Vidalı**

Menteşe	Yay	Renk	Ürün nr.
CLIP top BLUMOTION	●	NI	71B9750
CLIP top	○	NI	70T9750.TL

CRISTALLO menteşe tabanları

Yapıştırmalı

Kapak malzemesi	Renk	Ürün nr.
Cam | ayna	NI-M	175M4C20N

Aksesuar

Menteşe kolu koruma kapağı

Baskı | kabartma	Yazı fontları	Renk	Ürün nr.
Baskısız	–	NI	70.1663
Kabartmalı	Blum	NI	70.1663.BP

Sorumluluk muafiyeti

Blum aksesuarları, ancak uygun cam ve ayna kapaklara profesyonel şekilde uygulandığında, bağlantı sağlamlığı açısından beklentileri karşılar

Bu, dahili testler ve harici kontrollerle denetlenir

Blum, kullanılan yapıştırıcı ve uygulanan yapıştırma metodu ile ilgili ortaya çıkacak sorunlar veya bu sorunlardan doğan iddia ve talepler karşısında sorumluluk kabul etmemektedir. Bunu anlayışla karşılamanızı rica ediyoruz

Yapıştırma işleminin bir cam ustası tarafından yapılmasını öneriyoruz

Uyarı

Düşük dayanıklılık sınırları nedeniyle sadece üst dolaplar için önerilir.

Aksesuar – genel

Kapaklar için TIP-ON

Uygulama	TIP-ON yayı	Yay	Ürün nr.
Kısa versiyon	■	○	956.1004
	■	○	956A1004
Uzun versiyon	■	●	956A1006
	■■	●	956A1006F

Menteşe tası koruma kapağı

Menteşe	Renk	Ürün nr.
CLIP top BLUMOTION	NI	70T3504
CLIP top	NI	70T1504

Sunta vidası

Uzunluk (mm)	Çap (mm)	Ürün nr.
15.0	Ø 3.5	609.1500
17.0		609.1700

TIP-ON yayı

■	Standart yay
■■	Güçlü yay

Yay

●	Yaylı menteşe
○	Yaysız menteşe

Renk

NI	Nikelajlı
NI-M	Mat-nikel

Dört tarafı gövdeden geniş kapaklar ile aynalı banyo dolapları

Planlama

Fabrika ayarında menteşe ölçüleri ve fuga hesabı

Tam deve boynu menteşe



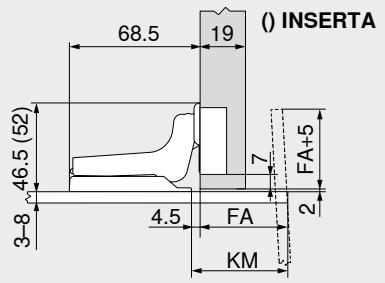

FA	Kapak binisi
KM	Yapışma ölçüsü – menteşe tabanı

Yapışma ölçüsü

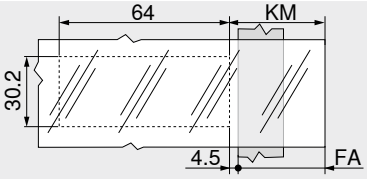

FA	Kapak binisi Maks. 70 mm
KM	Yapışma ölçüsü – menteşe tabanı KM = FA + 4.5 mm

Ayar

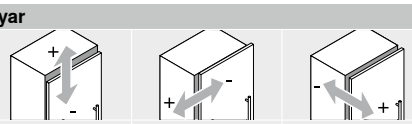

Maks. ±2.0 mm	+2.0 mm –3.0 mm	±2.0 mm

Uyarı

Menteşe tabanının | tas plakasının cama ve aynaya yapıştırılması için gereken yapıştırıcı seçimi ve uygulanış biçimi ile ilgili olarak cam veya kapak tedarikçinize danışın.

Vidalı montaj

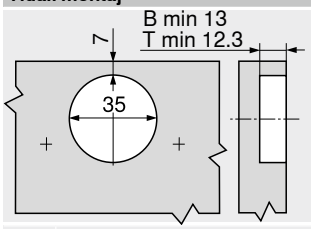

B	**CLIP top BLUMOTION**
T	**CLIP top**

INSERTA | presli montaj

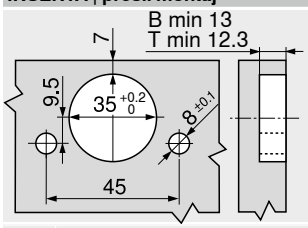

B	**CLIP top BLUMOTION**
T	**CLIP top**

Sayfa dizini

Özet	73
Menteşe tabanları	150
Aksesuar – menteşe kolu koruma kapağı	157
Aksesuar	159
Kapaklar için **TIP-ON**	190
Blum servisleri	602
Diğer teknik bilgiler	708

Montaj, demontaj ve ayar

Short-URL

www.blum.com/a210

Cam kapak menteşesi

Web kodu – ürün konfigüratörüne girin veya tıklayın: DQDP5A



- **Cam kapak menteşesi**
- 4.5–7 mm arası kapak kalınlığı FD için
- **CLIP top**, (yaylı) otomatik kapama ile
- Hareket açısı 94°
- 3 boyutlu kapak ayarı
- Helezon vida ile konforlu derinlik ayarı
- Kapakların gövdeye aletsiz montajı ve demontajı
- Tas bağlantı vidaları paketin içinde

Uygulama

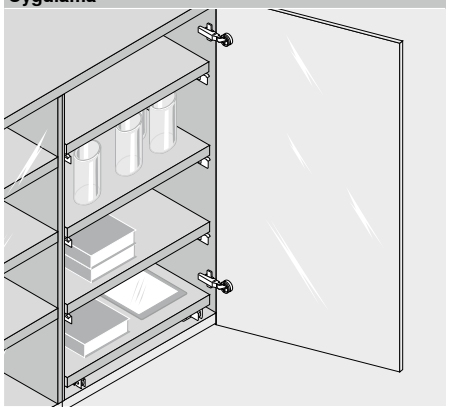

Sipariş bilgileri

Köşe bini

Menteşe	Tas – Yay	Tas – Renk	Tas – Ürün nr.	Vidalı – Renk	Vidalı – Ürün nr.
CLIP top	●	NI	75T4100		

Menteşe tası koruma kapağı

Menteşe	Renk	Ürün nr.
CLIP top	SZ | CR | NI-M	84.4120

Menteşe tası koruma kapağı

Menteşe	Renk	Ürün nr.
CLIP top	SZ | CR | NI-M	84.4140

Aksesuar

BLUMOTION 971A

Uygulama	Ürün nr.
Köşe bini için, adaptör plaka içinde	971Axxxx

Menteşe kolu koruma kapağı

Baskı | kabartma	Yazı fontları	Renk	Ürün nr.
Baskısız	–	NI	70.1553
Kabartmalı	Blum	NI	70.1553.BP

Orta bini

Menteşe	Tas – Yay	Tas – Renk	Tas – Ürün nr.	Vidalı – Renk	Vidalı – Ürün nr.
CLIP top	●	NI	75T4200		

Menteşe tası koruma kapağı

Menteşe	Renk	Ürün nr.
CLIP top	SZ | CR | NI-M	84.4120

Menteşe tası koruma kapağı

Menteşe	Renk	Ürün nr.
CLIP top	SZ | CR | NI-M	84.4140

Aksesuar

BLUMOTION 970A

Uygulama	Ürün nr.
Delmeli	970A1002

Menteşe kolu koruma kapağı

Baskı | kabartma	Yazı fontları	Renk	Ürün nr.
Baskısız	–	NI	70.1553
Kabartmalı	Blum	NI	70.1553.BP

İçerlek bini

Menteşe	Tas – Yay	Tas – Renk	Tas – Ürün nr.	Vidalı – Renk	Vidalı – Ürün nr.
CLIP top	●	NI	75T4300		

Menteşe tası koruma kapağı

Menteşe	Renk	Ürün nr.
CLIP top	SZ | CR | NI-M	84.4120

Menteşe tası koruma kapağı

Menteşe	Renk	Ürün nr.
CLIP top	SZ | CR | NI-M	84.4140

Aksesuar

BLUMOTION 970A

Uygulama	Ürün nr.
Delmeli	970A1002

Menteşe kolu koruma kapağı

Baskı | kabartma	Yazı fontları	Renk	Ürün nr.
Baskısız	–	NI	70.1553
Kabartmalı	Blum	NI	70.1553.BP

Aksesuar – genel

Kapaklar için TIP-ON

Uygulama	TIP-ON yayı	Yay	Ürün nr.
Uzun versiyon	■	●	956A1006
	■■	●	956A1006F

TIP-ON yayı	
■	Standart yay
■■	Güçlü yay

Yay	
●	Yaylı menteşe

Renk	
CR	Krom
NI	Nikelajlı
NI-M	Mat-nikel
SZ	Siyah

Cam kapak menteşesi

Web kodu – ürün konfigüratörüne girin veya tıklayın: DQDP5A

Planlama

Fabrika ayarında menteşe ölçüleri ve fuga hesabı (menteşe tabanı yükseklik mesafesi = 0 mm)

Tam hareket açısında kapak çıkıntısı

Köşe bini

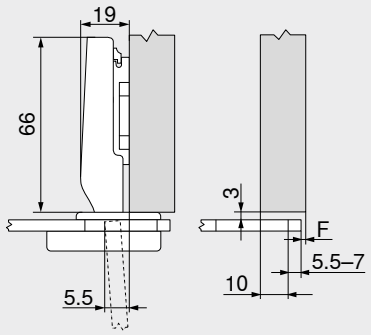

F Fuga

Orta bini

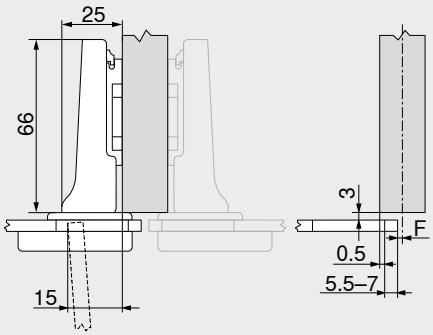

F Fuga

İçerlek bini

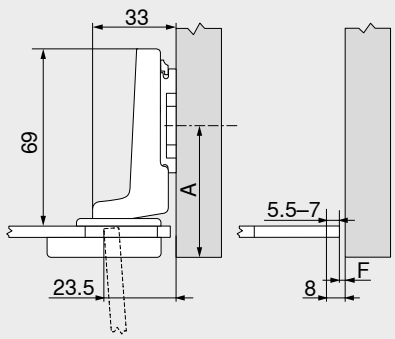

F Fuga
A Menteşe tabanının vidalama pozisyonu, kapak kalınlığı FD ve tas koruma kapağı yüksekliği + 3 mm kadar geri alınır

Tas delme mesafesi TB

Kapak binisi FA (mm)

MD	7	8	9	10	11	12	13	14	15	16	17
0										6	7
3							6	7			
6				6	7						
9	6	7									

MD Menteşe tabanı yükseklik mesafesi (mm)

Kapak binisi FA (mm)

MD	–2.5	–1.5	–0.5	0.5	1.5	2.5	3.5	4.5	5.5	6.5	7.5
0										6	7
3							6	7			
6				6	7						
9	6	7									

MD Menteşe tabanı yükseklik mesafesi (mm)

Kapak binisi FA (mm)

MD	–5.5	–5	–4.5	–4	–3.5	–3	–2.5	–2	–1.5	–1
0							5.5	6	6.5	7
3	5.5	6	6.5	7						
6										
9										

MD Menteşe tabanı yükseklik mesafesi (mm)

Fabrika ayarında (R = 1 mm) yarı çaplı kapaklar için min. fuga F

4.5 ve 7 mm arası kapak kalınlığı FD için fuga F gerekli değildir

Ayar

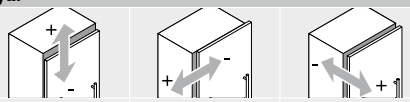

Maks. ±3.0 mm	+0.5 mm	±2.0 mm
Bk. menteşe tabanları	–3.5 mm	

Vidalı montaj

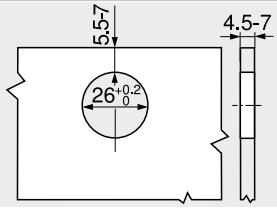

Tas ölçüleri

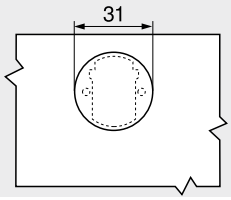

Menteşe tası koruma kapağı

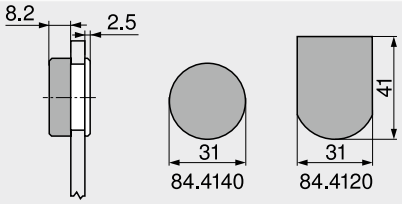

Sayfa dizini

Özet	73
Menteşe tabanları	150
Aksesuar – menteşe kolu koruma kapağı	157
Aksesuar	159
Kapaklar için **BLUMOTION**	176
Kapaklar için **TIP-ON**	190
Blum servisleri	602
Diğer teknik bilgiler	708

Montaj, demontaj ve ayar

Short-URL
www.blum.com/a210

Mini menteşe

Web kodu – ürün konfigüratörüne girin veya tıklayın **DQDPUM**



- **Dar çerçeveli kapaklar** için menteşe
- **CLIP top**, (yaylı) otomatik kapama ile
- Hareket açısı 94°
- 3 boyutlu kapak ayarı
- Helezon vida ile konforlu derinlik ayarı
- Kapakların gövdeye aletsiz montajı ve demontajı

Uygulama

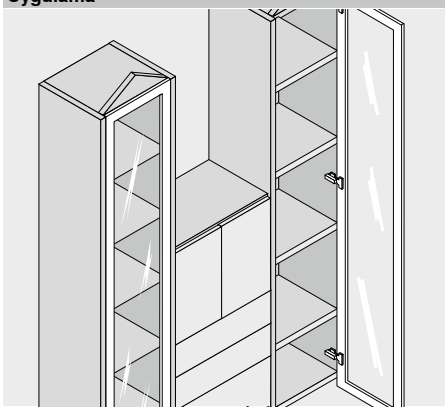

Sipariş bilgileri

Köşe bini

Tas / Menteşe	Yay	Renk	Ürün nr.
CLIP top	●	NI	71T0550

Aksesuar

BLUMOTION 971A

Uygulama	Ürün nr.
Köşe bini için, adaptör plaka içinde	971Axxxx

Menteşe kolu koruma kapağı

Baskı | kabartma	Yazı fontları	Renk	Ürün nr.
Baskısız	–	NI	70.1553
Kabartmalı	Blum	NI	70.1553.BP

Orta bini

Tas / Menteşe	Yay	Renk	Ürün nr.
CLIP top	●	NI	71T0650

Aksesuar

BLUMOTION 970A

Uygulama	Ürün nr.
Delmeli	970A1002

Menteşe kolu koruma kapağı

Baskı | kabartma	Yazı fontları	Renk	Ürün nr.
Baskısız	–	NI	70.1553
Kabartmalı	Blum	NI	70.1553.BP

İçerlek bini

Tas / Menteşe	Yay	Renk	Ürün nr.
CLIP top	●	NI	71T0750

Aksesuar

BLUMOTION 970A

Uygulama	Ürün nr.
Delmeli	970A1002

Menteşe kolu koruma kapağı

Baskı | kabartma	Yazı fontları	Renk	Ürün nr.
Baskısız	–	NI	70.1553
Kabartmalı	Blum	NI	70.1553.BP

Aksesuar – genel

Kapaklar için TIP-ON

Uygulama	TIP-ON yayı	Yay	Ürün nr.
Uzun versiyon	■	●	956A1006
	■■	●	956A1006F

Sunta vidası

Uzunluk (mm)	Çap (mm)	Ürün nr.
15.0	Ø 3.5	609.1500
17.0		609.1700

TIP-ON yayı

■	Standart yay
■■	Güçlü yay

Yay

●	Yaylı menteşe

Renk

NI	Nikelajlı

Mini menteşe

Web kodu – ürün konfigüratörüne girin veya tıklayın: DQDPUM

Planlama

Fabrika ayarında menteşe ölçüleri ve fuga hesabı (menteşe tabanı yükseklik mesafesi = 0 mm)

Tam hareket açısında kapak çıkıntısı

Köşe bini

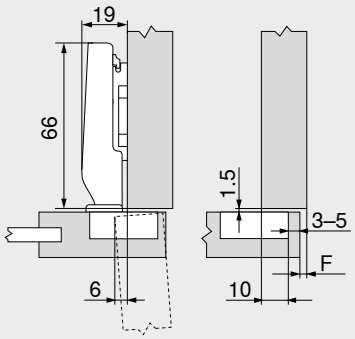

F Fuga

Orta bini

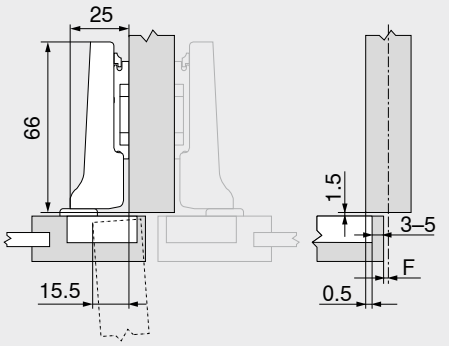

F Fuga

İçerlek bini

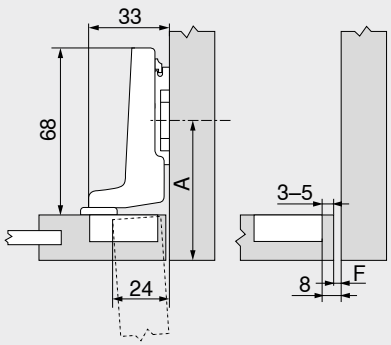

F Fuga
A Menteşe tabanının vidalama pozisyonu, kapak kalınlığı FD + 1.5 mm kadar geri alınır

Tas delme mesafesi TB

MD	Kapak binisi FA (mm)											
	4	5	6	7	8	9	10	11	12	13	14	15
0										3	4	5
3							3	4	5			
6				3	4	5						
9	3	4	5									

MD Menteşe tabanı yükseklik mesafe (mm)

MD	Kapak binisi FA (mm)													
	–5.5	–4.5	–3.5	–2.5	–1.5	–0.5	0.5	1.5	2.5	3.5	4.5	5.5		
0										3	4	5		
3							3	4	5					
6				3	4	5								
9	3	4	5											

MD Menteşe tabanı yükseklik mesafe (mm)

MD	Kapak binisi FA (mm)													
						–8	–7	–6	–5	–4	–3			
0									3	4	5			
3						3	4	5						
6														
9														

MD Menteşe tabanı yükseklik mesafe (mm)

Fabrika ayarında (R = 1 mm) yarı çaplı kapaklar için min. fuga F

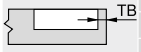

Tas delme mesafesi TB (mm)	Kapak kalınlığı FD (mm)											
	16	18	19	20	22	23	24	26	28	30	31	32
3	1.1	2.2	3.0	3.8	5.5	△	△	△	△	△	△	△
4	1.1	2.0	2.7	3.5	5.0	△	△	△	△	△	△	△
5	1.1	1.8	2.4	3.0	4.6	△	△	△	△	△	△	△

△ Bir bini denemesi yapmanızı öneririz

Ayar

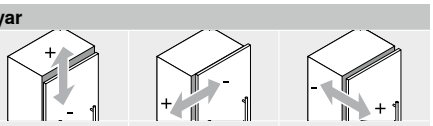

Maks. ±3.0 mm	+0.5 mm	+3.0 mm
Bk. menteşe tabanları	–3.5 mm	–1.0 mm

Vidalı montaj

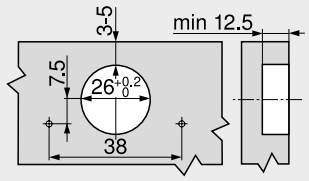

Tas ölçüleri

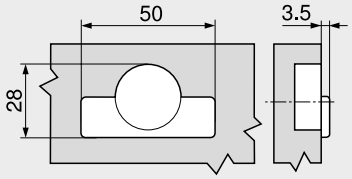

Sayfa dizini

Özet	73
Menteşe tabanları	150
Aksesuar – menteşe kolu koruma kapağı	157
Aksesuar	159
Kapaklar için **BLUMOTION**	176
Kapaklar için **TIP-ON**	190
Blum servisleri	602
Diğer teknik bilgiler	708

Montaj, demontaj ve ayar

Short-URL
www.blum.com/a210

Köşe dolap katlanır kapak menteşesi

Web kodu – ürün konfigüratörüne girin veya tıklayın: DQDQJY



- **Katlanır kapaklı köşe dolaplar için özel menteşe**
- 15–23 mm kapak kalınlığı FD için, 19 mm kapak kalınlığı için fabrika ayarı
- 155° veya 170° menteşe ile kombine
- **CLIP top**, (yaylı) otomatik kapama ile
- Hareket açısı 60°
- 3 boyutlu kapak ayarı
- Helezon vida ile konforlu fuga ve derinlik ayarlı
- Kapakların gövdeye aletsiz montajı ve demontajı

Uygulama

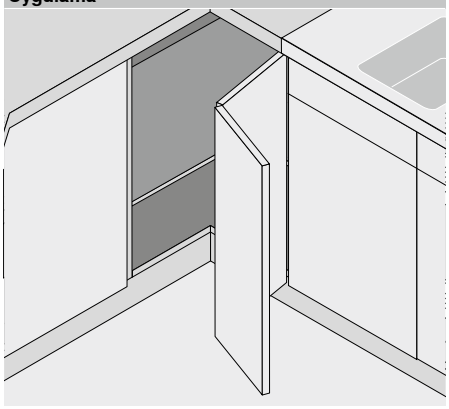

Sipariş bilgileri

Temel bini pozisyonları



Tas ☐ **Vidalı**

Menteşe	Yay	Renk	Ürün nr.
CLIP top	●	NI | ONS	79T8500

Tas ☐ **Çakma**

Menteşe	Yay	Renk	Ürün nr.
CLIP top	●	NI	79T8530

Aksesuar



☐ ☐ **BLUMOTION 970.**

Uygulama	Ürün nr.
Delmeli	970.1002



☐ ☐ **Menteşe kolu koruma kapağı**

Baskı | kabartma	Yazı fontları	Renk	Ürün nr.
Baskısız	–	NI | ONS	70.1503
Kabartmalı	Blum	NI | ONS	70.1503.BP

İlave olarak gerekenler

CLIP top 155° menteşe	84
CLIP top 170° menteşe	88

Aksesuar – genel



☐ **Sunta vidası**

Uzunluk (mm)	Çap (mm)	Ürün nr.
15.0	Ø 3.5	609.1500
17.0		609.1700



☐ **Çakma matrisi**

Renk	Malzeme	Ürün nr.
OR	Plastik	MZM.0040

Yay	
●	Yaylı menteşe

Renk	
NI	Nikelajlı
ONS	Siyah oniks
OR	Turuncu

Köşe dolap katlanır kapak menteşesi

Web kodu – ürün konfigüratörüne girin veya tıklayın: DQDQJY

Planlama

Fabrika ayarında menteşe ölçüleri ve fuga hesabı

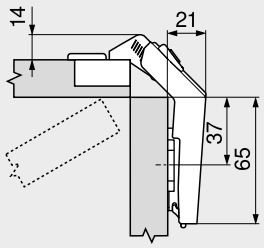

0 mm yükseltilmiş standart menteşe tabanının kullanımında 19 mm kapak kalınlığı FD için bini durumu

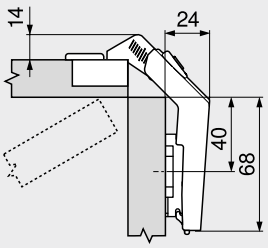

3 mm yükseltilmiş standart menteşe tabanının kullanımında 19 mm kapak kalınlığı FD için bini durumu
15–19 mm kapak kalınlığı FD için, 19 mm kapak kalınlığı için fabrika ayarı

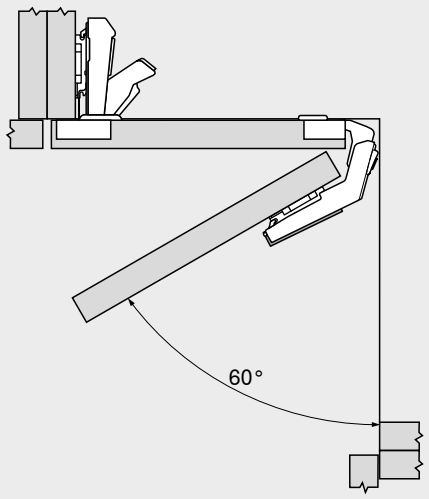

Katlanır kapak menteşe tası, 170° veya 155° menteşe tası gibi aynı kapağa monte edilir

Ayar

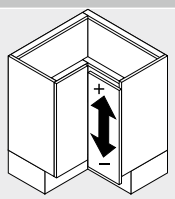

Yükseklik
Maks. ±3.0 mm
Bk. menteşe tabanları

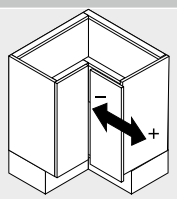

Sayfa
+3.0 mm
–2.0 mm

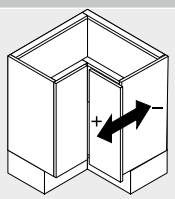

Derinlik
±2.0 mm

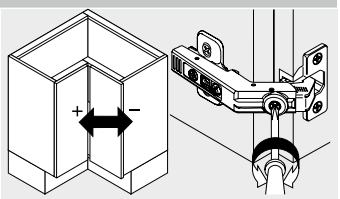

Fuga F
+7.2 mm
–4.2 mm

Vidalı montaj

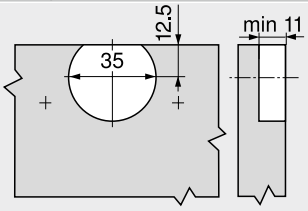

Presli montaj

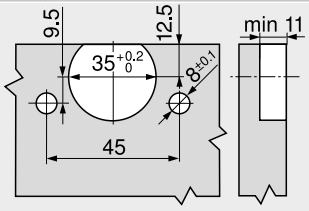

Tas ölçüleri

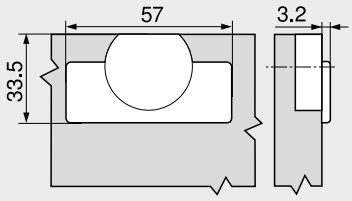

Sayfa dizini

Özet	73
Menteşe tabanları	150
Aksesuar – menteşe kolu koruma kapağı	157
Aksesuar	159
Kapaklar için **BLUMOTION**	176
Blum servisleri	602
Diğer teknik bilgiler	708

Montaj, demontaj ve ayar

Short-URL
www.blum.com/a210

110° menteşe – içe açılan mobilya kapağı

Web kodu – ürün konfigüratörüne girin veya tıklayın: DQECDC



- Mobilya imalatında içe açılan kapaklar için uygun
- Gövdede tas delme işlemi
- **CLIP top BLUMOTION**, entegre **BLUMOTION** ile (istenirse devre dışı bırakılır)
- Hareket açısı yak. 90°
- Maksimum 900 mm kapak genişlikleri için
- 3 boyutlu kapak ayarı
- Helezon vida ile konforlu sağ-sol ayarı
- Kapakların gövdeye aletsiz montajı ve demontajı
- Ve **INSERTA** tasların aletsiz montajı

Uygulama

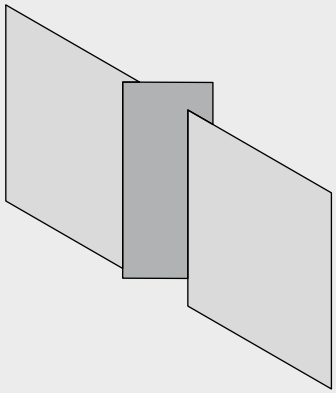

Sipariş bilgileri

İçerlek bini

Tas – **INSERTA**

Menteşe	Yay	Renk	Ürün nr.
CLIP top BLUMOTION	●	NI | ONS	71B3790
CLIP top	●	NI	71T3790

Tas – **Vidalı**

Menteşe	Yay	Renk	Ürün nr.
CLIP top BLUMOTION	●	NI | ONS	71B3750
CLIP top	●	NI	71T3750

Tas – **Çakma**

Menteşe	Yay	Renk	Ürün nr.
CLIP top BLUMOTION	●	NI	71B3780
CLIP top	●	NI	71T3780

Aksesuar

Menteşe kolu koruma kapağı

Baskı | kabartma	Yazı fontları	Renk	Ürün nr.
Baskısız	–	NI | ONS	70.1663
Kabartmalı	Blum	NI	70.1663.BP

Aksesuar – genel

Menteşe tası koruma kapağı

Menteşe	Renk	Ürün nr.
CLIP top BLUMOTION	NI | ONS	70T3504
CLIP top	NI	70T3504

Menteşe tası mesafesi

Menteşe	Mesafe (mm)	Ürün nr.
CLIP top BLUMOTION	1.5	70T3507.21
CLIP top		70T3507.21

Sunta vidası

Uzunluk (mm)	Çap (mm)	Ürün nr.
15.0	Ø 3.5	609.1500
17.0		609.1700

Çakma matrisi

Renk	Malzeme	Ürün nr.
OR	Plastik	MZM.0040

Yay

●	Yaylı menteşe

Renk

NI	Nikelajlı
ONS	Siyah oniks
OR	Turuncu

110° menteşe – içe açılan mobilya kapağı

Web kodu – ürün konfigüratörüne girin veya tıklayın: DQECDC

Planlama

Fabrika ayarında menteşe ölçüleri ve fuga hesabı (menteşe tabanı yükseklik mesafesi = 0 mm)

İçerlek bini

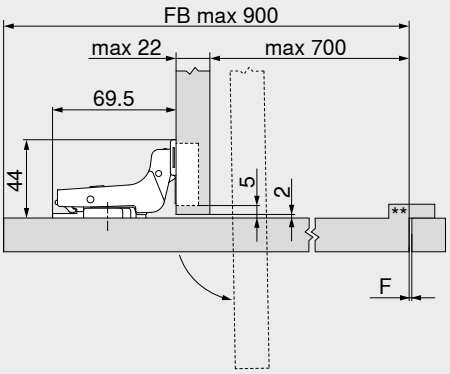

F	Fuga Kapak ölçülerinin büyük olduğu göz önüne alınarak fugalar uygun genişlikte seçilmelidir Standart değer: min. 2 mm
**	İçe açılan mobilya kapağında, menteşenin karşı tarafında bir kapak stoperi yapılmasını öneriyoruz; bu stoper mobilya üreticisi tarafından tasarlanmalıdır. Stoper kapağın ters tarafa hareketini engelleyecektir.

Bağlantı pozisyonu

Düz menteşe tabanı – 20/32

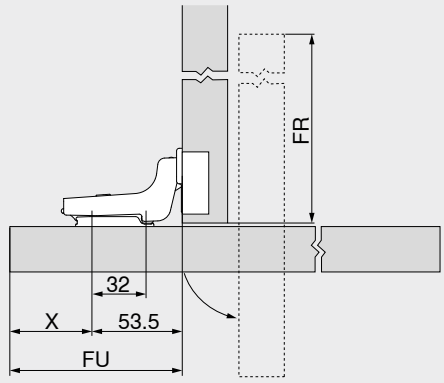

X = FU – 53.5 mm
FR = FB – FU – 3 mm

FB	Kapak genişliği
FU	Kapak çıkıntısı
FR	Kapak girintisi

Haç tipi menteşe tabanı – 37/32

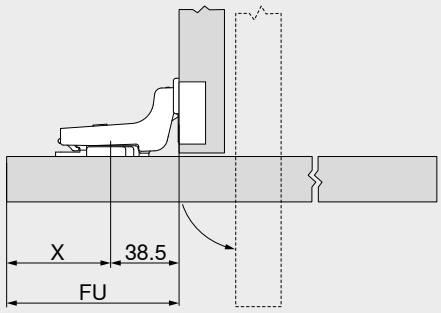

X = FU – 38.5 mm

FU	Kapak çıkıntısı

Menteşe adedi

Kapak ağırlığı FG (kg)	Menteşe adedi
22'e kadar	5
27'e kadar	6
32'e kadar	7

Uygulama 80.000 hareket döngüsü ile test edilmiştir

Ayar

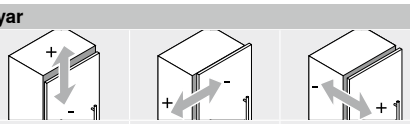

Maks. ±3.0 mm Bk. menteşe tabanları	+2.0 mm –3.0 mm	±2.0 mm

Vidalı montaj

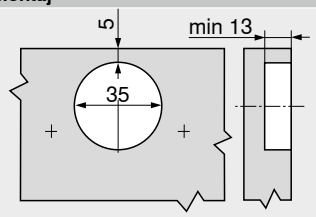

INSERTA | presli montaj

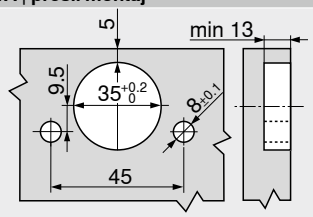

Tas ölçüleri

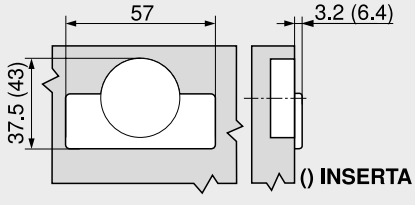

Sayfa dizini

Özet	73
Menteşe tabanları	150
Aksesuar – menteşe kolu koruma kapağı	157
Aksesuar	159
Kapaklar için **BLUMOTION**	176
Blum servisleri	602
Diğer teknik bilgiler	708

Montaj, demontaj ve ayar

Short-URL
www.blum.com/a210

COMPACT 107° menteşe – 38B

Web kodu – ürün konfigüratörüne girin veya tıklayın: DQED2P



- Mobilya imalatında içe açılan kapaklar için uygun
- **COMPACT**, (yaylı) otomatik kapama ile
- Menteşe tabanı dahil tek parça menteşe
- Hareket açısı yak. 90°
- Maksimum 800 mm kapak genişlikleri için
- 2 boyutlu çekmece önü ayarı

Uygulama

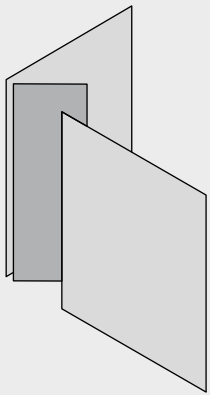

Sipariş bilgileri

Köşe bini

Tas ☐ **Vidalı**

Menteşe	Yay	Renk	Ürün nr.
COMPACT	●	NI	38B355AF22

Uyarı

Çocukların erişebildiği mobilyalarda **COMPACT 107° menteşe – 38B** kullanıldığında, **CLIP top BLUMOTION | CLIP top** 110° menteşe ile donatılmış **içe açılan mobilya kapağı** uygulamasını tavsiye ediyoruz!

Aksesuar – genel

☐ **Sunta vidası**

Uzunluk (mm)	Çap (mm)	Ürün nr.
15.0	Ø 3.5	609.1500
17.0		609.1700

Yay	
●	Yaylı menteşe

Renk	
NI	Nikelajlı

COMPACT 107° menteşe – 38B

Web kodu – ürün konfigüratörüne girin veya tıklayın: DQED2P

Planlama

Fabrika ayarında menteşe ölçüleri ve fuga hesabı

Köşe bini

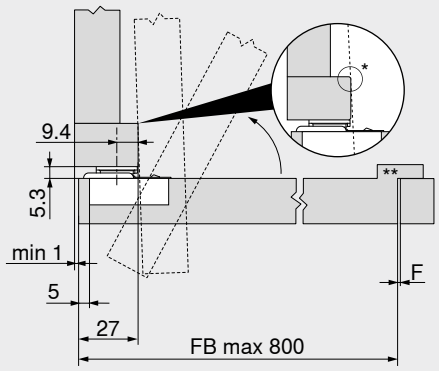

F	Fuga Kapak ölçülerinin büyük olduğu göz önüne alınarak fugalar uygun genişlikte seçilmelidir Standart değer: min. 2 mm
*	Çarpışma kontrolü
**	İçe açılan mobilya kapağında, menteşenin karşı tarafında bir kapak siperi gereklidir; bu, mobilya üreticisi tarafından kişisel belirlenir. Stoper kapağın ters tarafa hareketini engelleyecektir.

Kapak girintisi FR

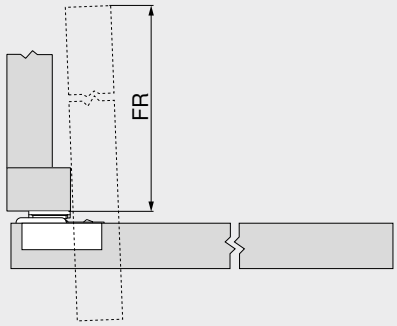

FR = FB – 48 mm

FB	Kapak genişliği
FR	Kapak girintisi

Menteşe adedi

Kapak ağırlığı FG (kg)	Menteşe adedi
22'e kadar	5
27'e kadar	6
32'e kadar	7

Uygulama 80.000 hareket döngüsü ile test edilmiştir

Ayar

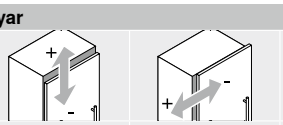

Maks. ±2.0 mm | ±1.6 mm

Vidalı montaj

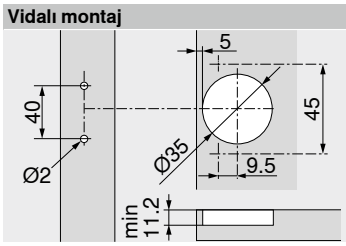

Tas ölçüleri

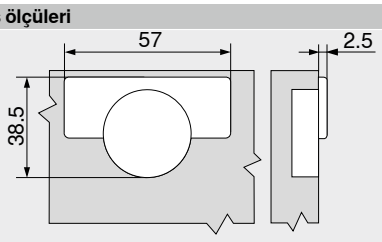

Sayfa dizini

Özet	73
İçe açılan mobilya kapağı	118
Aksesuar	159
Blum servisleri	602
Diğer teknik bilgiler	708

Montaj, demontaj ve ayar

Short-URL
www.blum.com/a210

Açılı	İçerlek		Yarı binili		Binili		Maks. binili		Sivri köşe	
Açılı uygulama – standart										
50°	№ 25	125	№ 54	125	№ 10	127	№ 45	129	№ 61	125
45°	№ 24	127	№ 53	125	№ 9	127	№ 44	129	№ 60	127
40°	№ 23	125	№ 108	128	№ 8	128	№ 43	128	№ 109	129
35°	№ 22	131	№ 52	131	№ 7	131	№ 42	132	№ 59	131
30°	№ 21	131	№ 51	131	№ 6	133	№ 41	132	№ 58	131
25°	№ 20	130	№ 50	130	№ 5	135	№ 40	132	№ 57	130
20°	№ 19	135	№ 49	135	№ 4	135	№ 39	137	№ 56	135
15°	№ 18	134	№ 48	134	№ 3	137	№ 38	137	№ 55	134
10°	№ 17	136	№ 47	136	№ 2	136	№ 37	137		
5°	№ 16	139	№ 46	139	№ 1	139	№ 36	139		
–5°	№ 15	139					№ 35	139		
–10°	№ 14	141					№ 34	141		
–15°	№ 13	140					№ 33	141		
–20°	№ 12	140					№ 32	140		
–25°	№ 11	142					№ 31	143		
–30°							№ 30	142		
–35°							№ 29	142		
–40°							№ 28	144		
–45°							№ 27	144		
–50°							№ 26	144		
Açılı uygulama – ince kapaklar										
15°	№ 117	147			№ 113	147				
10°	№ 116	147			№ 112	147				
5°	№ 115	146			№ 111	147				
–5°	№ 114	146			№ 110	146				
Açılı uygulama – cam kapak										
CRISTALLO açılı uygulama										
15°	№ 105	149			№ 102	149				
10°	№ 104	149			№ 101	149				
5°	№ 103	148			№ 100	149				
–5°	№ 106	148			№ 107	148				

Tanım	Malzeme	Ayar	Yüksek-lik (mm)							
Menteşe tabanları										
Düz eksantrik menteşe tabanı – 20/32	Çelik	Eksantrik	±2.0	150		150	151	151	
Düz eksantrik menteşe tabanı – ikiz bini – 20/32	Çelik	Eksantrik	±2.0				151		
Haç tipi menteşe tabanı – **INSERTA** – 37/32	Çelik	Eksantrik	±2.0		152				
Eksantrik haç tipi menteşe tabanı – 37/32	Çelik	Eksantrik	±2.0	152		152			
Eksantrik haç tipi menteşe tabanı – ikiz bini – 37/32	Çelik	Eksantrik	±2.0			152			
Haç tipi menteşe tabanı – 37/32	Zamak	Vidalar (2 parçalı)	±2.0	153			153		
Haç tipi menteşe tabanı – 37/32	Çelik	Uzun delik	±2.0			153			
Haç tipi menteşe tabanı – 37/32	Çelik	Uzun delik	±3.0	153			154		154
Haç tipi menteşe tabanı – ikiz bini – 37/32	Çelik	Uzun delik	±3.0				154		
Haç tipi menteşe tabanı – 28/32	Çelik	Uzun delik	±3.0				154		
Haç tipi menteşe tabanı – 37/32	Zamak	Uzun delik	±3.0				155		
Açılı kamalar									
Açılı kama +5° – 37/32	Zamak			156					
Açılı kama –5° – 37/32	Zamak			156					

Menteşe adedi

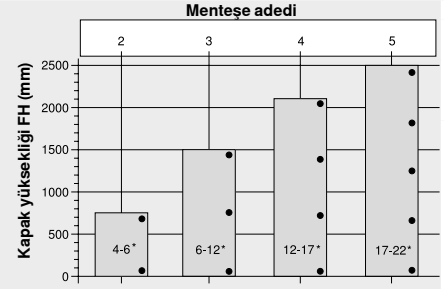

* Kapak ağırlığı FG (kg)

Menteşe adedi, ağırlığına FG bağlıdır ve kapak yüksekliğine FH

İyi bir stabilizasyon için menteşe aralığı mümkün olduğunca büyük seçilmelidir

Taşıma kapasitesi ve yükseklik verileri, 600 mm'lik kapak genişliklerine FB göre ayarlanır

2

+45° I – açılı menteşe – yarı binili



- **Kapakları geride duran köşe dolaplar için**
- **CLIP top BLUMOTION**, entegre **BLUMOTION** ile (istenirse devre dışı bırakılır)
- **CLIP top**, (yaylı) otomatik kapama olmaksızın
- Açılı menteşe +45° I
- Hareket açısı 95°
- 3 boyutlu kapak ayarı
- Helezon vida ile konforlu derinlik ayarı
- Kapakların gövdeye aletsiz montajı ve demontajı
- Ve **INSERTA** tasların aletsiz montajı

Web kodu – ürün konfigüratörüne girin veya tıklayın: **DQDR9A**

Sayfa dizini

WA	Açılı		
	40°	45°	50°
	Nº 23	Nº 24	Nº 25
	125	127	125
	Nº 108	Nº 53	Nº 54
	128	125	125
	Nº 8	Nº 9	Nº 10
	128	127	127
	Nº 43	Nº 44	Nº 45
	128	129	129
	Nº 109	Nº 60	Nº 61
	129	125	125

Özet – açılı uygulama 122

WA Açılı uygulama

Sipariş bilgileri

Tas: INSERTA

Menteşe	Yay	Renk	Ürün nr.
CLIP top BLUMOTION	●	NI	79B9698

Tas: Vidalı

Menteşe	Yay	Renk	Ürün nr.
CLIP top BLUMOTION	●	NI | ONS	79B9658
CLIP top	○	NI	78A9658.T

Aksesuar

Menteşe kolu koruma kapağı

Baskı | kabartma	Yazı fontları	Renk	Ürün nr.
Baskısız	–	NI | ONS	70.1553
Kabartmalı	Blum	NI	70.1553.BP

Menteşe tası koruma kapağı

Menteşe	Renk	Ürün nr.
CLIP top BLUMOTION	NI | ONS	70T3504
CLIP top	NI	70T1504

Kapaklar için TIP-ON

Uygulama	TIP-ON yayı	Yay	Ürün nr.
Kısa versiyon	■	○	956.1004
	■	○	956A1004
Uzun versiyon	■	●	956A1006
	■■	●	956A1006F

Sunta vidası

Uzunluk (mm)	Çap (mm)	Ürün nr.
15.0	Ø 3.5	609.1500
17.0		609.1700

TIP-ON yayı

■	Standart yay
■■	Güçlü yay

Yay

●	Yaylı menteşe
○	Yaysız menteşe

Renk

NI	Nikelajlı
ONS	Siyah oniks

Uyarı

CLIP top BLUMOTION ve **CLIP top** menteşeler, aynı kapakta birbirleriyle kombine edilemezler.

Sayfa dizini

Özet	73	Kapaklar için **TIP-ON**	190
Menteşe tabanları	150	Blum servisleri	602
Aksesuar – menteşe kolu koruma kapağı	157	Diğer teknik bilgiler	708
Aksesuar	159		

Montaj, demontaj ve ayar

Short-URL
www.blum.com/a210

Planlama

Uyarı

Ölçüler, fabrika ayarı için geçerlidir. Sapmalarla birlikte bini pozisyonları da değişir. Bir bini denemesi yapmanızı öneririz. Menteşe tabanının bağlantı pozisyonu, standart bağlantı pozisyonundan kısmen farklıdır.

Köşe dolap

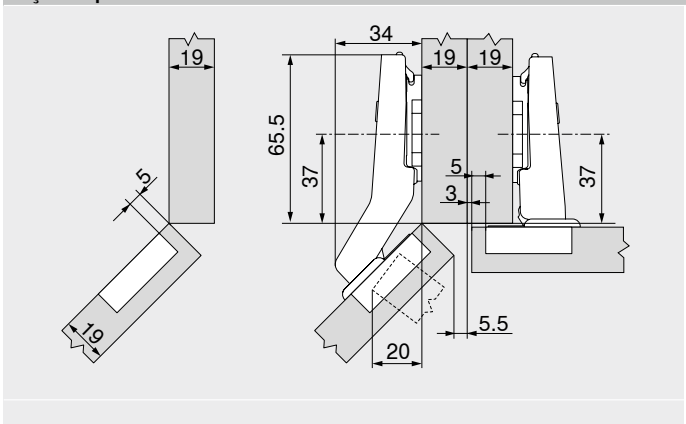

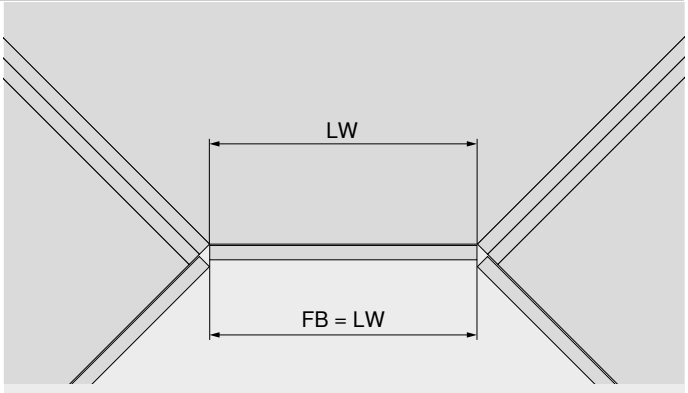

FB Kapak genişliği
LW Gövde iç genişliği

+45° I – açılı menteşe – yarı binili

Web kodu – ürün konfigüratörüne girin veya tıklayın: DQDR9A

Planlama

№ 23 | 40°

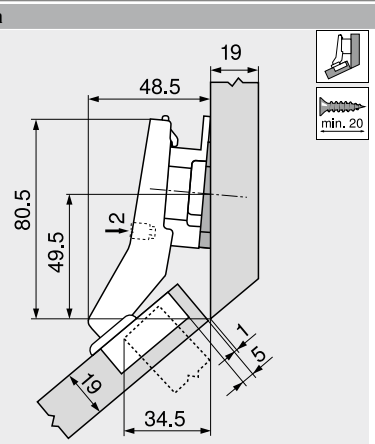

Tanım	Mesafe (mm)	Kama açısı	Ürün nr.
Menteşe tabanı	9	–	175H7190
Açılı kama	6	–5°	171A5500

№ 53 | 45°

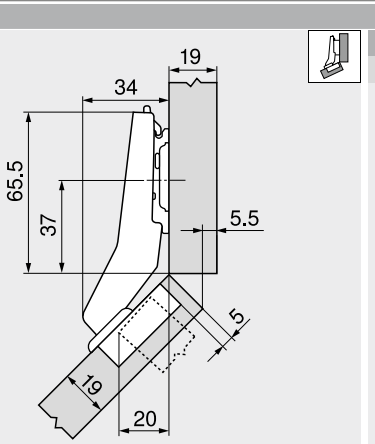

Tanım	Mesafe (mm)	Kama açısı	Ürün nr.
Menteşe tabanı	0	–	173H7100

№ 60 | 45°

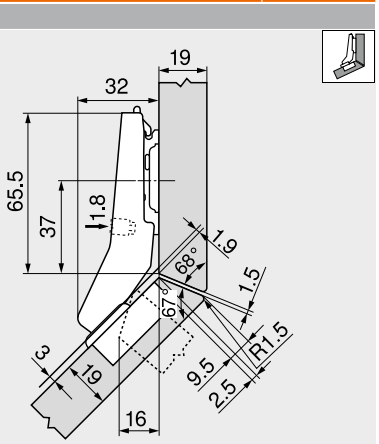

Tanım	Mesafe (mm)	Kama açısı	Ürün nr.
Menteşe tabanı	0	–	173H7100

№ 25 | 50°

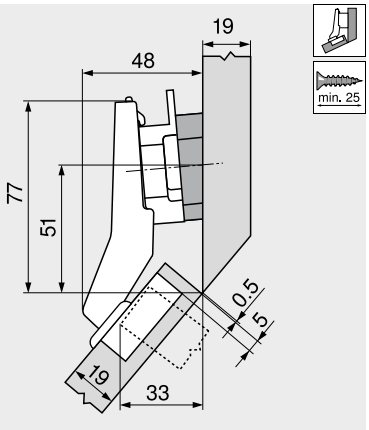

Tanım	Mesafe (mm)	Kama açısı	Ürün nr.
Menteşe tabanı	9	–	175H7190
Açılı kama	6	+5°	171A5070

№ 54 | 50°

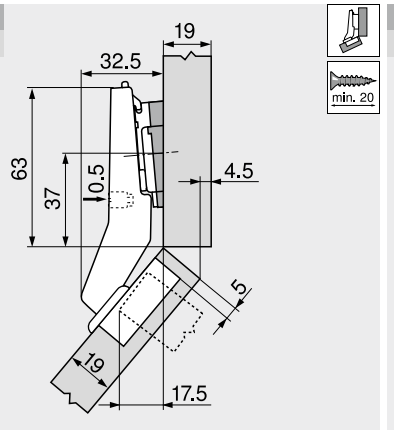

Tanım	Mesafe (mm)	Kama açısı	Ürün nr.
Menteşe tabanı	0	–	173H7100
Açılı kama	0.8	+5°	171A5010

№ 61 | 50°

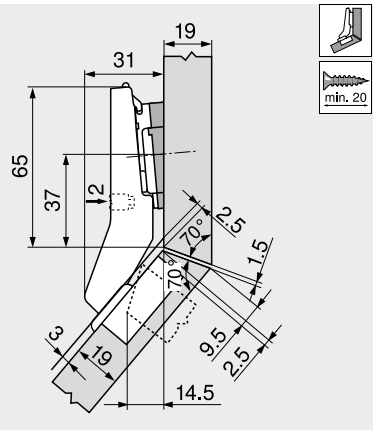

Tanım	Mesafe (mm)	Kama açısı	Ürün nr.
Menteşe tabanı	0	–	173H7100
Açılı kama	0.8	+5°	171A5010

Ayar

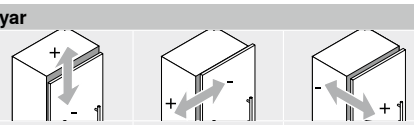

Maks. ±3.0 mm Bk. menteşe tabanları	±1.8 mm	±2.0 mm

Vidalı montaj

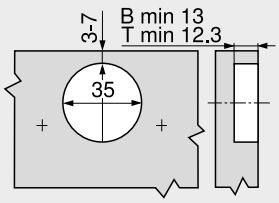

B CLIP top BLUMOTION
T CLIP top

INSERTA montajı

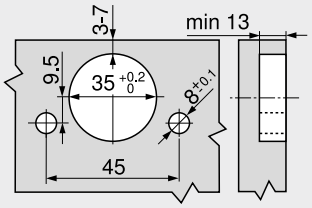

Tas ölçüleri

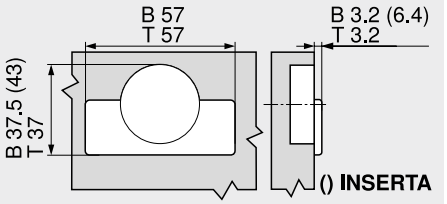

B CLIP top BLUMOTION
T CLIP top

2

+45° II – açılı menteşe – binili



- **Kapakları aynı hizada duran köşe dolaplar için**
- **CLIP top BLUMOTION**, entegre **BLUMOTION** ile (istenirse devre dışı bırakılır)
- **CLIP top**, (yaylı) otomatik kapama olmaksızın
- Açılı menteşe +45° II
- Hareket açısı 110°
- 3 boyutlu kapak ayarı
- Helezon vida ile konforlu derinlik ayarı
- Kapakların gövdeye aletsiz montajı ve demontajı
- Ve **INSERTA** tasların aletsiz montajı

Web kodu – ürün konfigüratörüne girin veya tıklayın: **DQDRYM**

Sayfa dizini

WA	Açılı		
	40°	45°	50°
	Nº 23	Nº 24	Nº 25
	125	127	125
	Nº 108	Nº 53	Nº 54
	128	125	125
	Nº 8	Nº 9	Nº 10
	128	127	127
	Nº 43	Nº 44	Nº 45
	128	129	129
	Nº 109	Nº 60	Nº 61
	129	125	125

Özet – açılı uygulama 122

WA Açılı uygulama

Sipariş bilgileri

Tas: INSERTA

Menteşe	Yay	Renk	Ürün nr.
CLIP top BLUMOTION	●	NI	79B3598

Tas: Vidalı

Menteşe	Yay	Renk	Ürün nr.
CLIP top BLUMOTION	●	NI | ONS	79B3558
CLIP top	○	NI	78T3558

Aksesuar

Menteşe kolu koruma kapağı

Baskı | kabartma	Yazı fontları	Renk	Ürün nr.
Baskısız	–	NI | ONS	70.1503
Kabartmalı	Blum	NI | ONS	70.1503.BP

Menteşe tası koruma kapağı

Menteşe	Renk	Ürün nr.
CLIP top BLUMOTION	NI | ONS	70T3504
CLIP top	NI	70T3504

Kapaklar için TIP-ON

Uygulama	TIP-ON yayı	Yay	Ürün nr.
Kısa versiyon	■	○	956.1004
	■	○	956A1004
Uzun versiyon	■	●	956A1006
	■■	●	956A1006F

Sunta vidası

Uzunluk (mm)	Çap (mm)	Ürün nr.
15.0	Ø 3.5	609.1500
17.0		609.1700

TIP-ON yayı

■	Standart yay
■■	Güçlü yay

Yay

●	Yaylı menteşe
○	Yaysız menteşe

Renk

NI	Nikelajlı
ONS	Siyah oniks

Uyarı

CLIP top BLUMOTION ve **CLIP top** menteşeler, aynı kapakta birbirleriyle kombine edilemezler.

Sayfa dizini

Özet	73	Kapaklar için **TIP-ON**	190
Menteşe tabanları	150	Blum servisleri	602
Aksesuar – menteşe kolu koruma kapağı	157	Diğer teknik bilgiler	708
Aksesuar	159		

Montaj, demontaj ve ayar

Short-URL
www.blum.com/a210

Planlama

Uyarı

Ölçüler, fabrika ayarı için geçerlidir. Sapmalarla birlikte bini pozisyonları da değişir. Bir bini denemesi yapmanızı öneririz. Menteşe tabanının bağlantı pozisyonu, standart bağlantı pozisyonundan kısmen farklıdır.

Köşe dolap

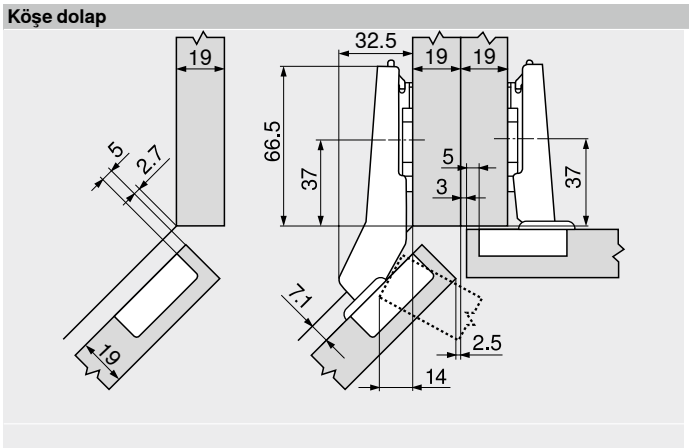

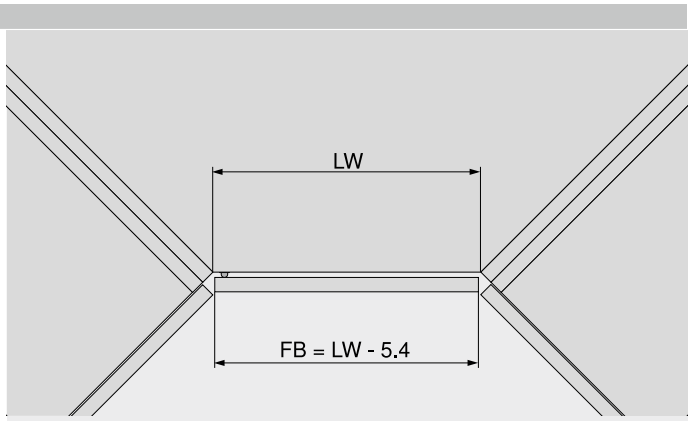

FB Kapak genişliği
LW Gövde iç genişliği

+45° II – açılı menteşe – binili

Web kodu – ürün konfigüratörüne girin veya tıklayın: DQDRYM

Planlama

№ 24
45°

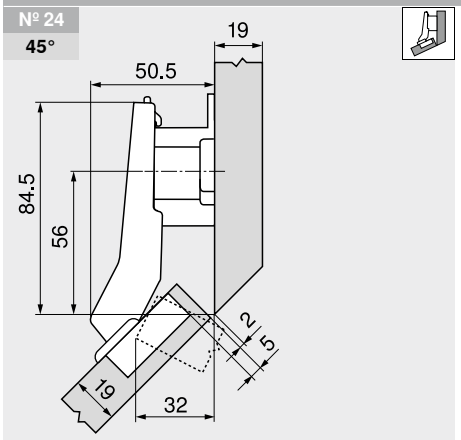

Tanım	Mesafe (mm)	Kama açısı	Ürün nr.
Menteşe tabanı	18	–	175H7190.22

№ 9
45°

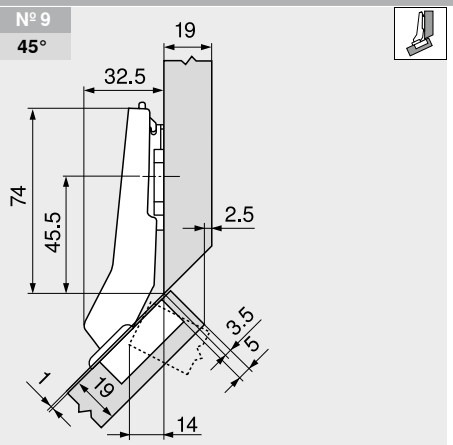

Tanım	Mesafe (mm)	Kama açısı	Ürün nr.
Menteşe tabanı	0	–	173H7100

№ 10
50°

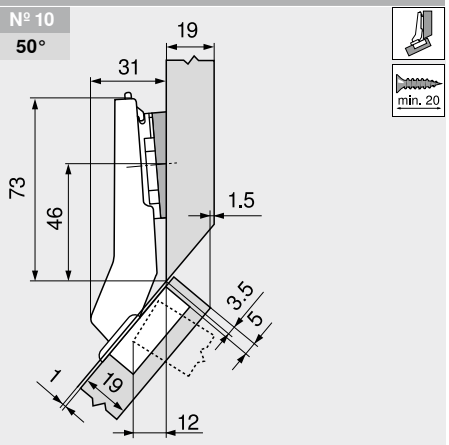

Tanım	Mesafe (mm)	Kama açısı	Ürün nr.
Menteşe tabanı	0	–	173H7100
Açılı kama	0.8	+5°	171A5010

Ayar

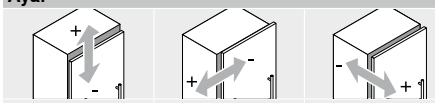

Maks. ±3.0 mm Bk. menteşe tabanları	±1.8 mm	±2.0 mm

Vidalı montaj

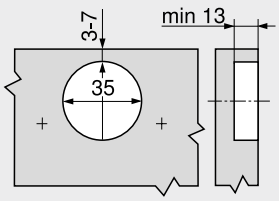

INSERTA montajı

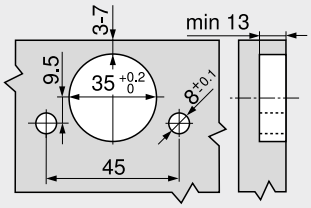

Tas ölçüleri

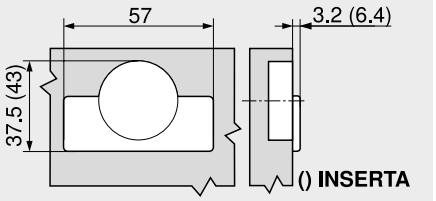

+45° III – açılı menteşe – maks. binili



- **CLIP top BLUMOTION**, entegre **BLUMOTION** ile (istenirse devre dışı bırakılır)
- **CLIP top**, (yaylı) otomatik kapama olmaksızın
- Açılı menteşe +45° III
- Hareket açısı 95°
- 3 boyutlu kapak ayarı
- Helezon vida ile konforlu derinlik ayarı
- Kapakların gövdeye aletsiz montajı ve demontajı
- Ve **INSERTA** tasların aletsiz montajı

Web kodu – ürün konfigüratörüne girin veya tıklayın: **DQDSNY**

Sayfa dizini

WA	Açılı		
	40°	45°	50°
	Nº 23	Nº 24	Nº 25
	125	127	125
	Nº 108	Nº 53	Nº 54
	128	125	125
	Nº 8	Nº 9	Nº 10
	128	127	127
	Nº 43	Nº 44	Nº 45
	128	129	129
	Nº 109	Nº 60	Nº 61
	129	125	125

Özet – açılı uygulama 122
WA Açılı uygulama

Sipariş bilgileri

Tas: INSERTA

Menteşe	Yay	Renk	Ürün nr.
CLIP top BLUMOTION	●	NI	79B9498

Tas: Vidalı

Menteşe	Yay	Renk	Ürün nr.
CLIP top BLUMOTION	●	NI	79B9458
CLIP top	○	NI	78A9458.T

Aksesuar

Menteşe kolu koruma kapağı

Baskı | kabartma	Yazı fontları	Renk	Ürün nr.
Baskısız	–	NI	70.1553
Kabartmalı	Blum	NI	70.1553.BP

Menteşe tası koruma kapağı

Menteşe	Renk	Ürün nr.
CLIP top BLUMOTION	NI	70T3504
CLIP top	NI	70T1504

Kapaklar için TIP-ON

Uygulama	TIP-ON yayı	Yay	Ürün nr.
Kısa versiyon	■	○	956.1004
	■	○	956A1004
Uzun versiyon	■	●	956A1006
	■■	●	956A1006F

Sunta vidası

Uzunluk (mm)	Çap (mm)	Ürün nr.
15.0	Ø 3.5	609.1500
17.0		609.1700

TIP-ON yayı

■	Standart yay
■■	Güçlü yay

Yay

●	Yaylı menteşe
○	Yaysız menteşe

Renk

NI	Nikelajlı

Uyarı

CLIP top BLUMOTION ve **CLIP top** menteşeler, aynı kapakta birbirleriyle kombine edilemezler.

Sayfa dizini

Özet	73	Kapaklar için **TIP-ON**	190
Menteşe tabanları	150	Blum servisleri	602
Aksesuar – menteşe kolu koruma kapağı	157	Diğer teknik bilgiler	708
Aksesuar	159		

Montaj, demontaj ve ayar

Short-URL
www.blum.com/a210

Planlama

Uyarı

Ölçüler, fabrika ayarı için geçerlidir. Sapmalarla birlikte bini pozisyonları da değişir. Bir bini denemesi yapmanızı öneririz. Menteşe tabanının bağlantı pozisyonu, standart bağlantı pozisyonundan kısmen farklıdır.

Nº 108 – 40°

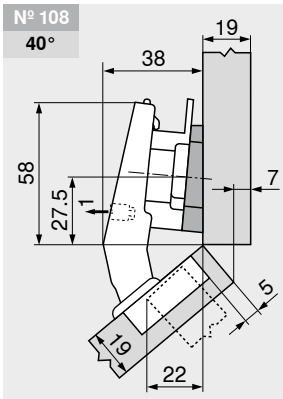

Tanım	Mesafe (mm)	Kama açısı	Ürün nr.
Menteşe tabanı	9	–	175H7190
Açılı kama	3	+5°	171A5040

Kama açısı, 180° döndürülerek takılır (ok gövdeyi göstermektedir)!

Nº 8 – 40°

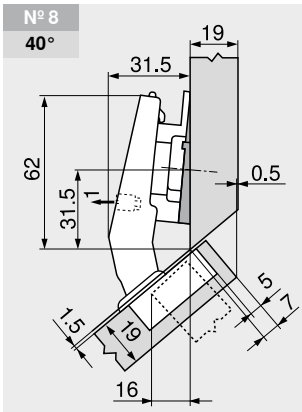

Tanım	Mesafe (mm)	Kama açısı	Ürün nr.
Menteşe tabanı	6	–	175H9160
Açılı kama	6	–5°	171A5500

Nº 43 – 40°

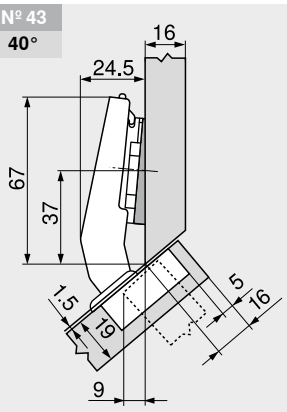

Tanım	Mesafe (mm)	Kama açısı	Ürün nr.
Menteşe tabanı	0	–	173H7100
Açılı kama	6	–5°	171A5500

+45° III – açılı menteşe – maks. binili

Web kodu – ürün konfigüratörüne girin veya tıklayın: DQDSNY

Planlama

№ 109
40°

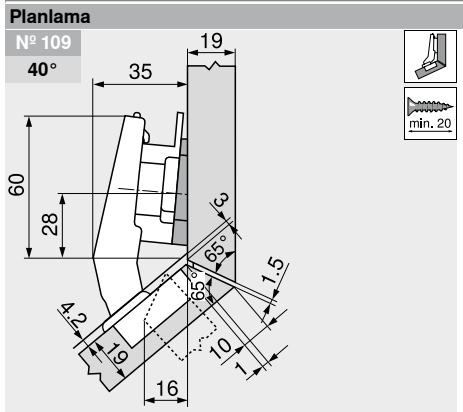

Tanım	Mesafe (mm)	Kama açısı	Ürün nr.
Menteşe tabanı	9	–	175H7190
Açılı kama	0.8	+5°	171A5010

Kama açısı, 180° döndürülerek takılır (ok gövdeyi göstermektedir)!

№ 44
45°

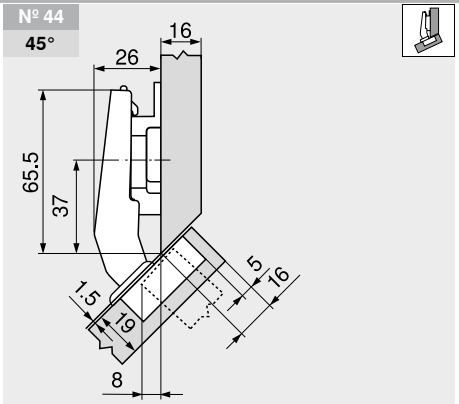

Tanım	Mesafe (mm)	Kama açısı	Ürün nr.
Menteşe tabanı	6	–	175H9160

№ 45
50°

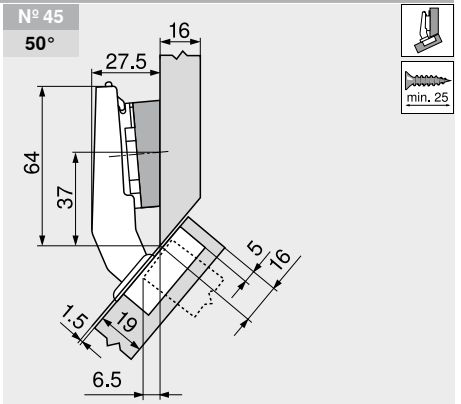

Tanım	Mesafe (mm)	Kama açısı	Ürün nr.
Menteşe tabanı	0	–	173H7100
Açılı kama	6	+5°	171A5070

Ayar

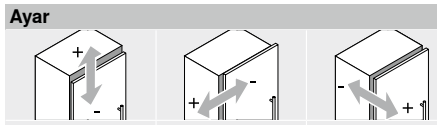

Maks. ±3.0 mm	±2.0 mm	±2.0 mm
Bk. menteşe tabanları		

Vidalı montaj

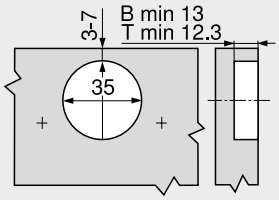

B	**CLIP top BLUMOTION**
T	**CLIP top**

INSERTA montajı

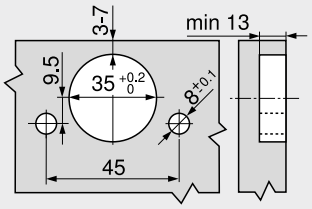

Tas ölçüleri

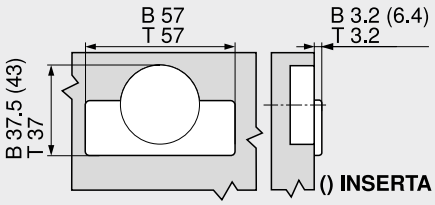

B	**CLIP top BLUMOTION**
T	**CLIP top**

2

+30° II – açılı menteşe – binili



- **CLIP top BLUMOTION**, entegre **BLUMOTION** ile (istenirse devre dışı bırakılır)
- **CLIP top**, (yaylı) otomatik kapama olmaksızın
- Açılı menteşe +30° II
- Hareket açısı 95°
- 3 boyutlu kapak ayarı
- Helezon vida ile konforlu derinlik ayarı
- Kapakların gövdeye aletsiz montajı ve demontajı
- Ve **INSERTA** tasların aletsiz montajı

Web kodu – ürün konfigüratörüne girin veya tıklayın: **DQDTDA**

Sayfa dizini

WA	Açılı		
	25°	30°	35°
	Nº 20	Nº 21	Nº 22
	130	131	131
	Nº 50	Nº 51	Nº 52
	130	131	131
	Nº 5	Nº 6	Nº 7
	135	131	131
	Nº 40	Nº 41	Nº 42
	132	134	132
	Nº 57	Nº 58	Nº 59
	130	131	131

Özet – açılı uygulama 122

WA Açılı uygulama

Sipariş bilgileri

Tas: INSERTA

Menteşe	Yay	Renk	Ürün nr.
CLIP top BLUMOTION	●	NI	79B9596

Tas: Vidalı

Menteşe	Yay	Renk	Ürün nr.
CLIP top BLUMOTION	●	NI | ONS	79B9556
CLIP top	○	NI	78A9556.T

Aksesuar

Menteşe kolu koruma kapağı

Baskı | kabartma	Yazı fontları	Renk	Ürün nr.
Baskısız	–	NI | ONS	70.1553
Kabartmalı	Blum	NI	70.1553.BP

Menteşe tası koruma kapağı

Menteşe	Renk	Ürün nr.
CLIP top BLUMOTION	NI | ONS	70T3504
CLIP top	NI	70T1504

Kapaklar için TIP-ON

Uygulama	TIP-ON yayı	Yay	Ürün nr.
Kısa versiyon	■	○	956.1004
	■	○	956A1004
Uzun versiyon	■	●	956A1006
	■■	●	956A1006F

Sunta vidası

Uzunluk (mm)	Çap (mm)	Ürün nr.
15.0	Ø 3.5	609.1500
17.0		609.1700

TIP-ON yayı

■	Standart yay
■■	Güçlü yay

Yay

●	Yaylı menteşe
○	Yaysız menteşe

Renk

NI	Nikelajlı
ONS	Siyah oniks

Uyarı

CLIP top BLUMOTION ve **CLIP top** menteşeler, aynı kapakta birbirleriyle kombine edilemezler.

Sayfa dizini

Özet	73	Kapaklar için **TIP-ON**	190	**Montaj, demontaj ve ayar**	
Menteşe tabanları	150	Blum servisleri	602		
Aksesuar – menteşe kolu koruma kapağı	157	Diğer teknik bilgiler	708		
Aksesuar	159			**Short-URL**	
				www.blum.com/a210	

Planlama

Uyarı

Ölçüler, fabrika ayarı için geçerlidir. Sapmalarla birlikte bini pozisyonları da değişir. Bir bini denemesi yapmanızı öneririz. Menteşe tabanının bağlantı pozisyonu, standart bağlantı pozisyonundan kısmen farklıdır.

Nº 20 | 25°

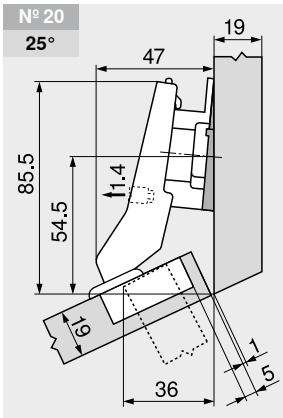

Tanım	Mesafe (mm)	Kama açısı	Ürün nr.
Menteşe tabanı	9	–	175H7190
Açılı kama	6	–5°	171A5500

Nº 50 | 25°

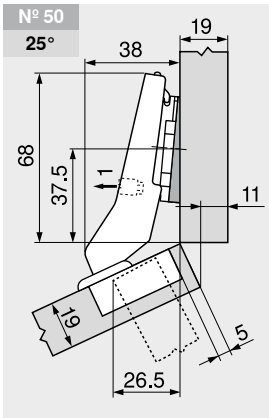

Tanım	Mesafe (mm)	Kama açısı	Ürün nr.
Menteşe tabanı	0	–	173H7100
Açılı kama	6	–5°	171A5500

Nº 57 | 25°

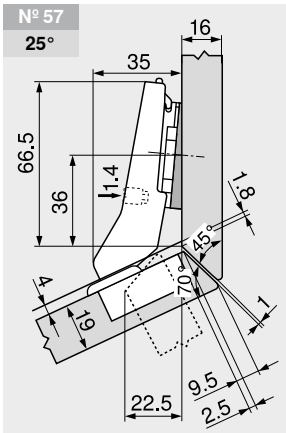

Tanım	Mesafe (mm)	Kama açısı	Ürün nr.
Menteşe tabanı	0	–	173H7100
Açılı kama	6	–5°	171A5500

+30° II – açılı menteşe – binili

Web kodu – ürün konfigüratörüne girin veya tıklayın: DQDTDA

Planlama

№ 21 **30°**

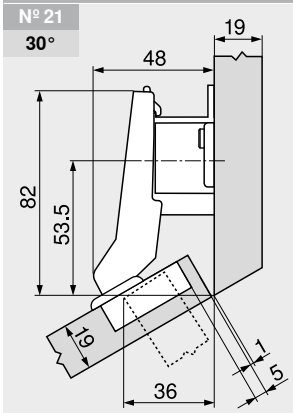

Tanım	Mesafe (mm)	Kama açısı	Ürün nr.
Menteşe tabanı	18	–	175H7190.22

№ 51 **30°**

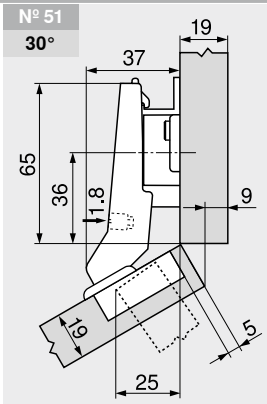

Tanım	Mesafe (mm)	Kama açısı	Ürün nr.
Menteşe tabanı	9	–	175H7190

№ 6 **30°**

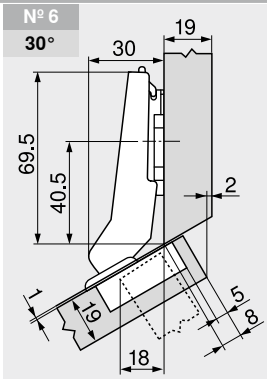

Tanım	Mesafe (mm)	Kama açısı	Ürün nr.
Menteşe tabanı	0	–	173H7100

№ 58 **30°**

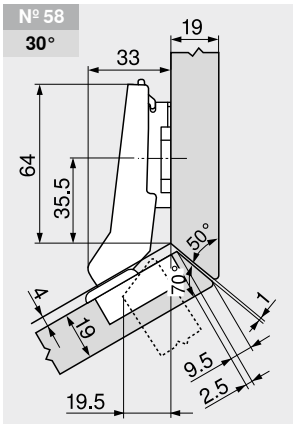

Tanım	Mesafe (mm)	Kama açısı	Ürün nr.
Menteşe tabanı	3	–	173H7130

№ 22 **35°**

min. 20

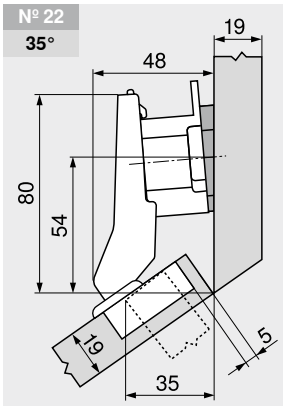

Tanım	Mesafe (mm)	Kama açısı	Ürün nr.
Menteşe tabanı	18	–	175H7190.22
Açılı kama	0.8	+5°	171A5010

№ 52 **35°**

min. 25

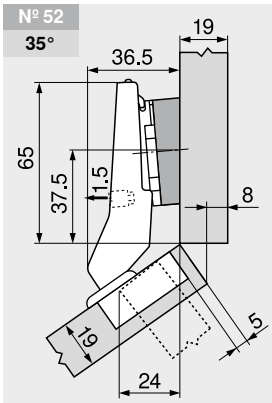

Tanım	Mesafe (mm)	Kama açısı	Ürün nr.
Menteşe tabanı	0	–	173H7100
Açılı kama	6	+5°	171A5070

№ 7 **35°**

min. 20

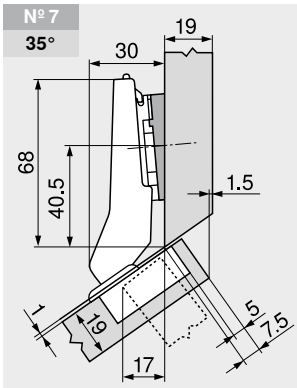

Tanım	Mesafe (mm)	Kama açısı	Ürün nr.
Menteşe tabanı	0	–	173H7100
Açılı kama	0.8	+5°	171A5010

№ 59 **35°**

min. 25

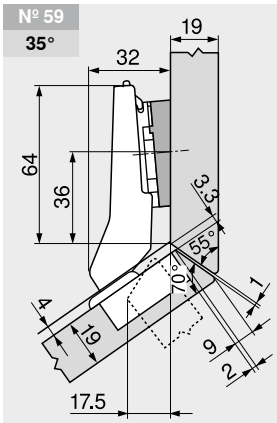

Tanım	Mesafe (mm)	Kama açısı	Ürün nr.
Menteşe tabanı	0	–	173H7100
Açılı kama	3	+5°	171A5040

Ayar

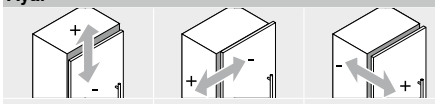

Maks. ±3.0 mm Bk. menteşe tabanları	±1.8 mm	±2.0 mm

Sayfa dizini

Tas montajı 133

2

+30° III – açılı menteşe – maks. binili



- **CLIP top BLUMOTION**, entegre **BLUMOTION** ile (istenirse devre dışı bırakılır)
- **CLIP top**, (yaylı) otomatik kapama olmaksızın
- Açılı menteşe +30° III
- Hareket açısı 95°
- 3 boyutlu kapak ayarı
- Helezon vida ile konforlu derinlik ayarı
- Kapakların gövdeye aletsiz montajı ve demontajı
- Ve **INSERTA** tasların aletsiz montajı

Web kodu – ürün konfigüratörüne girin veya tıklayın: **DQDU2M**

Sayfa dizini

WA	Açılı		
	25°	30°	35°
	Nº 20	Nº 21	Nº 22
	130	131	131
	Nº 50	Nº 51	Nº 52
	130	131	131
	Nº 5	Nº 6	Nº 7
	135	131	131
	Nº 40	Nº 41	Nº 42
	132	134	132
	Nº 57	Nº 58	Nº 59
	130	131	131

Özet – açılı uygulama 122

WA Açılı uygulama

Sipariş bilgileri

Tas: INSERTA

Menteşe	Yay	Renk	Ürün nr.
CLIP top BLUMOTION	●	NI	79B9496

Tas: Vidalı

Menteşe	Yay	Renk	Ürün nr.
CLIP top BLUMOTION	●	NI	79B9456
CLIP top	○	NI	78A9456.T

Aksesuar

Menteşe kolu koruma kapağı

Baskı | kabartma	Yazı fontları	Renk	Ürün nr.
Baskısız	–	NI	70.1553
Kabartmalı	Blum	NI	70.1553.BP

Menteşe tası koruma kapağı

Menteşe	Renk	Ürün nr.
CLIP top BLUMOTION	NI	70T3504
CLIP top	NI	70T1504

Kapaklar için TIP-ON

Uygulama	TIP-ON yayı	Yay	Ürün nr.
Kısa versiyon	■	○	956.1004
	■	○	956A1004
Uzun versiyon	■	●	956A1006
	■■	●	956A1006F

Sunta vidası

Uzunluk (mm)	Çap (mm)	Ürün nr.
15.0	Ø 3.5	609.1500
17.0		609.1700

TIP-ON yayı

■	Standart yay
■■	Güçlü yay

Yay

●	Yaylı menteşe
○	Yaysız menteşe

Renk

NI	Nikelajlı

Uyarı

CLIP top BLUMOTION ve **CLIP top** menteşeler, aynı kapakta birbirleriyle kombine edilemezler.

Sayfa dizini

Özet 73
Menteşe tabanları 150
Aksesuar – menteşe kolu koruma kapağı 157
Aksesuar 159
Kapaklar için **TIP-ON** 190
Blum servisleri 602
Diğer teknik bilgiler 708
Montaj, demontaj ve ayar

Short-URL
www.blum.com/a210

Planlama

Uyarı

Ölçüler, fabrika ayarı için geçerlidir. Sapmalarla birlikte bini pozisyonları da değişir. Bir bini denemesi yapmanızı öneririz. Menteşe tabanının bağlantı pozisyonu, standart bağlantı pozisyonundan kısmen farklıdır.

Nº 40 | **25°**

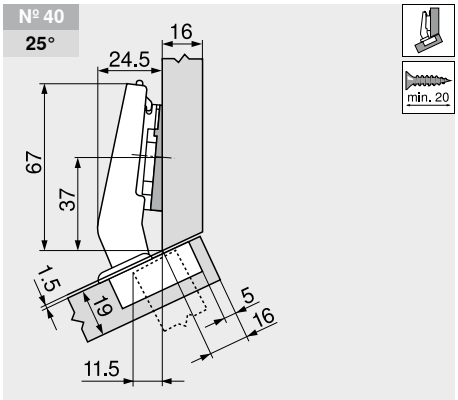

Tanım	Mesafe (mm)	Kama açısı	Ürün nr.
Menteşe tabanı	0	–	173H7100
Açılı kama	6	–5°	171A5500

Nº 41 | **30°**

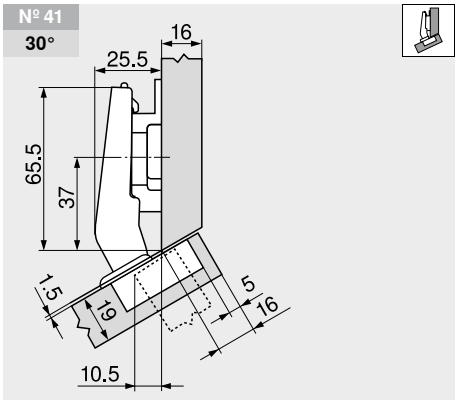

Tanım	Mesafe (mm)	Kama açısı	Ürün nr.
Menteşe tabanı	6	–	175H9160

Nº 42 | **35°**

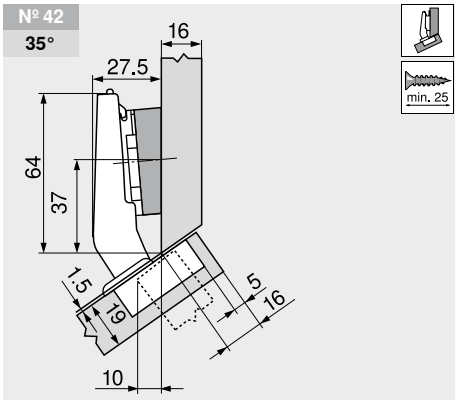

Tanım	Mesafe (mm)	Kama açısı	Ürün nr.
Menteşe tabanı	0	–	173H7100
Açılı kama	6	+5°	171A5070

+30° III – açılı menteşe – maks. binili

Web kodu – ürün konfigüratörüne girin veya tıklayın: DQDU2M

Planlama

Ayar

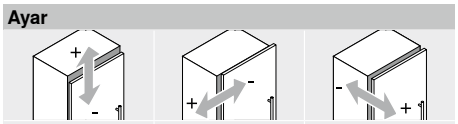

Maks. ±3.0 mm	±2.0 mm	±2.0 mm
Bk. menteşe tabanları		

Vidalı montaj

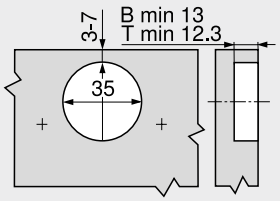

B	**CLIP top BLUMOTION**
T	**CLIP top**

INSERTA montajı

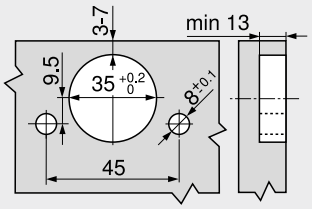

Tas ölçüleri

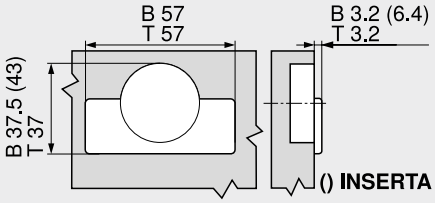

B	**CLIP top BLUMOTION**
T	**CLIP top**

2

+20° II – açılı menteşe – binili



- **CLIP top BLUMOTION**, entegre **BLUMOTION** ile (istenirse devre dışı bırakılır)
- **CLIP top**, (yaylı) otomatik kapama olmaksızın
- Açılı menteşe +20° II
- Hareket açısı 95°
- 3 boyutlu kapak ayarı
- Helezon vida ile konforlu derinlik ayarı
- Kapakların gövdeye aletsiz montajı ve demontajı
- Ve **INSERTA** tasların aletsiz montajı

Web kodu – ürün konfigüratörüne girin veya tıklayın: **DQDURY**

Sayfa dizini

WA	Açılı		
	15°	20°	25°
	Nº 18	Nº 19	Nº 20
	134	135	130
	Nº 48	Nº 49	Nº 50
	134	135	130
	Nº 3	Nº 4	Nº 5
	137	135	135
	Nº 38	Nº 39	Nº 40
	137	137	132
	Nº 55	Nº 56	Nº 57
	134	135	130

Özet – açılı uygulama 122

WA Açılı uygulama

Sipariş bilgileri

Tas: INSERTA

Menteşe	Yay	Renk	Ürün nr.
CLIP top BLUMOTION	●	NI	79B9595

Tas: Vidalı

Menteşe	Yay	Renk	Ürün nr.
CLIP top BLUMOTION	●	NI	79B9555
CLIP top	○	NI	78A9555.T

Aksesuar

Menteşe kolu koruma kapağı

Baskı | kabartma	Yazı fontları	Renk	Ürün nr.
Baskısız	–	NI	70.1553
Kabartmalı	Blum	NI	70.1553.BP

Menteşe tası koruma kapağı

Menteşe	Renk	Ürün nr.
CLIP top BLUMOTION	NI	70T3504
CLIP top	NI	70T1504

Kapaklar için TIP-ON

Uygulama	TIP-ON yayı	Yay	Ürün nr.
Kısa versiyon	■	○	956.1004
	■	○	956A1004
Uzun versiyon	■	●	956A1006
	■■	●	956A1006F

Sunta vidası

Uzunluk (mm)	Çap (mm)	Ürün nr.
15.0	Ø 3.5	609.1500
17.0		609.1700

TIP-ON yayı

■	Standart yay
■■	Güçlü yay

Yay

●	Yaylı menteşe
○	Yaysız menteşe

Renk

NI	Nikelajlı

Uyarı

CLIP top BLUMOTION ve **CLIP top** menteşeler, aynı kapakta birbirleriyle kombine edilemezler.

Sayfa dizini

Özet	73	Kapaklar için **TIP-ON**	190
Menteşe tabanları	150	Blum servisleri	602
Aksesuar – menteşe kolu koruma kapağı	157	Diğer teknik bilgiler	708
Aksesuar	159		

Montaj, demontaj ve ayar

Short-URL
www.blum.com/a210

Planlama

Uyarı

Ölçüler, fabrika ayarı için geçerlidir. Sapmalarla birlikte bini pozisyonları da değişir. Bir bini denemesi yapmanızı öneririz. Menteşe tabanının bağlantı pozisyonu, standart bağlantı pozisyonundan kısmen farklıdır.

Nº 18 15°

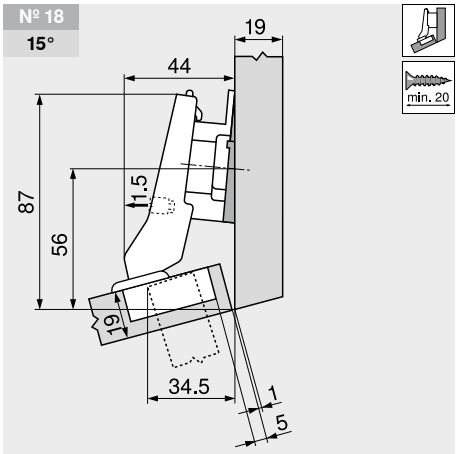

Tanım	Mesafe (mm)	Kama açısı	Ürün nr.
Menteşe tabanı	9	–	175H7190
Açılı kama	6	–5°	171A5500

Nº 48 15°

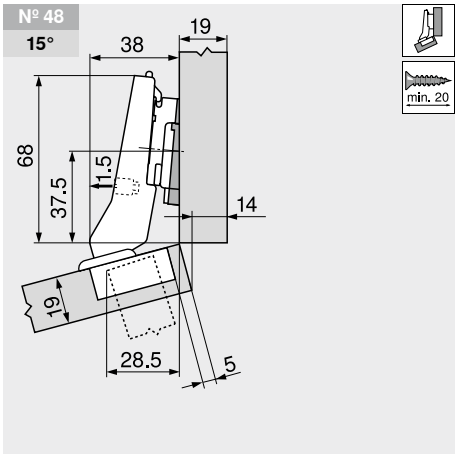

Tanım	Mesafe (mm)	Kama açısı	Ürün nr.
Menteşe tabanı	3	–	173H7130
Açılı kama	6	–5°	171A5500

Nº 55 15°

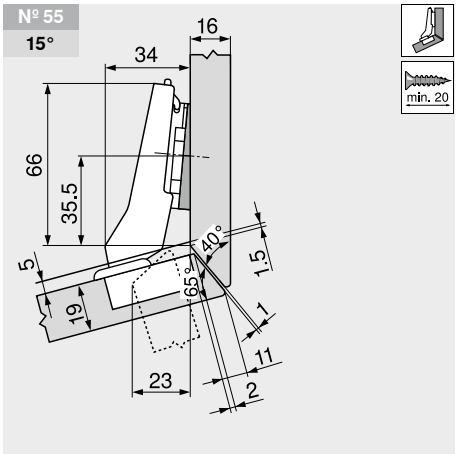

Tanım	Mesafe (mm)	Kama açısı	Ürün nr.
Menteşe tabanı	0	–	173H7100
Açılı kama	6	–5°	171A5500

+20° II – açılı menteşe – binili

Web kodu – ürün konfigüratörüne girin veya tıklayın: DQDURY

Planlama

№ 19
20°

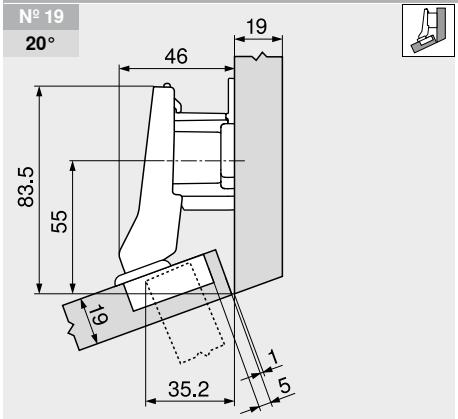

Tanım	Mesafe (mm)	Kama açısı	Ürün nr.
Menteşe tabanı	18	–	175H7190.22

№ 49
20°

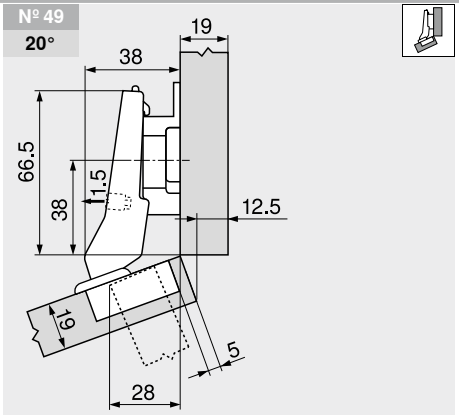

Tanım	Mesafe (mm)	Kama açısı	Ürün nr.
Menteşe tabanı	9	–	175H7190

№ 4
20°

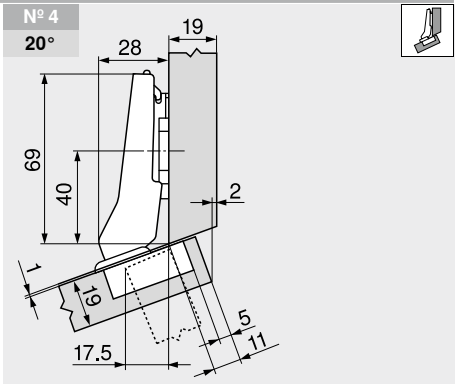

Tanım	Mesafe (mm)	Kama açısı	Ürün nr.
Menteşe tabanı	0	–	173H7100

№ 56
20°

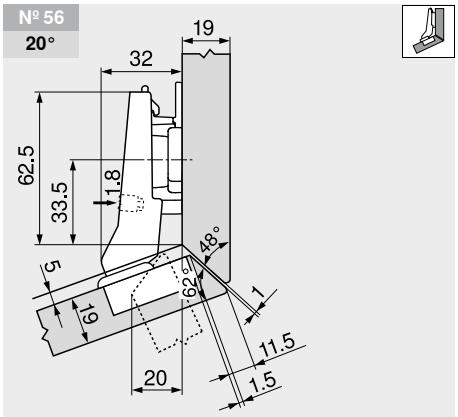

Tanım	Mesafe (mm)	Kama açısı	Ürün nr.
Menteşe tabanı	6	–	175H9160

№ 5
25°

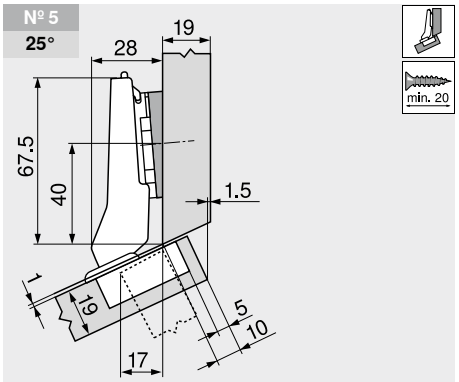

Tanım	Mesafe (mm)	Kama açısı	Ürün nr.
Menteşe tabanı	0	–	173H7100
Açılı kama	0.8	+5°	171A5010

Ayar

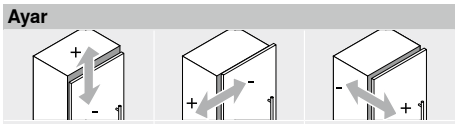

Maks. ±3.0 mm Bk. menteşe tabanları	±1.8 mm	±2.0 mm

Vidalı montaj

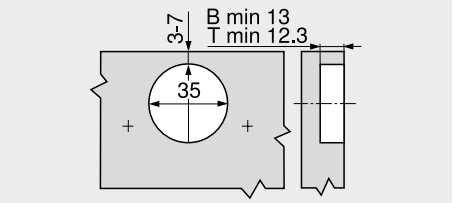

B CLIP top BLUMOTION
T CLIP top

INSERTA montajı

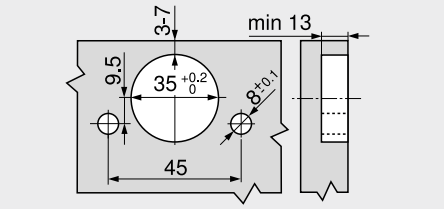

Tas ölçüleri

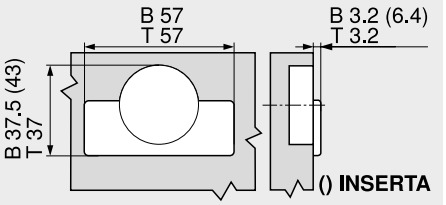

B CLIP top BLUMOTION
T CLIP top

2

+15° III – açılı menteşe – maks. binili



- **CLIP top BLUMOTION**, entegre **BLUMOTION** ile (istenirse devre dışı bırakılır)
- **CLIP top**, (yaylı) otomatik kapama olmaksızın
- Açılı menteşe +15° III
- Hareket açısı 95°
- 3 boyutlu kapak ayarı
- Helezon vida ile konforlu derinlik ayarı
- Kapakların gövdeye aletsiz montajı ve demontajı
- Ve **INSERTA** tasların aletsiz montajı

Web kodu – ürün konfigüratörüne girin veya tıklayın DQDVHA

Sayfa dizini

WA	Açılı		
	10°	15°	20°
	Nº 17	Nº 18	Nº 19
	136	134	135
	Nº 47	Nº 48	Nº 49
	136	134	135
	Nº 2	Nº 3	Nº 4
	136	137	135
	Nº 37	Nº 38	Nº 39
	137	137	137
		Nº 55	Nº 56
		134	135

Özet – açılı uygulama 122

WA Açılı uygulama

Sipariş bilgileri

Tas: INSERTA

Menteşe	Yay	Renk	Ürün nr.
CLIP top BLUMOTION	●	NI	79B9494

Tas: Vidalı

Menteşe	Yay	Renk	Ürün nr.
CLIP top BLUMOTION	●	NI | ONS	79B9454
CLIP top	○	NI	78A9454.T

Aksesuar

Menteşe kolu koruma kapağı

Baskı | kabartma	Yazı fontları	Renk	Ürün nr.
Baskısız	–	NI | ONS	70.1553
Kabartmalı	Blum	NI	70.1553.BP

Menteşe tası koruma kapağı

Menteşe	Renk	Ürün nr.
CLIP top BLUMOTION	NI | ONS	70T3504
CLIP top	NI	70T1504

Kapaklar için TIP-ON

Uygulama	TIP-ON yayı	Yay	Ürün nr.
Kısa versiyon	■	○	956.1004
	■	○	956A1004
Uzun versiyon	■	●	956A1006
	■■	●	956A1006F

Sunta vidası

Uzunluk (mm)	Çap (mm)	Ürün nr.
15.0	Ø 3.5	609.1500
17.0		609.1700

TIP-ON yayı
- ■ Standart yay
- ■■ Güçlü yay

Yay
- ● Yaylı menteşe
- ○ Yaysız menteşe

Renk
- NI Nikelajlı
- ONS Siyah oniks

Uyarı

CLIP top BLUMOTION ve **CLIP top** menteşeler, aynı kapakta birbirleriyle kombine edilemezler.

Sayfa dizini

Özet	73	Kapaklar için **TIP-ON**	190
Menteşe tabanları	150	Blum servisleri	602
Aksesuar – menteşe kolu koruma kapağı	157	Diğer teknik bilgiler	708
Aksesuar	159		

Montaj, demontaj ve ayar

Short-URL
www.blum.com/a210

Planlama

Uyarı

Ölçüler, fabrika ayarı için geçerlidir. Sapmalarla birlikte bini pozisyonları da değişir. Bir bini denemesi yapmanızı öneririz. Menteşe tabanının bağlantı pozisyonu, standart bağlantı pozisyonundan kısmen farklıdır.

Nº 17 – 10°

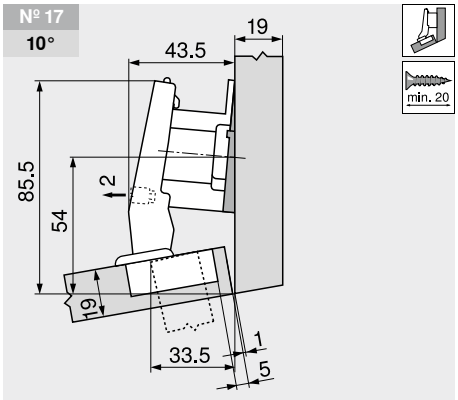

Tanım	Mesafe (mm)	Kama açısı	Ürün nr.
Menteşe tabanı	18	–	175H7190.22
Açılı kama	6	–5°	171A5500

Nº 47 – 10°

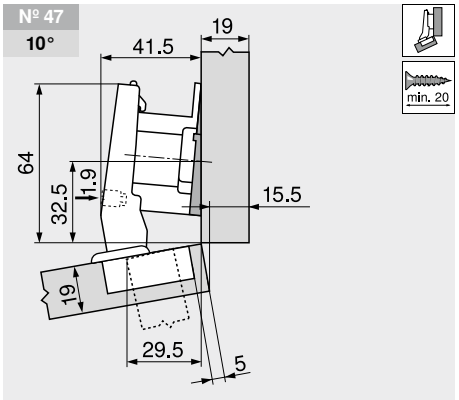

Tanım	Mesafe (mm)	Kama açısı	Ürün nr.
Menteşe tabanı	18	–	175H7190.22
Açılı kama	6	–5°	171A5500

Nº 2 – 10°

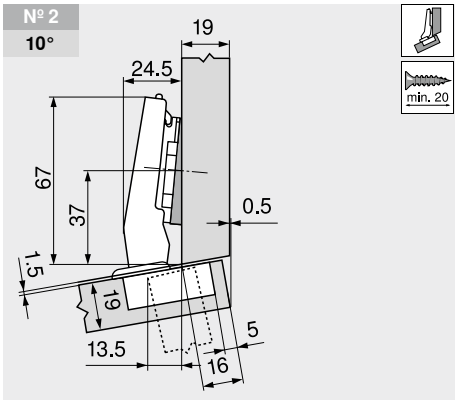

Tanım	Mesafe (mm)	Kama açısı	Ürün nr.
Menteşe tabanı	0	–	173H7100
Açılı kama	6	–5°	171A5500

+15° III – açılı menteşe – maks. binili

Web kodu – ürün konfigüratörüne girin veya tıklayın: DQDVHA

Planlama

№ 37
10°

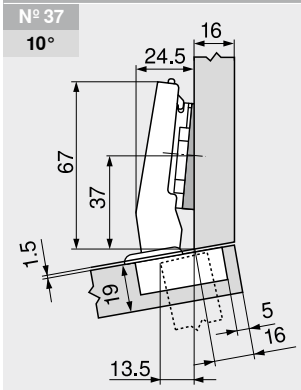

Tanım	Mesafe (mm)	Kama açısı	Ürün nr.
Menteşe tabanı	0	–	173H7100
Açılı kama	6	–5°	171A5500

№ 3
15°

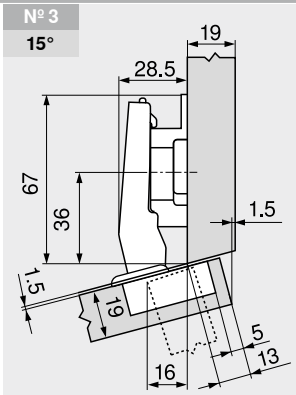

Tanım	Mesafe (mm)	Kama açısı	Ürün nr.
Menteşe tabanı	9	–	175H7190

№ 38
15°

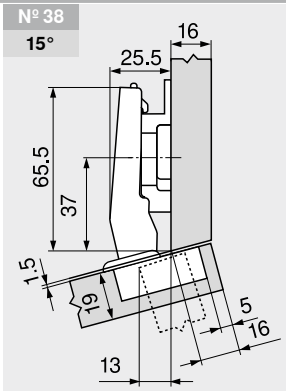

Tanım	Mesafe (mm)	Kama açısı	Ürün nr.
Menteşe tabanı	6	–	175H9160

№ 39
20°

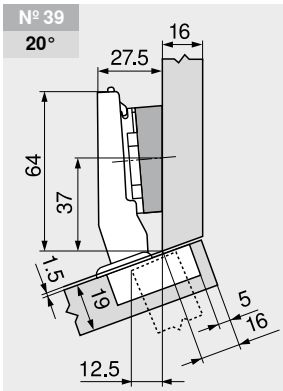

Tanım	Mesafe (mm)	Kama açısı	Ürün nr.
Menteşe tabanı	0	–	173H7100
Açılı kama	6	+5°	171A5070

Ayar

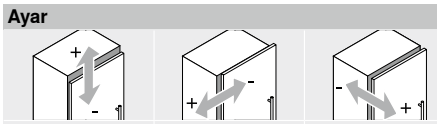

Maks. ±3.0 mm Bk. menteşe tabanları	±2.0 mm	±2.0 mm

Vidalı montaj

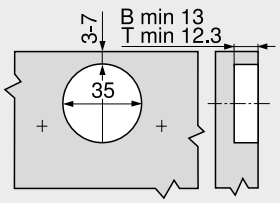

B	CLIP top BLUMOTION
T	CLIP top

INSERTA montajı

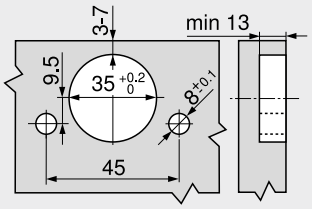

Tas ölçüleri

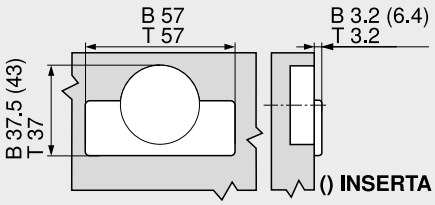

B	CLIP top BLUMOTION
T	CLIP top

±5° açılı uygulama



- **CLIP top BLUMOTION**, entegre **BLUMOTION** ile (istenirse devre dışı bırakılır)
- **CLIP top**, (yaylı) otomatik kapama ile veya olmaksızın
- Açılı uygulamalar ±5°
- Hareket açısı 95°
- 3 boyutlu kapak ayarı
- Helezon vida ile konforlu derinlik ayarı
- Kapakların gövdeye aletsiz montajı ve demontajı
- Ve **INSERTA** tasların aletsiz montajı

Web kodu – ürün konfigüratörüne girin veya tıklayın: **DQDW6M**

Sayfa dizini

WA	Açılı –5°	WA	Açılı 5°
	Nº 15 139		Nº 16 139
			Nº 46 139
			Nº 1 139
	Nº 35 139		Nº 36 139

Özet – açılı uygulama 122
WA Açılı uygulama

Sipariş bilgileri

Köşe bini

Tas

Menteşe	Yay	Renk	Ürün nr.
INSERTA			
CLIP top BLUMOTION	●	Nl	71B9590
CLIP top	●	Nl	71T9590B
	○	Nl	70T9590BTL
Vidalı			
CLIP top BLUMOTION	●	Nl	71B9550
CLIP top	●	Nl	71T9550
	○	Nl	70T9550.TL

Aksesuar

Menteşe kolu koruma kapağı

Baskı | kabartma	Yazı fontları	Renk	Ürün nr.
Baskısız	–	Nl	70.1553
Kabartmalı	Blum	Nl	70.1553.BP

Orta bini

Tas

Menteşe	Yay	Renk	Ürün nr.
INSERTA			
CLIP top BLUMOTION	●	Nl	71B9690
CLIP top	●	Nl	71T9690B
Vidalı			
CLIP top BLUMOTION	●	Nl	71B9650
CLIP top	●	Nl	71T9650
	○	Nl	70T9650.TL

Aksesuar

Menteşe kolu koruma kapağı

Baskı | kabartma	Yazı fontları	Renk	Ürün nr.
Baskısız	–	Nl	70.1663
Kabartmalı	Blum	Nl	70.1663.BP

İçerlek bini

Tas

Menteşe	Yay	Renk	Ürün nr.
INSERTA			
CLIP top BLUMOTION	●	Nl	71B9790
CLIP top	●	Nl	71T9790B
Vidalı			
CLIP top BLUMOTION	●	Nl	71B9750
CLIP top	●	Nl	71T9750
	○	Nl	70T9750.TL

Aksesuar

Menteşe kolu koruma kapağı

Baskı | kabartma	Yazı fontları	Renk	Ürün nr.
Baskısız	–	Nl	70.1663
Kabartmalı	Blum	Nl	70.1663.BP

Uyarı

CLIP top BLUMOTION ve **CLIP top** menteşeler, aynı kapakta birbirleriyle kombine edilemezler.

Aksesuar – genel

Kapaklar için TIP-ON

Uygulama	TIP-ON yayı	Yay	Ürün nr.
Kısa versiyon	■	○	956.1004
	■	○	956A1004
Uzun versiyon	■	●	956A1006
	■■	●	956A1006F

TIP-ON yayı
■ Standart yay
■■ Güçlü yay

Menteşe tası koruma kapağı

Menteşe	Renk	Ürün nr.
CLIP top BLUMOTION	Nl	70T3504
CLIP top	Nl	70T1504

Yay
● Yaylı menteşe
○ Yaysız menteşe

Sunta vidası

Uzunluk (mm)	Çap (mm)	Ürün nr.
15.0	Ø 3.5	609.1500
17.0		609.1700

Renk
Nl Nikelajlı

Sayfa dizini

Özet 73
Menteşe tabanları 150
Aksesuar – menteşe kolu koruma kapağı 157
Aksesuar 159
Kapaklar için **BLUMOTION** 176
Kapaklar için **TIP-ON** 190
Blum servisleri 602
Diğer teknik bilgiler 708
Montaj, demontaj ve ayar

Short-URL
www.blum.com/a210

Planlama

Uyarı

Ölçüler, fabrika ayarı için geçerlidir. Sapmalarla birlikte bini pozisyonları da değişir. Bir bini denemesi yapmanızı öneririz. Menteşe tabanının bağlantı pozisyonu, standart bağlantı pozisyonundan kısmen farklıdır.

±5° açılı uygulama

Web kodu – ürün konfigüratörüne girin veya tıklayın: DQDW6M

Planlama

№ 15
–5°

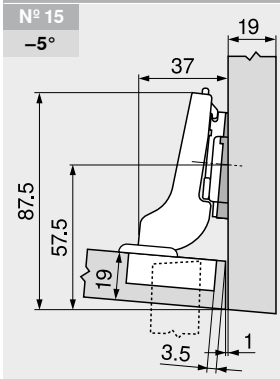

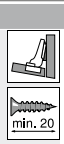

Yarım deve boynu menteşe

Tanım	Mesafe (mm)	Kama açısı	Ürün nr.
Menteşe tabanı	0	–	173H7100
Açılı kama	6	–5°	171A5500

№ 35
–5°

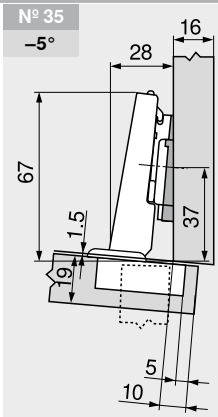

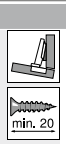

Düz menteşe

Tanım	Mesafe (mm)	Kama açısı	Ürün nr.
Menteşe tabanı	0	–	173H7100
Açılı kama	6	–5°	171A5500

№ 16
5°

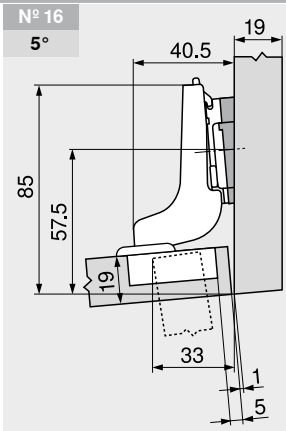

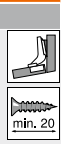

Tam deve boynu menteşe

Tanım	Mesafe (mm)	Kama açısı	Ürün nr.
Menteşe tabanı	0	–	173H7100
Açılı kama	0.8	+5°	171A5010

№ 46
5°

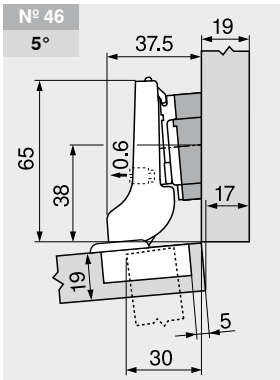

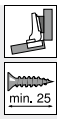

Yarım deve boynu menteşe

Tanım	Mesafe (mm)	Kama açısı	Ürün nr.
Menteşe tabanı	0	–	173H7100
Açılı kama	6	+5°	171A5070

№ 1
5°

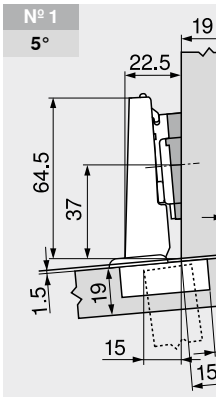

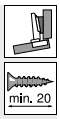

Düz menteşe

Tanım	Mesafe (mm)	Kama açısı	Ürün nr.
Menteşe tabanı	0	–	173H7100
Açılı kama	0.8	+5°	171A5010

№ 36
5°

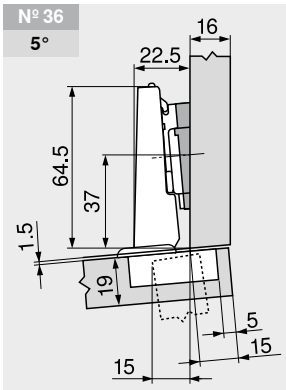

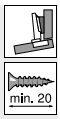

Düz menteşe

Tanım	Mesafe (mm)	Kama açısı	Ürün nr.
Menteşe tabanı	0	–	173H7100
Açılı kama	0.8	+5°	171A5010

Ayar

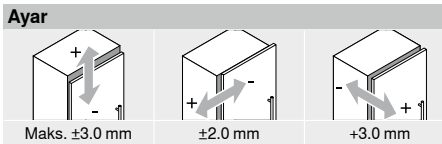

Maks. ±3.0 mm Bk. menteşe tabanları	±2.0 mm	+3.0 mm –2.0 mm

Vidalı montaj

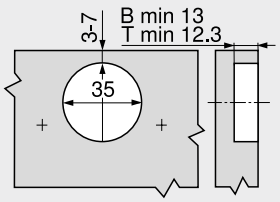

B	CLIP top BLUMOTION
T	CLIP top

INSERTA montajı

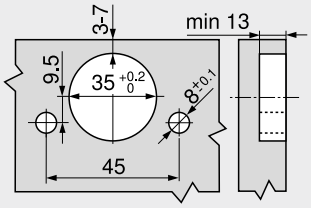

Tas ölçüleri

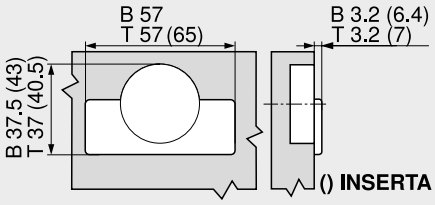

B	CLIP top BLUMOTION
T	CLIP top

–15° III – açılı menteşe – maks. binili



- **CLIP top BLUMOTION**, entegre **BLUMOTION** ile (istenirse devre dışı bırakılır)
- **CLIP top**, (yaylı) otomatik kapama olmaksızın
- Açılı menteşe –15° III
- Hareket açısı 110°
- 3 boyutlu kapak ayarı
- Helezon vida ile konforlu derinlik ayarı
- Kapakların gövdeye aletsiz montajı ve demontajı
- Ve **INSERTA** tasların aletsiz montajı

Web kodu – ürün konfigüratörüne girin veya tıklayın: **DQDWVY**

Sayfa dizini

WA	Açılı		
	–20°	–15°	–10°
	Nº 12	Nº 13	Nº 14
	140	140	141
	Nº 32	Nº 33	Nº 34
	140	141	141

Özet – açılı uygulama 122

WA Açılı uygulama

Sipariş bilgileri

Tas – INSERTA

Menteşe	Yay	Renk	Ürün nr.
CLIP top BLUMOTION	●	NI	79B3493

Tas – Vidalı

Menteşe	Yay	Renk	Ürün nr.
CLIP top BLUMOTION	●	NI	79B3453
CLIP top	○	NI	78T3453

Aksesuar

Menteşe kolu koruma kapağı

Baskı | kabartma	Yazı fontları	Renk	Ürün nr.
Baskısız	–	NI	70.1553
Kabartmalı	Blum	NI	70.1553.BP

Menteşe tası koruma kapağı

Menteşe	Renk	Ürün nr.
CLIP top BLUMOTION	NI	70T3504
CLIP top	NI	70T3504

Kapaklar için TIP-ON

Uygulama	TIP-ON yayı	Yay	Ürün nr.
Kısa versiyon	■	○	956.1004
	■	○	956A1004
Uzun versiyon	■	●	956A1006
	■■	●	956A1006F

Sunta vidası

Uzunluk (mm)	Çap (mm)	Ürün nr.
15.0	Ø 3.5	609.1500
17.0		609.1700

TIP-ON yayı

■	Standart yay
■■	Güçlü yay

Yay

●	Yaylı menteşe
○	Yaysız menteşe

Renk

NI	Nikelajlı

Uyarı

CLIP top BLUMOTION ve **CLIP top** menteşeler, aynı kapakta birbirleriyle kombine edilemezler.

Sayfa dizini

Özet	73	Kapaklar için **TIP-ON**	190
Menteşe tabanları	150	Blum servisleri	602
Aksesuar – menteşe kolu koruma kapağı	157	Diğer teknik bilgiler	708
Aksesuar	159		

Montaj, demontaj ve ayar

Short-URL
www.blum.com/a210

Planlama

Uyarı

Ölçüler, fabrika ayarı için geçerlidir. Sapmalarla birlikte bini pozisyonları da değişir. Bir bini denemesi yapmanızı öneririz. Menteşe tabanının bağlantı pozisyonu, standart bağlantı pozisyonundan kısmen farklıdır.

Nº 12 –20°

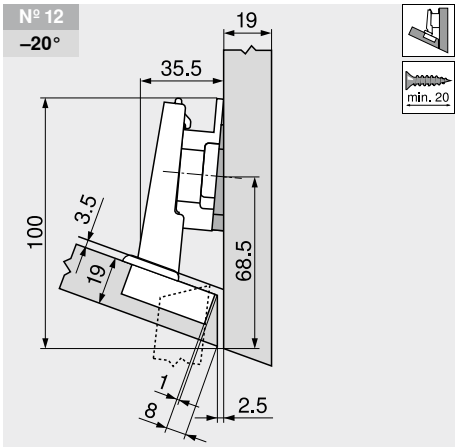

Tanım	Mesafe (mm)	Kama açısı	Ürün nr.
Menteşe tabanı	6	–	175H9160
Açılı kama	6	–5°	171A5500

Nº 32 –20°

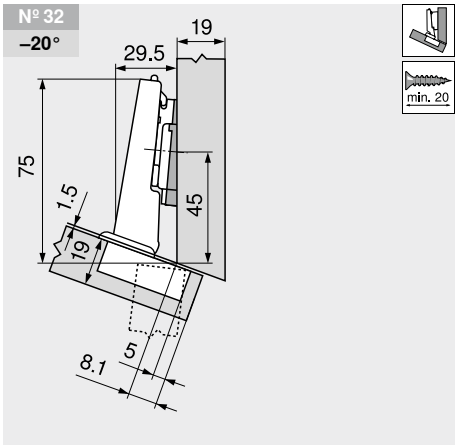

Tanım	Mesafe (mm)	Kama açısı	Ürün nr.
Menteşe tabanı	0	–	173H7100
Açılı kama	6	–5°	171A5500

Nº 13 –15°

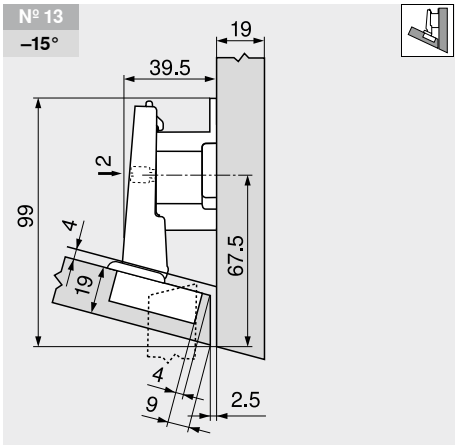

Tanım	Mesafe (mm)	Kama açısı	Ürün nr.
Menteşe tabanı	18	–	175H7190.22

–15° III – açılı menteşe – maks. binili

Web kodu – ürün konfigüratörüne girin veya tıklayın: DQDWVY

Planlama

№ 33 –15°

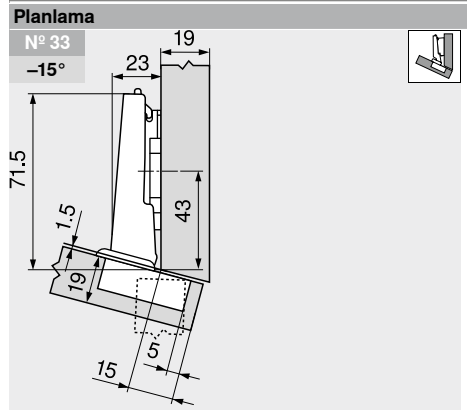

Tanım	Mesafe (mm)	Kama açısı	Ürün nr.
Menteşe tabanı	0	–	173H7100

№ 14 –10°

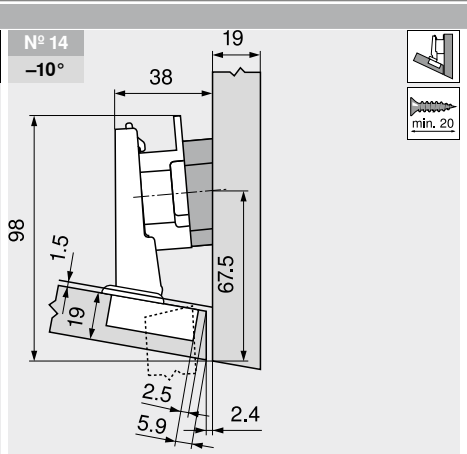

Tanım	Mesafe (mm)	Kama açısı	Ürün nr.
Menteşe tabanı	9	–	175H7190
Açılı kama	6	+5°	171A5070

№ 34 –10°

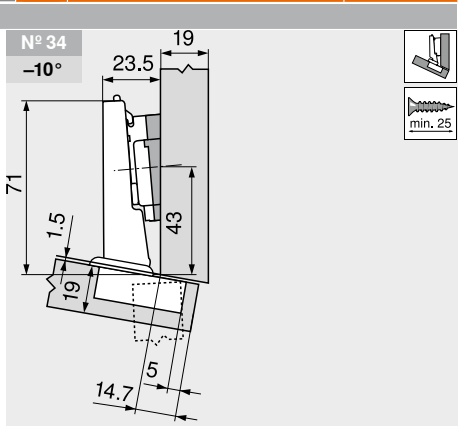

Tanım	Mesafe (mm)	Kama açısı	Ürün nr.
Menteşe tabanı	0	–	173H7100
Açılı kama	0.8	+5°	171A5010

Ayar

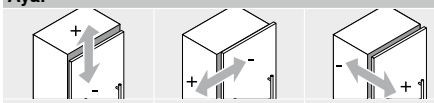

Maks. ±3.0 mm Bk. menteşe tabanları	±2.0 mm	±2.0 mm

Vidalı montaj

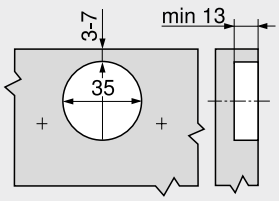

INSERTA montajı

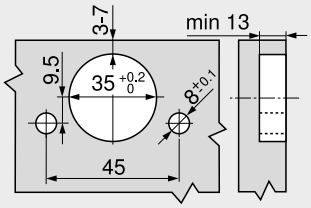

Tas ölçüleri

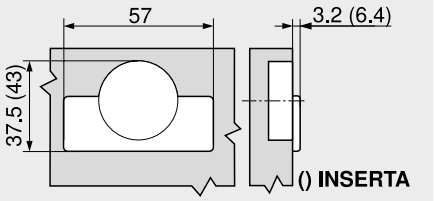

–30° III – açılı menteşe – maks. binili



- **CLIP top BLUMOTION**, entegre **BLUMOTION** ile (istenirse devre dışı bırakılır)
- **CLIP top**, (yaylı) otomatik kapama olmaksızın
- Açılı menteşe –30° III
- Hareket açısı 110°
- 3 boyutlu kapak ayarı
- Helezon vida ile konforlu derinlik ayarı
- Kapakların gövdeye aletsiz montajı ve demontajı
- Ve **INSERTA** tasların aletsiz montajı

Web kodu – ürün konfigüratörüne girin veya tıklayın: **DQDXLA**

Sayfa dizini

WA	Açılı		
	–35°	–30°	–25°
			Nº 11 143
	Nº 29 142	Nº 30 142	Nº 31 142

Özet – açılı uygulama 122

WA Açılı uygulama

Sipariş bilgileri

Tas: INSERTA

Menteşe	Yay	Renk	Ürün nr.
CLIP top BLUMOTION	●	NI	79B3491

Tas: Vidalı

Menteşe	Yay	Renk	Ürün nr.
CLIP top BLUMOTION	●	NI	79B3451
CLIP top	○	NI	78T3451

Aksesuar

Menteşe kolu koruma kapağı

Baskı | kabartma	Yazı fontları	Renk	Ürün nr.
Baskısız	–	NI	70.1553
Kabartmalı	Blum	NI	70.1553.BP

Menteşe tası koruma kapağı

Menteşe	Renk	Ürün nr.
CLIP top BLUMOTION	NI	70T3504
CLIP top	NI	70T3504

Kapaklar için TIP-ON

Uygulama	TIP-ON yayı	Yay	Ürün nr.
Kısa versiyon	■	○	956.1004
	■	○	956A1004
Uzun versiyon	■	●	956A1006
	■■	●	956A1006F

Sunta vidası

Uzunluk (mm)	Çap (mm)	Ürün nr.
15.0	Ø 3.5	609.1500
17.0		609.1700

TIP-ON yayı

■	Standart yay
■■	Güçlü yay

Yay

●	Yaylı menteşe
○	Yaysız menteşe

Renk

NI	Nikelajlı

Uyarı

CLIP top BLUMOTION ve **CLIP top** menteşeler, aynı kapakta birbirleriyle kombine edilemezler.

Sayfa dizini

Özet	73	Kapaklar için **TIP-ON**	190	**Montaj, demontaj ve ayar**	
Menteşe tabanları	150	Blum servisleri	602		
Aksesuar – menteşe kolu koruma kapağı	157	Diğer teknik bilgiler	708		
Aksesuar	159			Short-URL	
				www.blum.com/a210	

Planlama

Uyarı

Ölçüler, fabrika ayarı için geçerlidir. Sapmalarla birlikte bini pozisyonları da değişir. Bir bini denemesi yapmanızı öneririz. Menteşe tabanının bağlantı pozisyonu, standart bağlantı pozisyonundan kısmen farklıdır.

Nº 29 –35°

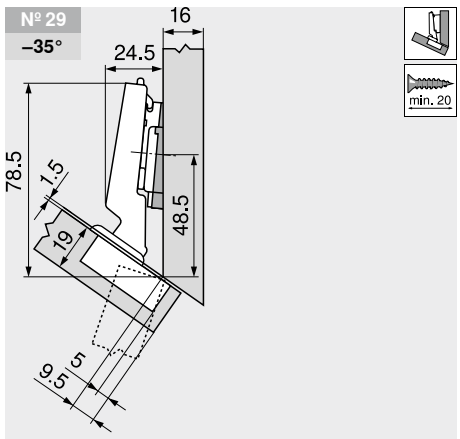

Tanım	Mesafe (mm)	Kama açısı	Ürün nr.
Menteşe tabanı	0	–	173H7100
Açılı kama	6	–5°	171A5500

Nº 30 –30°

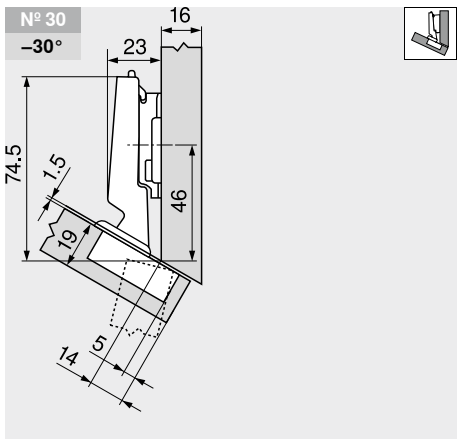

Tanım	Mesafe (mm)	Kama açısı	Ürün nr.
Menteşe tabanı	3	–	173H7130

Nº 11 –25°

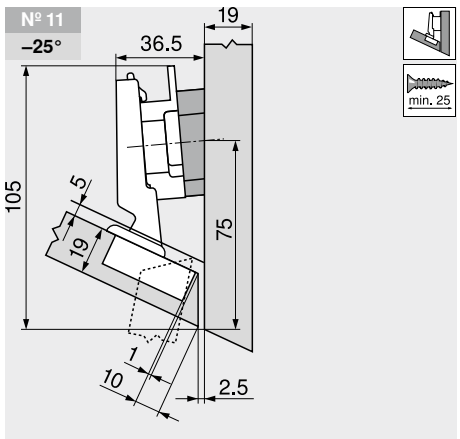

Tanım	Mesafe (mm)	Kama açısı	Ürün nr.
Menteşe tabanı	9	–	175H7190
Açılı kama	6	+5°	171A5070

–30° III – açılı menteşe – maks. binili

Web kodu – ürün konfigüratörüne girin veya tıklayın: DQDXLA

Planlama

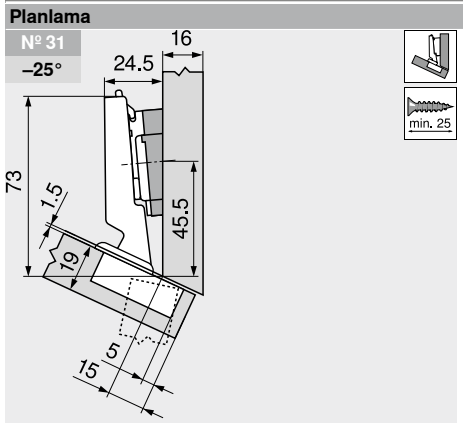

Tanım	Mesafe (mm)	Kama açısı	Ürün nr.
Menteşe tabanı	0	–	173H7100
Açılı kama	3	+5°	171A5040

Ayar

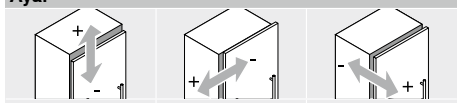

Maks. ±3.0 mm Bk. menteşe tabanları	±2.0 mm	±2.0 mm

Vidalı montaj

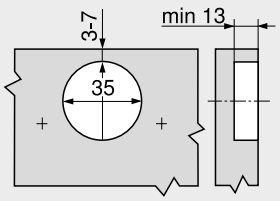

INSERTA montajı

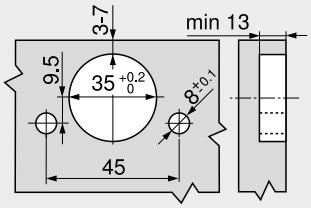

Tas ölçüleri

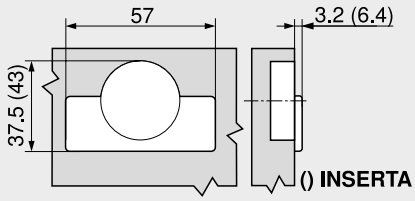

–45° III – açılı menteşe – maks. binili



- **CLIP top BLUMOTION**, entegre **BLUMOTION** ile (istenirse devre dışı bırakılır)
- **CLIP top**, (yaylı) otomatik kapama olmaksızın
- Açılı menteşe –45° III
- Hareket açısı 110°
- 3 boyutlu kapak ayarı
- Helezon vida ile konforlu derinlik ayarı
- Kapakların gövdeye aletsiz montajı ve demontajı
- Ve **INSERTA** tasların aletsiz montajı

Web kodu – ürün konfigüratörüne girin veya tıklayın: **DQDYAM**

Sayfa dizini

WA	Açılı		
	–50°	–45°	–40°
	Nº 26	Nº 27	Nº 28
	144	144	144

Özet – açılı uygulama 122
WA Açılı uygulama

Sipariş bilgileri

Tas: INSERTA

Menteşe	Yay	Renk	Ürün nr.
CLIP top BLUMOTION	●	NI	79B3490

Tas: Vidalı

Menteşe	Yay	Renk	Ürün nr.
CLIP top BLUMOTION	●	NI	79B3450
CLIP top	○	NI	78T3450

Aksesuar

Menteşe kolu koruma kapağı

Baskı | kabartma	Yazı fontları	Renk	Ürün nr.
Baskısız	–	NI	70.1553
Kabartmalı	Blum	NI	70.1553.BP

Menteşe tası koruma kapağı

Menteşe	Renk	Ürün nr.
CLIP top BLUMOTION	NI	70T3504
CLIP top	NI	70T3504

Kapaklar için TIP-ON

Uygulama	TIP-ON yayı	Yay	Ürün nr.
Kısa versiyon	■	○	956.1004
	■	○	956A1004
Uzun versiyon	■	●	956A1006
	■■	●	956A1006F

Sunta vidası

Uzunluk (mm)	Çap (mm)	Ürün nr.
15.0	Ø 3.5	609.1500
17.0		609.1700

TIP-ON yayı

■	Standart yay
■■	Güçlü yay

Yay

●	Yaylı menteşe
○	Yaysız menteşe

Renk

NI	Nikelajlı

Uyarı

CLIP top BLUMOTION ve **CLIP top** menteşeler, aynı kapakta birbirleriyle kombine edilemezler.

Sayfa dizini

Özet 73
Menteşe tabanları 150
Aksesuar – menteşe kolu koruma kapağı 157
Aksesuar 159
Kapaklar için **TIP-ON** 190
Blum servisleri 602
Diğer teknik bilgiler 708
Montaj, demontaj ve ayar

Short-URL
www.blum.com/a210

Planlama

Uyarı

Ölçüler, fabrika ayarı için geçerlidir. Sapmalarla birlikte bini pozisyonları da değişir. Bir bini denemesi yapmanızı öneririz. Menteşe tabanının bağlantı pozisyonu, standart bağlantı pozisyonundan kısmen farklıdır.

Nº 26 –50°

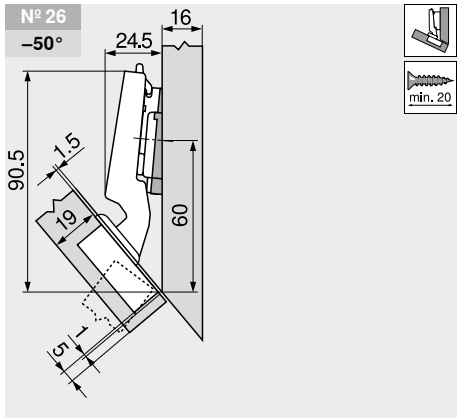

Tanım	Mesafe (mm)	Kama açısı	Ürün nr.
Menteşe tabanı	0	–	173H7100
Açılı kama	6	–5°	171A5500

Nº 27 –45°

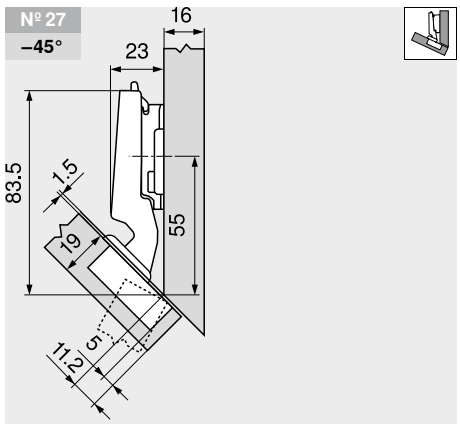

Tanım	Mesafe (mm)	Kama açısı	Ürün nr.
Menteşe tabanı	3	–	173H7130

Nº 28 –40°

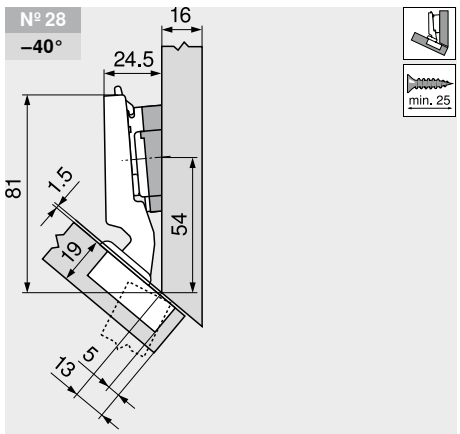

Tanım	Mesafe (mm)	Kama açısı	Ürün nr.
Menteşe tabanı	0	–	173H7100
Açılı kama	3	+5°	171A5040

–45° III – açılı menteşe – maks. binili

Web kodu – ürün konfigüratörüne girin veya tıklayın

DQDYAM

Planlama

Ayar

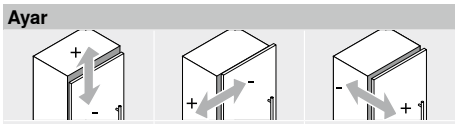

Maks. ±3.0 mm	±2.0 mm	±2.0 mm
Bk. menteşe tabanları		

Vidalı montaj

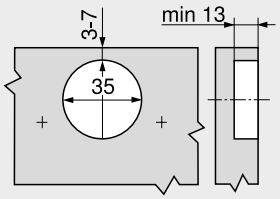

INSERTA montajı

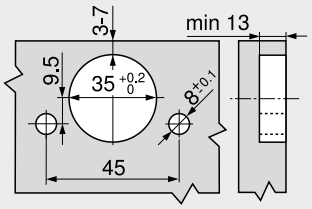

Tas ölçüleri

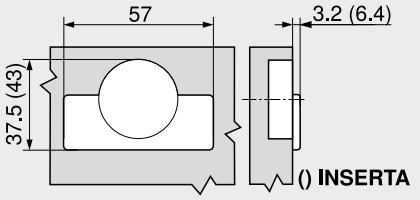

2

İnce kapaklar için menteşe – açılı uygulama



- **8–14 mm ince kapaklar**
- Farklı kapak malzemesi için **EXPANDO T bağlantı sistemi**
- **CLIP top BLUMOTION**, entegre **BLUMOTION** ile (istenirse devre dışı bırakılır)
- **CLIP top**, (yaylı) otomatik kapama ile veya olmaksızın
- 0-açılım (derin iç çekmeceli veya tabla tipi çekmeceli dolaplar için)
- Hareket açısı 110°
- 3 boyutlu kapak ayarı
- Kapakların gövdeye aletsiz montajı ve demontajı

Sayfa dizini

WA	Açılı –5°	WA	Açılı 5°	10°	15°
	Nº 114 146		Nº 115 146	Nº 116 147	Nº 117 147
	Nº 110 146		Nº 111 147	Nº 112 147	Nº 113 147

Özet – açılı uygulama 122

WA Açılı uygulama

Sipariş bilgileri

Tas ☐ **EXPANDO T**

Menteşe	Yay	Renk	Ürün nr.
CLIP top BLUMOTION	●	NI	71B453T
CLIP top	●	NI	71T453T
	○	NI	70T453T.TL

Aksesuar

Menteşe kolu koruma kapağı ☐

Baskı | kabartma	Yazı fontları	Renk	Ürün nr.
Baskısız	–	NI	70.4503
Kabartmalı	Blum		70.4503.BP

Menteşe tası koruma kapağı ☐

Menteşe	Renk	Ürün nr.
CLIP top BLUMOTION	NI	70T4504
CLIP top		70T4504

Kapaklar için TIP-ON ☐

Uygulama	TIP-ON yayı	Yay	Ürün nr.
Kısa versiyon	■	○	956.1004
	■	○	956A1004
Uzun versiyon	■	●	956A1006
	■■	●	956A1006F

TIP-ON yayı

■	Standart yay
■■	Güçlü yay

Yay

●	Yaylı menteşe
○	Yaysız menteşe

Renk

NI	Nikelajlı

Uyarı

CLIP top BLUMOTION ve yaylı **CLIP top** menteşeleri, eni yaklaşık 300 mm' e kadar olan küçük ve hafif kapaklarda kombine edildiğinde bir bini denemesi yapılmasını öneririz. Daha büyük kapak genişliklerinde FB kombinasyon yapmak tavsiye edilmez.

Sayfa dizini

Özet	73	Montaj önerisi ve sorumluluk muafiyeti – EXPANDO T	597
Kapaklar için **TIP-ON**	190	İnce kapaklar için menteşe	104
Menteşe tabanları	150		
İnce kapaklar için bağlantı sistemi – **EXPANDO T**	596		

Montaj, demontaj ve ayar

Short-URL
www.blum.com/a210

Planlama

Uyarı

Ölçüler, fabrika ayarında 12 mm kapak ve 19 mm gövde yan kalınlıkları için geçerlidir. Sapmalarla birlikte bini pozisyonları da değişir. Bir bini denemesi yapmanızı öneririz. Menteşe tabanının bağlantı pozisyonu, standart bağlantı pozisyonundan kısmen farklıdır.

Nº 114 –5°

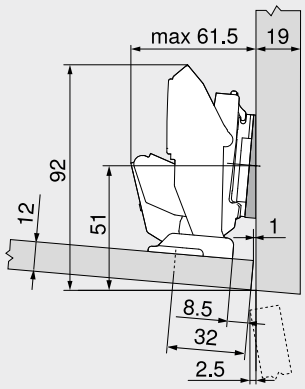

Tanım	Mesafe (mm)	Kama açısı	Ürün nr.
Menteşe tabanı	0	–	173H7100
Açılı kama	6	–5°	171A5500

Nº 110 –5°

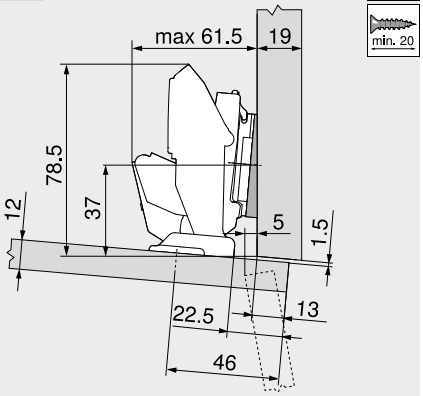

Tanım	Mesafe (mm)	Kama açısı	Ürün nr.
Menteşe tabanı	0	–	173H7100
Açılı kama	6	–5°	171A5500

Nº 115 5°

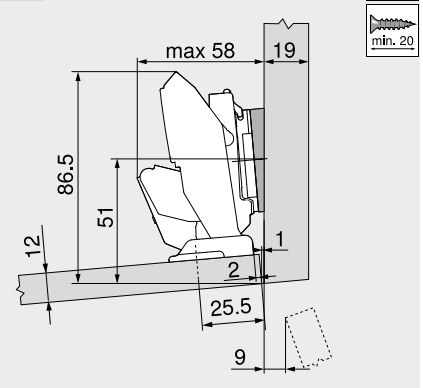

Tanım	Mesafe (mm)	Kama açısı	Ürün nr.
Menteşe tabanı	0	–	173H7100
Açılı kama	0.8	+5°	171A5010

İnce kapaklar için menteşe – açılı uygulama

Planlama

№ 111
5°

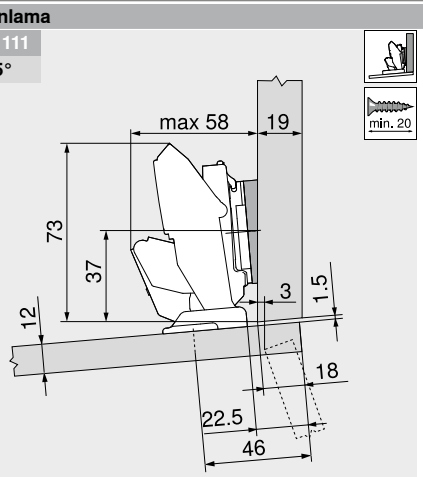

Tanım	Mesafe (mm)	Kama açısı	Ürün nr.
Menteşe tabanı	0	–	173H7100
Açılı kama	0.8	+5°	171A5010

№ 116
10°

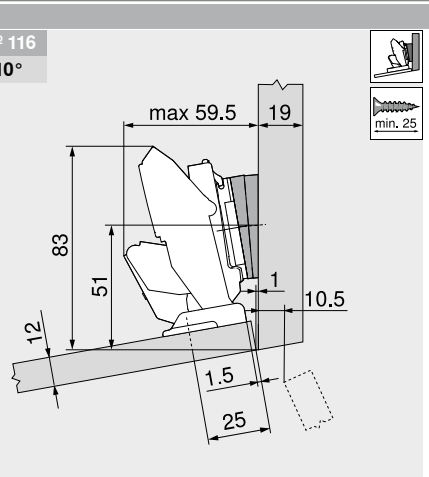

Tanım	Mesafe (mm)	Kama açısı	Ürün nr.
Menteşe tabanı	0	–	173H7100
Açılı kama	0.8	+5° 2 x	171A5010

№ 112
10°

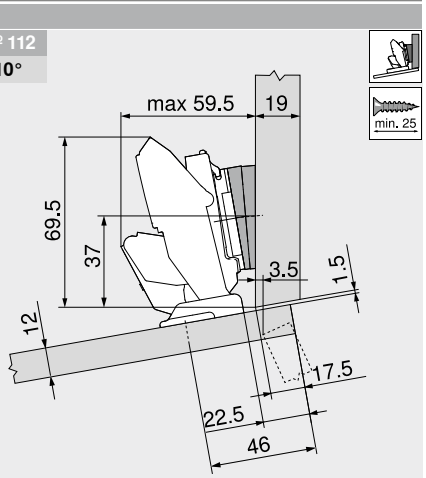

Tanım	Mesafe (mm)	Kama açısı	Ürün nr.
Menteşe tabanı	0	–	173H7100
Açılı kama	0.8	+5° 2 x	171A5010

№ 117
15°

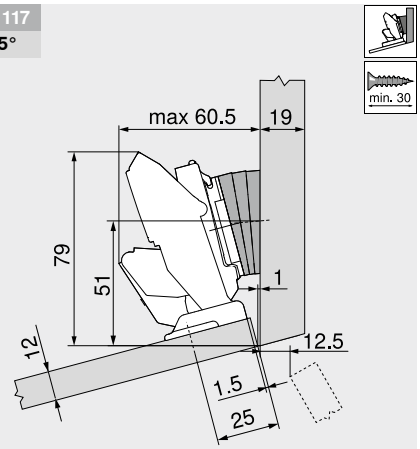

Tanım	Mesafe (mm)	Kama açısı	Ürün nr.
Menteşe tabanı	0	–	173H7100
Açılı kama	0.8	+5° 3 x	171A5010

№ 113
15°

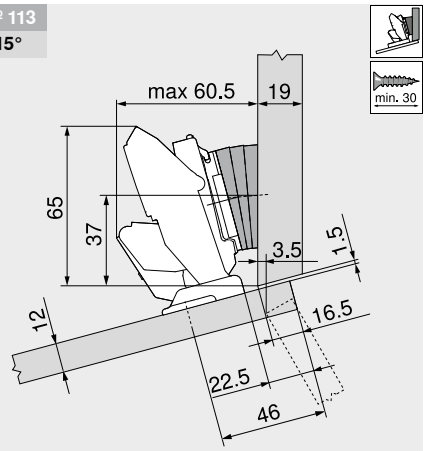

Tanım	Mesafe (mm)	Kama açısı	Ürün nr.
Menteşe tabanı	0	–	173H7100
Açılı kama	0.8	+5° 3 x	171A5010

Bağlantı pozisyonu

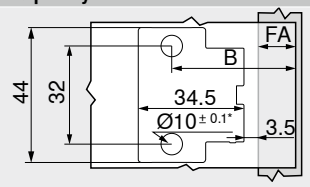

B	Bağlantı pozisyonu B = FA + 27 mm
FA	Kapak binisi
*	Taş ve seramik +0.2/–0.1 mm

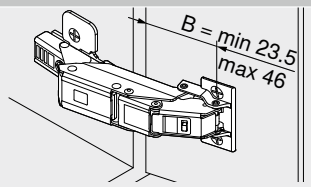

B	Bağlantı pozisyonu

Ayar

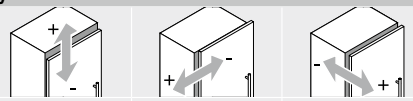

Maks. ±3.0 mm Bk. menteşe tabanları	±2.0 mm	+3.0 mm –2.0 mm

Delik derinliği | vida seçimi – EXPANDO T

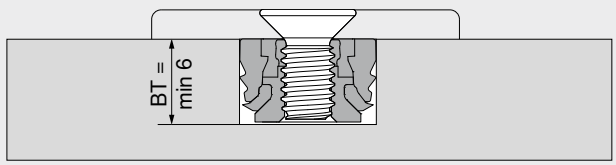

BT	Delik derinliği

2

CRISTALLO açılı uygulama



- Cam ve **ayna kapaklar için menteşe**
- Tas plaka kapağa **yapıştırılır**, camı delmeye gerek yoktur
- Menteşe, tas plakasına aletsiz monte edilir
- **CLIP top BLUMOTION**, entegre **BLUMOTION** ile (istenirse devre dışı bırakılır)
- **CLIP top**, (yaylı) otomatik kapama ile veya olmaksızın
- Hareket açısı 110°
- 3 boyutlu kapak ayarı
- Helezon vida ile konforlu derinlik ayarı
- Kapakların gövdeye aletsiz montajı ve demontajı

Sayfa dizini

WA	Açılı	WA	Açılı		
	–5°		5°	10°	15°
	Nº 106		Nº 103	Nº 104	Nº 105
	148		148	149	149
	Nº 107		Nº 100	Nº 101	Nº 102
	148		149	149	149

Özet – açılı uygulama 122
WA Açılı uygulama

Sipariş bilgileri

Tas – ☐ Yapıştırmalı

Menteşe	Yay	Renk	Ürün nr.
CLIP top BLUMOTION	●	NI	71B4500C
CLIP top	●	NI	71T4500C
	○	NI	70T4500CTL

CRISTALLO tas plaka

☐ Yapıştırmalı

Kapak malzemesi	Renk	Ürün nr.
Cam | ayna	NI-M	70T4568C
Ayna	NI-S	70T4568C

Aksesuar

Menteşe kolu koruma kapağı

Baskı | kabartma	Yazı fontları	Renk	Ürün nr.
Baskısız	–	NI	70.4503
Kabartmalı	Blum	NI	70.4503.BP

Sorumluluk muafiyeti

Blum aksesuarları, ancak uygun cam ve ayna kapaklara profesyonel şekilde uygulandığında, bağlantı sağlamlığı açısından beklentileri karşılar

Bu, dahili testler ve harici kontrollerle denetlenir

Blum, kullanılan yapıştırıcı ve uygulanan yapıştırma metodu ile ilgili ortaya çıkacak sorunlar veya bu sorunlardan doğan iddia ve talepler karşısında sorumluluk kabul etmemektedir. Bunu anlayışla karşılamanızı rica ediyoruz

Yapıştırma işleminin bir cam ustası tarafından yapılmasını öneriyoruz

Uyarı

CLIP top BLUMOTION ve yaylı **CLIP top** menteşeleri, eni yaklaşık 300 mm' e kadar olan küçük ve hafif kapaklarda kombine edildiğinde bir bini denemesi yapılmasını öneririz. Daha büyük kapak genişliklerinde FB kombinasyon yapmak tavsiye edilmez.

Aksesuar – genel

Kapaklar için TIP-ON

Uygulama	TIP-ON yayı	Yay	Ürün nr.
Kısa versiyon	■	○	956.1004
	■	○	956A1004
Uzun versiyon	■	●	956A1006
	■■	●	956A1006F

TIP-ON yayı

■	Standart yay
■■	Güçlü yay

Yay

●	Yaylı menteşe
○	Yaysız menteşe

Renk

NI	Nikelajlı
NI-M	Mat-nikel
NI-S	Özel-nikelajlı

Sayfa dizini

Özet 73
Kapaklar için **TIP-ON** 190
Sorumluluk muafiyeti 106
Yapışma ölçüsü 107
Menteşe tabanları 150
Aksesuar – menteşe kolu koruma kapağı 157
Montaj, demontaj ve ayar

Short-URL
www.blum.com/a210

Planlama

Uyarı

Ölçüler, fabrika ayarında 6 mm kapak ve 19 mm gövde yan kalınlıkları için geçerlidir. Sapmalarla birlikte bini pozisyonları da değişir. Bir bini denemesi yapmanızı öneririz. Menteşe tabanının bağlantı pozisyonu, standart bağlantı pozisyonundan kısmen farklıdır.

CRISTALLO açılı uygulama

Planlama

№ 106
–5°

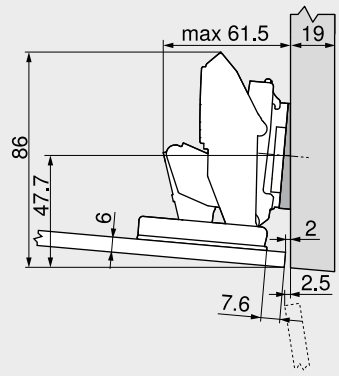

Tanım	Mesafe (mm)	Kama açısı	Ürün nr.
Menteşe tabanı	0	–	173H7100
Açılı kama	6	–5°	171A5500

№ 107
–5°

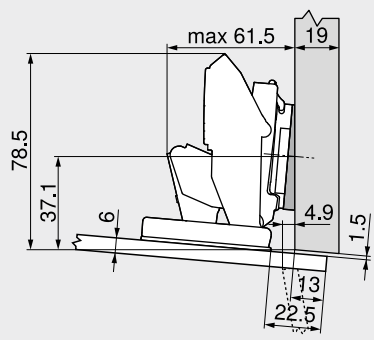

Tanım	Mesafe (mm)	Kama açısı	Ürün nr.
Menteşe tabanı	0	–	173H7100
Açılı kama	6	–5°	171A5500

№ 103
5°

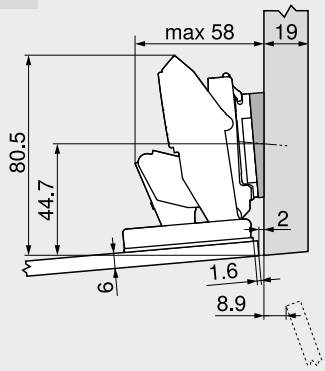

Tanım	Mesafe (mm)	Kama açısı	Ürün nr.
Menteşe tabanı	0	–	173H7100
Açılı kama	0.8	+5°	171A5010

№ 100
5°

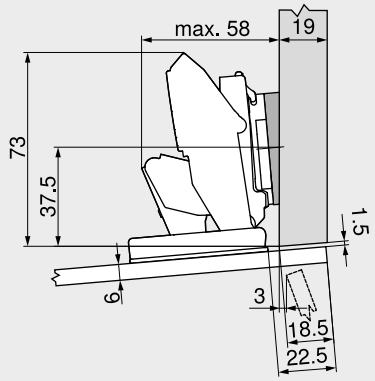

Tanım	Mesafe (mm)	Kama açısı	Ürün nr.
Menteşe tabanı	0	–	173H7100
Açılı kama	0.8	+5°	171A5010

№ 104
10°

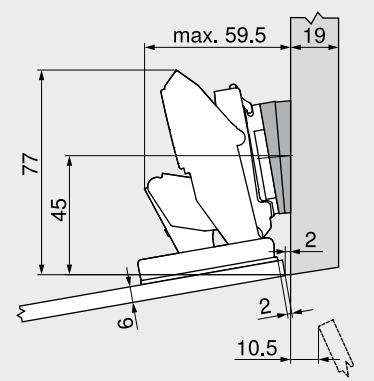

Tanım	Mesafe (mm)	Kama açısı	Ürün nr.
Menteşe tabanı	0	–	173H7100
Açılı kama	0.8	+5° 2 x	171A5010

№ 101
10°

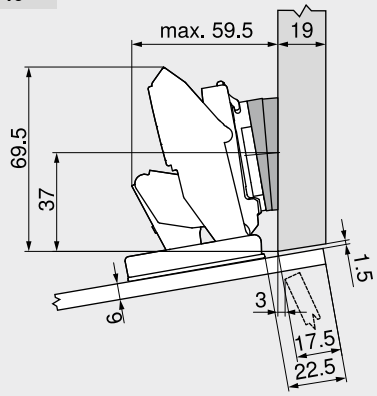

Tanım	Mesafe (mm)	Kama açısı	Ürün nr.
Menteşe tabanı	0	–	173H7100
Açılı kama	0.8	+5° 2 x	171A5010

№ 105
15°

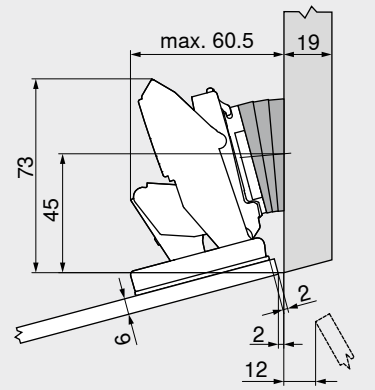

Tanım	Mesafe (mm)	Kama açısı	Ürün nr.
Menteşe tabanı	0	–	173H7100
Açılı kama	0.8	+5° 3 x	171A5010

№ 102
15°

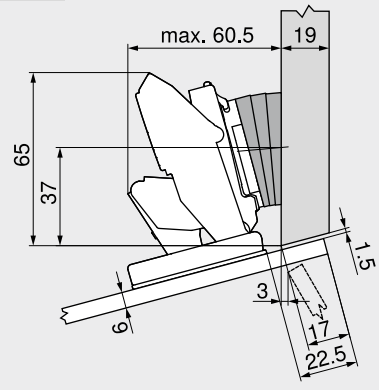

Tanım	Mesafe (mm)	Kama açısı	Ürün nr.
Menteşe tabanı	0	–	173H7100
Açılı kama	0.8	+5° 3 x	171A5010

Ayar

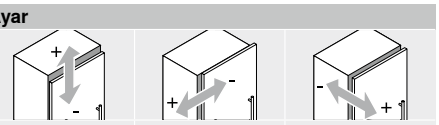

Maks. ±3.0 mm Bk. menteşe tabanları	±2.0 mm	+3.0 mm –2.0 mm

Tanım	Malzeme	Ayar	Yükseklik (mm)						
Menteşe tabanları									
Düz eksantrik menteşe tabanı – 20/32	Çelik	Eksantrik	±2.0	150		150	151	151	
Düz eksantrik menteşe tabanı – ikiz bini – 20/32	Çelik	Eksantrik	±2.0				151		
Haç tipi menteşe tabanı – **INSERTA** – 37/32	Çelik	Eksantrik	±2.0		152				
Eksantrik haç tipi menteşe tabanı – 37/32	Çelik	Eksantrik	±2.0	152		152			
Eksantrik haç tipi menteşe tabanı – ikiz bini – 37/32	Çelik	Eksantrik	±2.0			152			
Haç tipi menteşe tabanı – 37/32	Zamak	Vidalar (2 parçalı)	±2.0	153			153		
Haç tipi menteşe tabanı – 37/32	Çelik	Uzun delik	±2.0			153			
Haç tipi menteşe tabanı – 37/32	Çelik	Uzun delik	±3.0	153			154		154
Haç tipi menteşe tabanı – ikiz bini – 37/32	Çelik	Uzun delik	±3.0				154		
Haç tipi menteşe tabanı – 28/32	Çelik	Uzun delik	±3.0				154		
Haç tipi menteşe tabanı – 37/32	Zamak	Uzun delik	±3.0				155		
Açılı kamalar									
Açılı kama +5° – 37/32	Zamak			156					
Açılı kama –5° – 37/32	Zamak			156					

Renk	
NI	Nikelajlı

Renk	
ONS	Siyah oniks

Piktogramlar

- Sadece istek üzerine ürün
- Sunta vidalı bağlantı
- **INSERTA** bağlantı
- **EXPANDO** bağlantı
- Sistem vidalı bağlantı
- Çakma dübelli bağlantı – sadece matris ile uygulama
- Çakma dübelli bağlantı

Düz eksantrik menteşe tabanı – 20/32



- Ø 3.5 mm sunta vidası ile montaj
- Eksantrik yükseklik ayarlı ±2 mm
- Önerilen vida uzunluğu 17 mm
- Malzeme: çelik

Sipariş bilgileri

Mesafe (mm)	Yükseklik (mm)	Renk	Ürün nr.
0	8.5	NI | ONS	175H3100
3	11.5		175H3130

NI Nikelajlı ONS Siyah oniks

Planlama

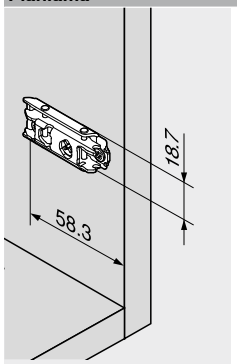

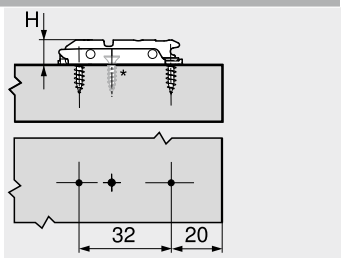

H Yükseklik
* Geniş açılı ve 0 açılımlı menteşelerde ilave vida

Düz eksantrik menteşe tabanı – 20/32



- Kendinden vidalı gömlekli dübel ile montaj – **EXPANDO**
- Eksantrik yükseklik ayarlı ±2 mm
- Malzeme: çelik

Sipariş bilgileri

Mesafe (mm)	Yükseklik (mm)	Renk	Ürün nr.
0	8.5	NI | ONS	177H3100E
3	11.5		177H3130E

Planlama

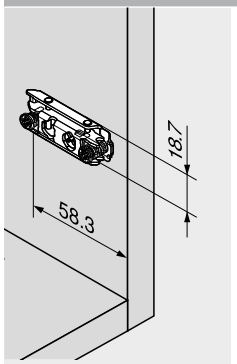

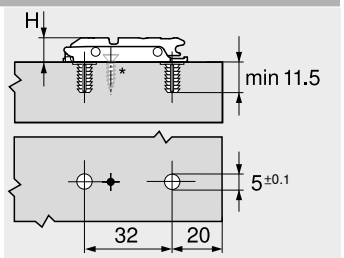

H Yükseklik
* Geniş açılı ve 0 açılımlı menteşelerde ilave vida

Düz eksantrik menteşe tabanı – 20/32



- Kendinden vidalı gömlekli dübel ile montaj – **EXPANDO**
- Eksantrik yükseklik ayarlı ±2 mm
- Malzeme: çelik

Sipariş bilgileri

Mesafe (mm)	Yükseklik (mm)	Renk	Ürün nr.
0	8.5	NI	☎ 177H3100E10
3	11.5		☎ 177H3130E10

NI Nikelajlı ONS Siyah oniks

Planlama

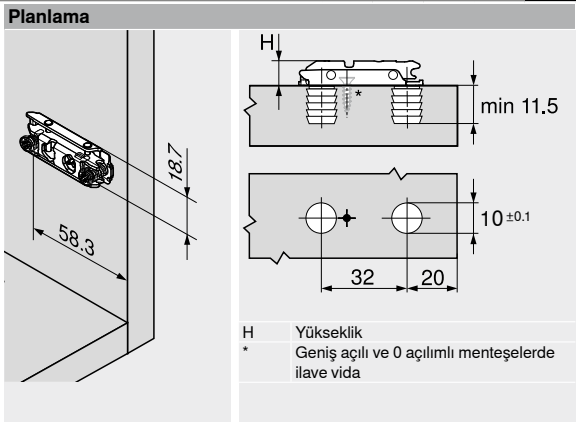

H Yükseklik
* Geniş açılı ve 0 açılımlı menteşelerde ilave vida

Düz eksantrik menteşe tabanı – 20/32



- Önceden monte edilmiş sistem vidaları ile montaj Ø 6 x 12.9 mm (66B.134)
- Eksantrik yükseklik ayarlı ±2 mm
- Malzeme: çelik

Sipariş bilgileri

Mesafe (mm)	Yükseklik (mm)	Renk	Ürün nr.
0	8.5	NI	175H4100
3	11.5		175H4130

Planlama

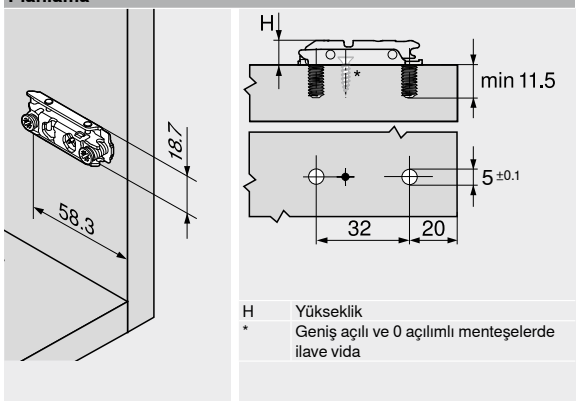

H Yükseklik
* Geniş açılı ve 0 açılımlı menteşelerde ilave vida

Düz eksantrik menteşe tabanı – ikiz bini – 20/32



- Önceden monte edilmiş sistem vidaları ile montaj Ø 6 x 8.9 mm (66B.094)
- Eksantrik yükseklik ayarlı ±2 mm
- Orta ikiz bini
- Malzeme: çelik

Sipariş bilgileri

Mesafe (mm)	Yükseklik (mm)	Renk	Ürün nr.
0	8.5	NI	175H410Z

Planlama

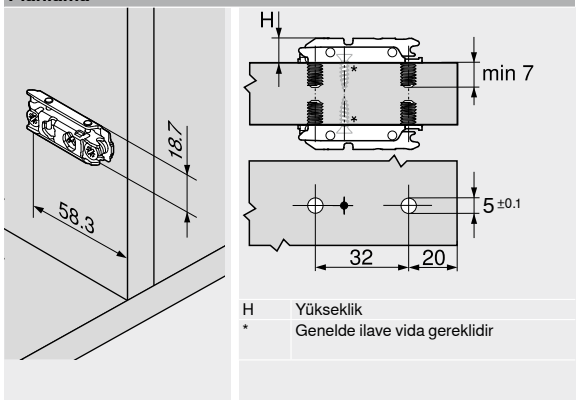

H Yükseklik
* Genelde ilave vida gereklidir

Düz eksantrik menteşe tabanı – 20/32



- Kendinden vidalı çakma dübelli montaj
- Sadece çakma matrisi veya çakma takozu kullanılarak vidanın tam üzerine vurmak suretiyle uygulama
- Eksantrik yükseklik ayarlı ±2 mm
- Malzeme: çelik

Sipariş bilgileri

Mesafe (mm)	Yükseklik (mm)	Renk	Ürün nr.
0	8.5	NI | ONS	177H3100
3	11.5		177H3130

Aksesuar

	Tanım	Ürün nr.
	Çakma matrisi – düz menteşe tabanı – çelik – 177H31x0	MZM.0053

Planlama

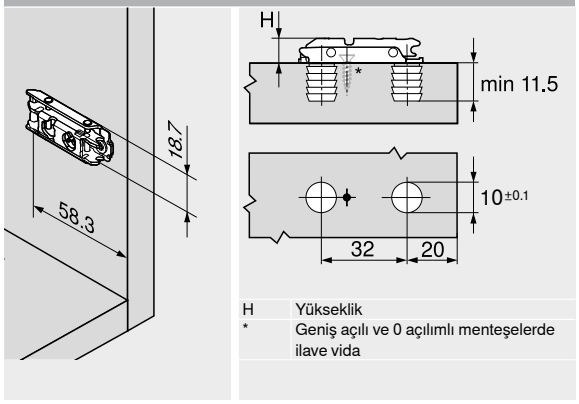

H Yükseklik
* Geniş açılı ve 0 açılımlı menteşelerde ilave vida

2

Eksantrik haç tipi menteşe tabanı – 37/32



- Ø 3.5 veya Ø 4 mm sunta vidası ile montaj
- Eksantrik yükseklik ayarlı ±2 mm
- Malzeme: çelik

Sipariş bilgileri

Mesafe (mm)	Yükseklik (mm)	Renk	Ürün nr.
0	8.5	NI | ONS	173H7100
3	11.5		173H7130

NI Nikelajlı ONS Siyah oniks

Planlama

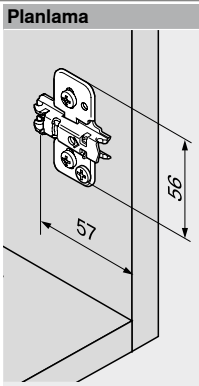

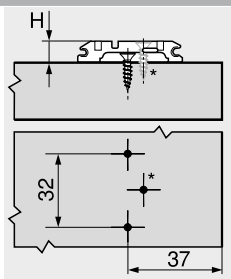

H Yükseklik
* Geniş açılı ve 0 açılımlı menteşelerde ilave vida (minimum 20 mm)

Haç tipi menteşe tabanı – INSERTA – 37/32



- Aletsiz montaj
- Otomatik kapanma tekniği
- Eksantrik yükseklik ayarlı ±2 mm
- Malzeme: çelik, germe kolu zamak dökme

Sipariş bilgileri

Mesafe (mm)	Yükseklik (mm)	Renk	Ürün nr.
0	8.5	NI	174H7100I
3	11.5		174H7130I

Planlama

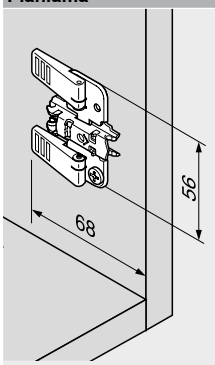

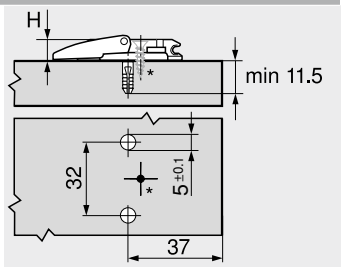

H Yükseklik
* Geniş açılı ve 0 açılımlı menteşelerde ilave vida (minimum 20 mm)

Eksantrik haç tipi menteşe tabanı – 37/32



- Kendinden vidalı gömlekli dübel ile montaj – **EXPANDO**
- Eksantrik yükseklik ayarlı ±2 mm
- Malzeme: çelik

Sipariş bilgileri

Mesafe (mm)	Yükseklik (mm)	Renk	Ürün nr.
0	8.5	NI | ONS	174H7100E
3	11.5		174H7130E

Planlama

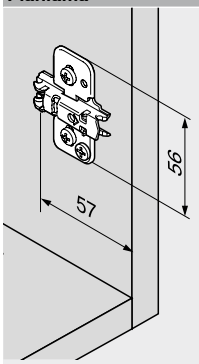

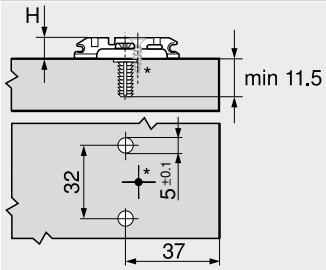

H Yükseklik
* Geniş açılı ve 0 açılımlı menteşelerde ilave vida (minimum 20 mm)

Eksantrik haç tipi menteşe tabanı – ikiz bini – 37/32



- Kendinden vidalı gömlekli dübel ile montaj – **EXPANDO**
- Eksantrik yükseklik ayarlı ±2 mm
- Orta ikiz bini
- Malzeme: çelik

Sipariş bilgileri

Mesafe (mm)	Yükseklik (mm)	Renk	Ürün nr.
0	8.5	NI | ONS	174H710ZE
3	11.5	NI	174H713ZE

Planlama

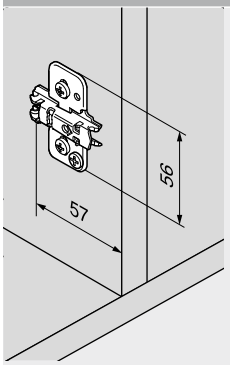

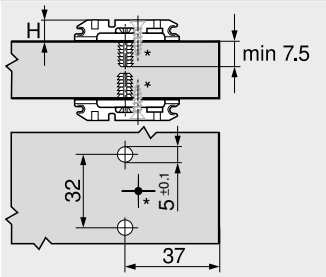

H Yükseklik
* Genelde ilave vida gereklidir

Haç tipi menteşe tabanı – 37/32



- Ø 3.5 veya Ø 4 mm sunta vidası ile montaj
- Yükseklik ayarlı ±2 mm
- Önerilen vida uzunluğu 17 mm
- Malzeme: zamak

Sipariş bilgileri

Mesafe (mm)	Yükseklik (mm)	Renk	Ürün nr.
0	8.5	NI	175H7100
3	11.5		175H7130
9	17.5		175H7190
18	26.5		175H7190.22

NI Nikelajlı ONS Siyah oniks

Planlama

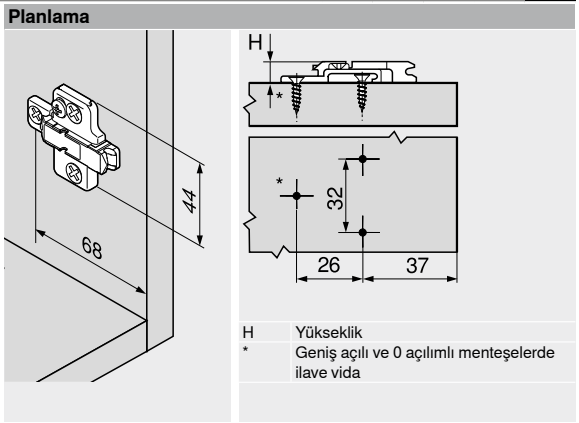

H Yükseklik
* Geniş açılı ve 0 açılımlı menteşelerde ilave vida

Haç tipi menteşe tabanı – 37/32



- Ø 6 x 14.5 mm, ürün nr. 661.1450.HG sistem vidaları ile montaj
- Yükseklik ayarlı ±2 mm
- Malzeme: zamak

Sipariş bilgileri

Mesafe (mm)	Yükseklik (mm)	Renk	Ürün nr.
0	8.5	NI	175H9100
3	11.5		175H9130
6	14.5	NI | ONS	175H9160
9	17.5		175H9190
18	26.5	NI	175H9190.22

Planlama

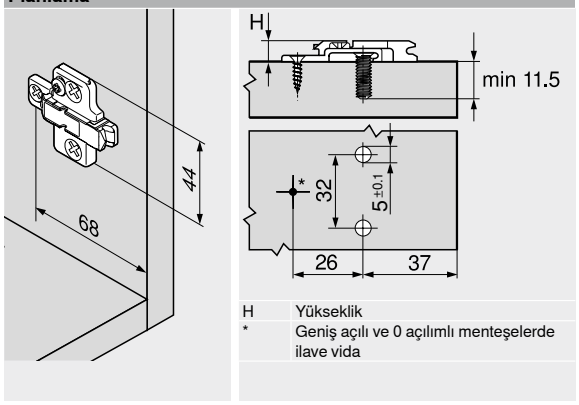

H Yükseklik
* Geniş açılı ve 0 açılımlı menteşelerde ilave vida

Haç tipi menteşe tabanı – 37/32



- Ø 3.5 veya Ø 4 mm sunta vidası ile montaj
- Yükseklik ayarlı ±3 mm
- Önerilen vida uzunluğu 17 mm
- Malzeme: çelik

Sipariş bilgileri

Mesafe (mm)	Yükseklik (mm)	Renk	Ürün nr.
0	8.5	NI | ONS	173L6100
3	11.5		173L6130

Planlama

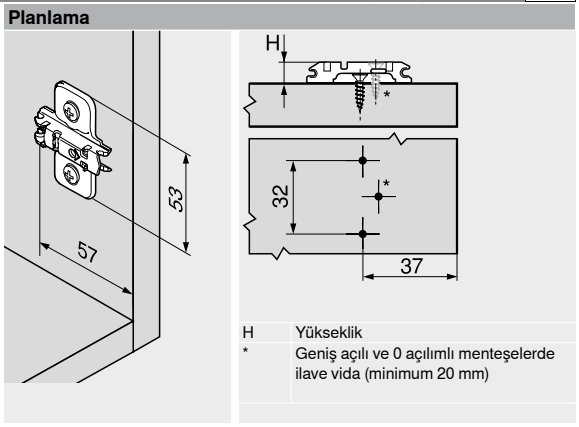

H Yükseklik
* Geniş açılı ve 0 açılımlı menteşelerde ilave vida (minimum 20 mm)

Haç tipi menteşe tabanı – 37/32



- Kendinden vidalı gömlekli dübel ile montaj – **EXPANDO**
- Yükseklik ayarlı ±2 mm
- Malzeme: çelik

Sipariş bilgileri

Mesafe (mm)	Yükseklik (mm)	Renk	Ürün nr.
0	8.5	NI	174E6100.01
3	11.5		174E6130.01

Planlama

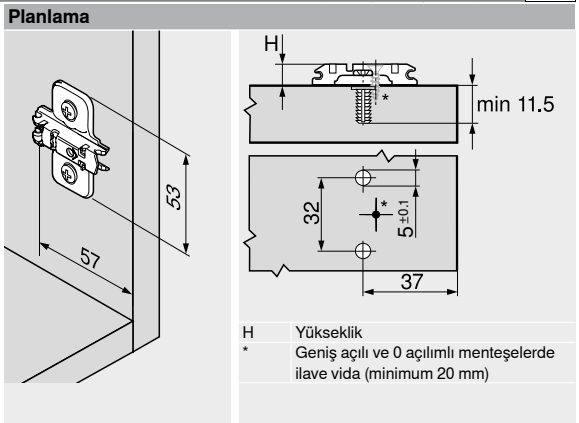

H Yükseklik
* Geniş açılı ve 0 açılımlı menteşelerde ilave vida (minimum 20 mm)

Haç tipi menteşe tabanı – 37/32



- Önceden monte edilmiş Ø 6 mm sistem vidaları ile montaj
- Yükseklik ayarlı ±3 mm
- Malzeme: çelik

Sipariş bilgileri

Mesafe (mm)	Yükseklik (mm)	Renk	Ürün nr.
0	8.5	NI	173L8100
3	11.5		173L8130

NI Nikelajlı

Planlama

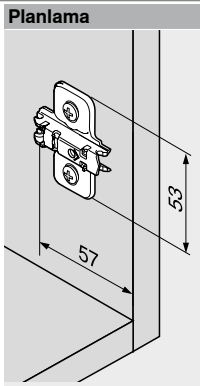

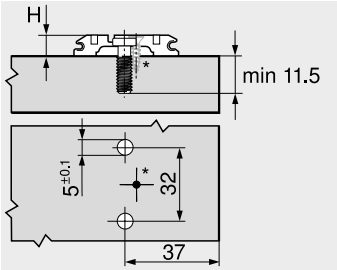

H Yükseklik
* Geniş açılı ve 0 açılımlı menteşelerde ilave vida (minimum 20 mm)

Haç tipi menteşe tabanı – ikiz bini – 37/32



- Önceden monte edilmiş Ø 6 mm özel sistem vidaları (668.1150) ile montaj
- Yükseklik ayarlı ±3 mm
- Orta ikiz bini
- Malzeme: çelik

Sipariş bilgileri

Mesafe (mm)	Yükseklik (mm)	Renk	Ürün nr.
0	8.5	NI	173L8100.21

Planlama

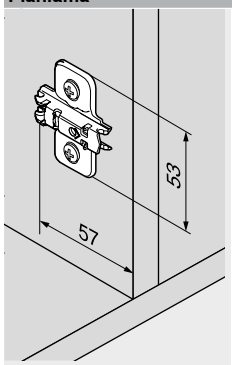

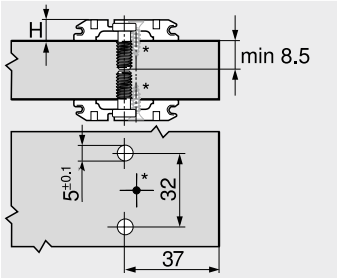

H Yükseklik
* Genelde ilave vida gereklidir

Haç tipi menteşe tabanı – 37/32



- Kendinden vidalı çakma dübelli montaj
- Yükseklik ayarlı ±3 mm
- Malzeme: çelik

Sipariş bilgileri

Mesafe (mm)	Yükseklik (mm)	Renk	Ürün nr.
0	8.5	NI	174L6100.05
3	11.5		174L6130.05

Aksesuar

	Tanım	Ürün nr.
	Çakma matrisi – haç tipi menteşe tabanı – 174H71xx	MZM.0061.01

Planlama

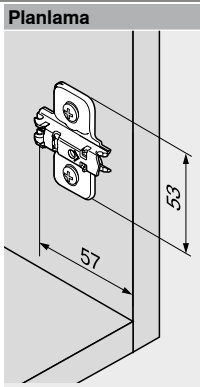

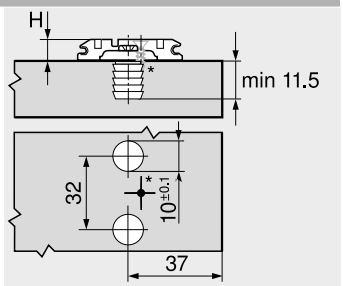

H Yükseklik
* Geniş açılı ve 0 açılımlı menteşelerde ilave vida (minimum 20 mm)

Haç tipi menteşe tabanı – 28/32



- Önceden monte edilmiş Ø 6 mm sistem vidaları ile montaj
- Yükseklik ayarlı ±3 mm
- Malzeme: çelik

Sipariş bilgileri

Mesafe (mm)	Yükseklik (mm)	Renk	Ürün nr.
0	8.5	NI	173L8300
3	11.5		173L8330

Planlama

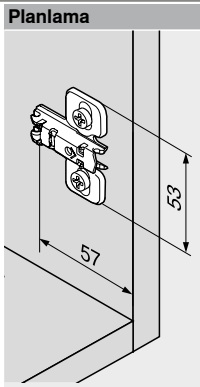

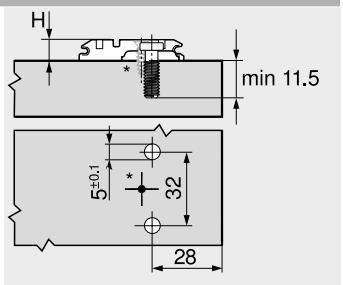

H Yükseklik
* Geniş açılı ve 0 açılımlı menteşelerde ilave vida (minimum 20 mm)

Haç tipi menteşe tabanı – 37/32



- Önceden monte edilmiş Ø 6 mm sistem vidaları ile montaj
- Yükseklik ayarlı ±3 mm
- Malzeme: zamak

Sipariş bilgileri

Mesafe (mm)	Yüksek-lik (mm)	Renk	Ürün nr.
0	8.5	NI	175L8100
3	11.5		175L8130
9	17.5		175L8190
11	19.5		175L8190.21

NI Nikelajlı

Planlama

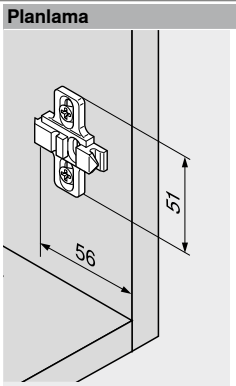

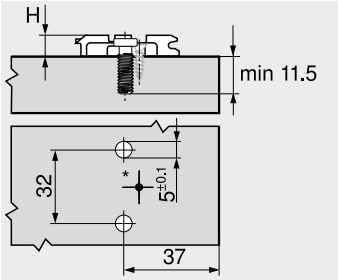

H Yükseklik
* Geniş açılı ve 0 açılımlı menteşelerde ilave vida

Açılı kama +5° – 37/32



- Ø 3.5 veya Ø 4 mm sunta vidası ile montaj
- Malzeme: zamak
- Uygun menteşe tabanları: 173H71X0 | 175H71X0 | 175H91X0

Sipariş bilgileri

Mesafe (mm)	Renk	Ürün nr.
0.8		171A5010
3	NI	171A5040
6		171A5070

NI Nikelajlı

Planlama

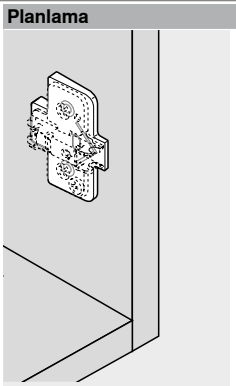

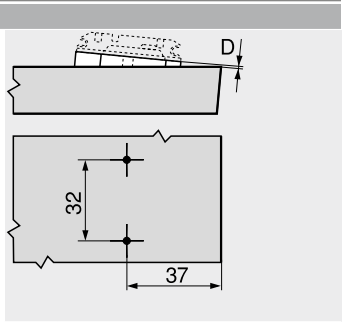

D Mesafe

Açılı kama –5° – 37/32



- Ø 3.5 veya Ø 4 mm sunta vidası ile montaj
- Malzeme: zamak
- Uygun menteşe tabanları: 173H71X0 | 175H71X0 | 175H91X0

Sipariş bilgileri

Mesafe (mm)	Renk	Ürün nr.
6	NI	171A5500

Planlama

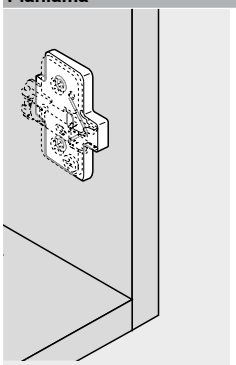

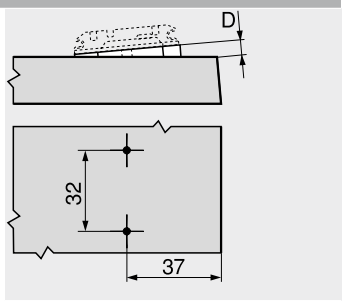

D Mesafe

Menteşe kolu koruma kapağı

Menteşe uygulamaları		Düz menteşe kolu		Yarım deve boynu menteşe kolu Tam deve boynu menteşe kolu	
110° menteşe 107° menteşe					
	Renk	NI | ONS	NI | ONS	NI | ONS	NI
	Malzeme	Çelik	Çelik	Çelik	Çelik
	Baskı | kabartma	Baskısız	Kabartmalı	Baskısız	Kabartmalı
	Yazı fontları	–	Blum	–	Blum
	Ürün nr.	70.1503	70.1503.BP	70.1663	70.1663.BP
110° özel menteşe Sabit kapak menteşesi, içerlek Sabit kapak menteşesi, binili Köşe dolap katlanır kapak menteşesi +45° II – açılı menteşe – binili					
	Renk	NI | ONS	NI | ONS		
	Malzeme	Çelik	Çelik		
	Baskı | kabartma	Baskısız	Kabartmalı		
	Yazı fontları	–	Blum		
	Ürün nr.	70.1503	70.1503.BP		
CLIP 100° menteşe					
	Renk	NI	NI	NI	NI
	Malzeme	Çelik	Çelik	Çelik	Çelik
	Baskı | kabartma	Baskısız	Kabartmalı	Baskısız	Kabartmalı
	Yazı fontları	–	Blum	–	Blum
	Ürün nr.	90M2503	90M2503.BP	94M3603	94M3603.BP
155° menteşe 125° menteşe İnce kapaklar için menteşe **CRISTALLO** menteşe **CRISTALLO** menteşe – cam vitrinler İnce kapaklar için menteşe – açılı uygulama **CRISTALLO** açılı uygulama					
	Renk	NI | ONS	NI	NI | ONS	NI
	Malzeme	Çelik	Çelik	Çelik	Çelik
	Baskı | kabartma	Baskısız	Kabartmalı	Baskısız	Kabartmalı
	Yazı fontları	–	Blum	–	Blum
	Ürün nr.	70.4503	70.4503.BP	70.4503	70.4503.BP
170° menteşe					
	Renk	NI	NI	NI	NI
	Malzeme	Çelik	Çelik	Çelik	Çelik
	Baskı | kabartma	Baskısız	Kabartmalı	Baskısız	Kabartmalı
	Yazı fontları	–	Blum	–	Blum
	Ürün nr.	80.6507	80.6507.BP	80.6507	80.6507.BP
Profil kapak menteşesi **CLIP top BLUMOTION** 95° alüminyum çerçeve menteşesi **CLIP top** 95° alüminyum çerçeve menteşesi Dört tarafı gövdeden geniş kapaklar ile aynalı banyo dolapları ±5° açılı uygulama dahil					
	Renk	NI | ONS	NI	NI | ONS	NI
	Malzeme	Çelik	Çelik	Çelik	Çelik
	Baskı | kabartma	Baskısız	Kabartmalı	Baskısız	Kabartmalı
	Yazı fontları	–	Blum	–	Blum
	Ürün nr.	70.1553	70.1553.BP	70.1663	70.1663.BP

Koruma kapağı, 1000 adet üzeri kişisel baskılı

Renk

NI Nikelajlı ONS Siyah oniks

2

Menteşe kolu koruma kapağı

Menteşe uygulamaları		Düz menteşe kolu		Yarım deve boynu menteşe kolu Tam deve boynu menteşe kolu	
Cam kapak menteşesi Mini menteşe					
	Renk	NI	NI	NI	NI
	Malzeme	Çelik	Çelik	Çelik	Çelik
	Baskı | kabartma	Baskısız	Kabartmalı	Baskısız	Kabartmalı
	Yazı fontları	–	Blum	–	Blum
	Ürün nr.	70.1553	70.1553.BP	70.1553	70.1553.BP
Diğer açılı menteşeler Diğer açılı uygulamalar					
	Renk	NI | ONS	NI		
	Malzeme	Çelik	Çelik		
	Baskı | kabartma	Baskısız	Kabartmalı		
	Yazı fontları	–	Blum		
	Ürün nr.	70.1553	70.1553.BP		

Koruma kapağı, 1000 adet üzeri kişisel baskılı

Renk

NI	Nikelajlı	ONS	Siyah oniks

Menteşe tası mesafesi

Menteşe uygulamaları		CLIP top BLUMOTION menteşeler	CLIP top menteşeler
110° menteşe 110° özel menteşe 155° menteşe			
	Mesafe (mm)	1.5	1.5
	Renk	R7037	R7037
	Malzeme	Plastik	Plastik
	Ürün nr.	70T3507.21	70T3507.21
107° menteşe Profil kapak menteşesi 125° menteşe			
	Mesafe (mm)	1.5	
	Renk	R7037	
	Malzeme	Plastik	
	Ürün nr.	70T3507.21	

Renk

R7037	RAL 7037 toz grisi

Menteşe tası koruma kapağı

Menteşe uygulamaları		CLIP top BLUMOTION menteşeler	CLIP top menteşeler
110° menteşe 110° özel menteşe			
	Renk	NI | ONS	NI | ONS
	Malzeme	Çelik	Çelik
	Ürün nr.	70T3504	70T3504
107° menteşe Profil kapak menteşesi Sabit kapak menteşesi, içerlek Sabit kapak menteşesi, binili Dört tarafı gövdeden geniş kapaklar ile aynalı banyo dolapları Açılı uygulama			
	Renk	NI | ONS	NI | ONS
	Malzeme	Çelik	Çelik
	Ürün nr.	70T3504	70T1504
155° menteşe 125° menteşe			
	Renk	NI | ONS	NI | ONS
	Malzeme	Çelik	Çelik
	Ürün nr.	70T7504	70T7504
İnce kapaklar için menteşe İnce kapaklar için menteşe – açılı uygulama			
	Renk	NI | ONS	NI
	Malzeme	Çelik	Çelik
	Ürün nr.	70T4504	70T4504

Renk

NI	Nikelajlı	ONS	Siyah oniks

2

Sunta vidası – Ø 3.5 mm



- Renk: nikelajlı
- Malzeme: çelik

Sipariş bilgileri		
Uzunluk X (mm)	**Çap (mm)**	**Ürün nr.**
15.0	Ø 3.5	609.1500
17.0		609.1700

Gömme başlı sac vidası – Ø 3.5 mm



- Geniş alüminyum çerçevelerin ön bağlantısı için
- Delik çapı Ø 2.8 mm
- Renk: nikelajlı
- Malzeme: çelik

Sipariş bilgileri		
Uzunluk X (mm)	**Çap (mm)**	**Ürün nr.**
9.5	Ø 3.5	660.0950

Sistem vidaları – Ø 6.0 mm

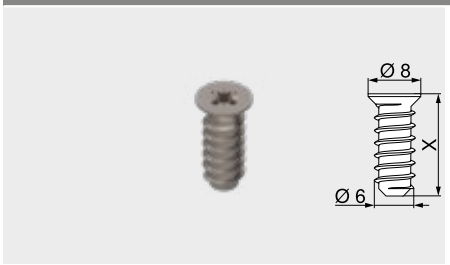

- Delik çapı Ø 5 mm
- Renk: nikelajlı
- Malzeme: çelik

Sipariş bilgileri		
Uzunluk X (mm)	**Çap (mm)**	**Ürün nr.**
10.0	Ø 6.0	661.1000.HG
11.5		661.1150.HG
13.0		661.1300.HG
14.5		661.1450.HG
20.0		661.2000.HG

Punta matkabı



- Ø 3.5 mm sunta vidalarına kılavuz delik açmak için
- 8 mm' ye kadar delik derinliği
- Malzeme: çelik, sertleştirilmiş

Sipariş bilgileri		
Tanım	**Çap (mm)**	**Ürün nr.**
Punta matkabı	Ø 2.7	M01.ZZ03.01
Yedek matkap ucu		M01.ZZB3

Çarpma takozu

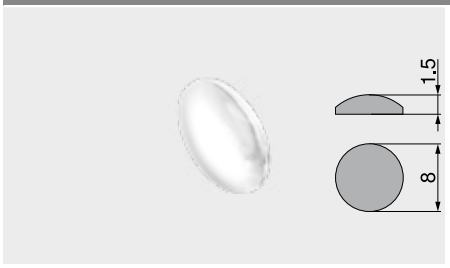

- Ses yalıtımı için
- Renk: natürel
- Malzeme: plastik

Sipariş bilgileri	
Çap (mm)	**Ürün nr.**
Ø 8.0	993.710

Tampon – delmeli

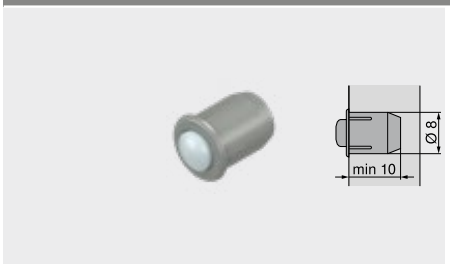

- Ses yalıtımı için
- 2 parçalı
- Renk: RAL 9006 gri (beyaz alüminyum)
- Malzeme: plastik

Sipariş bilgileri	
Çap (mm)	**Ürün nr.**
Ø 8.0	993.706

Yıldız tornavida



- “Blum“ logolu turuncu sap
- Renk: siyah/turuncu
- Malzeme: plastik/çelik

Sipariş bilgileri		
Alet yuvası	**Toplam uzunluk (mm)**	**Ürün nr.**
Pozidriv PZ 2	210	**303.756.1**

Düz tornavida



- “Blum“ logolu turuncu sap
- Renk: siyah/turuncu
- Malzeme: plastik/çelik

Sipariş bilgileri		
Alet yuvası	**Toplam uzunluk (mm)**	**Ürün nr.**
Kertik büyüklüğü 1	200	**314.928.1**

Sürme tekniğine uygun menteşe sistemi



Ekonomik menteşe sistemi, birçok uygulama için uygun çözüm sunar. Bu sistem, itme ile vidalama tekniğini kombine ederek uzun zaman önce kendini zaten kanıtlamıştır.

- Kısa itme mesafesi sayesinde basit ve rasyonel montaj
- 3 boyutlu ayar imkanı sayesinde yüksek ayar konforu ve eşit dağılımlı fuga resmi
- Entegre çekmece emniyet mandalı



Kısa itme mesafesi sayesinde kapağın gövdeye montajı kolaydır.



Sabit kapak menteşesi

- İçerlek sabit kapak konstrüksiyonu
- 28 mm‘ den itibaren sabit kapak iç eni
- Entegre **BLUMOTION** ile





Buzdolabı menteşesi

- Monte edilmiş buzdolabında, 3 boyutlu ayar yapmak kolaydır
- Kapak, monte edilmiş buzdolabından kolayca çıkartılabilir
- 30 mm’ye kadar olan kapak kalınlıkları FD kullanılabilir
- Buzdolabı, kapak monte edilmiş olsa bile kolaylıkla içeriye doğru itilebilir

Menteşe sistemleri


Sembolik resim

Menteşe sistemleri 70

CLIP top BLUMOTION | **CLIP top** – menteşeler 72

Menteşe uygulamaları	OW	MODUL BLUMOTION	MODUL	Renk	Bini durumu	Tas bağlantısı	Web kodu	Sayfa
Standart uygulama								
 100° menteşe	100°		●	NI	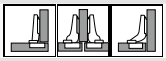	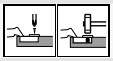	DQE3XA	164
Sabit kapak uygulaması								
 Sabit kapak menteşesi, içerlek	95°	●		NI			DQE4MM	166
Buzdolabı uygulaması								
 Buzdolabı menteşesi	95°		●	NI | ONS		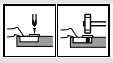	DQE5BY	168
Menteşe tabanları								
 Menteşe tabanları								170

OW Hareket açısı ● Yaylı NI Nikelajlı ONS Siyah oniks

Aksesuar


Sembolik resim

Menteşe kolu koruma kapağı 172

Vidalar 173

Punta matkabı 173

Tampon 173

Tornavida 174

Montaj, demontaj ve ayar


Sembolik resim

Montaj, demontaj ve ayar

Short-URL
www.blum.com/a240

Menteşe adedi

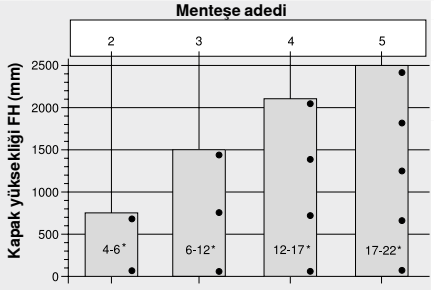

* Kapak ağırlığı FG (kg)

Menteşe adedi, ağırlığına FG bağlıdır ve kapak yüksekliğine FH

İyi bir stabilizasyon için menteşe aralığı mümkün olduğunca büyük seçilmelidir

Taşıma kapasitesi ve yükseklik verileri, 600 mm'lik kapak genişliklerine FB göre ayarlanır

Piktogramlar

Sadece istek üzerine ürün	İçerlek bini	Tam deve boynu menteşe
Web kodu – ürün konfigüratörüne girin veya tıklayın	Sabit kapak uygulaması	Vidalı tas
Köşe bini	Düz menteşe	Çakma tas
Orta bini	Yarım deve boynu menteşe	

2

100° menteşe

Web kodu – ürün konfigüratörüne girin veya tıklayın: DQE3XA



- **MODUL**, (yaylı) otomatik kapama ile
- İtme tekniğine uygun menteşe kolu
- Hareket açısı 100°
- 3 boyutlu kapak ayarı
- Entegre çekmece emniyet mandalı

Uygulama

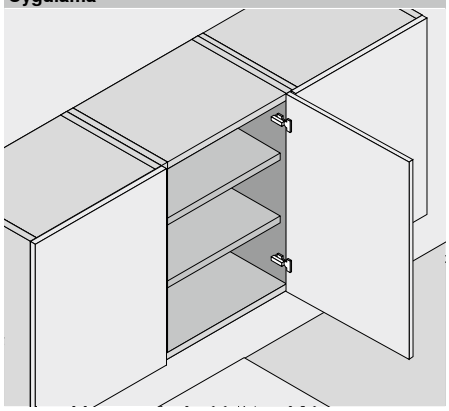

Sipariş bilgileri

Köşe bini

Tas / Menteşe	Yay	Vidalı – Renk	Ürün nr.
MODUL	●	NI	91M2550

Tas / Menteşe	Yay	Çakma – Renk	Ürün nr.
MODUL	●	NI	91M2580

Orta bini

Tas / Menteşe	Yay	Vidalı – Renk	Ürün nr.
MODUL	●	NI	91M2650

İçerlek bini

Tas / Menteşe	Yay	Vidalı – Renk	Ürün nr.
MODUL	●	NI	91M2750

Aksesuar

Menteşe kolu koruma kapağı

Baskı | kabartma	Yazı fontları	Renk	Ürün nr.
Baskısız	–	NI	90M2503
Kabartmalı	Blum	NI	90M2503.BP

Aksesuar

Menteşe kolu koruma kapağı

Baskı | kabartma	Yazı fontları	Renk	Ürün nr.
Baskısız	–	NI	90M2603

Aksesuar

Menteşe kolu koruma kapağı

Baskı | kabartma	Yazı fontları	Renk	Ürün nr.
Baskısız	–	NI	90M2603

Aksesuar – genel

Kapaklar için TIP-ON

Uygulama	TIP-ON yayı	Yay	Ürün nr.
Uzun versiyon	■	●	956A1006
	■■	●	956A1006F

Sunta vidası

Uzunluk (mm)	Çap (mm)	Ürün nr.
15.0	Ø 3.5	609.1500
17.0		609.1700

Çakma matrisi

Renk	Malzeme	Ürün nr.
OR	Plastik	MZM.0040

TIP-ON yayı

■	Standart yay
■■	Güçlü yay

Yay

●	Yaylı

Renk

NI	Nikelajlı
OR	Turuncu

100° menteşe

Web kodu – ürün konfigüratörüne girin veya tıklayın: DQE3XA

Planlama

Fabrika ayarında menteşe ölçüleri ve fuga hesabı (menteşe tabanı yükseklik mesafesi = 0 mm)

Tam hareket açısında kapak çıkıntısı

Köşe bini

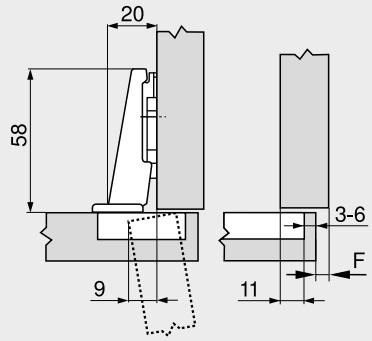

F Fuga

Orta bini

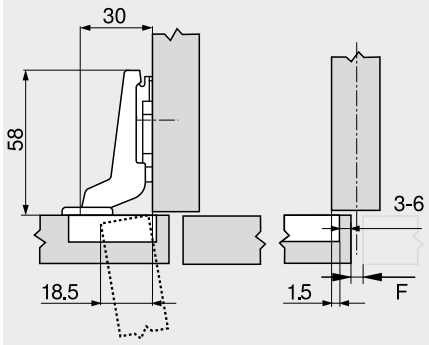

İçerlek bini

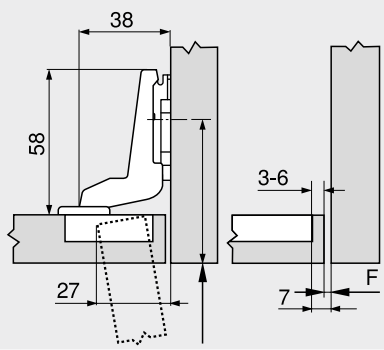

A Menteşe tabanının vidalama pozisyonu, kapak kalınlığı FD kadar geri alınır

Tas delme mesafesi TB

Kapak binisi FA (mm)

MD	5	6	7	8	9	10	11	12	13	14	15	16	17
0										3	4	5	6
3							3	4	5	6			
–													
–													

MD Menteşe tabanı yükseklik mesafe (mm)

Kapak binisi FA (mm)

MD	−4.5	−3.5	−2.5	−1.5	−0.5	0.5	1.5	2.5	3.5	4.5	5.5	6.5	7.5
0										3	4	5	6
3							3	4	5	6			
–													
–													

MD Menteşe tabanı yükseklik mesafe (mm)

Kapak binisi FA (mm)

MD	−7	−6	−5	−4	−3	−2	−1
0				3	4	5	6
3	3	4	5	6			
–							
–							

MD Menteşe tabanı yükseklik mesafe (mm)

Fabrika ayarında (R = 1 mm) yarı çaplı kapaklar için min. fuga F



Tas delme mesafesi TB (mm)	Kapak kalınlığı FD (mm)											
	16	18	19	20	21	22	24	26	28	30	31	32
3	0.3	0.5	0.7	1.0	1.3	1.6	3.3	△	△	△	△	△
4	0.3	0.5	0.7	1.0	1.2	1.6	3.2	△	△	△	△	△
5	0.3	0.5	0.7	0.9	1.2	1.5	2.6	△	△	△	△	△
6	0.3	0.5	0.7	0.9	1.1	1.4	2.4	△	△	△	△	△
+2 mm sağ sol ayarında ilave olarak												
	+0.1	+0.3	+0.3	+0.4	+0.4	+0.5	+0.4					

△ Bir bini denemesi yapmanızı öneririz

Ayar

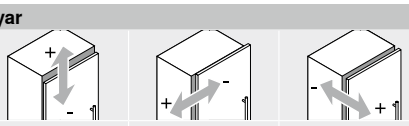

Maks. ±3.0 mm Bk. menteşe tabanları | ±2.0 mm | ±2.0 mm

Vidalı montaj

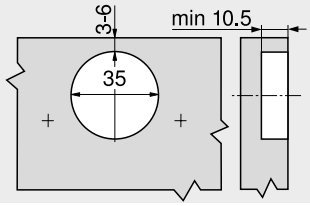

Presli montaj

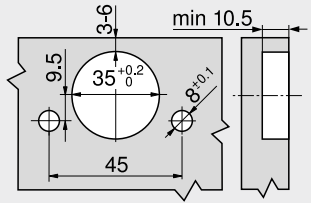

Tas ölçüleri

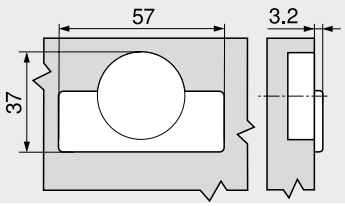

Sayfa dizini

Özet	163
Menteşe tabanları	170
Aksesuar – menteşe kolu koruma kapağı	173
Aksesuar	174
Blum servisleri	602
Diğer teknik bilgiler	708

Montaj, demontaj ve ayar

Short-URL
www.blum.com/a240

Sabit kapak menteşesi, içerlek

Web kodu – ürün konfigüratörüne girin veya tıklayın **DQE4MM**



- Sabit kapak **tasarımları için menteşe, içerlek**
- **MODUL BLUMOTION**, entegre **BLUMOTION** ile (istenirse devre dışı bırakılır)
- İtme tekniğine uygun menteşe kolu
- Sadece **199.8130** menteşe tabanı ile kombine edilebilir
- Hareket açısı 95°
- 3 boyutlu kapak ayarı
- Entegre çekmece emniyet mandalı

Uygulama

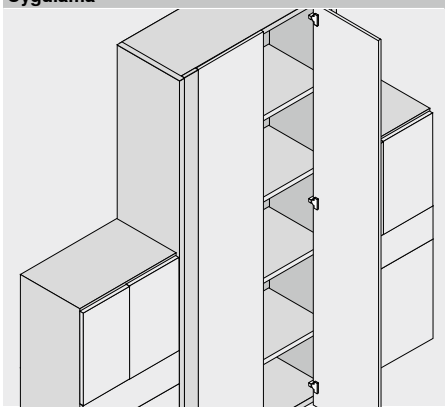

Sipariş bilgileri

İçerlek

Tas ☐ **Vidalı**

Menteşe	Yay	Renk	Ürün nr.
MODUL BLUMOTION	●	NI	99B9550

☐ **Haç tipi menteşe tabanı – sabit kapak menteşesi, içerlek – 14/32**

Mesafe (mm)	Yükseklik (mm)	Renk	Ürün nr.
3	12.2	NI	199.8130

Aksesuar

☐ **Menteşe kolu koruma kapağı**

Baskı | kabartma	Yazı fontları	Renk	Ürün nr.
Baskısız	–	NI	90M2503
Kabartmalı	Blum	NI	90M2503.BP

Aksesuar – genel

☐ **Kapaklar için TIP-ON**

Uygulama	TIP-ON yayı	Yay	Ürün nr.
Uzun versiyon	■	●	956A1006
	■■	●	956A1006F

TIP-ON yayı

■	Standart yay
■■	Güçlü yay

☐ **Menteşe tası koruma kapağı**

Menteşe	Renk	Ürün nr.
MODUL BLUMOTION	NI	70T3504

Yay

●	Yaylı

☐ **Sunta vidası**

Uzunluk (mm)	Çap (mm)	Ürün nr.
15.0	Ø 3.5	609.1500
17.0		609.1700

Renk

NI	Nikelajlı

Sabit kapak menteşesi, içerlek

Web kodu – ürün konfigüratörüne girin veya tıklayın: DQE4MM

Planlama

Fabrika ayarında menteşe ölçüleri ve fuga hesabı (menteşe tabanı yükseklik mesafesi = 3 mm)

Tam hareket açısında kapak çıkıntısı

İçerlek

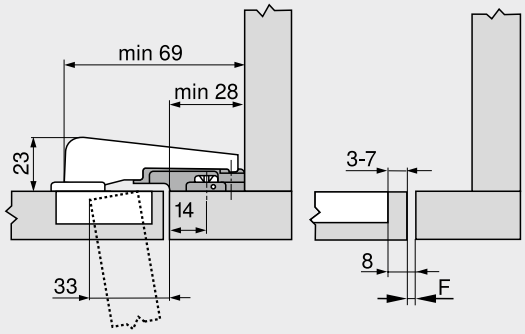

Vidalama pozisyonu: Sabit kapak kenarından 14 mm
Haç tipi menteşe tabanı – sabit kapak menteşesi, içerlek – 14/32
F Fuga

Fabrika ayarında (R = 1 mm) yarı çaplı kapaklar için min. fuga F



Tas delme mesafesi TB (mm)	Kapak kalınlığı FD (mm)											
	16	18	19	20	22	24	26	28	29	30	31	32
3	0.2	0.3	0.4	0.5	0.8	1.0	1.5	1.9	△	△	△	△
4	0.2	0.3	0.4	0.5	0.7	1.0	1.4	1.8	△	△	△	△
5	0.2	0.3	0.4	0.5	0.7	1.0	1.4	1.8	△	△	△	△
6	0.2	0.3	0.4	0.5	0.7	1.0	1.4	1.8	△	△	△	△
7	0.2	0.3	0.4	0.5	0.7	0.9	1.4	1.7	△	△	△	△

△ Bir bini denemesi yapmanızı öneririz

Ayar

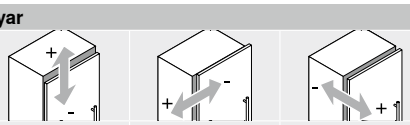

Maks. ±2.0 mm
Bk. menteşe tabanları

±2.0 mm

±0.8 mm

Vidalı montaj

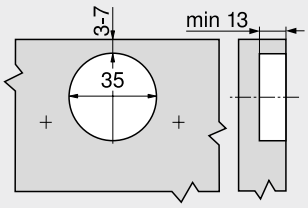

Tas ölçüleri

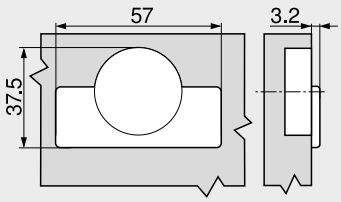

Sayfa dizini

Özet	163
Menteşe tabanları	170
Aksesuar – menteşe kolu koruma kapağı	173
Aksesuar	174
Kapaklar için **TIP-ON**	190
Blum servisleri	602
Diğer teknik bilgiler	708

Montaj, demontaj ve ayar

Short-URL
www.blum.com/a240

2

Buzdolabı menteşesi

Web kodu – ürün konfigüratörüne girin veya tıklayın **DQE5BY**



- **Buzdolabı menteşesi**
- Min. montaj yüksekliği
- 30 mm'ye kadar olan kapak kalınlıkları FD kullanılabilir
- **MODUL**, (yaylı) otomatik kapama ile
- İtme tekniğine uygun menteşe kolu
- Sadece **194K6100E** menteşe tabanı ile kombine edilebilir
- Hareket açısı 95°
- Monte edilmiş buzdolaplarında 3 boyutlu ayara kolay erişilir
- Monte edilmiş buzdolabına kapak monte edilebilir ve sökülebilir
- Entegre çekmece emniyet mandalı

Uygulama

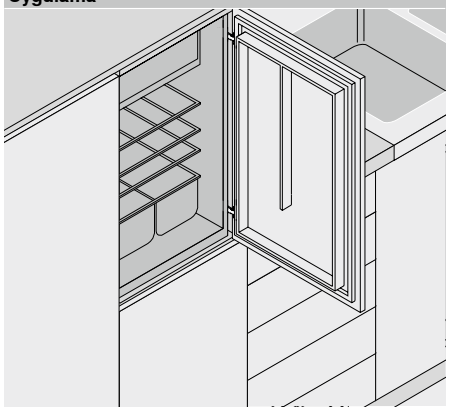

Sipariş bilgileri

Köşe bini

Tas ☐ **Vidalı**

Menteşe	Yay	Renk	Ürün nr.
MODUL	●	NI | ONS	91K9550

Tas ☐ **Çakma**

Menteşe	Yay	Renk	Ürün nr.
MODUL	●	NI	91K9580

☐ ☐ **Buzdolabı menteşesi için haç tipi menteşe tabanı**

Mesafe (mm)	Yükseklik (mm)	Renk	Ürün nr.
0	10.3	NI | ONS	194K6100E

Aksesuar – genel

☐ ☐ **Menteşe tası koruma kapağı**

Menteşe	Renk	Ürün nr.
MODUL	NI | ONS	70T3504

☐ **Sunta vidası**

Uzunluk (mm)	Çap (mm)	Ürün nr.
15.0	Ø 3.5	609.1500
17.0		609.1700

☐ **Çakma matrisi**

Renk	Malzeme	Ürün nr.
OR	Plastik	MZM.0040

Yay	
●	Yaylı

Renk	
NI	Nikelajlı
ONS	Siyah oniks
OR	Turuncu

Buzdolabı menteşesi

Web kodu – ürün konfigüratörüne girin veya tıklayın: DQE5BY

Planlama

Fabrika ayarında menteşe ölçüleri ve fuga hesabı (menteşe tabanı yükseklik mesafesi = 0 mm)

Tam hareket açısında kapak çıkıntısı

Köşe bini

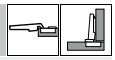

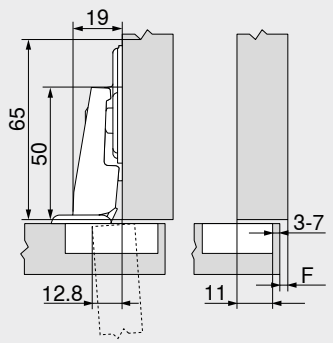

F Fuga

Tas delme mesafesi TB

MD	Kapak binisi FA (mm)												
	6	7	8	9	10	11	12	13	14	15	16	17	18
0									3	4	5	6	7
3													
6													
9													

MD Menteşe tabanı yükseklik mesafe (mm)

Fabrika ayarında (R = 1 mm) yarı çaplı kapaklar için min. fuga F



Tas delme mesafesi TB (mm)	Kapak kalınlığı FD (mm)											
	16	18	19	20	22	24	26	28	29	30	31	32
3	0.2	0.2	0.3	0.4	0.5	0.8	1.3	2.5	3.5	4.4	5.3	6.1
4	0.2	0.2	0.3	0.4	0.5	0.8	1.3	1.9	2.9	3.8	4.7	5.5
5	0.2	0.2	0.3	0.4	0.5	0.8	1.2	1.7	2.4	3.2	4.0	4.9
6	0.2	0.2	0.3	0.4	0.5	0.8	1.2	1.7	2.2	2.8	3.5	4.3
7	0.2	0.2	0.3	0.4	0.5	0.8	1.2	1.6	2.0	2.4	3.0	3.8
+2 mm sağ sol ayarında ilave olarak												
	+0.0	+0.1	+0.1	+0.1	+0.3	+0.5	+0.4	+0.4	+0.4	+0.4	+0.3	+0.2

Ayar

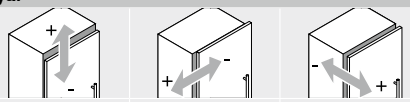

Maks. ±2.0 mm Bk. menteşe tabanları | ±2.0 mm | +3.0 mm –2.0 mm

Vidalı montaj

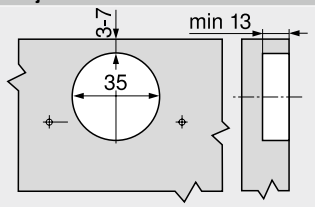

Presli montaj

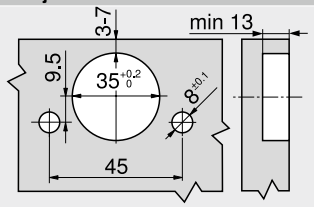

Tas ölçüleri

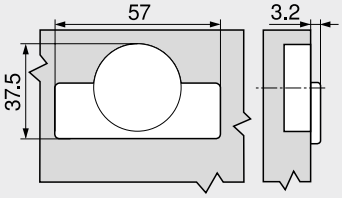

Sayfa dizini

Özet	163
Menteşe tabanları	170
Aksesuar	174
Blum servisleri	602
Diğer teknik bilgiler	708

Montaj, demontaj ve ayar

Short-URL
www.blum.com/a240

Tanım	Malzeme	Ayar	Yükseklik (mm)			
Menteşe tabanları						
Haç tipi menteşe tabanı – 37/32	Çelik	Uzun delik	±2.0		170	
Haç tipi menteşe tabanı – 37/32	Çelik	Uzun delik	±3.0	170		171
Haç tipi menteşe tabanı – ikiz bini – 37/32	Çelik	Uzun delik	±3.0			171
Haç tipi menteşe tabanı – sabit kapak menteşesi, içerlek – 14/32	Zamak	Uzun delik	±2.0			171
Haç tipi menteşe tabanı – buzdolabı menteşesi – 37/32	Çelik	Uzun delik	±2.0		171	

Renk	
NI	Nikelajlı

Renk	
ONS	Siyah oniks

Piktogramlar

- Sadece istek üzerine ürün
- Sunta vidalı bağlantı
- **EXPANDO** bağlantı
- Sistem vidalı bağlantı

Haç tipi menteşe tabanı – 37/32



Sipariş bilgileri

Mesafe (mm)	Yükseklik (mm)	Renk	Ürün nr.
0	8.3	NI	193L6100
3	11.3		193L6130

NI Nikelajlı

- Ø 3.5 veya Ø 4 mm sunta vidası ile montaj
- Yükseklik ayarlı ±3 mm
- Önerilen vida uzunluğu 17 mm
- Malzeme: çelik

Planlama

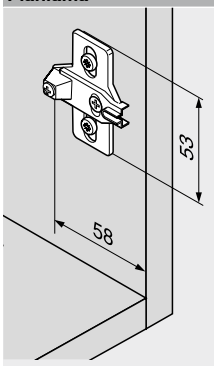

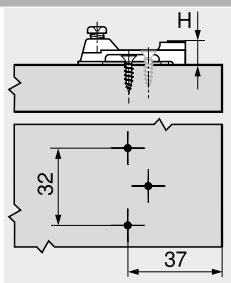

H Yükseklik

Haç tipi menteşe tabanı – 37/32



Sipariş bilgileri

Mesafe (mm)	Yükseklik (mm)	Renk	Ürün nr.
0	8.3	NI	194E6100.ED
3	11.3		194E6130.ED

- Kendinden vidalı gömlekli dübel ile montaj – **EXPANDO**
- Yükseklik ayarlı ±2 mm
- Malzeme: çelik

Planlama

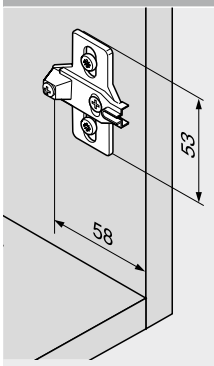

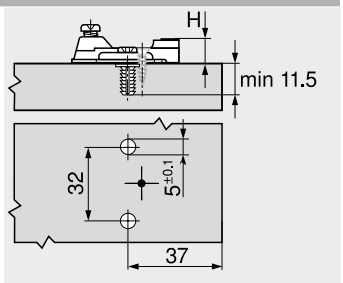

H Yükseklik

Haç tipi menteşe tabanı – 37/32



- Önceden monte edilmiş Ø 6 mm sistem vidaları ile montaj
- Yükseklik ayarlı ±3 mm
- Malzeme: çelik

Sipariş bilgileri

Mesafe (mm)	Yükseklik (mm)	Renk	Ürün nr.
0	8.3	NI	193L8100

NI Nikelajlı ONS Siyah oniks

Planlama

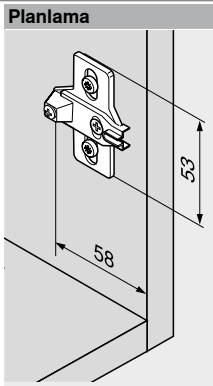

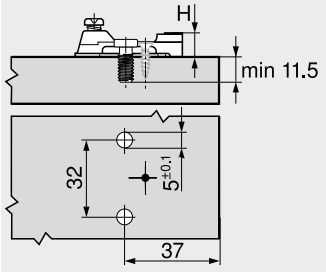

H Yükseklik

Haç tipi menteşe tabanı – ikiz bini – 37/32



- Önceden monte edilmiş Ø 6 mm sistem vidaları ile montaj
- Yükseklik ayarlı ±3 mm
- Orta ikiz bini
- Malzeme: çelik

Sipariş bilgileri

Mesafe (mm)	Yükseklik (mm)	Renk	Ürün nr.
0	8.3	NI	193L8100.21

Planlama

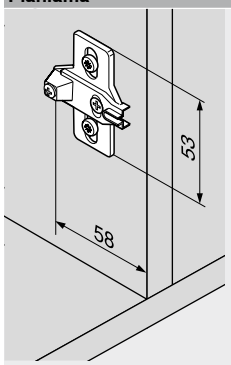

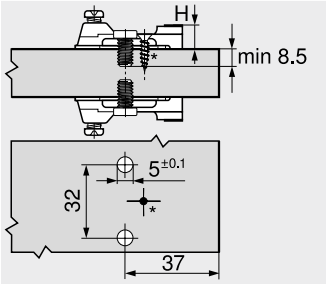

H Yükseklik
* Genelde ilave vida gereklidir

Haç tipi menteşe tabanı – sabit kapak menteşesi, içerlek – 14/32



- Önceden monte edilmiş Ø 6 mm sistem vidaları ile montaj
- Yükseklik ayarlı ±2 mm
- Sabit kapak menteşesi
- Malzeme: zamak

Sipariş bilgileri

Mesafe (mm)	Yükseklik (mm)	Renk	Ürün nr.
3	12.2	NI	199.8130

Planlama

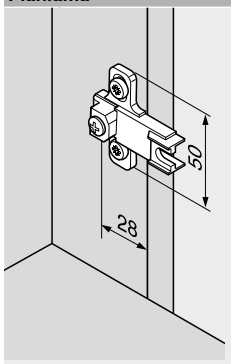

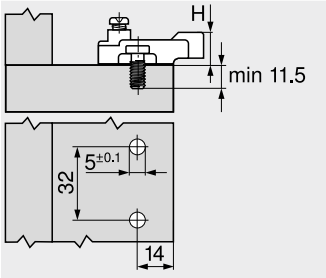

H Yükseklik

Haç tipi menteşe tabanı – buzdolabı menteşesi – 37/32



- Kendinden vidalı gömlekli dübel ile montaj – **EXPANDO**
- Yükseklik ayarlı ±2 mm
- Buzdolabı menteşesi için
- Malzeme: çelik

Sipariş bilgileri

Mesafe (mm)	Yükseklik (mm)	Renk	Ürün nr.
0	10.3	NI | ONS	194K6100E

Planlama

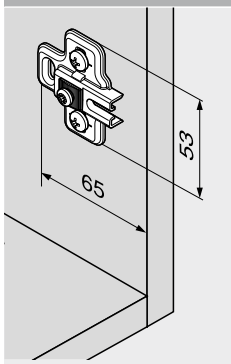

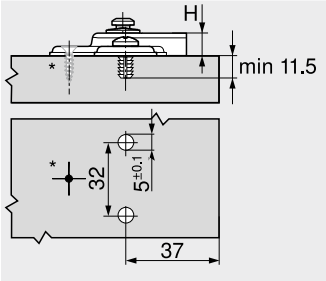

H Yükseklik
* Opsiyonel ilave vida

Menteşe kolu koruma kapağı

Menteşe uygulamaları		Düz menteşe kolu		Yarım deve boynu menteşe kolu Tam deve boynu menteşe kolu
100° menteşe				
	Renk	NI	NI	NI
	Malzeme	Çelik	Çelik	Çelik
	Baskı | kabartma	Baskısız	Kabartmalı	Baskısız
	Yazı fontları	–	Blum	–
	Ürün nr.	**90M2503**	**90M2503.BP**	**90M2603**
Sabit kapak menteşesi, içerlek				
	Renk	NI	NI	
	Malzeme	Çelik	Çelik	
	Baskı | kabartma	Baskısız	Kabartmalı	
	Yazı fontları	–	Blum	
	Ürün nr.	**90M2503**	**90M2503.BP**	

Koruma kapağı, 1000 adet üzeri kişisel baskılı

Renk

NI Nikelajlı

Menteşe tası koruma kapağı

Menteşe uygulamaları		MODUL BLUMOTION	MODUL
Sabit kapak menteşesi, içerlek			
	Renk	NI	
	Malzeme	Çelik	
	Ürün nr.	**70T3504**	
Buzdolabı menteşesi			
	Renk		NI | ONS
	Malzeme		Çelik
	Ürün nr.		**70T3504**

Renk

NI Nikelajlı ONS Siyah oniks

Sunta vidası – Ø 3.5 mm



- Renk: nikelajlı
- Malzeme: çelik

Sipariş bilgileri		
Uzunluk X (mm)	**Çap (mm)**	**Ürün nr.**
15.0	Ø 3.5	609.1500
17.0		609.1700

Sistem vidaları – Ø 6.0 mm

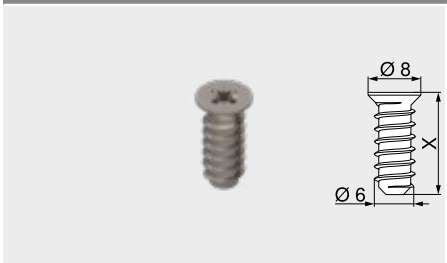

- Delik çapı Ø 5 mm
- Renk: nikelajlı
- Malzeme: çelik

Sipariş bilgileri		
Uzunluk X (mm)	**Çap (mm)**	**Ürün nr.**
10.0	Ø 6.0	661.1000.HG
11.5		661.1150.HG
13.0		661.1300.HG
14.5		661.1450.HG
20.0		661.2000.HG

Punta matkabı



- Ø 3.5 mm sunta vidalarına kılavuz delik açmak için
- 8 mm' ye kadar delik derinliği
- Malzeme: çelik, sertleştirilmiş

Sipariş bilgileri		
Tanım	**Çap (mm)**	**Ürün nr.**
Punta matkabı	Ø 2.7	M01.ZZ03.01
Yedek matkap ucu		M01.ZZB3

Çarpma takozu

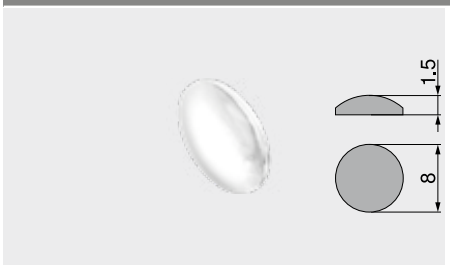

- Ses yalıtımı için
- Renk: natürel
- Malzeme: plastik

Sipariş bilgileri	
Çap (mm)	**Ürün nr.**
Ø 8.0	993.710

Tampon – delmeli

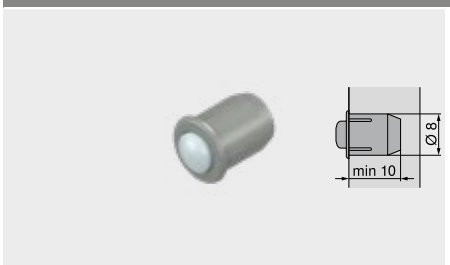

- Ses yalıtımı için
- 2 parçalı
- Renk: RAL 9006 gri (beyaz alüminyum)
- Malzeme: plastik

Sipariş bilgileri	
Çap (mm)	**Ürün nr.**
Ø 8.0	993.706

Yıldız tornavida



- “Blum“ logolu turuncu sap
- Renk: siyah/turuncu
- Malzeme: plastik/çelik

Sipariş bilgileri

Alet yuvası	Toplam uzunluk (mm)	Ürün nr.
Pozidriv PZ 2	210	303.756.1

Düz tornavida



- “Blum“ logolu turuncu sap
- Renk: siyah/turuncu
- Malzeme: plastik/çelik

Sipariş bilgileri

Alet yuvası	Toplam uzunluk (mm)	Ürün nr.
Kertik büyüklüğü 1	200	314.928.1

Kapaklar – yumuşak ve sessiz – kapanıyor



Adapte fren sistemi **BLUMOTION** sayesinde mobilyalar, kapakların kapanma hızından ve ağırlığından bağımsız olarak yumuşak ve sessiz kapanır. İster mutfakta, antrede ister banyoda, oturma veya yatak odasında olsun, akıllı teknoloji **BLUMOTION** ile her kapak zarif hareket eder ve yüksek hareket konforu sağlanır.

- Adapte sistem olarak kapağın ağırlığına ve kapanma hızına uyum sağlar
- Neredeyse her bini durumu için farklı uygulamalar sunar
- Her zaman üretim ve satış sürecine dahil edilebilir
- Aşırı yüklenmeye karşı entegre emniyet mekanizması, sistemi yanlış kullanımdan dolayı doğabilecek zararlara karşı korur

Adapte fren sistemi – mükemmel hareketin yönetimi



Yüksek adaptasyon kabiliyeti sayesinde olağanüstü konfor sunar.



Bu konforu, adapte sistem olan **BLUMOTION**‘ un akıllı tekniği sağlar.



Kapak büyüklüğü, kapak ağırlığı ve kapanma hızı gibi belirleyici faktörlere tepki verir.



Ve buna bağlı olarak kapakların hareketini frenler. Sonuç olarak yumuşak ve sessiz kapanma sağlanır.

Adapte fren sistemi işte böyle çalışıyor



Adapte sistem **BLUMOTION**‘ un arka planına bir bakış.

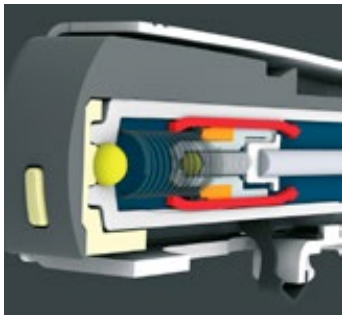

Düşük kapanma hızı
Fren elemanı az esner. Madde, direnç görmeksizin akıcı hareket der.
- Düşük etki

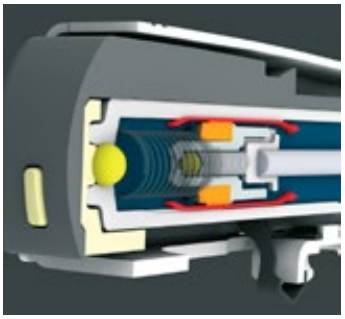

Yüksek kapanma hızı
Fren elemanı esner. Madde yavaş hareket eder.
- Daha fazla etki

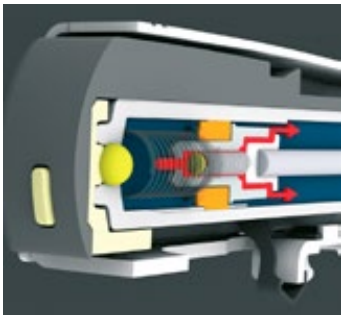

Çok yüksek kapanma hızı
Aşırı yük emniyeti devreye girer.
- **BLUMOTION** ve menteşeler korunur

Menteşe sistemleri


Sembolik resim

Menteşe sistemleri 70
CLIP top BLUMOTION | **CLIP top** – menteşeler 72
Kapaklar için **TIP-ON** 190

BLUMOTION 973A – geçmeli


Sembolik resim

Özet – uygulamalar 178
BLUMOTION 973A – geçmeli 180

BLUMOTION 971A – köşe bini için adaptör plaka içinde


Sembolik resim

Özet – uygulamalar 178
BLUMOTION 971A – köşe bini için adaptör plaka içinde 182

BLUMOTION 970A – delmeli, menteşe tarafında


Sembolik resim

Özet – uygulamalar 178
BLUMOTION 970A – delmeli, menteşe tarafında 184
Aksesuar – adaptör plakalar 188

BLUMOTION 970. – delmeli, kulp tarafında


Sembolik resim

Özet – uygulamalar 178
BLUMOTION 970. – delmeli, kulp tarafında 186
Aksesuar – adaptör plakalar 188

Montaj, demontaj ve ayar


Sembolik resim

Montaj, demontaj ve ayar

Short-URL
www.blum.com/a220

Piktogramlar

- Sadece istek üzerine ürün
- Köşe bini
- Orta bini
- İçerlek bini
- Sabit kapak uygulaması
- Açılı uygulama, içerlek binili
- Açılı uygulama, yarım binili
- Açılı uygulama, binili
- Açılı uygulama, maks. binili
- Sivri köşede açılı uygulama
- Sunta vidalı bağlantı
- **EXPANDO** bağlantı

2

Menteşe uygulamaları	OW	Sayfa	Bini durumu								
			1	Ürün nr.	2		Ürün nr.	3			Ürün nr.
				Sayfa			Sayfa				Sayfa
Standart uygulama											
110° menteşe	110°	76		973A0500.01			973A0600				973A0700
				180			180				180
110° özel menteşe	110°	78		973A0500.01							
				180							
107° menteşe	107°	80		973A0500.01			973A0600				973A0700
				180			180				180
CLIP 100° menteşe	100°	82		973A0500.01			973A0600				973A0700
				180			180				180
Geniş açılı uygulama											
170° menteşe	170°	88		973A6000			973A6000				
				180			180				
Profil kapak uygulaması											
Profil kapak menteşesi	95°	90		973A0500.01			973A0600				973A0700
				180			180				180
Alüminyum çerçeve uygulaması											
CLIP top 95° alüminyum çerçeve menteşesi **CLIP top**, **973A** için	95°	102		973A0500.01							
				180							
CLIP top 95° alüminyum çerçeve menteşesi **CLIP top**	95°	102		970A1002			970A1002				970A1002
				184			184				184
Cam kapak uygulaması											
Cam kapak menteşesi	94°	112		971Axxxx			970A1002				970A1002
				182			184				184
Çerçeve kapak uygulaması											
Mini menteşe	94°	113		971Axxxx			970A1002				970A1002
				182			184				184
Köşe dolap katlanır kapak binisi											
Köşe dolap katlanır kapak menteşesi	60°	116		970.1002							
				186							
Açılı uygulama – standart											
±5° açılı uygulama	95°	138		973A0500.01			973A0600				973A0700
				180			180				180

OW Hareket açısı

BLUMOTION 973A – düz menteşe



CLIP top
- 110° menteşe
- 110° özel menteşe
- 107° menteşe
- Profil kapak menteşesi
- **CLIP top** 95° alüminyum çerçeve menteşesi
  CLIP top, **973A** için

CLIP
- 100° menteşe

Sipariş bilgileri		
Renk	**Malzeme**	**Ürün nr.**
Nikelajlı	Çelik	973A0500.01

BLUMOTION 973A – yarım deve boynu menteşe



CLIP top
- 110° menteşe
- 107° menteşe
- Profil kapak menteşesi

CLIP
- 100° menteşe

Sipariş bilgileri		
Renk	**Malzeme**	**Ürün nr.**
Nikelajlı	Çelik	973A0600

BLUMOTION 973A – tam deve boynu menteşe



CLIP top
- 110° menteşe
- 107° menteşe
- Profil kapak menteşesi

CLIP
- 100° menteşe

Sipariş bilgileri		
Renk	**Malzeme**	**Ürün nr.**
Nikelajlı	Çelik	973A0700

BLUMOTION 973A – 170° menteşe



CLIP top
- 170° menteşe – düz
- 170° menteşe – deve boynu

Sipariş bilgileri		
Renk	**Malzeme**	**Ürün nr.**
Nikelajlı	Zamak	973A6000

Planlama

BLUMOTION adedi

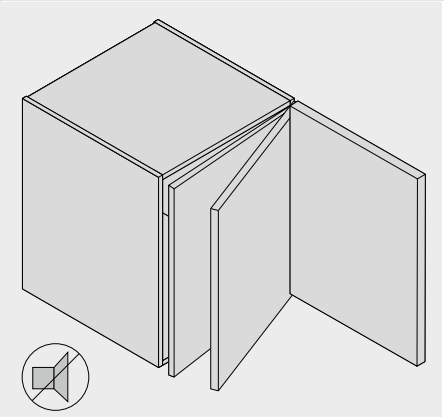

Mükemmel hareket için normal büyüklükteki kapaklarda her menteşe bir BLUMOTION 973A ile donatılmalıdır. Daha küçük ve hafif kapaklarda ise adet uygun şekilde azaltılmalıdır.

Sayfa dizini

Özet	177
Blum servisleri	602
Diğer teknik bilgiler	708

Montaj, demontaj ve ayar

Short-URL
www.blum.com/a220

BLUMOTION 971A – haç tipi adaptör plaka ile – 37/32



- Ø 3.5 veya Ø 4 mm sunta vidası ile montaj
- Renk: nikelajlı
- Malzeme: zamak

Sipariş bilgileri

Montaj yüksekliği (mm)	Ürün nr.
25	971A0500
33	971A2500

Planlama

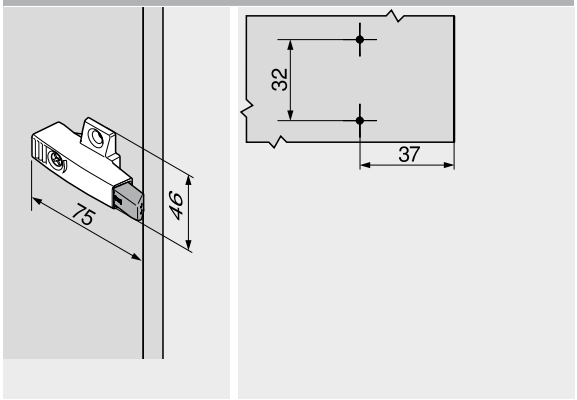

BLUMOTION 971A – haç tipi adaptör plaka ile – 9.5/32



- Ø 3.5 veya Ø 4 mm sunta vidası ile montaj
- Renk: nikelajlı
- Malzeme: zamak

Sipariş bilgileri

Montaj yüksekliği (mm)	Ürün nr.
25	971A0700

Planlama

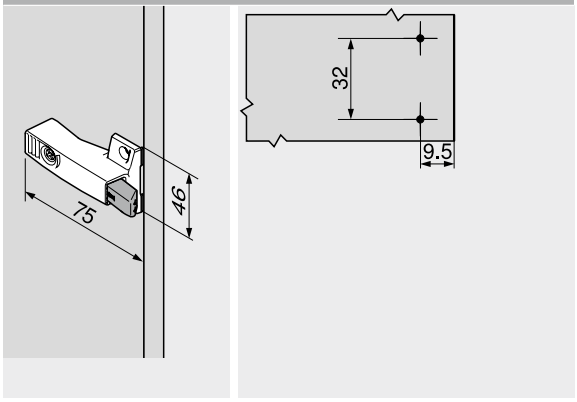

Planlama

Yapı yüksekliği 25 mm

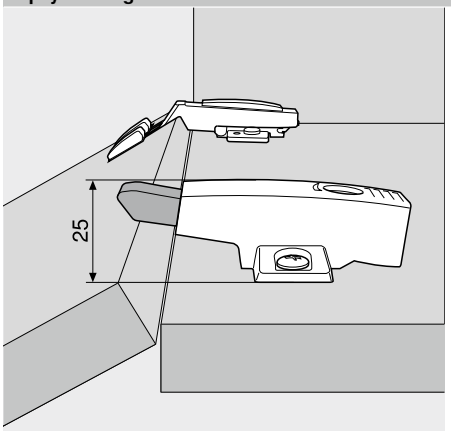

Tüm düz menteşelerde ve 0 mm yükseltilmiş menteşe tabanında. İstisna: Profil kapak menteşesi 95°

Yapı yüksekliği 33 mm

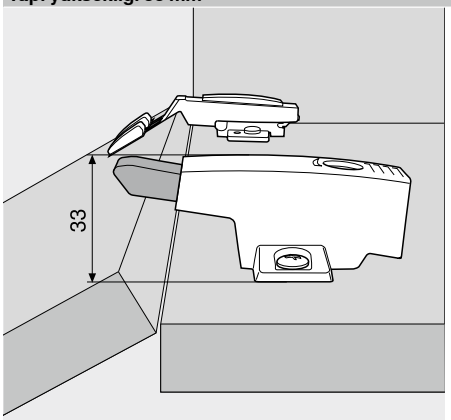

Tüm düz menteşelerde ve 3 mm yükseltilmiş menteşe tabanında. Ayrıca 95° profil kapak menteşelerinde ve 0 mm yükseltilmiş menteşe tabanında.

Montaj pozisyonu

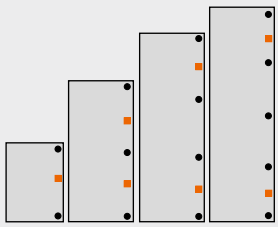

■ **BLUMOTION 971Axxxx**
● Menteşeler

Optimal BLUMOTION etkisi için BLUMOTION 971A, menteşelerin arasında tam ortaya yerleştirilmelidir. Yüksek ve ağır kapaklarda bir menteşe çifti arasında ilave bir BLUMOTION 971A kullanılmasını öneriyoruz.
Kapak aralığına uyum, helezon vida üzerinden yapılan konforlu derinlik ayarı ile sağlanır (+3 ile –7 mm arası).

Sayfa dizini

Özet	177
Blum servisleri	602
Diğer teknik bilgiler	708

Montaj, demontaj ve ayar

Short-URL
www.blum.com/a220

2

BLUMOTION 970A



- **BLUMOTION** – mükemmel hareket, yumuşak ve sessiz
- Blum menteşeleri ile kullanım için
- Delmeli veya adaptör plaka kombinasyonlu

Sipariş bilgileri

–	BLUMOTION 970A		
	Renk	**Malzeme**	**Ürün nr.**
	R7037	Plastik	**970A1002**

Renk
R7037 RAL 7037 toz grisi

Planlama

Delme mesafesi BA

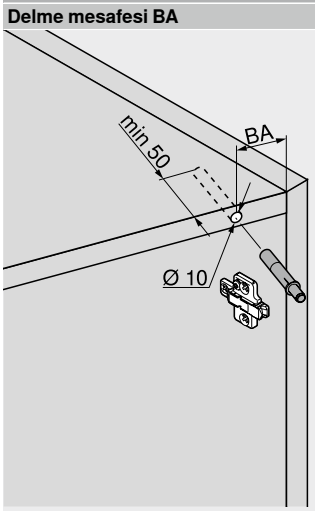

XX Delme mesafesi BA (mm)

Montaj pozisyonu

BLUMOTION 970A menteşe tarafında açılan deliğe yerleştirilir ve mükemmel hareketi sağlar. **BLUMOTION 970A** önce gövdenin üst plakasında açılan deliğe yerleştirilmelidir. Doğru pozisyon, delme mesafesi (BA) ile belirlenir. **BLUMOTION** etkisi yeterli değilse gövdenin alt plakasına ilave bir **BLUMOTION 970A** monte edilmesini öneriyoruz.

Sayfa dizini

Özet	177
Aksesuar – düz adaptör plakalar	188
Aksesuar – haç tipi adaptör plakalar	188
Delme mesafesi BA	185

Uygulama

BLUMOTION | **TIP-ON** delik kalıbı	676
Lama gönye ment. şablonu	674
Menteşe tabanları delik kalıbı	675
EASYSTICK için **MINIPRESS top**	622
MINIPRESS top	626
MINIPRESS P	630

Montaj, demontaj ve ayar

Short-URL
www.blum.com/a220

BLUMOTION 970A

Planlama

Açılı uygulamalar hariç bütün menteşe uygulamaları

Menteşe tabanı yüksek-lik mesafe MD (mm)	 Delme mesafesi BA (mm)	 Delme mesafesi BA (mm)	 Delme mesafesi BA (mm) [1]	 Delme mesafesi BA (mm)	 Delme mesafesi BA (mm)
0	32	41	50		34
3	35	44	53	51	34
6	38	47			
9	41	50			

[1] Gövde tabanının arkaya çıkıntı yapması durumunda veya büyük kapak aralığında adaptör plaka uygun şekilde kaydırılmalıdır

2

BLUMOTION 970.



- **BLUMOTION** – mükemmel hareket, yumuşak ve sessiz
- Blum menteşeleri ile kullanım için
- Delmeli veya adaptör plaka kombinasyonlu

Sipariş bilgileri

–	BLUMOTION 970.		
	Renk	**Malzeme**	**Ürün nr.**
	R7037	Plastik	**970.1002**

Renk
R7037 RAL 7037 toz grisi

Planlama

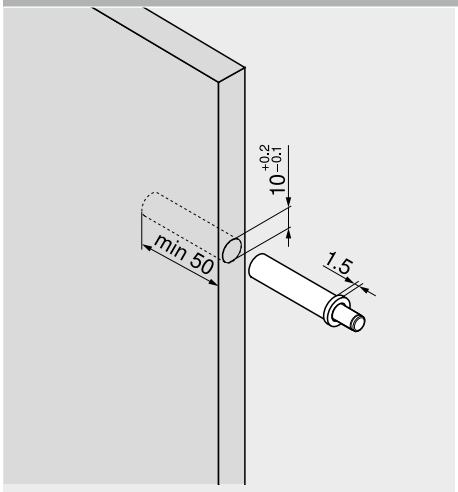

Sayfa dizini

Özet	177	**Uygulama**		**Montaj, demontaj ve ayar**	
Aksesuar – düz adaptör plakalar	188	**BLUMOTION** delik kalıbı	677		
Aksesuar – haç tipi adaptör plakalar	188	Lama gönye ment. şablonu	674		
Montaj pozisyonu	187	Menteşe tabanları delik kalıbı	675	**Short-URL**	
		EASYSTICK için **MINIPRESS top**	622	www.blum.com/a220	
		MINIPRESS top	626		
		MINIPRESS P	630		

BLUMOTION 970.

Planlama

Montaj pozisyonu

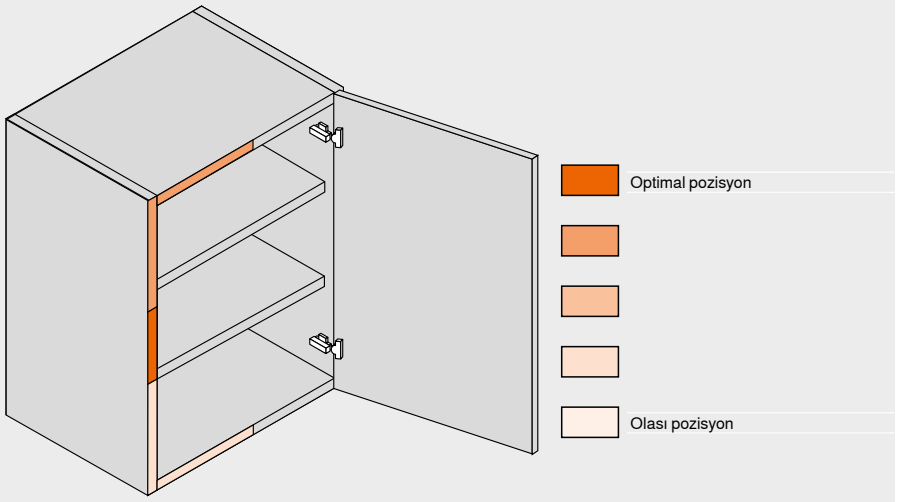

600 mm gövde genişliğine KB kadar tüm **CLIP top** menteşeler için

Kapaklar için **BLUMOTION**, Blum menteşelerine uygundur ve sadece bu kombinasyonda sessiz ve yumuşak mükemmel hareketi sağlar.

Montaj pozisyonuna dair genel uyarı:
Menteşeye olan mesafe: maks. 600 mm
Cam kapak menteşesi | Mini menteşe için: 1/2 kapak genişliği FB

Normal durumda, bir **BLUMOTION** bir kapak için yeterlidir. Fakat, örneğin yüksek kapak ağırlıkları FG, stabil olmayan kapaklar (ahşap çerçeveler, bağlantılı kapaklar, büyük alüminyum çerçeveli kapaklar vb.) gibi etki eden farklı faktörler, ikinci bir **BLUMOTION** kullanımını gerekli kılar.

2

Düz adaptör plaka – 20/32



- Ø 3.5 veya Ø 4 mm sunta vidası ile montaj
- **BLUMOTION** ilave sipariş edilmelidir

Planlama

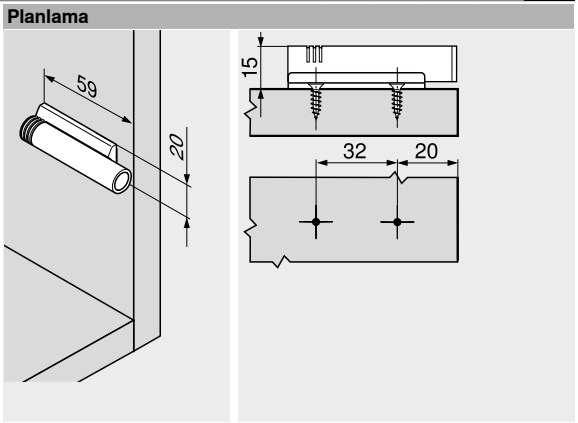

Sipariş bilgileri

Renk	Malzeme	Ürün nr.
R7036	Plastik	970.1201
NI	Zamak	970.5201

Renk	
NI	Nikelajlı
R7036	RAL 7036 platin gri

Haç tipi adaptör plaka – 37/32



- Ø 3.5 veya Ø 4 mm sunta vidası ile montaj
- **BLUMOTION** ilave sipariş edilmelidir

Planlama

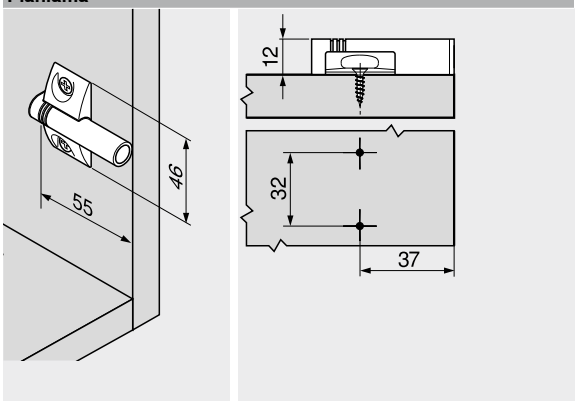

Sipariş bilgileri

Renk	Malzeme	Ürün nr.
R7036	Plastik	970.1501

Haç tipi adaptör plaka – 9.5/32



- Ø 3.5 veya Ø 4 mm sunta vidası ile montaj
- **BLUMOTION** ilave sipariş edilmelidir

Planlama

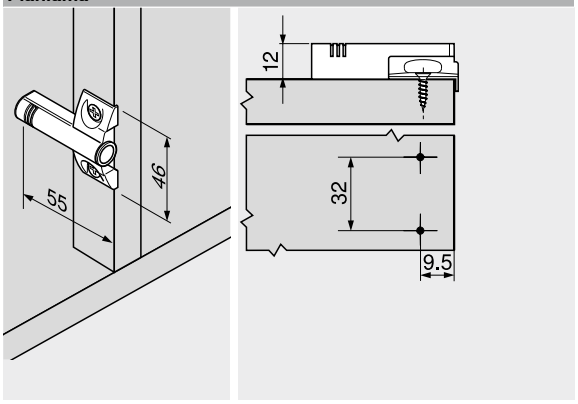

Sipariş bilgileri

Renk	Malzeme	Ürün nr.
R7036	Plastik	970.1701
NI	Zamak	970.5701

Haç tipi çiftli adaptör plaka – 9.5/32



- Çift kapaklı gövdeler için
- Ø 3.5 veya Ø 4 mm sunta vidası ile montaj
- **BLUMOTION** ilave sipariş edilmelidir

Sipariş bilgileri

Renk	Malzeme	Ürün nr.
NI	Zamak	970.6701

Planlama

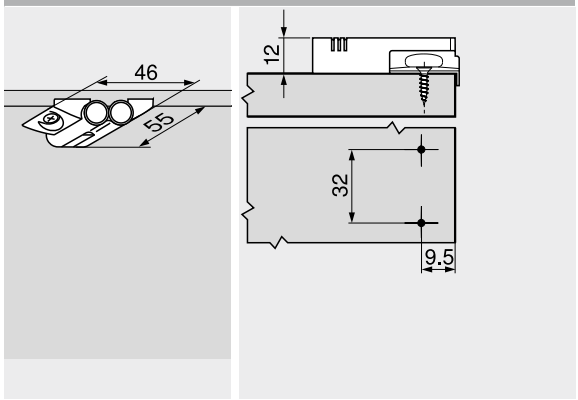

Bastırarak kolayca açma



Kulpsuz mobilyalar tüm oturma alanları için gitgide daha çok talep ediliyor. **TIP-ON** ile kulpsuz mobilya kapakları için mekanik açma desteği kullanılabiliyor. Böylece müşterileriniz kulpsuz mobilya kapaklarını zahmetsiz açıyor ve rahat kapatıyor. **TIP-ON** mutfakta ve de tüm diğer yaşam alanlarında da kullanılabiliyor.

Geniş renk ve adaptör plaka programı, her uygulama için daima uygun bir **TIP-ON** ünitesi sunuyor. **TIP-ON**, her bir uygulamaya göre kısa veya uzun versiyon olarak, delmeli veya adaptör plakalı kullanılabiliyor. Bütün uygulamalarda kapak aralığı ayarı entegre edilmiştir.

Kulpsuz kapaklar için açma konforu



Kulpsuz kapaklar **TIP-ON** ile kolay açılır; hafifçe bastırmak yeterlidir.



Kapak, mobilya kullanıcısı için çok uygun bir açıda açılır.



TIP-ON, farklı renk seçeneği ile gövde içine optimal uyum sağlar.



İtici pim üzerinden kapak aralığı kolay ayar edilebilir.

En ince detayına kadar yüksek kalite

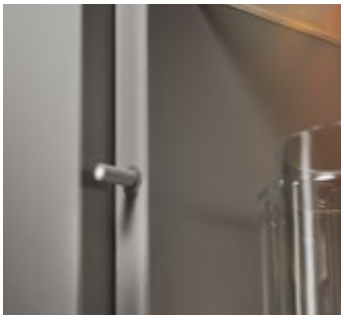

TIP-ON ünitesi gövdenin ön kenarı delinerek monte edilebilir.

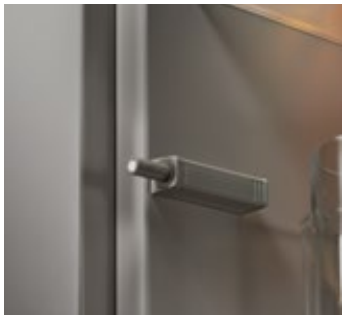

TIP-ON ünitesi düz adaptör plaka yardımı ile dolap içine de monte edilebilir.

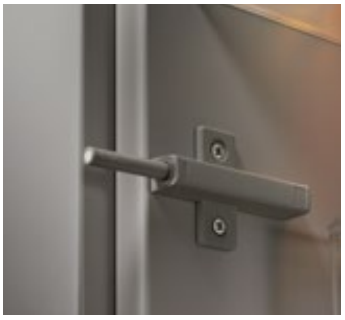

TIP-ON ünitesi haç tipi adaptör plaka yardımı ile dolap içine de monte edilebilir.



TIP-ON‘ un karşılığı, kapağa yapıştırılır veya vidalanır.

Menteşe sistemleri


Sembolik resim

Menteşe sistemleri 70
CLIP top BLUMOTION | **CLIP top** – menteşeler 72
Kapaklar için **BLUMOTION** 176

TIP-ON 956x


Sembolik resim

TIP-ON 956. – mıknatıslı kısa versiyon 192
TIP-ON 956A – mıknatıslı uzun versiyon 192
TIP-ON 956A – çarpma takozu ile uzun versiyon 192

Aksesuar


Sembolik resim

Düz adaptör plakalar 193
Haç tipi adaptör plakalar 193

Montaj, demontaj ve ayar


Sembolik resim

Montaj, demontaj ve ayar

Short-URL
www.blum.com/a230

Piktogramlar

- Sadece istek üzerine ürün
- Sunta vidalı bağlantı
- Sistem vidalı bağlantı

2

TIP-ON 956. – mıknatıslı kısa versiyon



- Binili kapaklar için (takriben 1300 mm yüksekliğe kadar)
- Yaysız Blum menteşeleri ile kullanım için
- Delmeli veya adaptör plaka kombinasyonlu
- Çıkış mesafesi yak. 17 mm
- Malzeme: plastik

Sipariş bilgileri

Renk	TIP-ON yayı	Ürün nr.
SW | CS | R7036	Standart yay	956.1004

İçindekiler:

1 x	**TIP-ON 956.** – mıknatıslı kısa versiyon
1 x	Yapıştırmalı karşılık Toz boyalı, bal mumlu veya yağlı yüzeyler için uygun değildir
1 x	Vidalı karşılık
1 x	Sunta vidası Ø 3.5 x 15 mm, ürün nr. 609.1500

Renk

CS	Karbon siyahı
R7036	RAL 7036 platin gri
SW	İpek beyazı

Planlama

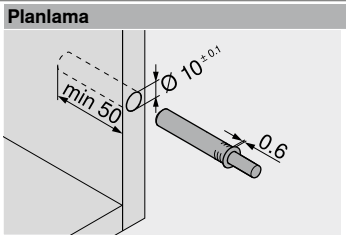

Kapak aralığı

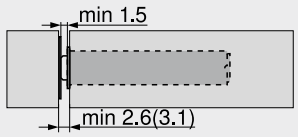

() Vidalı karşılık

Yapıştırmalı karşılık

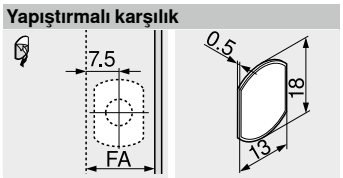

FA Kapak binisi

Vidalı karşılık

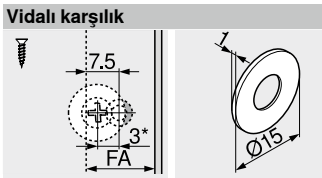

FA Kapak binisi
* 3 mm kaydırılarak montaj

TIP-ON 956A – mıknatıslı uzun versiyon



- Binili kapaklar için (takriben 1300 mm yüksekliklerden itibaren)
- Yaysız Blum menteşeleri ile kullanım için
- Delmeli veya adaptör plaka kombinasyonlu
- Çıkış mesafesi yak. 38 mm
- Malzeme: plastik

Sipariş bilgileri

Renk	TIP-ON yayı	Ürün nr.
SW | CS | R7036	Standart yay	956A1004

İçindekiler:

1 x	**TIP-ON 956A** – mıknatıslı uzun versiyon
1 x	Yapıştırmalı karşılık Toz boyalı, bal mumlu veya yağlı yüzeyler için uygun değildir
1 x	Vidalı karşılık
1 x	Sunta vidası Ø 3.5 x 15 mm, ürün nr. 609.1500

Planlama

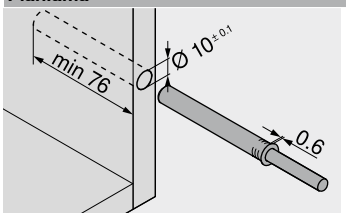

Kapak aralığı

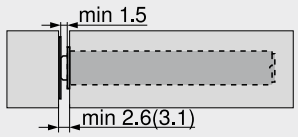

() Vidalı karşılık

Yapıştırmalı karşılık

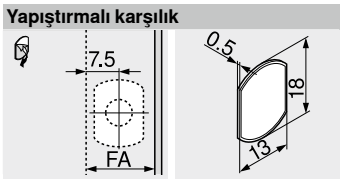

FA Kapak binisi

Vidalı karşılık

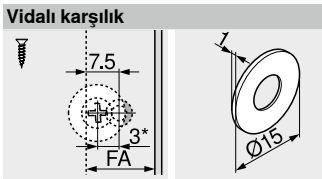

FA Kapak binisi
* 3 mm kaydırılarak montaj

TIP-ON 956A – çarpma takozu ile uzun versiyon



- Yaylı Blum menteşesi ile kullanım için
- Delmeli veya adaptör plaka kombinasyonlu
- Çıkış mesafesi yak. 38 mm
- Malzeme: plastik

Sipariş bilgileri

Renk	TIP-ON yayı	Ürün nr.
SW | CS | R7036	Standart yay	956A1006
	Güçlü yay[1]	956A1006F

İçindekiler:

1 x	**TIP-ON 956A** – çarpma takozu ile uzun versiyon Karşılık gerekli değildir (çok yumuşak yüzeylerde bir karşılık kullanılması önerilir)
[1]	Örneğin menteşe miktarının çok olduğu dar kapaklar gibi yüksek çıkış kuvveti gerektiren uygulamalar için önerilir

Planlama

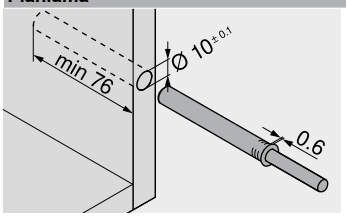

Kapak aralığı

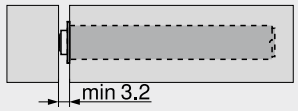

Sayfa dizini

Özet	191
Aksesuar – düz adaptör plakalar	193
Aksesuar – haç tipi adaptör plakalar	193

Uygulama

BLUMOTION | **TIP-ON** delik kalıbı	676
Karşılık pozisyonlandırma kalıbı	698
EASYSTICK için **MINIPRESS top**	622
MINIPRESS top	626

Montaj, demontaj ve ayar

Short-URL
www.blum.com/a230

Düz adaptör plaka – kısa versiyon – 20/17



- Ø 3.5 veya Ø 4 mm sunta vidası ile montaj
- Sistem vidaları ile alternatif montaj
- **TIP-ON** ilave sipariş edilmelidir

Sipariş bilgileri

Renk	Malzeme	Ürün nr.
SW | CS | R7036	Plastik	956.1201

Renk

CS	Karbon siyahı
R7036	RAL 7036 platin gri
SW	İpek beyazı

Planlama

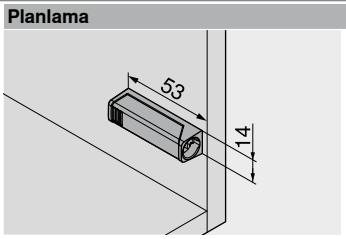

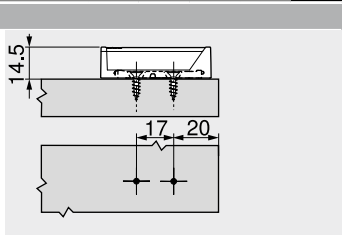

Kapak aralığı

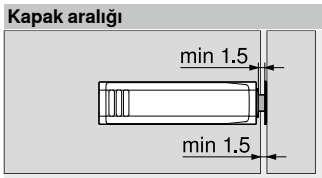

Karşılık

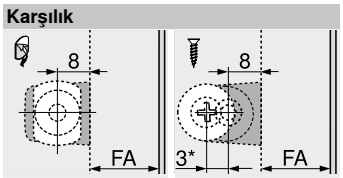

FA Kapak binisi
* 3 mm kaydırılarak montaj

Düz adaptör plaka – uzun versiyon – 20/32



- Ø 3.5 veya Ø 4 mm sunta vidası ile montaj
- Sistem vidaları ile alternatif montaj
- **TIP-ON** ilave sipariş edilmelidir

Sipariş bilgileri

Renk	Malzeme	Ürün nr.
SW | CS | R7036	Plastik	956A1201

Planlama

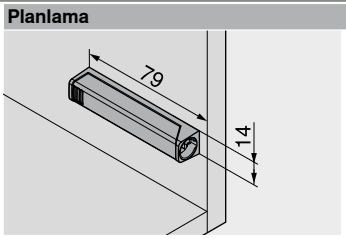

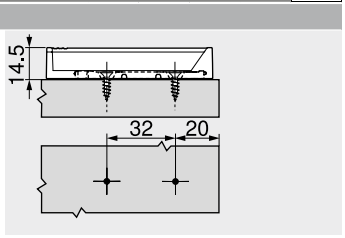

Kapak aralığı

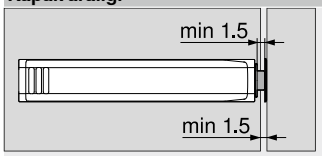

Karşılık

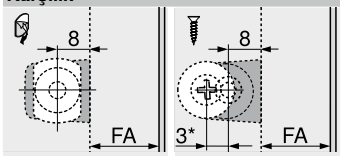

FA Kapak binisi
* 3 mm kaydırılarak montaj

Haç tipi adaptör plaka – uzun versiyon – 37/32



- Ø 3.5 veya Ø 4 mm sunta vidası ile montaj
- Sistem vidaları ile alternatif montaj
- **TIP-ON** ilave sipariş edilmelidir

Sipariş bilgileri

Renk	Malzeme	Ürün nr.
R7036	Plastik	956A1501

Planlama

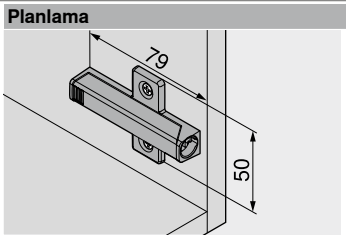

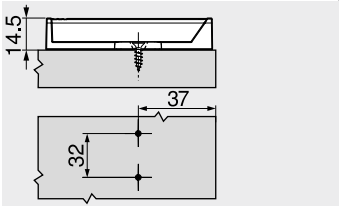

Kapak aralığı

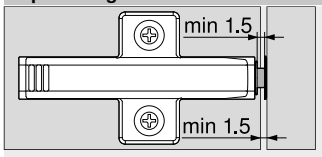

Karşılık

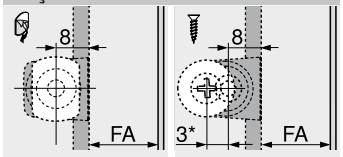

FA Kapak binisi
* 3 mm kaydırılarak montaj

Sayfa dizini

Özet	191

Uygulama	
Lama gönye ment. şablonu	674
Menteşe tabanları delik kalıbı	675
Karşılık pozisyonlandırma kalıbı	698
EASYSTICK için **MINIPRESS top**	622
MINIPRESS top	626
MINIPRESS P	630

Montaj, demontaj ve ayar

Short-URL
www.blum.com/a230



Her ihtiyaca uygun çekmece box sistemi. Blum, mobilyaları esnek tasarlamaya imkan sağlayan çok çeşitli çekmece box sistemleri sunuyor. Kesintisiz hareket, yüksek hareket konforu, mükemmel kalite ve güzel tasarım box sistemlerinin karakteristiğini oluşturuyor.

- **BLUMOTION** – frenleme sayesinde yumuşak ve sessiz kapama
- **SERVO-DRIVE** – elektrikli açma desteği, **BLUMOTION** ile kombine
- **TIP-ON BLUMOTION** – mekanik açma desteği, **BLUMOTION** ile kombine
- **TIP-ON** – mekanik açma desteği, hafifçe iterek kapama
- Geniş kapsamlı program, çok çeşitli uygulama imkanı
- Yüksek dayanıklılık
- "Mobilya ömrü boyunca" kalite

LEGRABOX



Yaratıcı fikirlerim mükemmel bir şekilde hayata geçiyor
Tasarım ve kişiselleştirme ile ilgili yüksek beklentileri karşılayan çekmece box sistemi.

MERIVOBOX



Fikirleriniz için çekmece box platformu
Çeşitlilik sunmak, hiç bu kadar kolay olmamıştı. Gerçek bir platform, bunu mümkün kılıyor.

TANDEMBOX



Köşeli ve sade tasarım
TANDEMBOX antaro, sade ve köşeli tasarımı simgeliyor.

METABOX



Kolay. İyi. Kendini ispatlamış.
Tek panelli çelik box sistemi, çok çeşitli uygulama imkanı sunuyor.

LEGRABOX


Sembolik resim

LEGRABOX	196
Özet	197
Özet – uygulamalar	198
Özet – tasarım seçenekleri	237
Geçme elemanı	234
Aksesuar	244
Gövde raylarının bağlantısı	248

MERIVOBOX


Sembolik resim

MERIVOBOX	250
Özet	251
Özet – uygulamalar	252
Geçme elemanı	284
Aksesuar	285
Gövde raylarının bağlantısı	289

TANDEMBOX antaro


Sembolik resim

TANDEMBOX antaro	290
Özet	291
Özet – uygulamalar	292
Aksesuar	328
Gövde raylarının bağlantısı	334

TANDEMBOX plus


Sembolik resim

TANDEMBOX plus	336
Özet – uygulamalar	337

METABOX


Sembolik resim

METABOX	338
Özet	339
Özet – uygulamalar	340
Aksesuar	354
Gövde raylarının bağlantısı	361

LEGRABOX | MERIVOBOX | TANDEMBOX için SERVO-DRIVE


Sembolik resim

LEGRABOX | **MERIVOBOX** | **TANDEMBOX** için **SERVO-DRIVE**	362
Özet	363
Aksesuar	392

LEGRABOX | MERIVOBOX | TANDEMBOX için TIP-ON BLUMOTION


Sembolik resim

LEGRABOX | **MERIVOBOX** | **TANDEMBOX** için **TIP-ON BLUMOTION**	394
Özet	395

LEGRABOX için TIP-ON


Sembolik resim

LEGRABOX için **TIP-ON**	404
Özet	405

Yaratıcı fikirlerim mükemmel bir şekilde hayata geçiyor



Çekmece box sistemi **LEGRABOX**, kişiselleştirme ve tasarım ile ilgili yüksek beklentileri karşılar. Uygulayıcılar, zarif, ince çekmece yanakları ve birçok sıra dışı tasarım imkanı ile kendi çekmece tasarımlarını yaratabilirler. Uygulayıcılar, küçük asgari sipariş miktarlarında **LEGRABOX special edition**'un özel koleksiyonunu veya **LEGRABOX individual** ile kişisel tasarımları uygulama imkanına sahiptirler. Bu noktada müşteri, desen elemanlarını (dış) ve çekmece yanaklarını (iç) ayrı ayrı sipariş edebilir ve atölyesinde kendisi birkaç aşamada birleştirebilir. Böylelikle, yüksek beklentileri karşılayan çekmece tasarımları son derece esnek gerçekleştirilebilir.

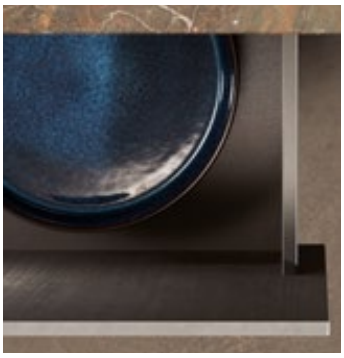



Hem içten hem dıştan düz
12.8 mm'lik etkileyici inceliğe sahip çekmece yanakları, her mobilyayla uyumlu bütünleşiyor. Tüm parçalar birbirine mükemmel şekilde uyar ve güzel geçişler oluşturur.



Kişisel markalaştırma (branding)
Marka elemanı, **LEGRABOX** tasarımının entegre bir parçasıdır. Markanızın adı veya logosu ile basılabiliyor. İster sade ister göz alıcı olabiliyor. İsteğe bağlı olarak logo, doğrudan çekmece yanağının üzerine basılabiliyor veya lazerle yerleştiriliyor.



2 yüzeyli çekmece yanağı tasarımı
LEGRABOX çekmece yanağı 2 yüzeylidir. Dolayısıyla iç ve dış yüzeyleri, farklı renk ve malzemeler ile tasarlanabilir.



Yaratıcı oyun alanınız
Geçme elemanlarında fikirleriniz için sınırlar kalkıyor. Cam, ahşap, deri veya taş, **LEGRABOX free**'nin başarılı bir şekilde seçkin bir görünüme sahip olmasını sağlayan örneklerden sadece birkaç





İleri teknoloji
LEGRABOX, teknoloji konusunda öncüdür. Yeni gövde rayı **BLUMOTION S** ile **LEGRABOX**, düşük açma kuvveti ve senkron kesintisiz hareketin yanı sıra sadece bir gövde rayı ile üç hareket teknolojisini uygulama esnekliği sunuyor. Ve fren fonksiyonu, ilgili hareket teknolojisine uyarlanabilir.

Box sistemleri

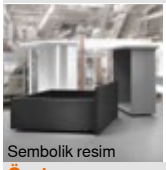
Sembolik resim

Box sistemleri	194
MERIVOBOX	250
TANDEMBOX antaro	290
TANDEMBOX plus	336
METABOX	338
LEGRABOX | **MERIVOBOX** | **TANDEMBOX** için **SERVO-DRIVE**	362
LEGRABOX | **MERIVOBOX** | **TANDEMBOX** için **TIP-ON BLUMOTION**	394
LEGRABOX için **TIP-ON**	404

Özet


Sembolik resim

Özet – uygulamalar	198
Geçme elemanı	234

Tasarım seçenekleri


Sembolik resim

myLEGRABOX	236
Özet – tasarım seçenekleri	237

Tasarım seçici

Short-URL
www.blum.com/lbxselector

Aksesuar


Sembolik resim

Çelik arkalık	244
Kapak/taban stabilizasyonu	244
İnce kapaklar için kapak/taban stabilizasyonu	245
Çekmece yanı stabilizasyonu	245
Destek açısı	246
Vidalar	246
Punta matkabı	246
Tampon	246
Tornavida	247

Gövde raylarının bağlantısı

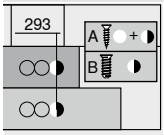

Sembolik resim

Gövde rayları – 750 – 40 kg	248
Gövde rayları – 753 – 70 kg	248

Montaj, demontaj ve ayar


Sembolik resim

Montaj, demontaj ve ayar

Short-URL
www.blum.com/a310

Piktogramlar

Sadece istek üzerine ürün

Web kodu – ürün konfigüratörüne girin veya tıklayın

Standart gövde

Çekmece

Uygulamalar	kg	Yer ihtiyacı Yükseklik (mm)	Web kodu	Sayfa
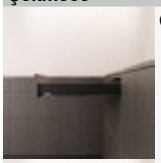 Çekmece – N	40	80	DQBMJY	200
 Çekmece – M	40 70	106	DQBN9A	202
 Çekmece – K	40 70	144	DQBNYM	206

İç çekmece

Uygulamalar	kg	Yer ihtiyacı Yükseklik (mm)	Web kodu	Sayfa
 İç çekmece – M	40 70	104	DQBPDA	204
 İç çekmece – K	40 70	142	DQGPIM	208

Standart gövde – LEGRABOX pure

Yüksek önlü çekmece

Uygulamalar	kg	Yer ihtiyacı Yükseklik (mm)	Web kodu	Sayfa
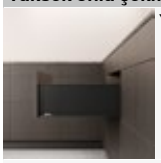 Yüksek önlü çekmece – C	40 70	193	DQBQ2M	210
 Yüksek önlü çekmece – F	40 70	257	DQBRHA	216

Bordürlü iç çekmece

Uygulamalar	kg	Yer ihtiyacı Yükseklik (mm)	Web kodu	Sayfa
 Bordürlü iç çekmece – geçme elemanı – C	40 70	191	DQBSVY	212
 Bordürlü iç çekmece – bordür – C	40 70	191	DQBTLA	214

Standart gövde – LEGRABOX free

Yüksek önlü çekmece

Uygulamalar	kg	Yer ihtiyacı Yükseklik (mm)	Web kodu	Sayfa
 Yüksek önlü çekmece – C	40 70	193	DQBQRY	218

Bordürlü iç çekmece

Uygulamalar	kg	Yer ihtiyacı Yükseklik (mm)	Web kodu	Sayfa
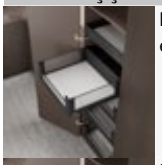 Bordürlü iç çekmece – geçme elemanı – C	40 70	191	DQBUAM	220
 Bordürlü iç çekmece – bordür – C	40 70	191	DQBUZY	222

Eviye altı dolabı

Çekmece

Uygulamalar	kg	Yer ihtiyacı Yükseklik (mm)	Web kodu	Sayfa
 Çekmece – M	40	106	DQBONY	224

kg Dinamik taşıma kapasitesi

Web kodu – ürün konfigüratörüne girin veya tıklayın

Uygulamalar		kg	Yer ihtiyacı Yükseklik (mm)	Web kodu	Sayfa
Eviye altı dolabı – LEGRABOX pure					
Yüksek önlü çekmece					
	Yüksek önlü çekmece – C	40	193	DQBS6M	226
	Yüksek önlü çekmece – C – ara parça	40	193	DQCYEM	228
Eviye altı dolabı – LEGRABOX free					
Yüksek önlü çekmece					
	Yüksek önlü çekmece – C – ara parça	40	193	DQBN9C	
Erzak dolabı					
	**SPACE TOWER** Gövde genişliği KB 275–1200 mm	40 70		DQGQ7Y	230
Dar dolaplar					
	**SPACE TWIN** Gövde genişliği KB 185–250 mm	20		DQGTQM	232
Geçme elemanı					
	Geçme elemanı, cam				234

kg Dinamik taşıma kapasitesi

Web kodu – ürün konfigüratörüne girin veya tıklayın

Öneri – parçaların renk kombinasyonu

No.	Tanım		Renk			
			SW-M	OG-M	CS-M	INGL
2	Kasa seti		SW-M	OG-M	CS-M	INGL
2	Kasa seti, dış	[1]	SW-M	OG-M	CS-M	INGL
3	Ahşap arkalık tutucu, sol/sağ		SW-M	OG-M	CS-M	NI
3	Çelik arkalık, L-form sol/sağ	[1]	SW-M	OG-M	CS-M	CS-M
4	İç çekmece önü tutucusu seti		SW-M	OG-M	CS-M	INGL
5	Ön parça, yivsiz		SW-M	OG-M	CS-M	ELEO
5	Ön parça, yivli		SW-M	OG-M	CS-M	ELEO
6	Klapa bağlantısı seti		SW-M	OG-M	CS-M	CS-M
7	Ara bordür		SW-M	OG-M	CS-M	ELEO
11	Kasa seti, iç	[1]	SW-M	OG-M	CS-M	INGL

[1] Eviye altı dolabı

Renk	
CS-M	Mat karbon siyahı
ELEO	Eloksal paslanmaz çelik görünüm
INGL	Parmak izi bırakmayan paslanmaz çelik

Renk	
NI	Nikelajlı
OG-M	Mat orion grisi
SW-M	Mat ipek beyazı

Çekmece – N

Web kodu – ürün konfigüratörüne girin veya tıklayın: DQBMJY



- **LEGRABOX pure** ve **LEGRABOX free** için uygun
- Kasalar: Çelik ve paslanmaz çelik
- Hem içten hem dıştan düz
- 12.8 mm' lik ince kasa
- Senkron kesintisiz hareket
- Yumuşak ve sessiz kapama sağlayan, şalterli entegre fren sistemi **BLUMOTION S** ile, elektrikli açma desteği **SERVO-DRIVE** veya mekanik açma desteği **TIP-ON BLUMOTION** ile kombine edilebilir
- Takılmış hazır derin çekmecede bile kapak, tutma pozisyonuna yerleştirilir ve rahatça kliplenir
- Aletsiz çekmece önü montajı
- Kasada 2 boyutlu kapak ayarı

Yer ihtiyacı

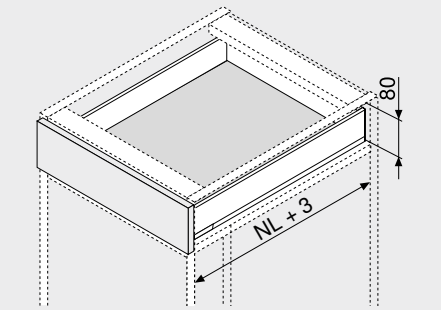

NL Nominal uzunluk

Sipariş bilgileri

1 Gövde rayları sol/sağ



Uygulama	BLUMOTION S
Nominal uzunluk NL (mm)	Dinamik taşıma kapasitesi (kg) 40
400	750.4001S
450	750.4501S
500	750.5001S
550	750.5501S

2 Kasa seti



Kasa yüksekliği (mm)	66.5	
Nominal uzunluk NL (mm)	Renk SW-M | OG-M | CS-M	INGL
400	770N4002S	
450	770N4502S	770N4502I
500	770N5002S	770N5002I
550	770N5502S	

İçindekiler:

2a	1 x	Kasa sol/sağ
2b	2 x	Branding ögesi, Blum logosu ile kabartmalı, 1000 adet üzeri kişisel baskılı
2c	2 x	Koruma kapakları

3 Ahşap arkalık tutucu, sol/sağ



Renk	Malzeme	Ürün nr.
SW-M | OG-M | CS-M | NI	Çelik	ZB7N000S

4 Kapak bağlantı elemanı



Bağlantı şekli		Ürün nr.
EXPANDO	2 x	ZF7N70E2
EXPANDO T[1]	2 x	ZF7N70T2
Vidalı	2 x	ZF7N7002

[1] **EXPANDO T** ince kapaklar için uygundur – bakın: Sayfa dizini

Renk		Renk	
CS-M	Mat karbon siyahı	OG-M	Mat orion grisi
INGL	Parmak izi bırakmayan paslanmaz çelik	SW-M	Mat ipek beyazı
NI	Nikelajlı		

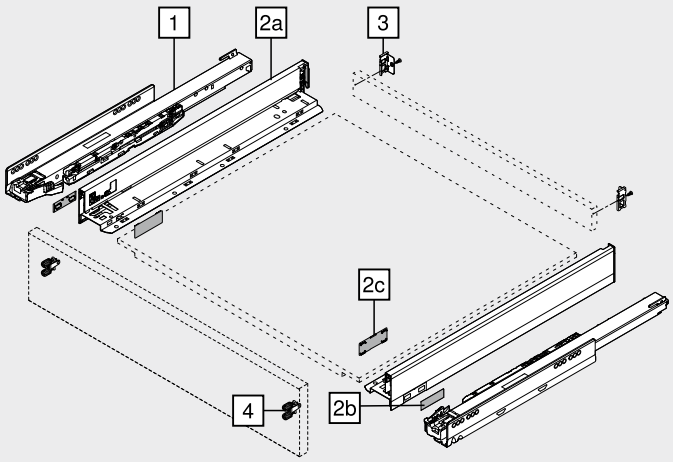

Aksesuar

– Sunta vidası[1]



Çap (mm)	Uzunluk (mm)	Ürün nr.
Ø 3.5	15.0	609.1500
	17.0	609.1700

[1] Kapak bağlantısı için
Gövde rayı ile gövdenin bağlantısı için Ø 4 x 15 mm sunta vidası öneriyoruz

– Bağlantı vidaları – düz başlı vida[1]



Çap (mm)	Uzunluk (mm)	Ürün nr.
Ø 4.0	15.0	61D.1500

[1] Ahşap arkalık tutucu ile ahşap arkalığın ve kasa ile çekmece tabanının bağlantısı için Optimal uygulama sonucu elde etmek için, ahşap arkalık ve çekmece yanağında düz başlı vida kullanılmasını tavsiye ediyoruz

– Sistem vidaları[1]



Çap (mm)	Uzunluk (mm)	Ürün nr.
Ø 6.0	14.5	661.1450.HG

[1] Gövde rayının gövde ile bağlantısı için

Çekmece – N

Web kodu – ürün konfigüratörüne girin veya tıklayın: DQBMJY

Planlama

Gövdede yer ihtiyacı

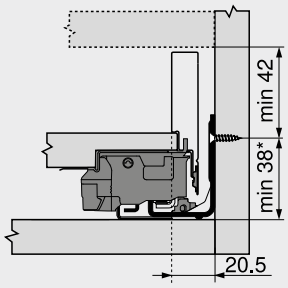

* Gövde montajı yapılmadan gövde rayı montajında +1 mm

Montaj ölçüleri – kapak – vidalı montaj

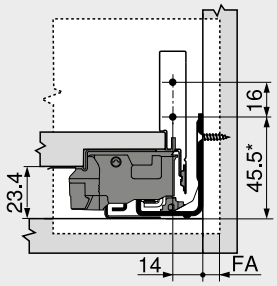

FA Kapak binisi
* Gövde montajı yapılmadan gövde rayı montajında +1 mm

Delme ölçüleri – kapak – EXPANDO | EXPANDO T montajı

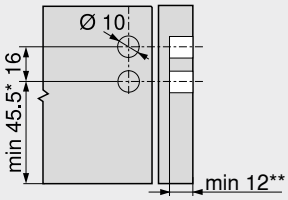

* Gövde montajı yapılmadan gövde rayı montajında +1 mm
** **EXPANDO T** için minimum 6 mm

Montaj ölçüleri – arkalık

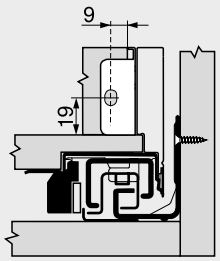

Kesim – 16 mm sunta plakalar

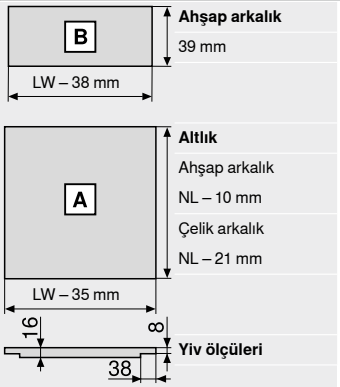

Ahşap arkalık
39 mm

Altlık
Ahşap arkalık
NL – 10 mm
Çelik arkalık
NL – 21 mm

Yiv ölçüleri

LW Gövde iç genişliği
NL Nominal uzunluk

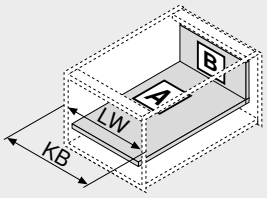

LW Gövde iç genişliği
KB Gövde genişliği

Delme ölçüleri – altlık

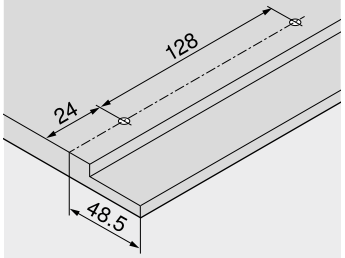

Sayfa dizini

Özet	197	**LEGRABOX** | **MERIVOBOX** | **TANDEMBOX** için **TIP-ON BLUMOTION**	394	**Montaj, demontaj ve ayar**	
myLEGRABOX	236				
İnce kapaklar için bağlantı sistemi – **EXPANDO T**	596	**LEGRABOX** için **TIP-ON**	404	Short-URL	
Montaj önerisi ve sorumluluk muafiyeti – **EXPANDO T**	597	**CABLOXX**	594	www.blum.com/a310	
LEGRABOX | **MERIVOBOX** | **TANDEMBOX** için **SERVO-DRIVE**	362	Aksesuar	244		
		Gövde raylarının bağlantısı	248		
		Blum servisleri	602		
		Diğer teknik bilgiler	708		

Çekmece – M

Web kodu – ürün konfigüratörüne girin veya tıklayın: DQBN9A



- **LEGRABOX pure** ve **LEGRABOX free** için uygun
- Kasalar: Çelik ve paslanmaz çelik
- Hem içten hem dıştan düz
- 12.8 mm' lik ince kasa
- Senkron kesintisiz hareket
- Yumuşak ve sessiz kapama sağlayan, şalterli entegre fren sistemi **BLUMOTION S** ile, elektrikli açma desteği **SERVO-DRIVE** veya mekanik açma desteği **TIP-ON BLUMOTION** ile kombine edilebilir
- Takılmış hazır derin çekmecede bile kapak, tutma pozisyonuna yerleştirilir ve rahatça kliplenir
- Aletsiz çekmece önü montajı
- Kasada 3 boyutlu kapak ayarı

Yer ihtiyacı

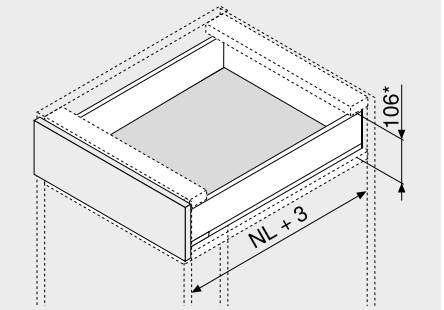

NL	Nominal uzunluk
*	2 mm eğim ayarı dahil

Sipariş bilgileri

1 Gövde rayları sol/sağ

Uygulama	BLUMOTION S	
Nominal uzunluk NL (mm)	Dinamik taşıma kapasitesi (kg) 40	70
270	750.2701S	
300	750.3001S	
350	750.3501S	
400	750.4001S	
450	750.4501S	753.4501S
500	750.5001S	753.5001S
550	750.5501S	753.5501S
600	750.6001S	753.6001S
650		753.6501S

2 Kasa seti

Kasa yüksekliği (mm)	90.5	
Nominal uzunluk NL (mm)	Renk SW-M | OG-M | CS-M	INGL
270	770M2702S	770M2702I
300	770M3002S	770M3002I
350	770M3502S	770M3502I
400	770M4002S	770M4002I
450	770M4502S	770M4502I
500	770M5002S	770M5002I
550	770M5502S	770M5502I
600	770M6002S	770M6002I
650	770M6502S	770M6502I

İçindekiler:

2a	1 x	Kasa sol/sağ
2b	2 x	Branding ögesi, Blum logosu ile kabartmalı, 1000 adet üzeri kişisel baskılı
2c	2 x	Koruma kapakları

3 Ahşap arkalık tutucu, sol/sağ

Renk	Malzeme	Ürün nr.
SW-M | OG-M | CS-M | NI	Çelik	ZB7M000S

4 Kapak bağlantı elemanı

Bağlantı şekli		Ürün nr.
EXPANDO	2 x	ZF7M70E2
EXPANDO T[1]	2 x	ZF7M70T2
Vidalı	2 x	ZF7M7002

[1] **EXPANDO T** ince kapaklar için uygundur – bakın: Sayfa dizini

Renk		Renk	
CS-M	Mat karbon siyahı	OG-M	Mat orion grisi
INGL	Parmak izi bırakmayan paslanmaz çelik	SW-M	Mat ipek beyazı
NI	Nikelajlı		

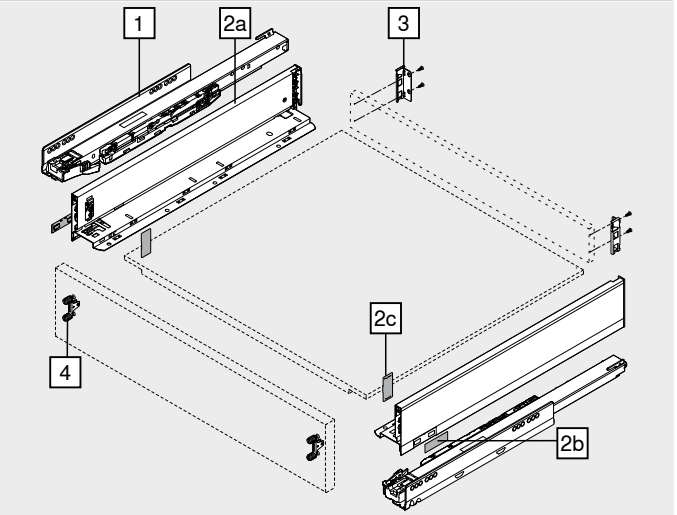

Aksesuar

– Sunta vidası[1]

Çap (mm)	Uzunluk (mm)	Ürün nr.
Ø 3.5	15.0	609.1500
	17.0	609.1700

[1] Kapak bağlantısı için
Gövde rayı ile gövdenin bağlantısı için Ø 4 x 15 mm sunta vidası öneriyoruz

– Bağlantı vidaları – düz başlı vida[1]

Çap (mm)	Uzunluk (mm)	Ürün nr.
Ø 4.0	15.0	61D.1500

[1] Ahşap arkalık tutucu ile ahşap arkalığın ve kasa ile çekmece tabanının bağlantısı için Optimal uygulama sonucu elde etmek için, ahşap arkalık ve çekmece yanağında düz başlı vida kullanılmasını tavsiye ediyoruz

– Sistem vidaları[1]

Çap (mm)	Uzunluk (mm)	Ürün nr.
Ø 6.0	14.5	661.1450.HG

[1] Gövde rayının gövde ile bağlantısı için

Çekmece – M

Web kodu – ürün konfigüratörüne girin veya tıklayın: DQBN9A

Planlama

Gövdede yer ihtiyacı

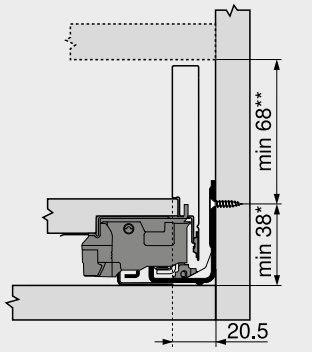

* Gövde montajı yapılmadan gövde rayı montajında +1 mm
** 2 mm eğim ayarı dahil

Montaj ölçüleri – kapak – vidalı montaj

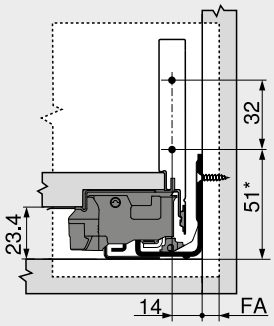

FA Kapak binisi
* Gövde montajı yapılmadan gövde rayı montajında +1 mm

Delme ölçüleri – kapak – EXPANDO | EXPANDO T montajı

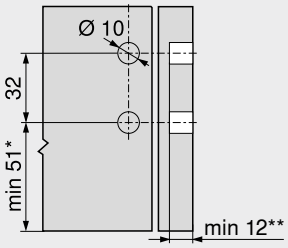

* Gövde montajı yapılmadan gövde rayı montajında +1 mm
** **EXPANDO T** için minimum 6 mm

Montaj ölçüleri – arkalık

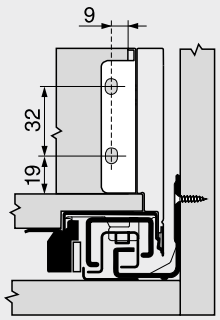

Kesim – 16 mm sunta plakalar

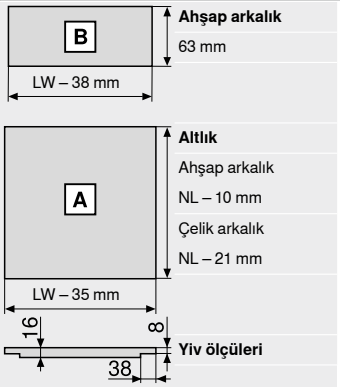

Ahşap arkalık
63 mm

Altlık
Ahşap arkalık
NL – 10 mm
Çelik arkalık
NL – 21 mm

Yiv ölçüleri

LW Gövde iç genişliği
NL Nominal uzunluk

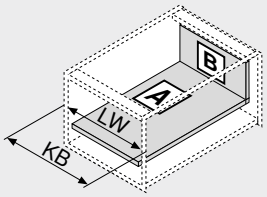

LW Gövde iç genişliği
KB Gövde genişliği

Delme ölçüleri – altlık

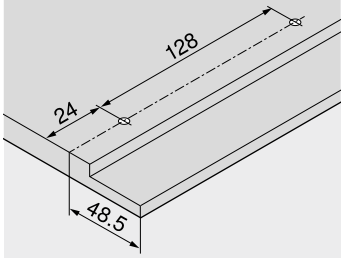

Sayfa dizini

Özet	197	**LEGRABOX** | **MERIVOBOX** | **TANDEMBOX** için **TIP-ON BLUMOTION**	394	Blum servisleri	602
myLEGRABOX	236			Diğer teknik bilgiler	708
İnce kapaklar için bağlantı sistemi – **EXPANDO T**	596	**LEGRABOX** için **TIP-ON**	404	**Montaj, demontaj ve ayar**	
Montaj önerisi ve sorumluluk muafiyeti – **EXPANDO T**	597	**LEGRABOX** için **AMBIA-LINE** | **MERIVOBOX**	542	Short-URL	
LEGRABOX | **MERIVOBOX** | **TANDEMBOX** için **SERVO-DRIVE**	362	**CABLOXX**	594	www.blum.com/a310	
		Aksesuar	244		
		Gövde raylarının bağlantısı	248		

İç çekmece – M

Web kodu – ürün konfigüratörüne girin veya tıklayın: DQBPDA



- Ön parçalı iç çekmece, kapalı
- **LEGRABOX pure** ve **LEGRABOX free** için uygun
- Kasalar: Çelik ve paslanmaz çelik
- Hem içten hem dıştan düz
- 12.8 mm' lik ince kasa
- Senkron kesintisiz hareket
- Yumuşak ve sessiz kapama sağlayan, şalterli entegre fren sistemi **BLUMOTION S** ile, elektrikli açma desteği **SERVO-DRIVE** veya mekanik açma desteği **TIP-ON BLUMOTION** ile kombine edilebilir
- Takılmış hazır derin çekmecede bile kapak, tutma pozisyonuna yerleştirilir ve rahatça kliplenir
- Aletsiz çekmece önü montajı

Yer ihtiyacı

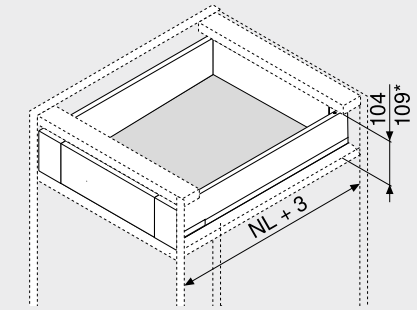

NL	Nominal uzunluk
*	Klapa bağlantısı seti ile iç çekmece

Sipariş bilgileri

1 Gövde rayları sol/sağ

Uygulama	BLUMOTION S	
Nominal uzunluk NL (mm)	Dinamik taşıma kapasitesi (kg) 40	70
270	750.2701S	
300	750.3001S	
350	750.3501S	
400	750.4001S	
450	750.4501S	753.4501S
500	750.5001S	753.5001S
550	750.5501S	753.5501S
600	750.6001S	753.6001S
650		753.6501S

2 Kasa seti

Kasa yüksekliği (mm)	90.5	
Nominal uzunluk NL (mm)	Renk SW-M | OG-M | CS-M	INGL
270	770M2702S	770M2702I
300	770M3002S	770M3002I
350	770M3502S	770M3502I
400	770M4002S	770M4002I
450	770M4502S	770M4502I
500	770M5002S	770M5002I
550	770M5502S	770M5502I
600	770M6002S	770M6002I
650	770M6502S	770M6502I

İçindekiler:

2a	1 x	Kasa sol/sağ
2b	2 x	Branding ögesi, Blum logosu ile kabartmalı, 1000 adet üzeri kişisel baskılı
2c	2 x	Koruma kapakları

3 Ahşap arkalık tutucu, sol/sağ

Renk	Malzeme	Ürün nr.
SW-M | OG-M | CS-M | NI	Çelik	ZB7M000S

4 İç çekmece önü tutucusu seti

Renk	Malzeme	Ürün nr.
SW-M | OG-M | CS-M	Çelik	ZI7.0MS0
INGL	Paslanmaz çelik	ZI7.0MI0

İçindekiler:

4a	1 x	İç çekmece önü tutucusu sağ/sol
4b	1 x	Koruma kapağı, dış – sol/sağ
4e	1 x	Tutma parçası
4f	4 x	Vidalar

5 Ön parça, yivsiz[2]

Renk	Uzunluk (mm)[1]	Ürün nr.
SW-M | OG-M | CS-M | ELEO	1043	ZV7.1043C01

Kesim 5 Gövde iç genişliği LW – 126 mm

[1] Kısaltılabilir

[2] Gövde genişliği KB 1200 mm' ye uygun

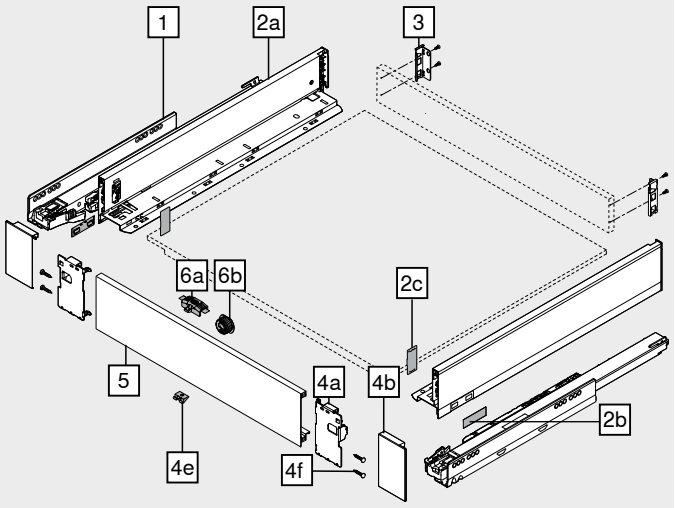

Aksesuar

6 Klapa bağlantısı seti[1]

Renk	Malzeme	Ürün nr.
SW-M | OG-M | CS-M	Plastik	ZI7.0M07

İçindekiler:

6a	1 x	Klapa bağlantısı Klapa bağlantısı, ön parçaya monte edilmelidir
6b	1 x	Klapa bağlantısı mahfazası RAL 7037 toz grisi

Renk

CS-M Aynı zamanda INGL için

[1] Klapa bağlantısı seti (ZI7.0M07), **TIP-ON BLUMOTION** ile kombinasyonda kullanılmaz

– Sunta vidası[1]

Çap (mm)	Uzunluk (mm)	Ürün nr.
Ø 3.5	15.0	609.1500

[1] Gövde rayı ile gövdenin bağlantısı için Ø 4 x 15 mm sunta vidası öneriyoruz

– Bağlantı vidaları – düz başlı vida[1]

Çap (mm)	Uzunluk (mm)	Ürün nr.
Ø 4.0	15.0	61D.1500

[1] Ahşap arkalık tutucu ile ahşap arkalığın ve kasa ile çekmece tabanının bağlantısı için Optimal uygulama sonucu elde etmek için, ahşap arkalık ve çekmece yanağında düz başlı vida kullanılmasını tavsiye ediyoruz

– Sistem vidaları[1]

Çap (mm)	Uzunluk (mm)	Ürün nr.
Ø 6.0	14.5	661.1450.HG

[1] Gövde rayının gövde ile bağlantısı için

Renk		Renk	
CS-M	Mat karbon siyahı	NI	Nikelajlı
ELEO	Eloksal paslanmaz çelik görünüm	OG-M	Mat orion grisi
INGL	Parmak izi bırakmayan paslanmaz çelik	SW-M	Mat ipek beyazı

İç çekmece – M

Web kodu – ürün konfigüratörüne girin veya tıklayın: DQBPDA

Planlama

Gövdede yer ihtiyacı

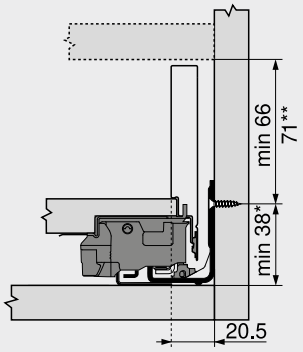

* Gövde montajı yapılmadan gövde rayı montajında +1 mm

** Klapa bağlantısı seti ile iç çekmece 71 mm yükseklikten itibaren uygulanabilir

Montaj ölçüleri – arkalık

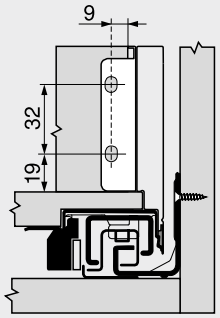

Delme ölçüleri – kapak – klapa bağlantısı mahfazası

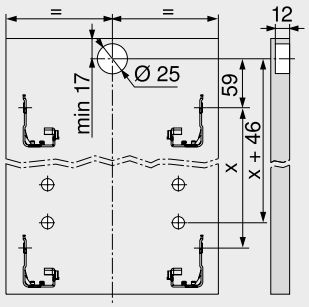

Kesim – 16 mm sunta plakalar

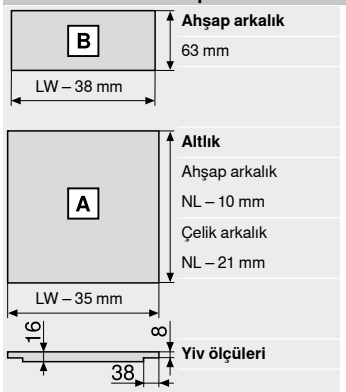

Ahşap arkalık
63 mm

Altlık
Ahşap arkalık
NL – 10 mm
Çelik arkalık
NL – 21 mm

Yiv ölçüleri

LW Gövde iç genişliği
NL Nominal uzunluk

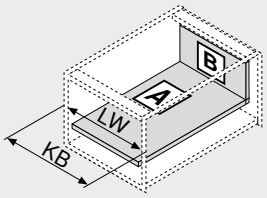

LW Gövde iç genişliği
KB Gövde genişliği

Delme ölçüleri – altlık

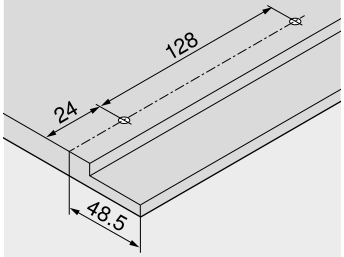

Sayfa dizini

Özet	197	**LEGRABOX** için **AMBIA-LINE** | **MERIVOBOX**	542	**Montaj, demontaj ve ayar**	
myLEGRABOX	236	**CABLOXX**	594		
LEGRABOX | **MERIVOBOX** | **TANDEMBOX** için **SERVO-DRIVE**	362	Aksesuar	244	Short-URL	
		Gövde raylarının bağlantısı	248	www.blum.com/a310	
LEGRABOX | **MERIVOBOX** | **TANDEMBOX** için **TIP-ON BLUMOTION**	394	Blum servisleri	602		
		Diğer teknik bilgiler	708		
LEGRABOX için **TIP-ON**	404				

Çekmece – K

Web kodu – ürün konfigüratörüne girin veya tıklayın: DQBNYM



- **LEGRABOX pure** ve **LEGRABOX free** için uygun
- Kasalar: Çelik ve paslanmaz çelik
- Hem içten hem dıştan düz
- 12.8 mm' lik ince kasa
- Senkron kesintisiz hareket
- Yumuşak ve sessiz kapama sağlayan, şalterli entegre fren sistemi **BLUMOTION S** ile, elektrikli açma desteği **SERVO-DRIVE** veya mekanik açma desteği **TIP-ON BLUMOTION** ile kombine edilebilir
- Takılmış hazır derin çekmecede bile kapak, tutma pozisyonuna yerleştirilir ve rahatça kliplenir
- Aletsiz çekmece önü montajı
- Kasada 3 boyutlu kapak ayarı

Yer ihtiyacı

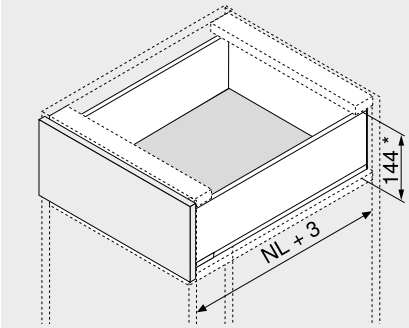

NL	Nominal uzunluk
*	2 mm eğim ayarı dahil

Sipariş bilgileri

1 Gövde rayları sol/sağ

Uygulama	BLUMOTION S	
Nominal uzunluk NL (mm)	Dinamik taşıma kapasitesi (kg) 40	70
300	750.3001S	
350	750.3501S	
400	750.4001S	
450	750.4501S	753.4501S
500	750.5001S	753.5001S
550	750.5501S	753.5501S
600	750.6001S	753.6001S

2 Kasa seti

Kasa yüksekliği (mm)	128.5	
Nominal uzunluk NL (mm)	Renk SW-M | OG-M | CS-M	INGL
300	770K3002S	
350	770K3502S	770K3502I
400	770K4002S	770K4002I
450	770K4502S	770K4502I
500	770K5002S	770K5002I
550	770K5502S	770K5502I
600	770K6002S	

İçindekiler:

2a	1 x	Kasa sol/sağ
2b	2 x	Branding ögesi, Blum logosu ile kabartmalı, 1000 adet üzeri kişisel baskılı
2c	2 x	Koruma kapakları

3 Ahşap arkalık tutucu, sol/sağ

Renk	Malzeme	Ürün nr.
SW-M | OG-M | CS-M | NI	Çelik	ZB7K000S

4 Kapak bağlantı elemanı

Bağlantı şekli		Ürün nr.
EXPANDO	2 x	ZF7K70E2
EXPANDO T[1]	2 x	ZF7K70T2
Vidalı	2 x	ZF7K7002

[1] **EXPANDO T** ince kapaklar için uygundur – bakın: Sayfa dizini

Renk		Renk	
CS-M	Mat karbon siyahı	OG-M	Mat orion grisi
INGL	Parmak izi bırakmayan paslanmaz çelik	SW-M	Mat ipek beyazı
NI	Nikelajlı		

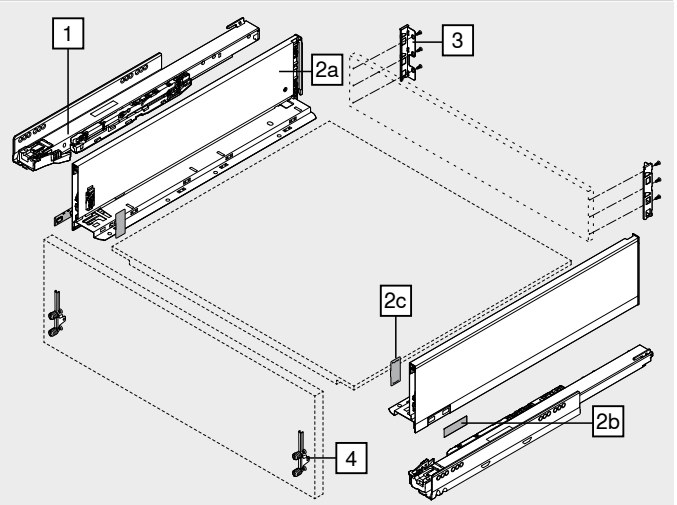

Aksesuar

– Sunta vidası[1]

Çap (mm)	Uzunluk (mm)	Ürün nr.
Ø 3.5	15.0	609.1500
	17.0	609.1700

[1] Kapak bağlantısı için
Gövde rayı ile gövdenin bağlantısı için Ø 4 x 15 mm sunta vidası öneriyoruz

– Bağlantı vidaları – düz başlı vida[1]

Çap (mm)	Uzunluk (mm)	Ürün nr.
Ø 4.0	15.0	61D.1500

[1] Ahşap arkalık tutucu ile ahşap arkalığın ve kasa ile çekmece tabanının bağlantısı için Optimal uygulama sonucu elde etmek için, ahşap arkalık ve çekmece yanağında düz başlı vida kullanılmasını tavsiye ediyoruz

– Sistem vidaları[1]

Çap (mm)	Uzunluk (mm)	Ürün nr.
Ø 6.0	14.5	661.1450.HG

[1] Gövde rayının gövde ile bağlantısı için

Çekmece – K

Web kodu – ürün konfigüratörüne girin veya tıklayın: DQBNYM

Planlama

Gövdede yer ihtiyacı

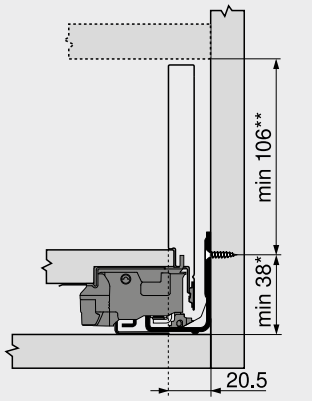

* Gövde montajı yapılmadan gövde rayı montajında +1 mm
** 2 mm eğim ayarı dahil

Montaj ölçüleri – kapak – vidalı montaj

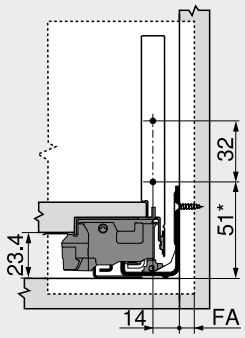

FA Kapak binisi
* Gövde montajı yapılmadan gövde rayı montajında +1 mm

Delme ölçüleri – kapak – EXPANDO | EXPANDO T montajı

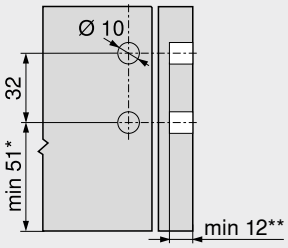

* Gövde montajı yapılmadan gövde rayı montajında +1 mm
** **EXPANDO T** için minimum 6 mm

Montaj ölçüleri – arkalık

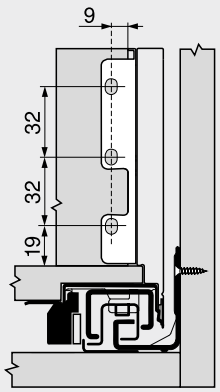

Kesim – 16 mm sunta plakalar

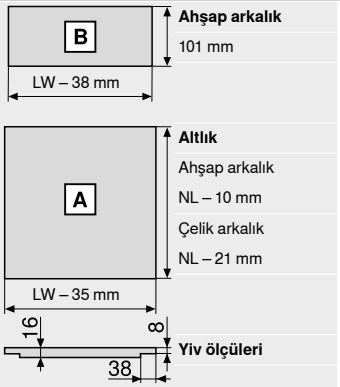

Ahşap arkalık
101 mm

Altlık
Ahşap arkalık
NL – 10 mm
Çelik arkalık
NL – 21 mm

Yiv ölçüleri

LW Gövde iç genişliği
NL Nominal uzunluk

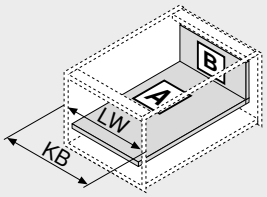

LW Gövde iç genişliği
KB Gövde genişliği

Delme ölçüleri – altlık

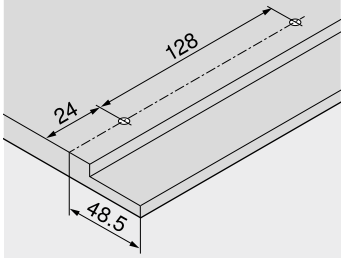

Sayfa dizini

Özet	197	**LEGRABOX** | **MERIVOBOX** | **TANDEMBOX** için **TIP-ON BLUMOTION**	394	Blum servisleri	602
myLEGRABOX	236			Diğer teknik bilgiler	708
İnce kapaklar için bağlantı sistemi – **EXPANDO T**	596	**LEGRABOX** için **TIP-ON**	404	**Montaj, demontaj ve ayar**	
Montaj önerisi ve sorumluluk muafiyeti – **EXPANDO T**	597	**LEGRABOX** için **AMBIA-LINE** | **MERIVOBOX**	542	Short-URL	
LEGRABOX | **MERIVOBOX** | **TANDEMBOX** için **SERVO-DRIVE**	362	**CABLOXX**	594	www.blum.com/a310	
		Aksesuar	244		
		Gövde raylarının bağlantısı	248		

İç çekmece – K

Web kodu – ürün konfigüratörüne girin veya tıklayın: DQGPIM



- Alçak ön parça ile kapalı iç çekmece
- **LEGRABOX pure** ve **LEGRABOX free** için uygun
- Kasalar: Çelik ve paslanmaz çelik
- Hem içten hem dıştan düz
- 12.8 mm' lik ince kasa
- Senkron kesintisiz hareket
- Yumuşak ve sessiz kapama sağlayan, şalterli entegre fren sistemi **BLUMOTION S** ile, elektrikli açma desteği **SERVO-DRIVE** veya mekanik açma desteği **TIP-ON BLUMOTION** ile kombine edilebilir
- Takılmış hazır derin çekmecede bile kapak, tutma pozisyonuna yerleştirilir ve rahatça kliplenir
- Aletsiz çekmece önü montajı

Yer ihtiyacı

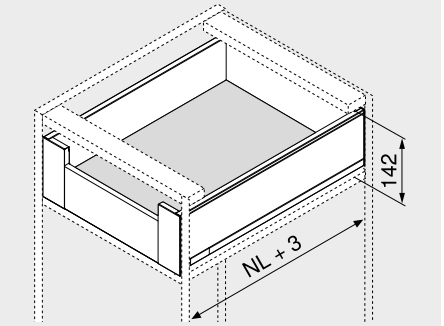

NL Nominal uzunluk

Sipariş bilgileri

1 Gövde rayları sol/sağ



Uygulama	BLUMOTION S	
Nominal uzunluk NL (mm)	Dinamik taşıma kapasitesi (kg)	
	40	70
300	750.3001S	
350	750.3501S	
400	750.4001S	
450	750.4501S	753.4501S
500	750.5001S	753.5001S
550	750.5501S	753.5501S
600	750.6001S	753.6001S

2 Kasa seti



Kasa yüksekliği (mm)	128.5	
Nominal uzunluk NL (mm)	Renk	
	SW-M | OG-M | CS-M	INGL
300	770K3002S	
350	770K3502S	770K3502I
400	770K4002S	770K4002I
450	770K4502S	770K4502I
500	770K5002S	770K5002I
550	770K5502S	770K5502I
600	770K6002S	

İçindekiler:

2a	1 x	Kasa sol/sağ
2b	2 x	Branding ögesi, Blum logosu ile kabartmalı, 1000 adet üzeri kişisel baskılı
2c	2 x	Koruma kapakları

3 Ahşap arkalık tutucu, sol/sağ



Renk	Malzeme	Ürün nr.
SW-M | OG-M | CS-M | NI	Çelik	ZB7K000S

4 İç çekmece önü tutucusu seti



Renk	Malzeme	Ürün nr.
SW-M | OG-M | CS-M	Çelik	ZI7.0KS0
INGL	Paslanmaz çelik	ZI7.0KI0

İçindekiler:

4a	1 x	İç çekmece önü tutucusu sağ/sol
4b	1 x	Koruma kapağı, dış – sol/sağ
4c	1 x	Koruma kapağı, iç – sol/sağ
4e	1 x	Tutma parçası
4f	4 x	Vidalar

5 Ön parça, yivsiz[2]



Renk	Uzunluk (mm)[1]	Ürün nr.
SW-M | OG-M | CS-M | ELEO	1043	ZV7.1043C01

Kesim **5** Gövde iç genişliği LW – 126 mm

[1] Kısaltılabilir

[2] Gövde genişliği KB 1200 mm' ye uygun

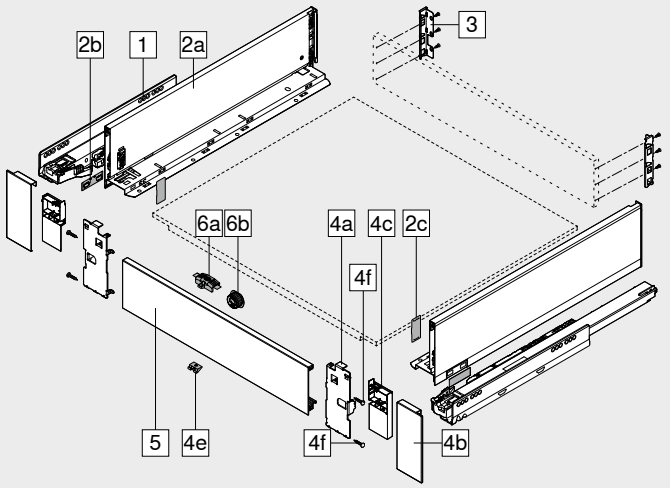

Aksesuar

6 Klapa bağlantısı seti[1]



Renk	Malzeme	Ürün nr.
SW-M | OG-M | CS-M	Plastik	ZI7.0M07

İçindekiler:

6a	1 x	Klapa bağlantısı Klapa bağlantısı, ön parçaya monte edilmelidir
6b	1 x	Klapa bağlantısı mahfazası RAL 7037 toz grisi

Renk

CS-M Aynı zamanda INGL için

[1] Klapa bağlantısı seti (ZI7.0M07), **TIP-ON BLUMOTION** ile kombinasyonda kullanılmaz

– Sunta vidası[1]



Çap (mm)	Uzunluk (mm)	Ürün nr.
Ø 3.5	15.0	609.1500

[1] Gövde rayı ile gövdenin bağlantısı için Ø 4 x 15 mm sunta vidası öneriyoruz

– Bağlantı vidaları – düz başlı vida[1]



Çap (mm)	Uzunluk (mm)	Ürün nr.
Ø 4.0	15.0	61D.1500

[1] Ahşap arkalık tutucu ile ahşap arkalığın ve kasa ile çekmece tabanının bağlantısı için Optimal uygulama sonucu elde etmek için, ahşap arkalık ve çekmece yanağında düz başlı vida kullanılmasını tavsiye ediyoruz

– Sistem vidaları[1]



Çap (mm)	Uzunluk (mm)	Ürün nr.
Ø 6.0	14.5	661.1450.HG

[1] Gövde rayının gövde ile bağlantısı için

Renk		Renk	
CS-M	Mat karbon siyahı	NI	Nikelajlı
ELEO	Eloksal paslanmaz çelik görünüm	OG-M	Mat orion grisi
INGL	Parmak izi bırakmayan paslanmaz çelik	SW-M	Mat ipek beyazı

İç çekmece – K

Web kodu – ürün konfigüratörüne girin veya tıklayın: DQGPIM

Planlama

Gövdede yer ihtiyacı

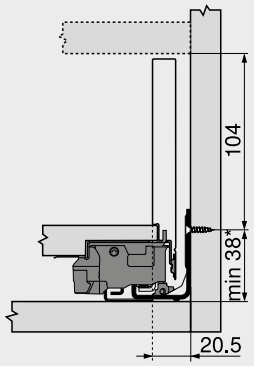

* Gövde montajı yapılmadan gövde rayı montajında +1 mm

Montaj ölçüleri – arkalık

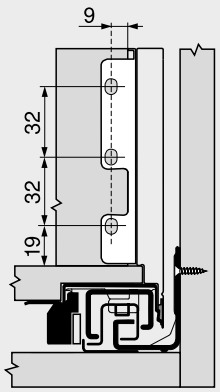

Delme ölçüleri – kapak – klapa bağlantısı mahfazası

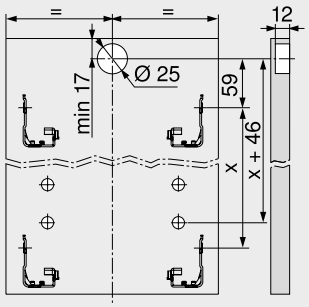

Kesim – 16 mm sunta plakalar

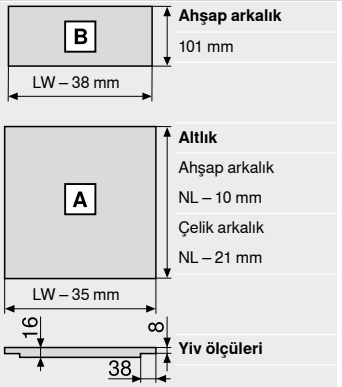

Ahşap arkalık
101 mm

Altlık
Ahşap arkalık
NL – 10 mm
Çelik arkalık
NL – 21 mm

Yiv ölçüleri

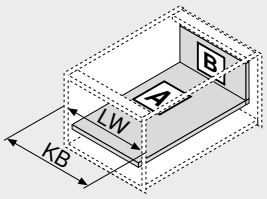

LW Gövde iç genişliği
NL Nominal uzunluk

LW Gövde iç genişliği
KB Gövde genişliği

Delme ölçüleri – altlık

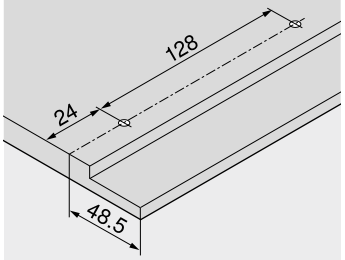

Sayfa dizini

Özet	197	**LEGRABOX** için **AMBIA-LINE** | **MERIVOBOX**	542	**Montaj, demontaj ve ayar**	
myLEGRABOX	236				
LEGRABOX | **MERIVOBOX** | **TANDEMBOX** için **SERVO-DRIVE**	362	**CABLOXX**	594		
		Aksesuar	244	**Short-URL**	
		Gövde raylarının bağlantısı	248	**www.blum.com/a310**	
LEGRABOX | **MERIVOBOX** | **TANDEMBOX** için **TIP-ON BLUMOTION**	394	Blum servisleri	602		
		Diğer teknik bilgiler	708		
LEGRABOX için **TIP-ON**	404				

Yüksek önlü çekmece – C

Web kodu – ürün konfigüratörüne girin veya tıklayın: **DQBQ2M**



- Kasalar: Çelik ve paslanmaz çelik
- Hem içten hem dıştan düz
- 12.8 mm' lik ince kasa
- Senkron kesintisiz hareket
- Yumuşak ve sessiz kapama sağlayan, şalterli entegre fren sistemi **BLUMOTION S** ile, elektrikli açma desteği **SERVO-DRIVE** veya mekanik açma desteği **TIP-ON BLUMOTION** ile kombine edilebilir
- Takılmış hazır derin çekmecede bile kapak, tutma pozisyonuna yerleştirilir ve rahatça kliplenir
- Aletsiz çekmece önü montajı
- Kasada 3 boyutlu kapak ayarı

Yer ihtiyacı

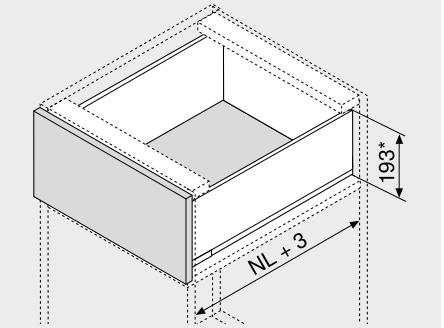

NL	Nominal uzunluk
*	2 mm eğim ayarı dahil

Sipariş bilgileri

1 Gövde rayları sol/sağ

Uygulama	BLUMOTION S	
Nominal uzunluk NL (mm)	Dinamik taşıma kapasitesi (kg) 40	70
270	750.2701S	
300	750.3001S	
350	750.3501S	
400	750.4001S	
450	750.4501S	753.4501S
500	750.5001S	753.5001S
550	750.5501S	753.5501S
600	750.6001S	753.6001S
650		753.6501S

2 Kasa seti

Kasa yüksekliği (mm)	177	
Nominal uzunluk NL (mm)	Renk SW-M | OG-M | CS-M	INGL
270	770C2702S	770C2702I
300	770C3002S	770C3002I
350	770C3502S	770C3502I
400	770C4002S	770C4002I
450	770C4502S	770C4502I
500	770C5002S	770C5002I
550	770C5502S	770C5502I
600	770C6002S	770C6002I
650	770C6502S	770C6502I

İçindekiler:

2a	1 x	Kasa sol/sağ
2b	2 x	Branding ögesi, Blum logosu ile kabartmalı, 1000 adet üzeri kişisel baskılı
2c	2 x	Koruma kapakları

3 Ahşap arkalık tutucu, sol/sağ

Renk	Malzeme	Ürün nr.
SW-M | OG-M | CS-M | NI	Çelik	ZB7C000S

4 Kapak bağlantı elemanı

Bağlantı şekli		Ürün nr.
EXPANDO	2 x	ZF7C70E2
EXPANDO T[1]	2 x	ZF7C70T2
Vidalı	2 x	ZF7C7002

[1] **EXPANDO T** ince kapaklar için uygundur – bakın: Sayfa dizini

4 için alternatif

4a Kapak bağlantı elemanı

Bağlantı şekli		Ürün nr.
EXPANDO	4 x	ZF7M70E2
EXPANDO T[1]	4 x	ZF7M70T2
Vidalı	4 x	ZF7M7002

[1] **EXPANDO T** ince kapaklar için uygundur – bakın: Sayfa dizini

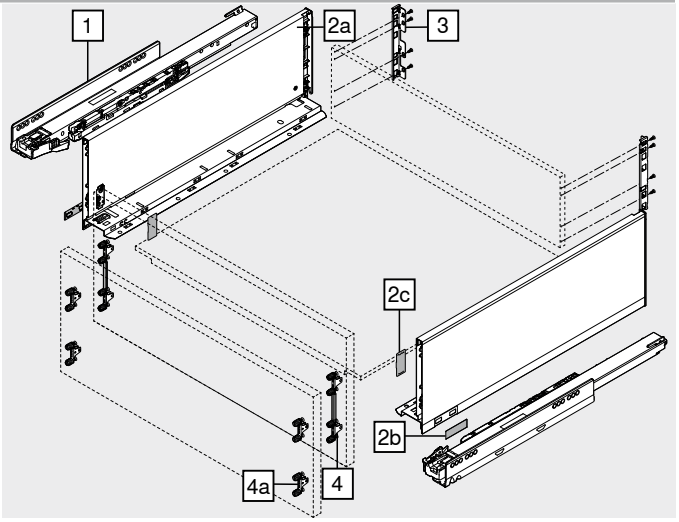

Aksesuar

– Sunta vidası[1]

Çap (mm)	Uzunluk (mm)	Ürün nr.
Ø 3.5	15.0	609.1500
	17.0	609.1700

[1] Kapak bağlantısı için
Gövde rayı ile gövdenin bağlantısı için Ø 4 x 15 mm sunta vidası öneriyoruz

– Bağlantı vidaları – düz başlı vida[1]

Çap (mm)	Uzunluk (mm)	Ürün nr.
Ø 4.0	15.0	61D.1500

[1] Ahşap arkalık tutucu ile ahşap arkalığın ve kasa ile çekmece tabanının bağlantısı için Optimal uygulama sonucu elde etmek için, ahşap arkalık ve çekmece yanağında düz başlı vida kullanılmasını tavsiye ediyoruz

– Sistem vidaları[1]

Çap (mm)	Uzunluk (mm)	Ürün nr.
Ø 6.0	14.5	661.1450.HG

[1] Gövde rayının gövde ile bağlantısı için

Renk		Renk	
CS-M	Mat karbon siyahı	OG-M	Mat orion grisi
INGL	Parmak izi bırakmayan paslanmaz çelik	SW-M	Mat ipek beyazı
NI	Nikelajlı		

Yüksek önlü çekmece – C

Web kodu – ürün konfigüratörüne girin veya tıklayın: DQBQ2M

Planlama

Gövdede yer ihtiyacı

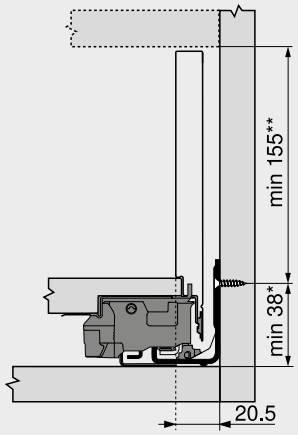

*	Gövde montajı yapılmadan gövde rayı montajında +1 mm
**	2 mm eğim ayarı dahil

Montaj ölçüleri – kapak – vidalı montaj

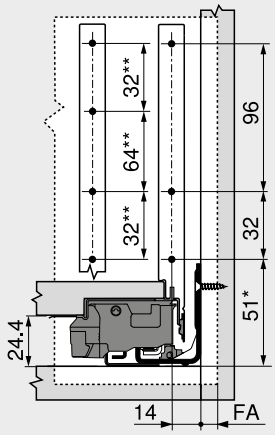

FA	Kapak binisi
*	Gövde montajı yapılmadan gövde rayı montajında +1 mm
**	Alternatif 4a

Delme ölçüleri – kapak – EXPANDO | EXPANDO T montajı

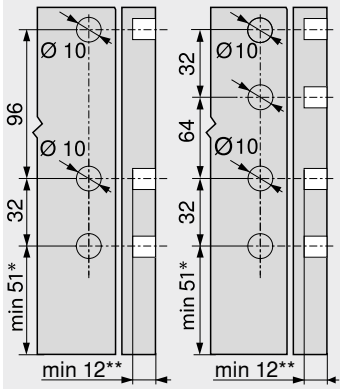

4		4a	
*	Gövde montajı yapılmadan gövde rayı montajında +1 mm		
**	**EXPANDO T** için minimum 6 mm		

Montaj ölçüleri – arkalık

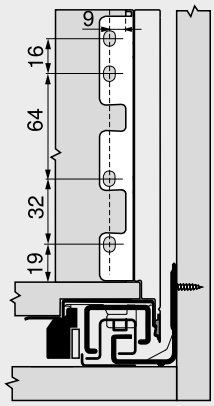

Kesim – 16 mm sunta plakalar

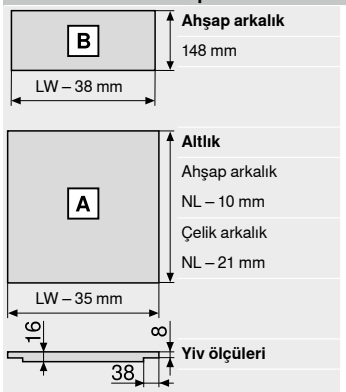

Ahşap arkalık
148 mm

Altlık
Ahşap arkalık
NL – 10 mm
Çelik arkalık
NL – 21 mm

Yiv ölçüleri

LW	Gövde iç genişliği
NL	Nominal uzunluk

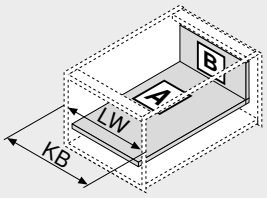

LW	Gövde iç genişliği
KB	Gövde genişliği

Delme ölçüleri – altlık

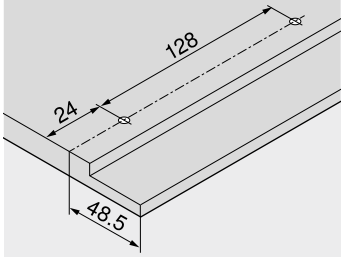

Sayfa dizini

Özet	197	**LEGRABOX** | **MERIVOBOX** | **TANDEMBOX** için **TIP-ON BLUMOTION**	394	Blum servisleri	602
myLEGRABOX	236			Diğer teknik bilgiler	708
İnce kapaklar için bağlantı sistemi – **EXPANDO T**	596	**LEGRABOX** için **TIP-ON**	404	**Montaj, demontaj ve ayar**	
Montaj önerisi ve sorumluluk muafiyeti – **EXPANDO T**	597	**LEGRABOX** için **AMBIA-LINE** | **MERIVOBOX**	542	Short-URL	
LEGRABOX | **MERIVOBOX** | **TANDEMBOX** için **SERVO-DRIVE**	362	**CABLOXX**	594	www.blum.com/a310	
		Aksesuar	244		
		Gövde raylarının bağlantısı	248		

Bordürlü iç çekmece – geçme elemanı – C

Web kodu – ürün konfigüratörüne girin veya tıklayın: DQBSVY



- Yüksek veya alçak geçme elemanlı derin iç çekmece
- Kasalar: Çelik ve paslanmaz çelik
- Hem içten hem dıştan düz
- 12.8 mm' lik ince kasa
- Senkron kesintisiz hareket
- Yumuşak ve sessiz kapama sağlayan, şalterli entegre fren sistemi **BLUMOTION S** ile, elektrikli açma desteği **SERVO-DRIVE** veya mekanik açma desteği **TIP-ON BLUMOTION** ile kombine edilebilir
- Takılmış hazır derin çekmecede bile kapak, tutma pozisyonuna yerleştirilir ve rahatça kliplenir
- Aletsiz çekmece önü montajı

Yer ihtiyacı

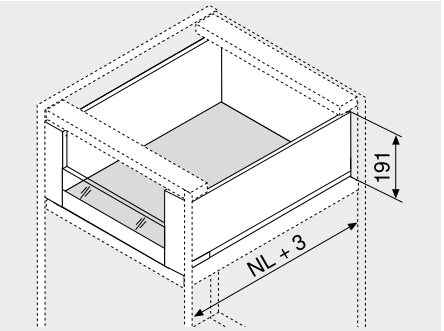

NL Nominal uzunluk

Sipariş bilgileri

1 Gövde rayları sol/sağ

Uygulama	BLUMOTION S	
Nominal uzunluk NL (mm)	Dinamik taşıma kapasitesi (kg) 40	70
270	750.2701S	
300	750.3001S	
350	750.3501S	
400	750.4001S	
450	750.4501S	753.4501S
500	750.5001S	753.5001S
550	750.5501S	753.5501S
600	750.6001S	753.6001S
650		753.6501S

2 Kasa seti

Kasa yüksekliği (mm)	177	
Nominal uzunluk NL (mm)	Renk SW-M | OG-M | CS-M	INGL
270	770C2702S	770C2702I
300	770C3002S	770C3002I
350	770C3502S	770C3502I
400	770C4002S	770C4002I
450	770C4502S	770C4502I
500	770C5002S	770C5002I
550	770C5502S	770C5502I
600	770C6002S	770C6002I
650	770C6502S	770C6502I

İçindekiler:

2a	1 x	Kasa sol/sağ
2b	2 x	Branding ögesi, Blum logosu ile kabartmalı, 1000 adet üzeri kişisel baskılı
2c	2 x	Koruma kapakları

3 Ahşap arkalık tutucu, sol/sağ

Renk	Malzeme	Ürün nr.
SW-M | OG-M | CS-M | NI	Çelik	ZB7C000S

4 İç çekmece önü tutucusu seti

Renk	Malzeme	Ürün nr.
SW-M | OG-M | CS-M	Çelik	ZI7.2CS0
INGL	Paslanmaz çelik	ZI7.2CI0

İçindekiler:

4a	1 x	İç çekmece önü tutucusu sağ/sol
4b	1 x	Koruma kapağı, dış – sol/sağ
4c	1 x	Koruma kapağı, iç – sol/sağ
4d	1 x	Sağ/sol alçak geçme elemanı için ayar parçası
4e	1 x	Tutma parçası
4f	4 x	Vidalar

Renk		Renk	
CS-M	Mat karbon siyahı	NI	Nikelajlı
ELEO	Eloksal paslanmaz çelik görünüm	OG-M	Mat orion grisi
INGL	Parmak izi bırakmayan paslanmaz çelik	SW-M	Mat ipek beyazı

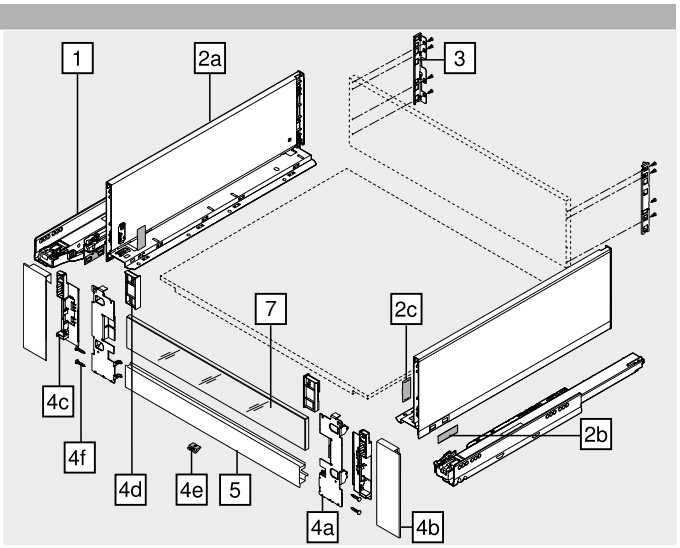

5 Ön parça, yivli[2]

Renk	Uzunluk (mm)[1]	Ürün nr.
SW-M | OG-M | CS-M | ELEO	1043	ZV7.1043MN1

Kesim 5 Gövde iç genişliği LW – 126 mm

1 Kısaltılabilir

2 Gövde genişliği KB 1200 mm' ye uygun

7 Geçme elemanı, cam (derin iç çekmece için – ön)[1]

Uygulama	Malzeme	Ürün nr.
Alçak	Cam	ZE7VxxxxG
Yüksek		ZE7WxxxxG

1 Geçme elemanı bk. Sipariş Bilgileri

Aksesuar

– Sunta vidası[1]

Çap (mm)	Uzunluk (mm)	Ürün nr.
Ø 3.5	15.0	609.1500

1 Gövde rayı ile gövdenin bağlantısı için Ø 4 x 15 mm sunta vidası öneriyoruz

– Bağlantı vidaları – düz başlı vida[1]

Çap (mm)	Uzunluk (mm)	Ürün nr.
Ø 4.0	15.0	61D.1500

1 Ahşap arkalık tutucu ile ahşap arkalığın ve kasa ile çekmece tabanının bağlantısı için Optimal uygulama sonucu elde etmek için, ahşap arkalık ve çekmece yanağında düz başlı vida kullanılmasını tavsiye ediyoruz

– Sistem vidaları[1]

Çap (mm)	Uzunluk (mm)	Ürün nr.
Ø 6.0	14.5	661.1450.HG

1 Gövde rayının gövde ile bağlantısı için

Bordürlü iç çekmece – geçme elemanı – C

Web kodu – ürün konfigüratörüne girin veya tıklayın: DQBSVY

Planlama

Gövdede yer ihtiyacı

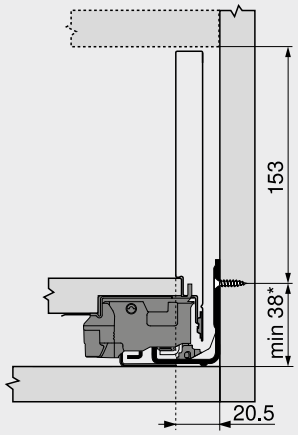

* Gövde montajı yapılmadan gövde rayı montajında +1 mm

Montaj ölçüleri – arkalık

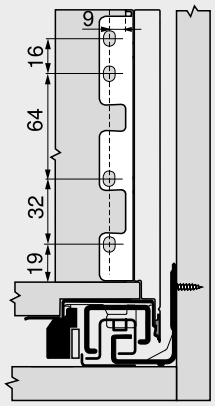

Kesim – 16 mm sunta plakalar

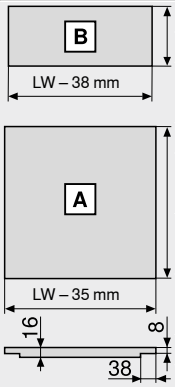

Ahşap arkalık
148 mm

Altlık
Ahşap arkalık
NL – 10 mm
Çelik arkalık
NL – 21 mm

Yiv ölçüleri

LW	Gövde iç genişliği
NL	Nominal uzunluk

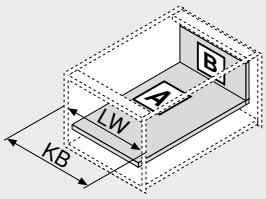

LW	Gövde iç genişliği
KB	Gövde genişliği

Delme ölçüleri – altlık

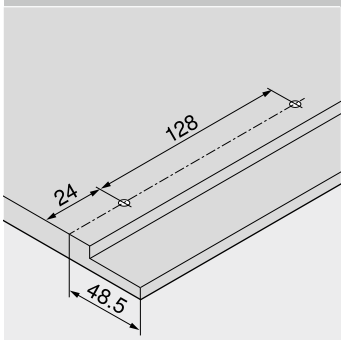

Kesim – geçme elemanı

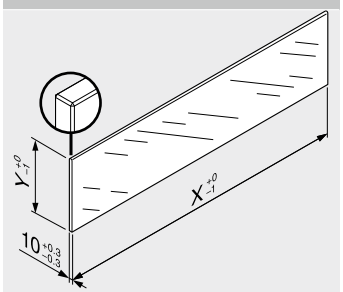

Geçme elemanı	X (mm)	Y (mm)
Alçak	LW – 80	70
Yüksek	LW – 80	138

LW Gövde iç genişliği

bLEGRABOX kombinasyonlarında DIN Normu (Haziran 2016 tarihinde açıklanan DIN EN 14749 no. lu) ile belirlenmiş değerlere göre "dikey cam montaj parçaları için darbe testi" mecburiyeti yoktur. Bu nedenle ürünün standarta uygun olması için güvenlik camı gerekli değildir. Üst kenar; 1 mm ±0.5 mm yivli, perdahlanmış bir düz kenardır.

Sayfa dizini

Özet	197	**LEGRABOX** için **AMBIA-LINE** | **MERIVOBOX**	542	**Montaj, demontaj ve ayar**	
myLEGRABOX	236	**CABLOXX**	594		
LEGRABOX | **MERIVOBOX** | **TANDEMBOX** için **SERVO-DRIVE**	362	Geçme elemanı	234	Short-URL	
		Aksesuar	244	www.blum.com/a310	
LEGRABOX | **MERIVOBOX** | **TANDEMBOX** için **TIP-ON BLUMOTION**	394	Gövde raylarının bağlantısı	248		
		Blum servisleri	602		
LEGRABOX için **TIP-ON**	404	Diğer teknik bilgiler	708		

Bordürlü iç çekmece – bordür – C

Web kodu – ürün konfigüratörüne girin veya tıklayın: DQBTLA



- Bordürlü derin iç çekmece
- Kasalar: Çelik ve paslanmaz çelik
- Hem içten hem dıştan düz
- 12.8 mm' lik ince kasa
- Senkron kesintisiz hareket
- Yumuşak ve sessiz kapama sağlayan, şalterli entegre fren sistemi **BLUMOTION S** ile, elektrikli açma desteği **SERVO-DRIVE** veya mekanik açma desteği **TIP-ON BLUMOTION** ile kombine edilebilir
- Takılmış hazır derin çekmecede bile kapak, tutma pozisyonuna yerleştirilir ve rahatça kliplenir
- Aletsiz çekmece önü montajı

Yer ihtiyacı

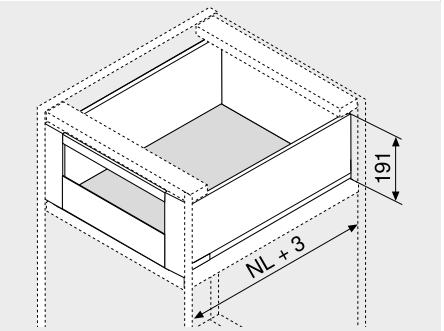

NL Nominal uzunluk

Sipariş bilgileri

1 Gövde rayları sol/sağ

Uygulama	BLUMOTION S	
Nominal uzunluk NL (mm)	Dinamik taşıma kapasitesi (kg) 40	70
270	750.2701S	
300	750.3001S	
350	750.3501S	
400	750.4001S	
450	750.4501S	753.4501S
500	750.5001S	753.5001S
550	750.5501S	753.5501S
600	750.6001S	753.6001S
650		753.6501S

2 Kasa seti

Kasa yüksekliği (mm)	177	
Nominal uzunluk NL (mm)	Renk SW-M | OG-M | CS-M	INGL
270	770C2702S	770C2702I
300	770C3002S	770C3002I
350	770C3502S	770C3502I
400	770C4002S	770C4002I
450	770C4502S	770C4502I
500	770C5002S	770C5002I
550	770C5502S	770C5502I
600	770C6002S	770C6002I
650	770C6502S	770C6502I

İçindekiler:
- 2a 1 x Kasa sol/sağ
- 2b 2 x Branding ögesi, Blum logosu ile kabartmalı, 1000 adet üzeri kişisel baskılı
- 2c 2 x Koruma kapakları

3 Ahşap arkalık tutucu, sol/sağ

Renk	Malzeme	Ürün nr.
SW-M | OG-M | CS-M | NI	Çelik	ZB7C000S

4 İç çekmece önü tutucusu seti

Renk	Malzeme	Ürün nr.
SW-M | OG-M | CS-M	Çelik	ZI7.3CS0
INGL	Paslanmaz çelik	ZI7.3CI0

İçindekiler:
- 4a 1 x İç çekmece önü tutucusu sağ/sol
- 4b 1 x Koruma kapağı, dış – sol/sağ
- 4c 1 x Koruma kapağı, iç – sol/sağ
- 4e 1 x Tutma parçası
- 4f 4 x Vidalar

5 Ön parça, yivsiz[2]

Renk	Uzunluk (mm)[1]	Ürün nr.
SW-M | OG-M | CS-M | ELEO	1043	ZV7.1043C01

Kesim 5 Gövde iç genişliği LW – 126 mm
1 Kısaltılabilir
2 Gövde genişliği KB 1200 mm' ye uygun

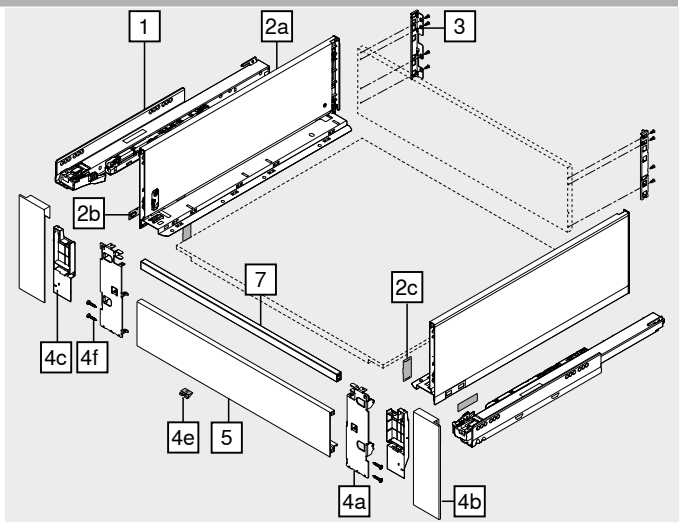

7 Ara bordür[1]

Renk	Uzunluk (mm)[2]	Ürün nr.
SW-M | OG-M | CS-M | ELEO	1080	ZR7.1080U

Kesim 7 Gövde iç genişliği LW – 90 mm
1 Gövde genişliği KB 1200 mm' ye uygun
2 Kısaltılabilir

Aksesuar

– Sunta vidası[1]

Çap (mm)	Uzunluk (mm)	Ürün nr.
Ø 3.5	15.0	609.1500

1 Gövde rayı ile gövdenin bağlantısı için Ø 4 x 15 mm sunta vidası öneriyoruz

– Bağlantı vidaları – düz başlı vida[1]

Çap (mm)	Uzunluk (mm)	Ürün nr.
Ø 4.0	15.0	61D.1500

1 Ahşap arkalık tutucu ile ahşap arkalığın ve kasa ile çekmece tabanının bağlantısı için Optimal uygulama sonucu elde etmek için, ahşap arkalık ve çekmece yanağında düz başlı vida kullanılmasını tavsiye ediyoruz

– Sistem vidaları[1]

Çap (mm)	Uzunluk (mm)	Ürün nr.
Ø 6.0	14.5	661.1450.HG

1 Gövde rayının gövde ile bağlantısı için

Renk		Renk	
CS-M	Mat karbon siyahı	NI	Nikelajlı
ELEO	Eloksal paslanmaz çelik görünüm	OG-M	Mat orion grisi
INGL	Parmak izi bırakmayan paslanmaz çelik	SW-M	Mat ipek beyazı

Bordürlü iç çekmece – bordür – C

Web kodu – ürün konfigüratörüne girin veya tıklayın: DQBTLA

Planlama

Gövdede yer ihtiyacı

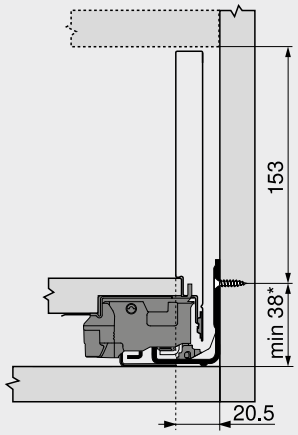

* Gövde montajı yapılmadan gövde rayı montajında +1 mm

Montaj ölçüleri – arkalık

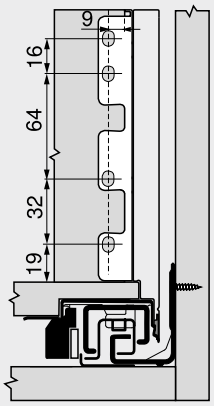

Kesim – 16 mm sunta plakalar

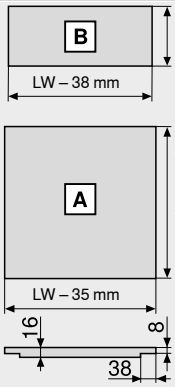

Ahşap arkalık
148 mm

Altlık
Ahşap arkalık
NL – 10 mm
Çelik arkalık
NL – 21 mm

Yiv ölçüleri

LW Gövde iç genişliği
NL Nominal uzunluk

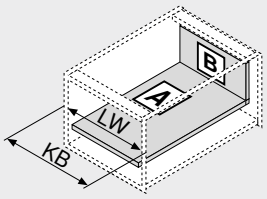

LW Gövde iç genişliği
KB Gövde genişliği

Delme ölçüleri – altlık

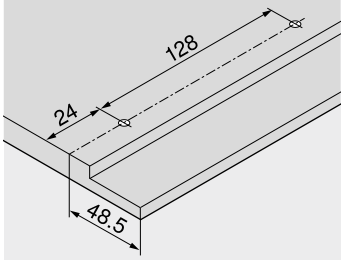

Sayfa dizini

Özet	197	**LEGRABOX** için **AMBIA-LINE** | **MERIVOBOX**	542	**Montaj, demontaj ve ayar**	
myLEGRABOX	236				
LEGRABOX | **MERIVOBOX** | **TANDEMBOX** için **SERVO-DRIVE**	362	**CABLOXX**	594	Short-URL	
		Aksesuar	244	www.blum.com/a310	
		Gövde raylarının bağlantısı	248		
LEGRABOX | **MERIVOBOX** | **TANDEMBOX** için **TIP-ON BLUMOTION**	394	Blum servisleri	602		
		Diğer teknik bilgiler	708		
LEGRABOX için **TIP-ON**	404				

Yüksek önlü çekmece – F

Web kodu – ürün konfigüratörüne girin veya tıklayın: DQBRHA

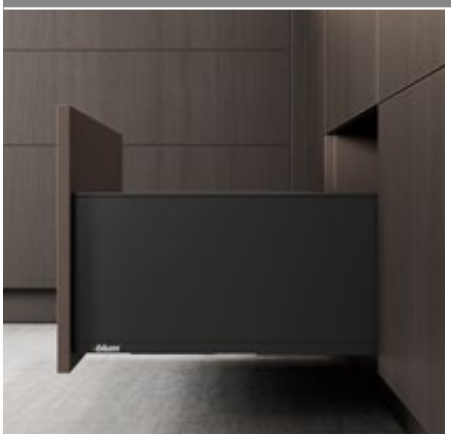

- Kasalar: Çelik ve paslanmaz çelik
- Hem içten hem dıştan düz
- 12.8 mm' lik ince kasa
- Senkron kesintisiz hareket
- Yumuşak ve sessiz kapama sağlayan, şalterli entegre fren sistemi **BLUMOTION S** ile, elektrikli açma desteği **SERVO-DRIVE** veya mekanik açma desteği **TIP-ON BLUMOTION** ile kombine edilebilir
- Takılmış hazır derin çekmecede bile kapak, tutma pozisyonuna yerleştirilir ve rahatça kliplenir
- Aletsiz çekmece önü montajı
- Kasada 3 boyutlu kapak ayarı

Yer ihtiyacı

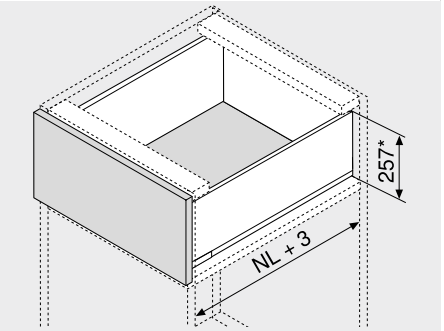

NL Nominal uzunluk
* 2 mm eğim ayarı dahil

Sipariş bilgileri

1 Gövde rayları sol/sağ

Uygulama	BLUMOTION S	
Nominal uzunluk NL (mm)	Dinamik taşıma kapasitesi (kg) 40	70
400	750.4001S	
450	750.4501S	753.4501S
500	750.5001S	753.5001S
550	750.5501S	753.5501S
600	750.6001S	753.6001S
650		753.6501S

2 Kasa seti

Kasa yüksekliği (mm)	241	
Nominal uzunluk NL (mm)	Renk SW-M | OG-M | CS-M	INGL
400	770F4002S	770F4002I
450	770F4502S	770F4502I
500	770F5002S	770F5002I
550	770F5502S	770F5502I
600	770F6002S	770F6002I
650	770F6502S	770F6502I

İçindekiler:
2a 1 x Kasa sol/sağ
2b 2 x Branding ögesi, Blum logosu ile kabartmalı, 1000 adet üzeri kişisel baskılı
2c 2 x Koruma kapakları

3 Ahşap arkalık tutucu, sol/sağ

Renk	Malzeme	Ürün nr.
SW-M | OG-M | CS-M | NI	Çelik	ZB7F000S

4 Kapak bağlantı elemanı

Bağlantı şekli		Ürün nr.
EXPANDO	2 x	ZF7M70E2
EXPANDO T[1]	2 x	ZF7M70T2
Vidalı	2 x	ZF7M7002

[1] **EXPANDO T** ince kapaklar için uygundur – bakın: Sayfa dizini

4 Kapak bağlantı elemanı

Bağlantı şekli		Ürün nr.
EXPANDO	2 x	ZF7C70E2
EXPANDO T[1]	2 x	ZF7C70T2
Vidalı	2 x	ZF7C7002

[1] **EXPANDO T** ince kapaklar için uygundur – bakın: Sayfa dizini

4 için alternatif

4a Kapak bağlantı elemanı

Bağlantı şekli		Ürün nr.
EXPANDO	6 x	ZF7M70E2
EXPANDO T[1]	6 x	ZF7M70T2
Vidalı	6 x	ZF7M7002

[1] **EXPANDO T** ince kapaklar için uygundur – bakın: Sayfa dizini

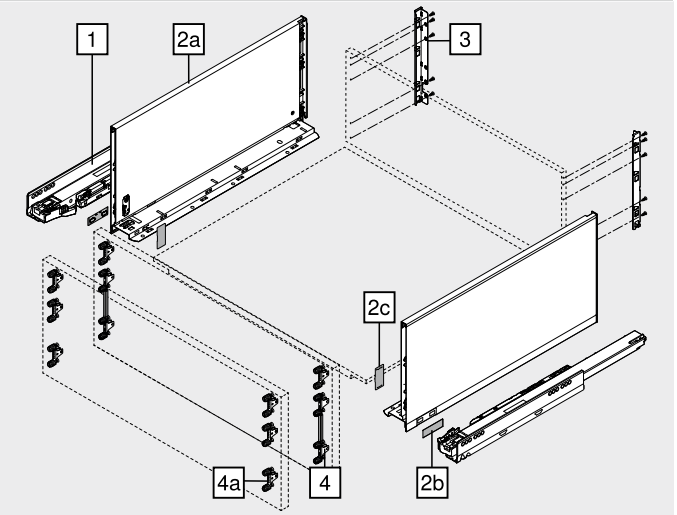

Aksesuar

– Sunta vidası[1]

Çap (mm)	Uzunluk (mm)	Ürün nr.
Ø 3.5	15.0	609.1500
	17.0	609.1700

[1] Kapak bağlantısı için
Gövde rayı ile gövdenin bağlantısı için Ø 4 x 15 mm sunta vidası öneriyoruz

– Bağlantı vidaları – düz başlı vida[1]

Çap (mm)	Uzunluk (mm)	Ürün nr.
Ø 4.0	15.0	61D.1500

[1] Ahşap arkalık tutucu ile ahşap arkalığın ve kasa ile çekmece tabanının bağlantısı için Optimal uygulama sonucu elde etmek için, ahşap arkalık ve çekmece yanağında düz başlı vida kullanılmasını tavsiye ediyoruz

– Sistem vidaları[1]

Çap (mm)	Uzunluk (mm)	Ürün nr.
Ø 6.0	14.5	661.1450.HG

[1] Gövde rayının gövde ile bağlantısı için

Renk		Renk	
CS-M	Mat karbon siyahı	OG-M	Mat orion grisi
INGL	Parmak izi bırakmayan paslanmaz çelik	SW-M	Mat ipek beyazı
NI	Nikelajlı		

Yüksek önlü çekmece – F

Web kodu – ürün konfigüratörüne girin veya tıklayın: DQBRHA

Planlama

Gövdede yer ihtiyacı

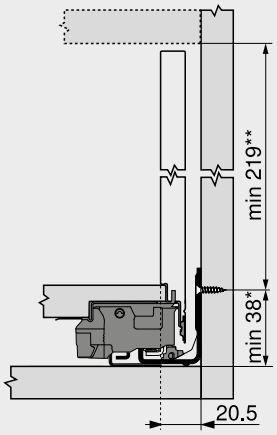

*	Gövde montajı yapılmadan gövde rayı montajında +1 mm
**	2 mm eğim ayarı dahil

Montaj ölçüleri – kapak – vidalı montaj

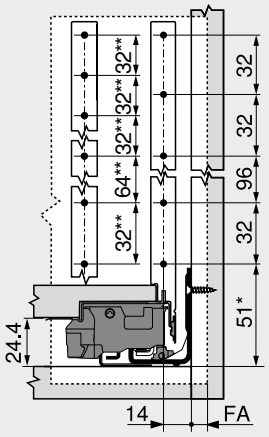

FA	Kapak binisi
*	Gövde montajı yapılmadan gövde rayı montajında +1 mm
**	Alternatif 4a

Delme ölçüleri – kapak – EXPANDO | EXPANDO T montajı

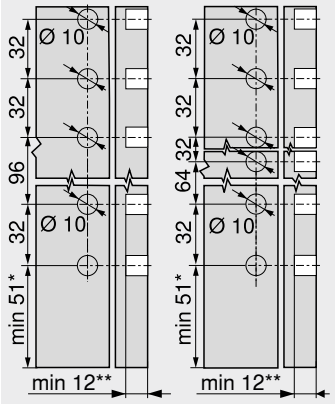

4	4a
*	Gövde montajı yapılmadan gövde rayı montajında +1 mm
**	**EXPANDO T** için minimum 6 mm

Montaj ölçüleri – arkalık

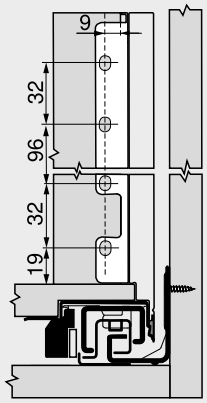

Kesim – 16 mm sunta plakalar

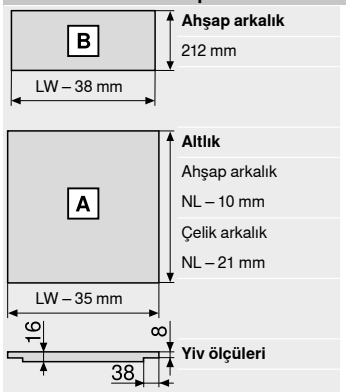

Ahşap arkalık
212 mm

Altlık
Ahşap arkalık
NL – 10 mm
Çelik arkalık
NL – 21 mm

Yiv ölçüleri

LW	Gövde iç genişliği
NL	Nominal uzunluk

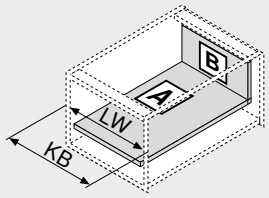

LW	Gövde iç genişliği
KB	Gövde genişliği

Delme ölçüleri – altlık

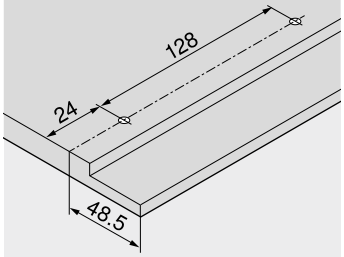

Sayfa dizini

Özet	197	**LEGRABOX** | **MERIVOBOX** | **TANDEMBOX** için **TIP-ON BLUMOTION**	394	Blum servisleri	602
myLEGRABOX	236			Diğer teknik bilgiler	708
İnce kapaklar için bağlantı sistemi – **EXPANDO T**	596	**LEGRABOX** için **TIP-ON**	404	**Montaj, demontaj ve ayar**	
Montaj önerisi ve sorumluluk muafiyeti – **EXPANDO T**	597	**LEGRABOX** için **AMBIA-LINE** | **MERIVOBOX**	542	Short-URL	
LEGRABOX | **MERIVOBOX** | **TANDEMBOX** için **SERVO-DRIVE**	362	**CABLOXX**	594	www.blum.com/a310	
		Aksesuar	244		
		Gövde raylarının bağlantısı	248		

3

Yüksek önlü çekmece – C

Web kodu – ürün konfigüratörüne girin veya tıklayın: DQBQRY



- Büyük yan geçme elemanı
- Hem içten hem dıştan düz
- 12.8 mm' lik ince kasa
- Senkron kesintisiz hareket
- Yumuşak ve sessiz kapama sağlayan, şalterli entegre fren sistemi **BLUMOTION S** ile, elektrikli açma desteği **SERVO-DRIVE** veya mekanik açma desteği **TIP-ON BLUMOTION** ile kombine edilebilir
- Takılmış hazır derin çekmecede bile kapak, tutma pozisyonuna yerleştirilir ve rahatça kliplenir
- Aletsiz çekmece önü montajı
- Kasada 3 boyutlu kapak ayarı

Yer ihtiyacı

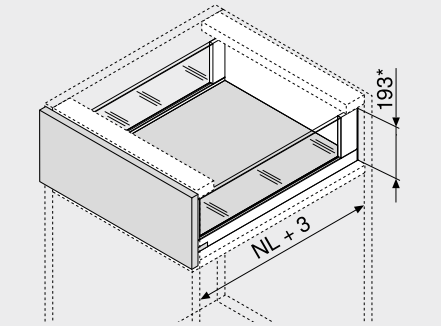

NL Nominal uzunluk
* 2 mm eğim ayarı dahil

Sipariş bilgileri

1 Gövde rayları sol/sağ

Uygulama	BLUMOTION S	
Nominal uzunluk NL (mm)	Dinamik taşıma kapasitesi (kg) 40	70
350	750.3501S	
400	750.4001S	
450	750.4501S	753.4501S
500	750.5001S	753.5001S
550	750.5501S	753.5501S
600	750.6001S	753.6001S
650		753.6501S

2 Kasa seti

Kasa yüksekliği (mm)	177
Nominal uzunluk NL (mm)	Renk SW-M | OG-M | CS-M
350	780C3502S
400	780C4002S
450	780C4502S
500	780C5002S
550	780C5502S
600	780C6002S
650	780C6502S

İçindekiler:
2a 1 x Kasa sol/sağ
2b 2 x Branding ögesi, Blum logosu ile kabartmalı, 1000 adet üzeri kişisel baskılı
2d 2 x **BOXCOVER**, ön
2e 1 x **BOXCOVER**, arka sol/sağ

3 Ahşap arkalık tutucu, sol/sağ

Renk	Malzeme	Ürün nr.
SW-M | OG-M | CS-M	Çelik	ZB7C000S

4 Kapak bağlantı elemanı

Bağlantı şekli		Ürün nr.
EXPANDO	2 x	ZF7C70E2
EXPANDO T[1]	2 x	ZF7C70T2
Vidalı	2 x	ZF7C7002

[1] **EXPANDO T** ince kapaklar için uygundur – bakın: Sayfa dizini

4 için alternatif

4a Kapak bağlantı elemanı

Bağlantı şekli		Ürün nr.
EXPANDO	4 x	ZF7M70E2
EXPANDO T[1]	4 x	ZF7M70T2
Vidalı	4 x	ZF7M7002

[1] **EXPANDO T** ince kapaklar için uygundur – bakın: Sayfa dizini

9a Geçme elemanı, cam (yan)[1]

Malzeme	Ürün nr.
Cam	ZE7Sxx8G

[1] Geçme elemanı bk. Sipariş Bilgileri

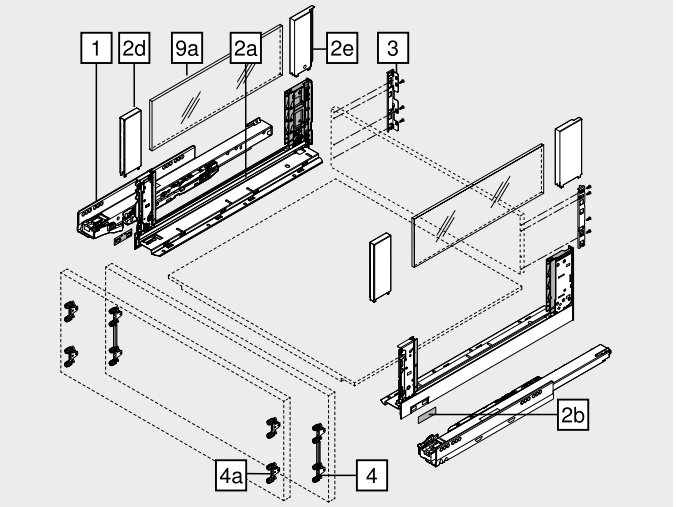

Aksesuar

– Nakliye güvenliği – geçme elemanı (yan)[1]

Renk	Malzeme	Ürün nr.
Sarı	Plastik	780C0009

[1] Monte edilmiş geçme elemanı (yan) ile nakliye için

– Sunta vidası[1]

Çap (mm)	Uzunluk (mm)	Ürün nr.
Ø 3.5	15.0	609.1500
	17.0	609.1700

[1] Kapak bağlantısı için
Gövde rayı ile gövdenin bağlantısı için Ø 4 x 15 mm sunta vidası öneriyoruz

– Bağlantı vidaları – düz başlı vida[1]

Çap (mm)	Uzunluk (mm)	Ürün nr.
Ø 4.0	15.0	61D.1500

[1] Ahşap arkalık tutucu ile ahşap arkalığın ve kasa ile çekmece tabanının bağlantısı için Optimal uygulama sonucu elde etmek için, ahşap arkalık ve çekmece yanağında düz başlı vida kullanılmasını tavsiye ediyoruz

– Sistem vidaları[1]

Çap (mm)	Uzunluk (mm)	Ürün nr.
Ø 6.0	14.5	661.1450.HG

[1] Gövde rayının gövde ile bağlantısı için

Renk		Renk	
CS-M	Mat karbon siyahı	SW-M	Mat ipek beyazı
OG-M	Mat orion grisi		

Yüksek önlü çekmece – C

Web kodu – ürün konfigüratörüne girin veya tıklayın: DQBQRY

Planlama

Gövdede yer ihtiyacı

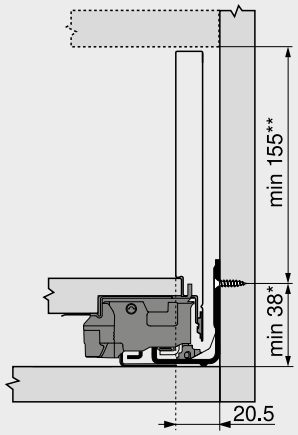

*	Gövde montajı yapılmadan gövde rayı montajında +1 mm
**	2 mm eğim ayarı dahil

Montaj ölçüleri – kapak – vidalı montaj

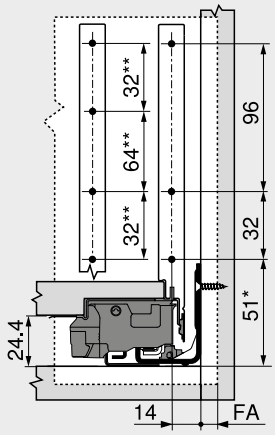

FA	Kapak binisi
*	Gövde montajı yapılmadan gövde rayı montajında +1 mm
**	Alternatif 4a

Delme ölçüleri – kapak – EXPANDO | EXPANDO T montajı

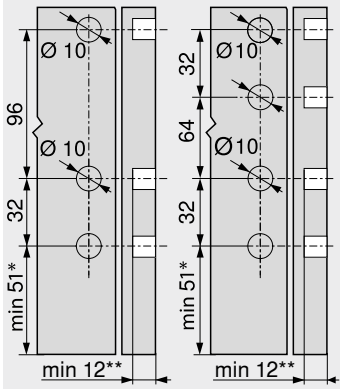

4	4a
*	Gövde montajı yapılmadan gövde rayı montajında +1 mm
**	**EXPANDO T** için minimum 6 mm

Montaj ölçüleri – arkalık

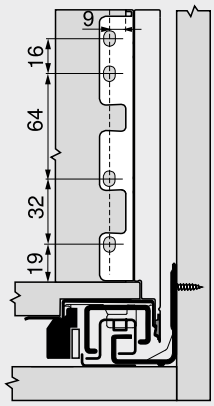

Kesim – 16 mm sunta plakalar

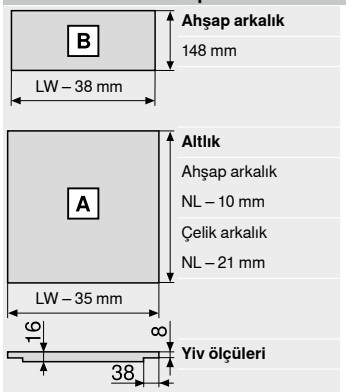

Ahşap arkalık
148 mm

Altlık
Ahşap arkalık
NL – 10 mm
Çelik arkalık
NL – 21 mm

Yiv ölçüleri

LW	Gövde iç genişliği
NL	Nominal uzunluk

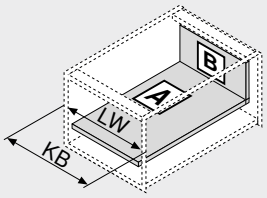

LW	Gövde iç genişliği
KB	Gövde genişliği

Delme ölçüleri – altlık

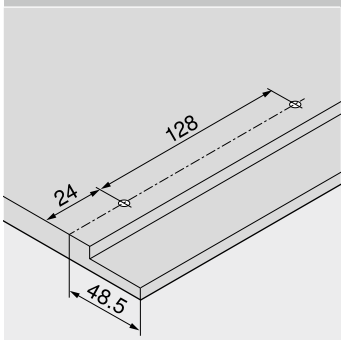

Kesim – geçme elemanı

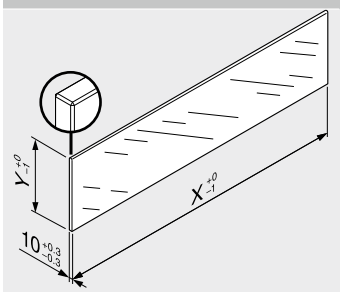

Geçme elemanı	X (mm)	Y (mm)
Yan	NL – 112	138

NL Nominal uzunluk

bLEGRABOX kombinasyonlarında DIN Normu (Haziran 2016 tarihinde açıklanan DIN EN 14749 no. lu) ile belirlenmiş değerlere göre "dikey cam montaj parçaları için darbe testi" mecburiyeti yoktur. Bu nedenle ürünün standarta uygun olması için güvenlik camı gerekli değildir. Üst kenar; 1 mm ±0.5 mm yivli, perdahlanmış bir düz kenardır.

Sayfa dizini

Özet	197	**LEGRABOX** | **MERIVOBOX** | **TANDEMBOX** için **TIP-ON BLUMOTION**	394	Delme ölçüleri – altlık	210
myLEGRABOX	236			Gövde raylarının bağlantısı	248
İnce kapaklar için bağlantı sistemi – **EXPANDO T**	596	**LEGRABOX** için **TIP-ON**	404	**Montaj, demontaj ve ayar**	
Montaj önerisi ve sorumluluk muafiyeti – **EXPANDO T**	597	**LEGRABOX** için **AMBIA-LINE** | **MERIVOBOX**	542		
LEGRABOX | **MERIVOBOX** | **TANDEMBOX** için **SERVO-DRIVE**	362	Geçme elemanı	234		
		CABLOXX	594		
		Aksesuar	244		

Short-URL
www.blum.com/a310

Bordürlü iç çekmece – geçme elemanı – C

Web kodu – ürün konfigüratörüne girin veya tıklayın: DQBUAM



- Büyük yan geçme elemanı
- Yüksek veya alçak geçme elemanlı derin iç çekmece
- Hem içten hem dıştan düz
- 12.8 mm' lik ince kasa
- Senkron kesintisiz hareket
- Yumuşak ve sessiz kapama sağlayan, şalterli entegre fren sistemi **BLUMOTION S** ile, elektrikli açma desteği **SERVO-DRIVE** veya mekanik açma desteği **TIP-ON BLUMOTION** ile kombine edilebilir
- Takılmış hazır derin çekmecede bile kapak, tutma pozisyonuna yerleştirilir ve rahatça kliplenir
- Aletsiz çekmece önü montajı

Yer ihtiyacı

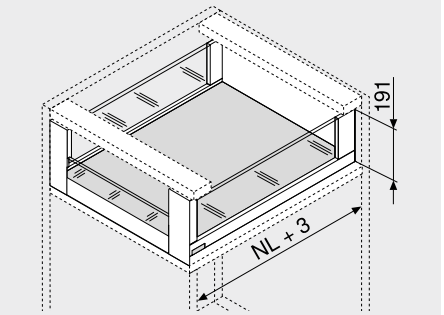

NL Nominal uzunluk

Sipariş bilgileri

1 Gövde rayları sol/sağ



Uygulama	BLUMOTION S	
Nominal uzunluk NL (mm)	Dinamik taşıma kapasitesi (kg) 40	70
350	750.3501S	
400	750.4001S	
450	750.4501S	753.4501S
500	750.5001S	753.5001S
550	750.5501S	753.5501S
600	750.6001S	753.6001S
650		753.6501S

2 Kasa seti



Kasa yüksekliği (mm)	177
Nominal uzunluk NL (mm)	Renk SW-M | OG-M | CS-M
350	780C3502S
400	780C4002S
450	780C4502S
500	780C5002S
550	780C5502S
600	780C6002S
650	780C6502S

İçindekiler:

2a	1 x	Kasa sol/sağ
2b	2 x	Branding ögesi, Blum logosu ile kabartmalı, 1000 adet üzeri kişisel baskılı
2d	2 x	**BOXCOVER**, ön
2e	1 x	**BOXCOVER**, arka sol/sağ

3 Ahşap arkalık tutucu, sol/sağ



Renk	Malzeme	Ürün nr.
SW-M | OG-M | CS-M	Çelik	ZB7C000S

4 İç çekmece önü tutucusu seti



Renk	Malzeme	Ürün nr.
SW-M | OG-M | CS-M	Çelik	ZI7.2CS0

İçindekiler:

4a	1 x	İç çekmece önü tutucusu sağ/sol
4b	1 x	Koruma kapağı, dış – sol/sağ
4c	1 x	Koruma kapağı, iç – sol/sağ
4d	1 x	Sağ/sol alçak geçme elemanı için ayar parçası
4e	1 x	Tutma parçası
4f	4 x	Vidalar

5 Ön parça, yivli[1]



Renk	Uzunluk (mm)[2]	Ürün nr.
SW-M | OG-M | CS-M	1043	ZV7.1043MN1

Kesim 5 Gövde iç genişliği LW – 126 mm

[1] Gövde genişliği KB 1200 mm' ye uygun

[2] Kısaltılabilir

7 Geçme elemanı, cam (derin iç çekmece için – ön)[1]



Uygulama	Malzeme	Ürün nr.
Alçak	Cam	ZE7VxxxxG
Yüksek		ZE7WxxxxG

[1] Geçme elemanı bk. Sipariş Bilgileri

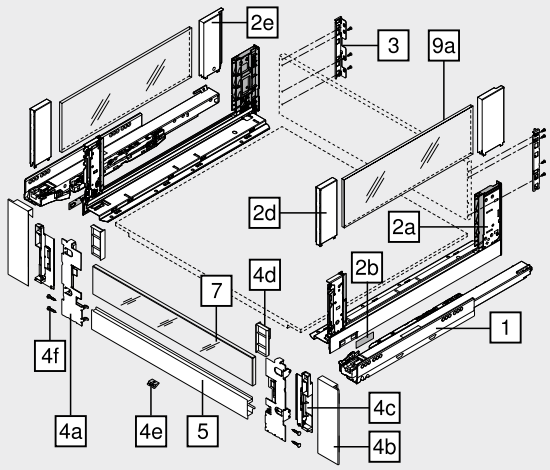

9a Geçme elemanı, cam (yan)[1]



Malzeme	Ürün nr.
Cam	ZE7Sxx8G

[1] Geçme elemanı bk. Sipariş Bilgileri

Aksesuar

– Nakliye güvenliği – geçme elemanı (yan)[1]



Renk	Malzeme	Ürün nr.
Sarı	Plastik	780C0009

[1] Monte edilmiş geçme elemanı (yan) ile nakliye için

– Sunta vidası[1]



Çap (mm)	Uzunluk (mm)	Ürün nr.
Ø 3.5	15.0	609.1500

[1] Gövde rayı ile gövdenin bağlantısı için Ø 4 x 15 mm sunta vidası öneriyoruz

– Bağlantı vidaları – düz başlı vida[1]



Çap (mm)	Uzunluk (mm)	Ürün nr.
Ø 4.0	15.0	61D.1500

[1] Ahşap arkalık tutucu ile ahşap arkalığın ve kasa ile çekmece tabanının bağlantısı için Optimal uygulama sonucu elde etmek için, ahşap arkalık ve çekmece yanağında düz başlı vida kullanılmasını tavsiye ediyoruz

– Sistem vidaları[1]



Çap (mm)	Uzunluk (mm)	Ürün nr.
Ø 6.0	14.5	661.1450.HG

[1] Gövde rayının gövde ile bağlantısı için

Renk		Renk	
CS-M	Mat karbon siyahı	SW-M	Mat ipek beyazı
OG-M	Mat orion grisi		

Bordürlü iç çekmece – geçme elemanı – C

Web kodu – ürün konfigüratörüne girin veya tıklayın: DQBUAM

Planlama

Gövdede yer ihtiyacı

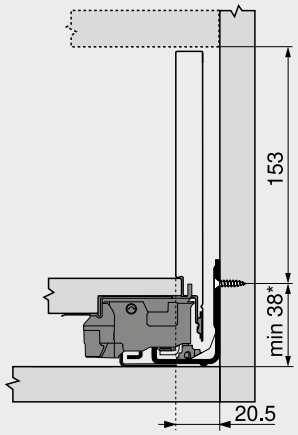

* Gövde montajı yapılmadan gövde rayı montajında +1 mm

Montaj ölçüleri – arkalık

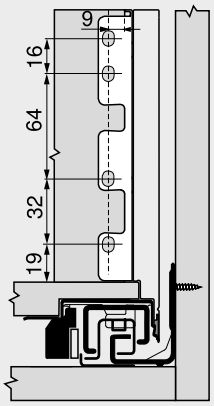

Kesim – 16 mm sunta plakalar

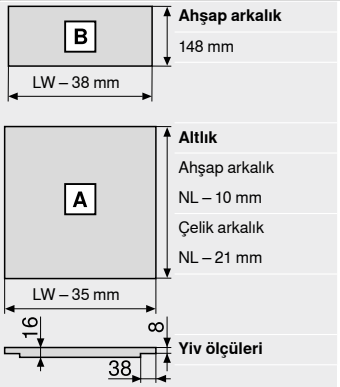

Ahşap arkalık
148 mm

Altlık
Ahşap arkalık
NL – 10 mm
Çelik arkalık
NL – 21 mm

Yiv ölçüleri

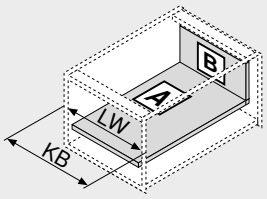

LW Gövde iç genişliği
NL Nominal uzunluk

LW Gövde iç genişliği
KB Gövde genişliği

Delme ölçüleri – altlık

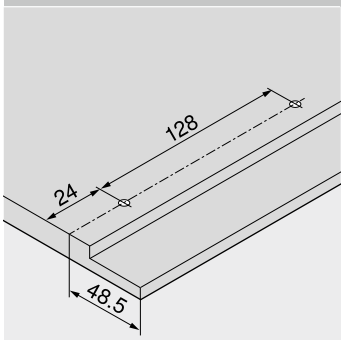

Kesim – geçme elemanı

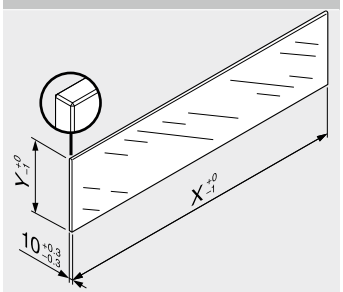

Geçme elemanı	X (mm)	Y (mm)
Alçak	LW – 80	70
Yüksek	LW – 80	138
Yan	NL – 112	138

LW Gövde iç genişliği
NL Nominal uzunluk

bLEGRABOX kombinasyonlarında DIN Normu (Haziran 2016 tarihinde açıklanan DIN EN 14749 no. lu) ile belirlenmiş değerlere göre "dikey cam montaj parçaları için darbe testi" mecburiyeti yoktur. Bu nedenle ürünün standarta uygun olması için güvenlik camı gerekli değildir. Üst kenar; 1 mm ±0.5 mm yivli, perdahlanmış bir düz kenardır.

Sayfa dizini

Özet	197	**LEGRABOX** için **AMBIA-LINE** | **MERIVOBOX**	542	**Montaj, demontaj ve ayar**	
myLEGRABOX	236	**CABLOXX**	594		
LEGRABOX | **MERIVOBOX** | **TANDEMBOX** için **SERVO-DRIVE**	362	Geçme elemanı	234	Short-URL	
		Aksesuar	244	www.blum.com/a310	
LEGRABOX | **MERIVOBOX** | **TANDEMBOX** için **TIP-ON BLUMOTION**	394	Delme ölçüleri – altlık	210		
		Gövde raylarının bağlantısı	248		
		Blum servisleri	602		
LEGRABOX için **TIP-ON**	404	Diğer teknik bilgiler	708		

Bordürlü iç çekmece – bordür – C

Web kodu – ürün konfigüratörüne girin veya tıklayın: DQBUZY



- Büyük yan geçme elemanı
- Bordürlü derin iç çekmece
- Hem içten hem dıştan düz
- 12.8 mm' lik ince kasa
- Senkron kesintisiz hareket
- Yumuşak ve sessiz kapama sağlayan, şalterli entegre fren sistemi **BLUMOTION S** ile, elektrikli açma desteği **SERVO-DRIVE** veya mekanik açma desteği **TIP-ON BLUMOTION** ile kombine edilebilir
- Takılmış hazır derin çekmecede bile kapak, tutma pozisyonuna yerleştirilir ve rahatça kliplenir
- Aletsiz çekmece önü montajı

Yer ihtiyacı

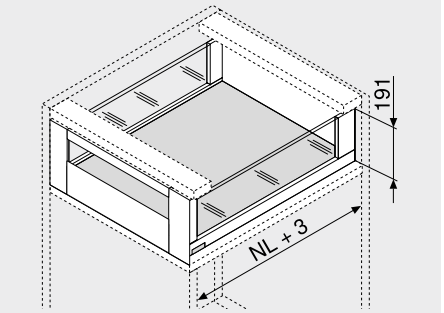

NL Nominal uzunluk

Sipariş bilgileri

1 Gövde rayları sol/sağ

Uygulama	BLUMOTION S	
Nominal uzunluk NL (mm)	Dinamik taşıma kapasitesi (kg) 40	70
350	750.3501S	
400	750.4001S	
450	750.4501S	753.4501S
500	750.5001S	753.5001S
550	750.5501S	753.5501S
600	750.6001S	753.6001S
650		753.6501S

2 Kasa seti

Kasa yüksekliği (mm)	177
Nominal uzunluk NL (mm)	Renk SW-M | OG-M | CS-M
350	780C3502S
400	780C4002S
450	780C4502S
500	780C5002S
550	780C5502S
600	780C6002S
650	780C6502S

İçindekiler:

2a	1 x	Kasa sol/sağ
2b	2 x	Branding ögesi, Blum logosu ile kabartmalı, 1000 adet üzeri kişisel baskılı
2d	2 x	**BOXCOVER**, ön
2e	1 x	**BOXCOVER**, arka sol/sağ

3 Ahşap arkalık tutucu, sol/sağ

Renk	Malzeme	Ürün nr.
SW-M | OG-M | CS-M	Çelik	ZB7C000S

4 İç çekmece önü tutucusu seti

Renk	Malzeme	Ürün nr.
SW-M | OG-M | CS-M	Çelik	ZI7.3CS0

İçindekiler:

4a	1 x	İç çekmece önü tutucusu sağ/sol
4b	1 x	Koruma kapağı, dış – sol/sağ
4c	1 x	Koruma kapağı, iç – sol/sağ
4e	1 x	Tutma parçası
4f	4 x	Vidalar

5 Ön parça, yivsiz[1]

Renk	Uzunluk (mm)[2]	Ürün nr.
SW-M | OG-M | CS-M	1043	ZV7.1043C01

Kesim 5 Gövde iç genişliği LW – 126 mm

[1] Gövde genişliği KB 1200 mm' ye uygun

[2] Kısaltılabilir

7 Ara bordür[1]

Renk	Uzunluk (mm)[2]	Ürün nr.
SW-M | OG-M | CS-M	1080	ZR7.1080U

Kesim 7 Gövde iç genişliği LW – 90 mm

[1] Gövde genişliği KB 1200 mm' ye uygun

[2] Kısaltılabilir

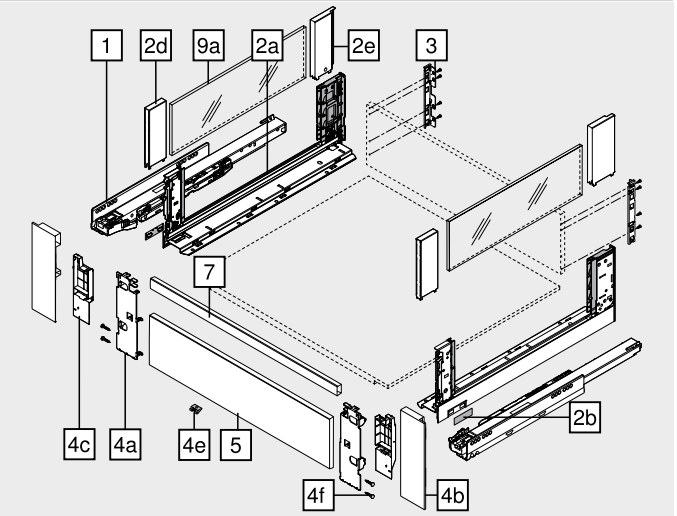

9a Geçme elemanı, cam (yan)[1]

Malzeme	Ürün nr.
Cam	ZE7Sxx8G

[1] Geçme elemanı bk. Sipariş Bilgileri

Aksesuar

– Nakliye güvenliği – geçme elemanı (yan)[1]

Renk	Malzeme	Ürün nr.
Sarı	Plastik	780C0009

[1] Monte edilmiş geçme elemanı (yan) ile nakliye için

– Sunta vidası[1]

Çap (mm)	Uzunluk (mm)	Ürün nr.
Ø 3.5	15.0	609.1500

[1] Gövde rayı ile gövdenin bağlantısı için Ø 4 x 15 mm sunta vidası öneriyoruz

– Bağlantı vidaları – düz başlı vida[1]

Çap (mm)	Uzunluk (mm)	Ürün nr.
Ø 4.0	15.0	61D.1500

[1] Ahşap arkalık tutucu ile ahşap arkalığın ve kasa ile çekmece tabanının bağlantısı için Optimal uygulama sonucu elde etmek için, ahşap arkalık ve çekmece yanağında düz başlı vida kullanılmasını tavsiye ediyoruz

– Sistem vidaları[1]

Çap (mm)	Uzunluk (mm)	Ürün nr.
Ø 6.0	14.5	661.1450.HG

[1] Gövde rayının gövde ile bağlantısı için

Renk		Renk	
CS-M	Mat karbon siyahı	SW-M	Mat ipek beyazı
OG-M	Mat orion grisi		

Bordürlü iç çekmece – bordür – C

Web kodu – ürün konfigüratörüne girin veya tıklayın: DQBUZY

Planlama

Gövdede yer ihtiyacı

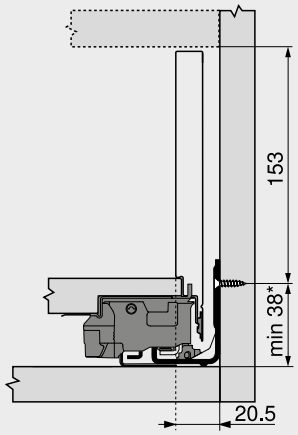

* Gövde montajı yapılmadan gövde rayı montajında +1 mm

Montaj ölçüleri – arkalık

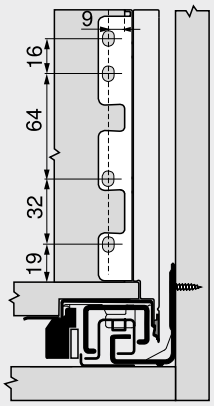

Kesim – 16 mm sunta plakalar

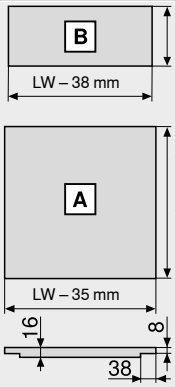

Ahşap arkalık
148 mm

Altlık
Ahşap arkalık
NL – 10 mm
Çelik arkalık
NL – 21 mm

Yiv ölçüleri

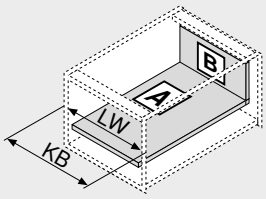

LW Gövde iç genişliği
NL Nominal uzunluk

LW Gövde iç genişliği
KB Gövde genişliği

Delme ölçüleri – altlık

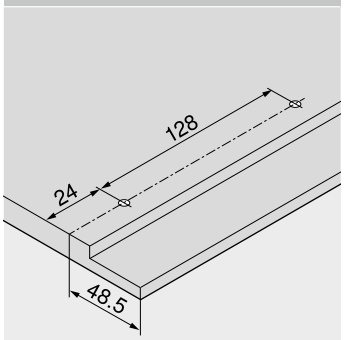

Kesim – geçme elemanı

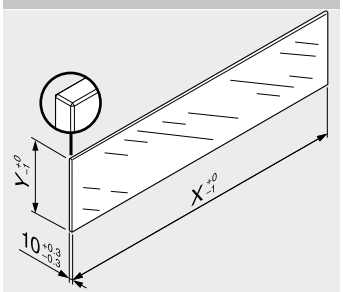

Geçme elemanı	X (mm)	Y (mm)
Yan	NL – 112	138

NL Nominal uzunluk

bLEGRABOX kombinasyonlarında DIN Normu (Haziran 2016 tarihinde açıklanan DIN EN 14749 no. lu) ile belirlenmiş değerlere göre "dikey cam montaj parçaları için darbe testi" mecburiyeti yoktur. Bu nedenle ürünün standarta uygun olması için güvenlik camı gerekli değildir. Üst kenar; 1 mm ±0.5 mm yivli, perdahlanmış bir düz kenardır.

Sayfa dizini

Özet	197	**LEGRABOX** için **AMBIA-LINE** | **MERIVOBOX**	542	**Montaj, demontaj ve ayar**	
myLEGRABOX	236	**CABLOXX**	594		
LEGRABOX | **MERIVOBOX** | **TANDEMBOX** için **SERVO-DRIVE**	362	Geçme elemanı	234	Short-URL	
		Aksesuar	244	www.blum.com/a310	
LEGRABOX | **MERIVOBOX** | **TANDEMBOX** için **TIP-ON BLUMOTION**	394	Delme ölçüleri – altlık	210		
		Gövde raylarının bağlantısı	248		
		Blum servisleri	602		
LEGRABOX için **TIP-ON**	404	Diğer teknik bilgiler	708		

3

Çekmece – M

Web kodu – ürün konfigüratörüne girin veya tıklayın: DQBONY



- **LEGRABOX pure** ve **LEGRABOX free** için uygun
- Kasalar: Çelik ve paslanmaz çelik
- Hem içten hem dıştan düz
- 12.8 mm' lik ince kasa
- Senkron kesintisiz hareket
- Yumuşak ve sessiz kapanma sağlayan, şalterli entegre fren sistemi **BLUMOTION S** ile
- Takılmış hazır derin çekmecede bile kapak, tutma pozisyonuna yerleştirilir ve rahatça kliplenir
- Aletsiz çekmece önü montajı
- Kasada 3 boyutlu kapak ayarı

Yer ihtiyacı

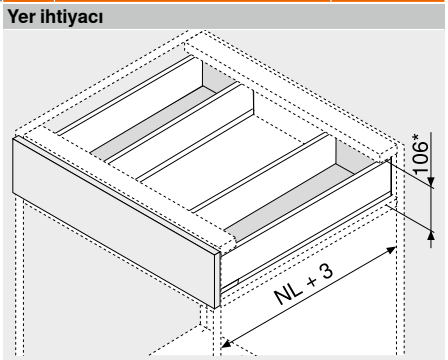

NL	Nominal uzunluk
*	2 mm eğim ayarı dahil

Sipariş bilgileri

1 

Gövde rayları sol/sağ

Uygulama	BLUMOTION S
Nominal uzunluk NL (mm)	Dinamik taşıma kapasitesi (kg) 40
350	750.3501S
400	750.4001S
450	750.4501S
500	750.5001S
550	750.5501S
600	750.6001S

2 

Kasa seti

Kasa yüksekliği (mm)	90.5	
Nominal uzunluk NL (mm)	Renk SW-M | OG-M | CS-M	INGL
350 2 x	770M3502S	770M3502I
400 2 x	770M4002S	770M4002I
450 2 x	770M4502S	770M4502I
500 2 x	770M5002S	770M5002I
550 2 x	770M5502S	770M5502I
600 2 x	770M6002S	770M6002I

İçindekiler:

2a	1 x	Kasa sol/sağ
2b	2 x	Branding ögesi, Blum logosu ile kabartmalı, 1000 adet üzeri kişisel baskılı
2c	2 x	Koruma kapakları

3 

Ahşap arkalık tutucu, sol/sağ

Renk	Malzeme	Ürün nr.
SW-M | OG-M | CS-M | NI	Çelik 2 x	ZB7M000S

4 

Kapak bağlantı elemanı

Bağlantı şekli		Ürün nr.
EXPANDO	4 x	ZF7M70E2
EXPANDO T[1]	4 x	ZF7M70T2
Vidalı	4 x	ZF7M7002

[1] **EXPANDO T** ince kapaklar için uygundur – bakın: Sayfa dizini

Renk		Renk	
CS-M	Mat karbon siyahı	OG-M	Mat orion grisi
INGL	Parmak izi bırakmayan paslanmaz çelik	SW-M	Mat ipek beyazı
NI	Nikelajlı		

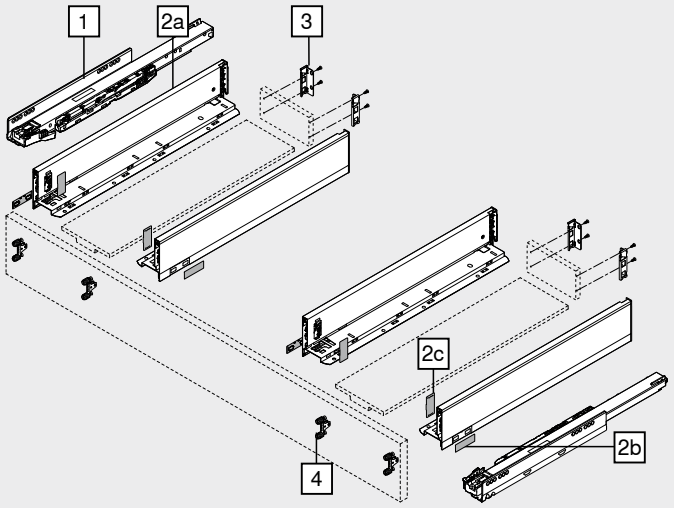

Aksesuar

– 

Sunta vidası[1]

Çap (mm)	Uzunluk (mm)	Ürün nr.
Ø 3.5	15.0	609.1500
	17.0	609.1700

[1] Kapak bağlantısı için
Gövde rayı ile gövdenin bağlantısı için Ø 4 x 15 mm sunta vidası öneriyoruz

– 

Bağlantı vidaları – düz başlı vida[1]

Çap (mm)	Uzunluk (mm)	Ürün nr.
Ø 4.0	15.0	61D.1500

[1] Ahşap arkalık tutucu ile ahşap arkalığın ve kasa ile çekmece tabanının bağlantısı için Optimal uygulama sonucu elde etmek için, ahşap arkalık ve çekmece yanağında düz başlı vida kullanılmasını tavsiye ediyoruz

– 

Sistem vidaları[1]

Çap (mm)	Uzunluk (mm)	Ürün nr.
Ø 6.0	14.5	661.1450.HG

[1] Gövde rayının gövde ile bağlantısı için

Çekmece – M

Web kodu – ürün konfigüratörüne girin veya tıklayın: DQBONY

Planlama

Gövdede yer ihtiyacı

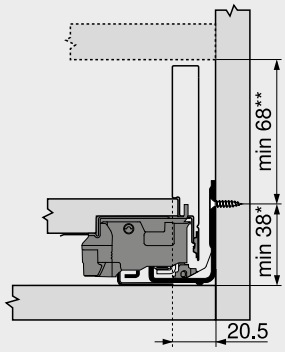

*	Gövde montajı yapılmadan gövde rayı montajında +1 mm
**	2 mm eğim ayarı dahil

Montaj ölçüleri – kapak – vidalı montaj

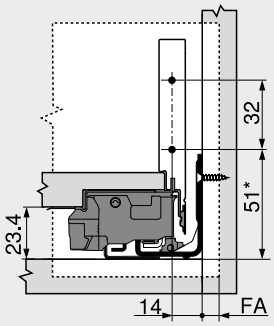

FA	Kapak binisi
*	Gövde montajı yapılmadan gövde rayı montajında +1 mm

Delme ölçüleri – kapak – EXPANDO | EXPANDO T montajı

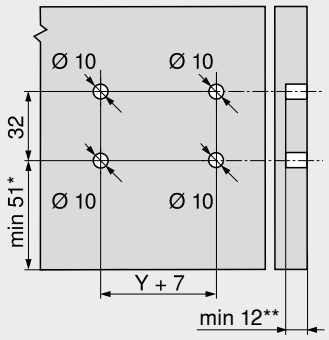

*	Gövde montajı yapılmadan gövde rayı montajında +1 mm
**	**EXPANDO T** için minimum 6 mm

Montaj ölçüleri – arkalık

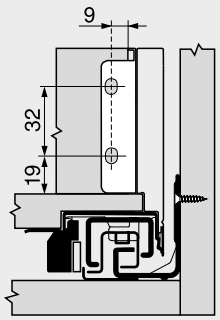

Kesim – 16 mm sunta plakalar

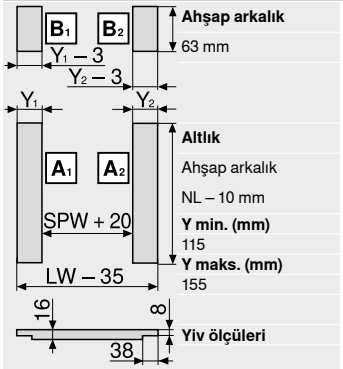

Ahşap arkalık
63 mm

Altlık
Ahşap arkalık
NL – 10 mm

Y min. (mm)
115

Y maks. (mm)
155

Yiv ölçüleri

LW	Gövde iç genişliği
NL	Nominal uzunluk
SPW	İç kasalar arası gövde iç genişliği

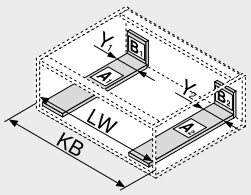

LW	Gövde iç genişliği
KB	Gövde genişliği

Delme ölçüleri – altlık

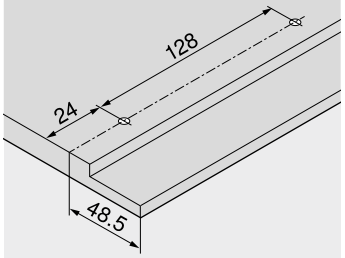

Sayfa dizini

Özet	197	**LEGRABOX** | **MERIVOBOX** | **TANDEMBOX** için **TIP-ON BLUMOTION**	394	Blum servisleri	602
myLEGRABOX	236			Diğer teknik bilgiler	708
İnce kapaklar için bağlantı sistemi – **EXPANDO T**	596	**LEGRABOX** için **TIP-ON**	404	**Montaj, demontaj ve ayar**	
Montaj önerisi ve sorumluluk muafiyeti – **EXPANDO T**	597	**LEGRABOX** için **AMBIA-LINE** | **MERIVOBOX**	542	Short-URL	
LEGRABOX | **MERIVOBOX** | **TANDEMBOX** için **SERVO-DRIVE**	362	**CABLOXX**	594	www.blum.com/a310	
		Aksesuar	244		
		Gövde raylarının bağlantısı	248		

Yüksek önlü çekmece – C

Web kodu – ürün konfigüratörüne girin veya tıklayın: DQBS6M



- Kasalar: Çelik ve paslanmaz çelik
- Hem içten hem dıştan düz
- 12.8 mm' lik ince kasa
- Senkron kesintisiz hareket
- Yumuşak ve sessiz kapanma sağlayan, şalterli entegre fren sistemi **BLUMOTION S** ile
- Takılmış hazır derin çekmecede bile kapak, tutma pozisyonuna yerleştirilir ve rahatça kliplenir
- Aletsiz çekmece önü montajı
- Kasada 3 boyutlu kapak ayarı

Yer ihtiyacı

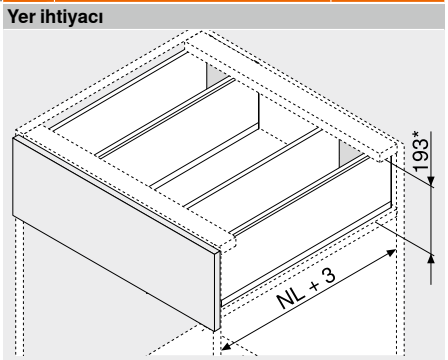

NL Nominal uzunluk
* 2 mm eğim ayarı dahil

Sipariş bilgileri

1 Gövde rayları sol/sağ

Uygulama	BLUMOTION S
Nominal uzunluk NL (mm)	Dinamik taşıma kapasitesi (kg) 40
350	750.3501S
400	750.4001S
450	750.4501S
500	750.5001S
550	750.5501S
600	750.6001S

2 Kasa seti

Kasa yüksekliği (mm)	177	
Nominal uzunluk NL (mm)	Renk SW-M | OG-M | CS-M	INGL
350 2 x	770C3502S	770C3502I
400 2 x	770C4002S	770C4002I
450 2 x	770C4502S	770C4502I
500 2 x	770C5002S	770C5002I
550 2 x	770C5502S	770C5502I
600 2 x	770C6002S	770C6002I

İçindekiler:
2a 1 x Kasa sol/sağ
2b 2 x Branding ögesi, Blum logosu ile kabartmalı, 1000 adet üzeri kişisel baskılı
2c 2 x Koruma kapakları

3 Ahşap arkalık tutucu, sol/sağ

Renk	Malzeme		Ürün nr.
SW-M | OG-M | CS-M | NI	Çelik	2 x	ZB7C000S

4 Kapak bağlantı elemanı

Bağlantı şekli		Ürün nr.
EXPANDO	4 x	ZF7C70E2
EXPANDO T[1]	4 x	ZF7C70T2
Vidalı	4 x	ZF7C7002

[1] **EXPANDO T** ince kapaklar için uygundur – bakın: Sayfa dizini

4 için alternatif

4a Kapak bağlantı elemanı

Bağlantı şekli		Ürün nr.
EXPANDO	8 x	ZF7M70E2
EXPANDO T[1]	8 x	ZF7M70T2
Vidalı	8 x	ZF7M7002

[1] **EXPANDO T** ince kapaklar için uygundur – bakın: Sayfa dizini

Renk		Renk	
CS-M	Mat karbon siyahı	OG-M	Mat orion grisi
INGL	Parmak izi bırakmayan paslanmaz çelik	SW-M	Mat ipek beyazı
NI	Nikelajlı		

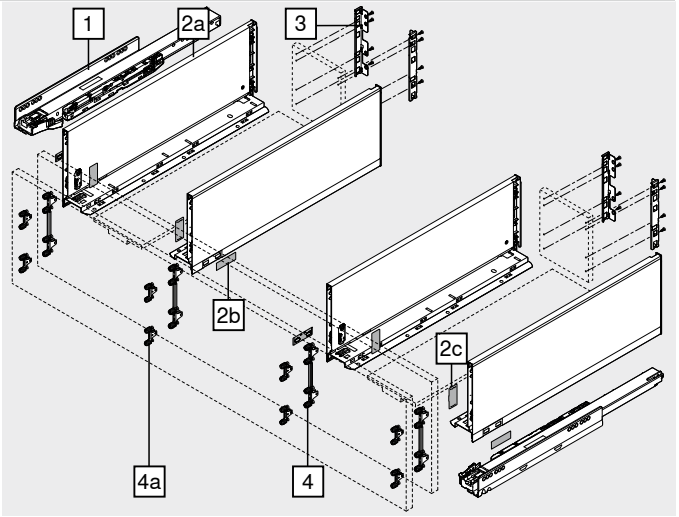

Aksesuar

– Sunta vidası[1]

Çap (mm)	Uzunluk (mm)	Ürün nr.
Ø 3.5	15.0	609.1500
	17.0	609.1700

[1] Kapak bağlantısı için
Gövde rayı ile gövdenin bağlantısı için Ø 4 x 15 mm sunta vidası öneriyoruz

– Bağlantı vidaları – düz başlı vida[1]

Çap (mm)	Uzunluk (mm)	Ürün nr.
Ø 4.0	15.0	61D.1500

[1] Ahşap arkalık tutucu ile ahşap arkalığın ve kasa ile çekmece tabanının bağlantısı için Optimal uygulama sonucu elde etmek için, ahşap arkalık ve çekmece yanağında düz başlı vida kullanılmasını tavsiye ediyoruz

– Sistem vidaları[1]

Çap (mm)	Uzunluk (mm)	Ürün nr.
Ø 6.0	14.5	661.1450.HG

[1] Gövde rayının gövde ile bağlantısı için

Yüksek önlü çekmece – C

Web kodu – ürün konfigüratörüne girin veya tıklayın: DQBS6M

Planlama

Gövdede yer ihtiyacı

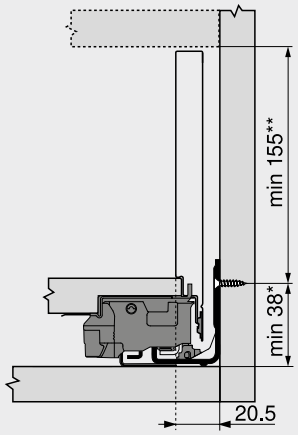

*	Gövde montajı yapılmadan gövde rayı montajında +1 mm
**	2 mm eğim ayarı dahil

Montaj ölçüleri – kapak – vidalı montaj

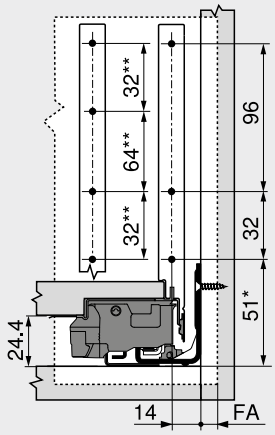

FA	Kapak binisi
*	Gövde montajı yapılmadan gövde rayı montajında +1 mm
**	Alternatif 4a

Delme ölçüleri – kapak – EXPANDO | EXPANDO T montajı

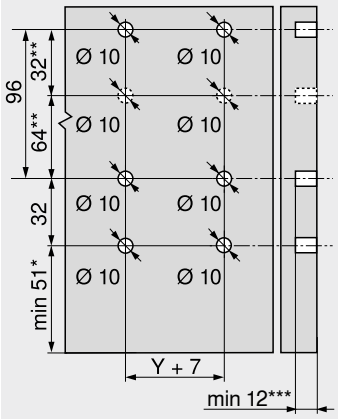

*	Gövde montajı yapılmadan gövde rayı montajında +1 mm
**	Alternatif 4a
***	**EXPANDO T** için minimum 6 mm

Montaj ölçüleri – arkalık

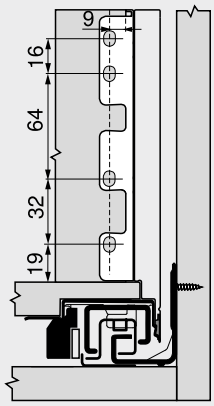

Kesim – 16 mm sunta plakalar

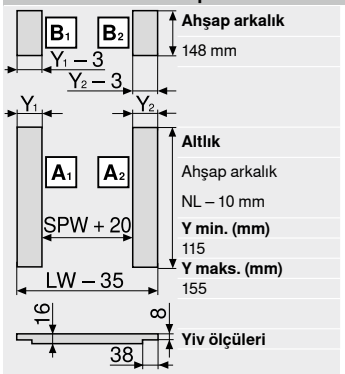

Ahşap arkalık
148 mm

Altlık
Ahşap arkalık
NL – 10 mm

Y min. (mm)
115

Y maks. (mm)
155

Yiv ölçüleri

LW	Gövde iç genişliği
NL	Nominal uzunluk
SPW	İç kasalar arası gövde iç genişliği

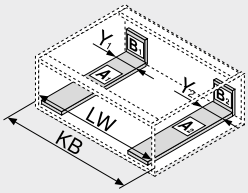

LW	Gövde iç genişliği
KB	Gövde genişliği

Delme ölçüleri – altlık

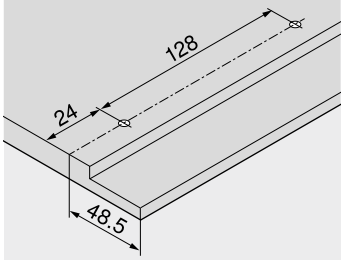

Sayfa dizini

Özet	197	**LEGRABOX** | **MERIVOBOX** | **TANDEMBOX** için **TIP-ON BLUMOTION**	394	Blum servisleri	602
myLEGRABOX	236			Diğer teknik bilgiler	708
LEGRABOX | **MERIVOBOX** | **TANDEMBOX** için **SERVO-DRIVE**	362	**LEGRABOX** için **TIP-ON**	404	**Montaj, demontaj ve ayar**	
İnce kapaklar için bağlantı sistemi – **EXPANDO T**	596	**LEGRABOX** için **AMBIA-LINE** | **MERIVOBOX**	542	Short-URL	
Montaj önerisi ve sorumluluk muafiyeti – **EXPANDO T**	597	**CABLOXX**	594	www.blum.com/a310	
		Aksesuar	244		
		Gövde raylarının bağlantısı	248		

3

Yüksek önlü çekmece – C – ara parça

Web kodu – ürün konfigüratörüne girin veya tıklayın **DQCYEM**



- Optimal saklama alanı kullanımı için bağlantı parçası
- Standart parçalar ile uygulama imkanı
- Kasalar: Çelik ve paslanmaz çelik
- Hem içten hem dıştan düz
- 12.8 mm' lik ince kasa
- Senkron kesintisiz hareket
- Yumuşak ve sessiz kapama sağlayan, şalterli entegre fren sistemi **BLUMOTION S** ile, elektrikli açma desteği **SERVO-DRIVE** veya mekanik açma desteği **TIP-ON BLUMOTION** ile kombine edilebilir
- Takılmış hazır derin çekmecede bile kapak, tutma pozisyonuna yerleştirilir ve rahatça kliplenir
- Aletsiz çekmece önü montajı
- Kasada 3 boyutlu kapak ayarı

Yer ihtiyacı

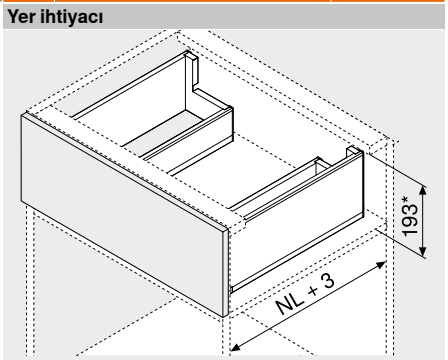

NL	Nominal uzunluk
*	2 mm eğim ayarı dahil

Sipariş bilgileri

1 Gövde rayları sol/sağ



Uygulama	BLUMOTION S	
Nominal uzunluk NL (mm)	Dinamik taşıma kapasitesi (kg) 40	70
450	750.4501S	753.4501S
500	750.5001S	753.5001S
550	750.5501S	753.5501S
600	750.6001S	753.6001S
650		753.6501S

2 Kasa seti, dış



Kasa yüksekliği (mm): 177

Nominal uzunluk NL (mm)	Renk SW-M | OG-M | CS-M	INGL
450	770C4502S	770C4502I
500	770C5002S	770C5002I
550	770C5502S	770C5502I
600	770C6002S	770C6002I
650	770C6502S	770C6502I

İçindekiler:

2a	1 x	Kasa sol/sağ
2b	2 x	Branding ögesi, Blum logosu ile kabartmalı, 1000 adet üzeri kişisel baskılı
2c	2 x	Koruma kapakları

3 Çelik arkalık, L-form sol/sağ



Renk	Malzeme	Ürün nr.
SW-M | OG-M | CS-M	Çelik	ZB7C129S.6S

11 Kasa seti, iç



Kasa yüksekliği (mm): 90.5

Nominal uzunluk NL (mm)[1]	Renk SW-M | OG-M | CS-M	INGL
300	770M3002S	770M3002I
350	770M3502S	770M3502I
400	770M4002S	770M4002I
450	770M4502S	770M4502I
500	770M5002S	770M5002I

İçindekiler:

11a	1 x	Kasa sol/sağ
11b	2 x	Branding ögesi, Blum logosu ile kabartmalı, 1000 adet üzeri kişisel baskılı
11c	2 x	Koruma kapakları

[1] Saklama alanının iyi ve uygun kullanımı için öneriyoruz
Dış kasa nominal uzunluk NL (No. 2) – iç kasa nominal uzunluk NL (No. 11) = min. 150 mm

4 Kapak bağlantı elemanı



Bağlantı şekli		Ürün nr.
EXPANDO	2 x	ZF7C70E2
EXPANDO T[1]	2 x	ZF7C70T2
Vidalı	2 x	ZF7C7002

[1] **EXPANDO T** ince kapaklar için uygundur – bakın: Sayfa dizini

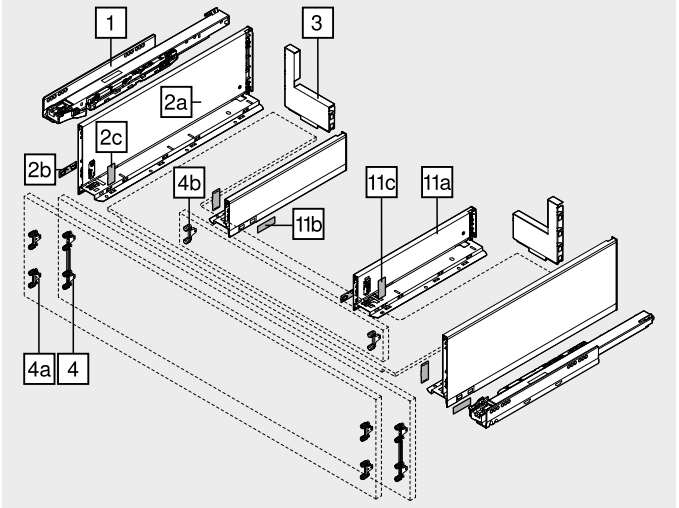

4 için alternatif

4a Kapak bağlantı elemanı



Bağlantı şekli		Ürün nr.
EXPANDO	4 x	ZF7M70E2
EXPANDO T[1]	4 x	ZF7M70T2
Vidalı	4 x	ZF7M7002

[1] **EXPANDO T** ince kapaklar için uygundur – bakın: Sayfa dizini

4b Kapak bağlantı elemanı



Bağlantı şekli		Ürün nr.
EXPANDO	2 x	ZF7M70E2
Vidalı	2 x	ZF7M7002

Aksesuar

– Sunta vidası[1]



Çap (mm)	Uzunluk (mm)	Ürün nr.
Ø 3.5	15.0	609.1500
	17.0	609.1700

[1] Kapak bağlantısı için
Gövde rayı ile gövdenin bağlantısı için Ø 4 x 15 mm sunta vidası öneriyoruz

– Bağlantı vidaları – düz başlı vida[1]



Çap (mm)	Uzunluk (mm)	Ürün nr.
Ø 4.0	15.0	61D.1500

[1] Ahşap arkalık tutucu ile ahşap arkalığın ve kasa ile çekmece tabanının bağlantısı için Optimal uygulama sonucu elde etmek için, ahşap arkalık ve çekmece yanağında düz başlı vida kullanılmasını tavsiye ediyoruz

– Sistem vidaları[1]



Çap (mm)	Uzunluk (mm)	Ürün nr.
Ø 6.0	14.5	661.1450.HG

[1] Gövde rayının gövde ile bağlantısı için

Renk		Renk	
CS-M	Mat karbon siyahı	OG-M	Mat orion grisi
INGL	Parmak izi bırakmayan paslanmaz çelik	SW-M	Mat ipek beyazı
NI	Nikelajlı		

Yüksek önlü çekmece – C – ara parça

Web kodu – ürün konfigüratörüne girin veya tıklayın: DQCYEM

Planlama

Gövdede yer ihtiyacı

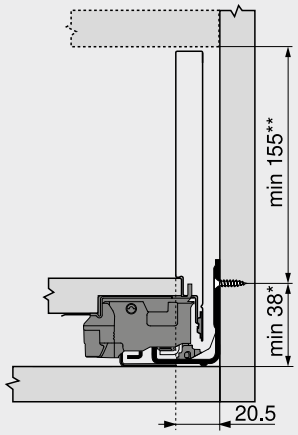

*	Gövde montajı yapılmadan gövde rayı montajında +1 mm
**	2 mm eğim ayarı dahil

Montaj ölçüleri – kapak – vidalı montaj

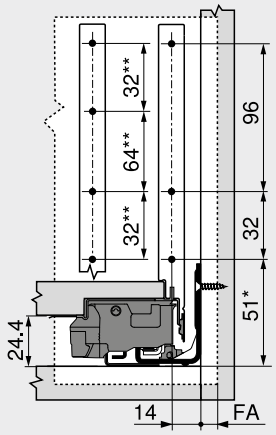

FA	Kapak binisi
*	Gövde montajı yapılmadan gövde rayı montajında +1 mm
**	Alternatif 4a

Delme ölçüleri – kapak – EXPANDO | EXPANDO T montajı

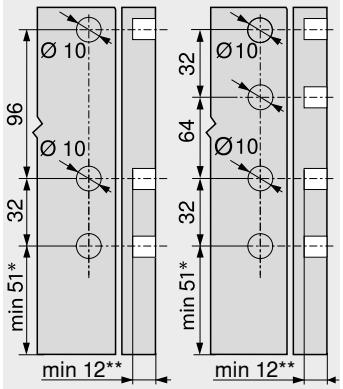

4	4a
*	Gövde montajı yapılmadan gövde rayı montajında +1 mm
**	**EXPANDO T** için minimum 6 mm

Montaj ölçüleri – ara parça

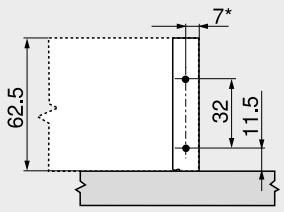

*	ZF7M70E2 ile +1.5 mm

Kesim – 16 mm sunta plakalar

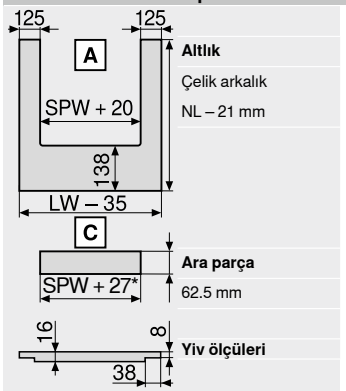

Altlık
Çelik arkalık
NL – 21 mm

Ara parça
62.5 mm

Yiv ölçüleri

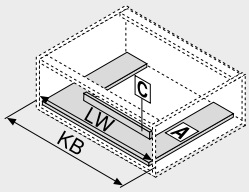

LW	Gövde iç genişliği
NL	Nominal uzunluk
SPW	İç kasalar arası gövde iç genişliği
*	ZF7M70E2 ile +3 mm

LW	Gövde iç genişliği
KB	Gövde genişliği

Delme ölçüleri – altlık

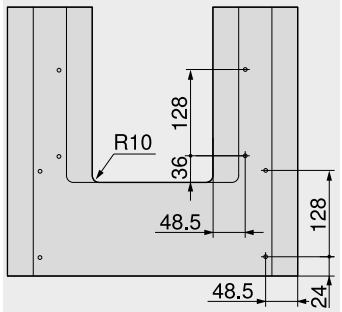

Sayfa dizini

Özet	197	**LEGRABOX** | **MERIVOBOX** | **TANDEMBOX** için **TIP-ON BLUMOTION**	394	Blum servisleri	602
myLEGRABOX	236			Diğer teknik bilgiler	708
LEGRABOX | **MERIVOBOX** | **TANDEMBOX** için **SERVO-DRIVE**	362	**LEGRABOX** için **TIP-ON**	404	**Montaj, demontaj ve ayar**	
İnce kapaklar için bağlantı sistemi – **EXPANDO T**	596	**LEGRABOX** için **AMBIA-LINE** | **MERIVOBOX**	542	Short-URL www.blum.com/a310	
Montaj önerisi ve sorumluluk muafiyeti – **EXPANDO T**	597	**CABLOXX**	594		
		Aksesuar	244		
		Gövde raylarının bağlantısı	248		

SPACE TOWER

Web kodu – ürün konfigüratörüne girin veya tıklayın DQGQ7Y



- İsteğe göre uygulanan, derin iç çekmeceli erzak dolabı; üst alanda raflı ve iç çekmeceli
- 3 taraftan daha rahat erişim
- Tek tek açılabilen derin çekmeceler yukarıdan rahat erişim ve tam bir görüş sunar
- Ağır yüklenmiş derin çekmecelerde bile düşük çalıştırma gücü
- Yüksek arkalıklar ve yan paneller güvenli bir stoklama sağlar
- **AMBIA-LINE** iç bölmeler çekmecede derli toplu bir görünüm yaratır
- Gövde ölçülerini esnek uygulama imkanı

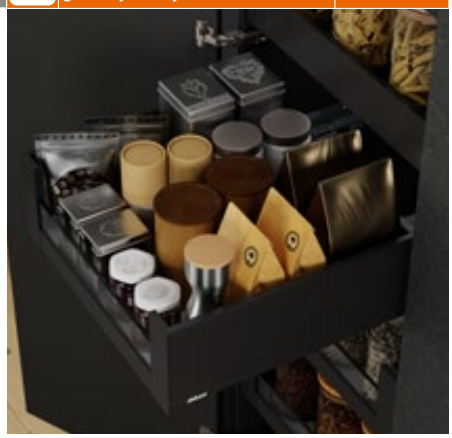

Sipariş bilgileri

Uygulama önerisi	Sayfa
İç çekmece – M	204
Bordürlü iç çekmece – geçme elemanı – C	212
LEGRABOX için **AMBIA-LINE** | **MERIVOBOX**	547
CLIP top BLUMOTION 155° menteşe	84

Öneri
Gövde genişliği KB (mm)
275–1200

Planlama

Planlama ve sipariş için destek

Short-URL
www.blum.com/planningtools

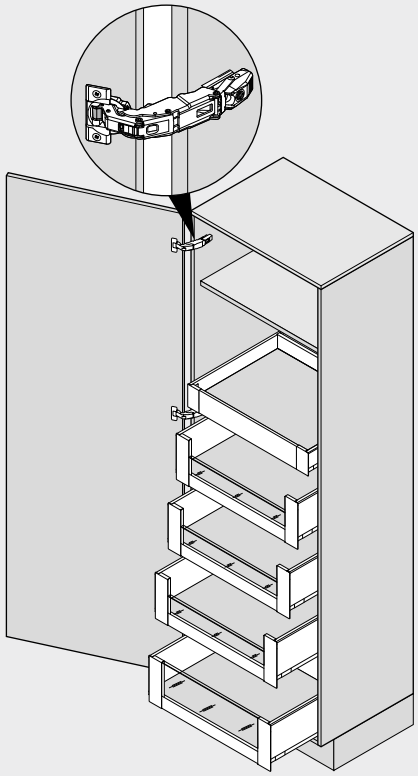

Sayfa dizini

Özet	197	**LEGRABOX** için **AMBIA-LINE** | **MERIVOBOX**	542	**Montaj, demontaj ve ayar**	
myLEGRABOX	236				
LEGRABOX | **MERIVOBOX** | **TANDEMBOX** için **SERVO-DRIVE**	362	**CLIP top BLUMOTION** 155° menteşe	84	Short-URL	
		Kapaklar için **BLUMOTION**	176	www.blum.com/a310	
LEGRABOX | **MERIVOBOX** | **TANDEMBOX** için **TIP-ON BLUMOTION**	394	Aksesuar	244		
		Blum servisleri	602		
		Diğer teknik bilgiler	708		

SPACE TOWER

Web kodu – ürün konfigüratörüne girin veya tıklayın: DQGQ7Y

Planlama

Öneri

Gövdede pozisyon ayarlama

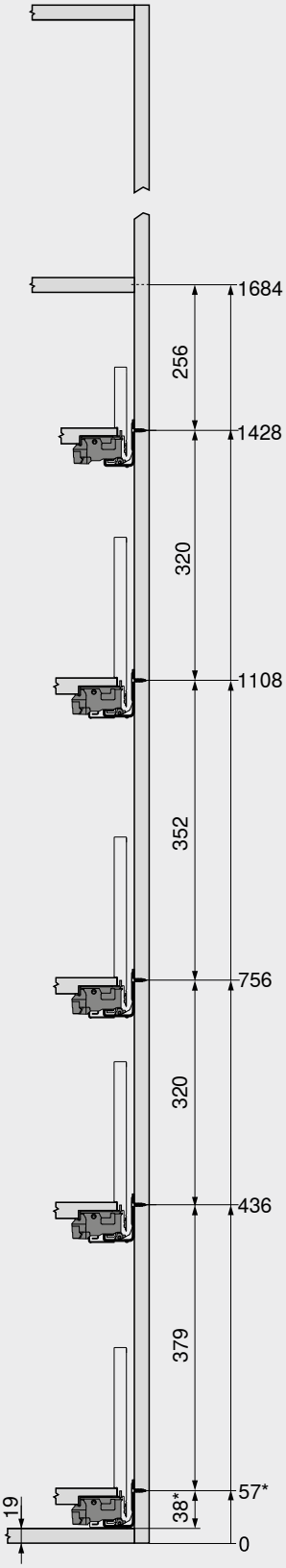

Delme ölçüleri – kapak

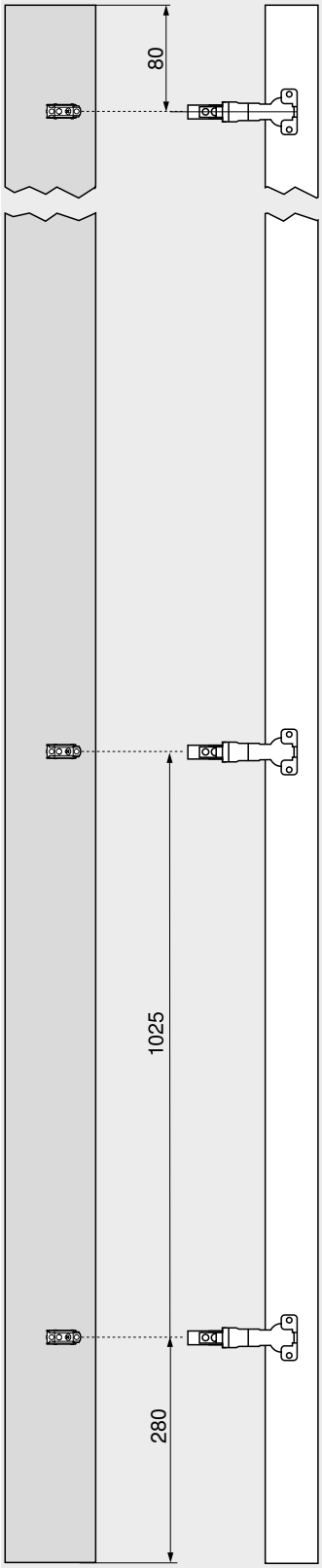

Delme ölçüleri – kapak

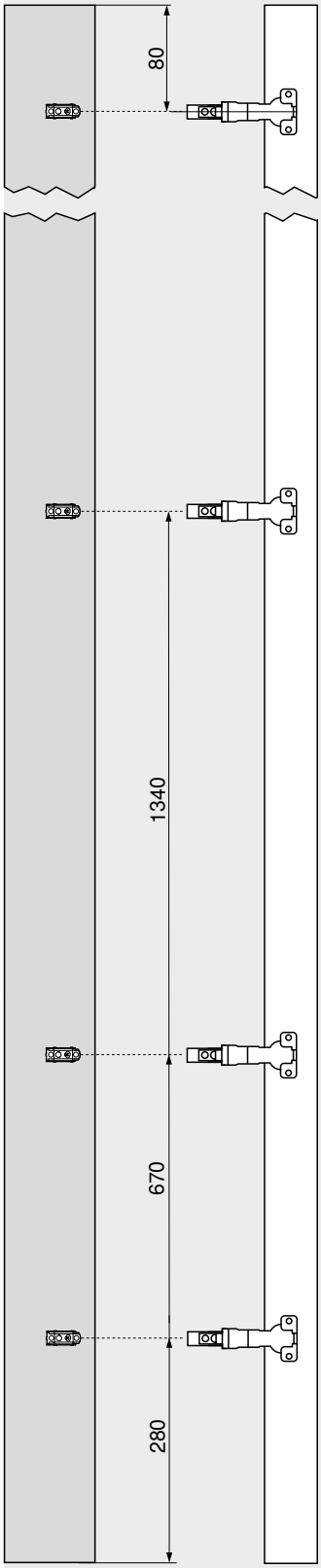

Yüksek dolaplarda raf kullanmak pratiktir; en üst kat olarak uygulandığında ön taraftan rahat görüş sağlar.

İç çekmeceler yandan erişimi kolaylaştırır. İç çekmece daha yüksek bir arkalık ile desteklendiğinde eşyalar arkaya düşmez.

Dolap içinde derin iç çekmeceleri farklı yüksekliklerde konumlandırma, yüksek eşyalar için de yukarı doğru yeterli alan oluşturulmasını sağlar.

Gövde genişliği, **CLIP top BLUMOTION** 155° menteşe ile kapak çıkıntısı olmadan optimal kullanılır.

Menteşe en alt derin çekmecenin üstüne monte edilirse çekmece en aşağıya kadar olan alanın tamamına uygulanabilir. Böylece her bir santimetre kullanılabilir saklama alanına dönüştürülür.

* Gövde montajı yapılmadan gövde rayı montajında +1 mm

Sayfa dizini

Menteşe adedi 718

SPACE TWIN

Web kodu – ürün konfigüratörüne girin veya tıklayın **DQGTQM**



- Diyagonal yerleştirilen gövde rayları sayesinde stabil çözüm
- Yumuşak ve sessiz kapanma sağlayan, şalterli entegre fren sistemi **BLUMOTION S** ile
- Her alt dolapta 20 kg yüksek dinamik taşıma kapasitesi
- Gövde genişliği KB 185–250 mm

Yer ihtiyacı

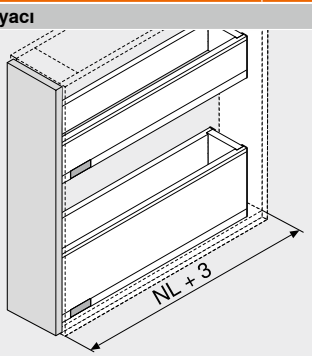

NL Nominal uzunluk

Sipariş bilgileri

Uygulama önerisi	Sayfa
Çekmece – M	202
Çekmece – K	206
Yüksek önlü çekmece – C	210

Gövde genişliği KB (mm)
185–250

Sayfa dizini

Özet	197
myLEGRABOX	236
Aksesuar	244
Blum servisleri	602
Diğer teknik bilgiler	708

Montaj, demontaj ve ayar

Short-URL
www.blum.com/a310

SPACE TWIN

Web kodu – ürün konfigüratörüne girin veya tıklayın: DQGTQM

Planlama

Gövdede yer ihtiyacı

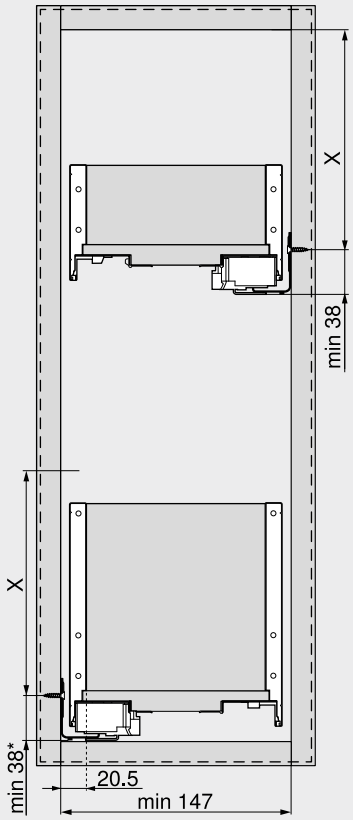

Montaj yüksekliği	X (mm)
M	68
K	106
C	155

* Gövde montajı yapılmadan gövde rayı montajında +1 mm

Montaj ölçüleri – kapak

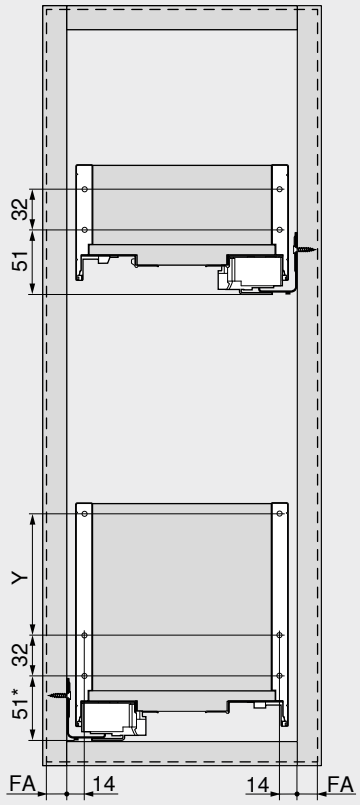

Montaj yüksekliği	Çekmece yanı yüksekliği	Y (mm)
M	M	–
K	K	–
C	C	96

FA Kapak binisi

* Gövde montajı yapılmadan gövde rayı montajında +1 mm

3

Geçme elemanı, cam



- Mobilya içini de özgün tasarlama imkanı
- Kısaltılabilir
- Renk: şeffaf
- Malzeme: cam

Sipariş bilgileri

LEGRABOX pure | LEGRABOX free

7 Alçak geçme elemanı, cam (derin iç çekmece için, ön)

Renk	Şeffaf	
Gövde genişliği	Gövde yan duvar kalınlığı SWD (mm)	
KB (mm)[1]	15/16	18/19
600	ZE7V488G	ZE7V482G
1200	ZE7V1088G	ZE7V1082G

İçindekiler:
7 1 x Geçme elemanı, cam
[1] Diğer gövde genişlikleri KB için, bir sonraki daha uzun geçme elemanını uygun şekilde kısaltın

7 Yüksek geçme elemanı, cam (derin iç çekmece için, ön)

Renk	Şeffaf	
Gövde genişliği	Gövde yan duvar kalınlığı SWD (mm)	
KB (mm)[1]	15/16	18/19
600	ZE7W488G	ZE7W482G
1200	ZE7W1088G	ZE7W1082G

İçindekiler:
7 1 x Geçme elemanı, cam
[1] Diğer gövde genişlikleri KB için, bir sonraki daha uzun geçme elemanını uygun şekilde kısaltın

9a Geçme elemanı, cam (yan)

Renk		
Nominal uzunluk NL (mm)[1]	Şeffaf	
450	ZE7S338G	
500	ZE7S388G	
550	ZE7S438G	
600	ZE7S488G	
650	ZE7S538G	

İçindekiler:
9a 2 x Geçme elemanı, cam
[1] Diğer nominal uzunluklar NL için, bir sonraki daha uzun geçme elemanını uygun şekilde kısaltın

Aksesuar

– Nakliye güvenliği – geçme elemanı (yan)[1]

Renk	Malzeme	Ürün nr.
Sarı	Plastik	780C0009

[1] Monte edilmiş geçme elemanı (yan) ile nakliye için

Planlama

Kesim – geçme elemanı

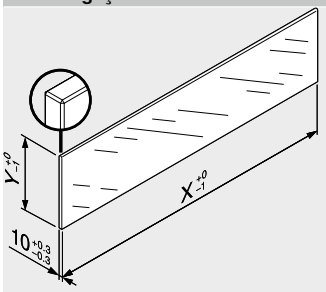

Geçme elemanı	X (mm)	Y (mm)
Alçak	LW – 80	70
Yüksek	LW – 80	138
Yan	NL – 112	138

LW Gövde iç genişliği
NL Nominal uzunluk

bLEGRABOX kombinasyonlarında DIN Normu (Haziran 2016 tarihinde açıklanan DIN EN 14749 no. lu) ile belirlenmiş değerlere göre "dikey cam montaj parçaları için darbe testi" mecburiyeti yoktur. Bu nedenle ürünün standarta uygun olması için güvenlik camı gerekli değildir. Üst kenar; 1 mm ±0.5 mm yivli, perdahlanmış bir düz kenardır.

Sayfa dizini

Özet	197	Montaj, demontaj ve ayar	
Aksesuar	244		
Blum servisleri	602	Short-URL	
Diğer teknik bilgiler	708	www.blum.com/a310	

myLEGRABOX



LEGRABOX pure | LEGRABOX free



Zarif temel: **LEGRABOX pure** ve **LEGRABOX free** size, şık, mat renkler ve son derece kaliteli parmak izi bırakmayan paslanmaz çelik varyasyonu arasından seçim yapma imkanı sunuyor.

LEGRABOX special edition



Özel koleksiyon: yeni mat karbon siyahı rengini baz alan sıra dışı çekmece yanağı görünümü ile veya parmak izi bırakmayan paslanmaz çelik, 3D kabartma karbon görünümü veya strüktürel kaplama şık pas görünümü ile malzeme kombinasyonu olarak.

LEGRABOX individual



Kişiselleştirmenin doruk noktası: Yaratıcı özgürlüğünüzü sonuna kadar yaşayın. Baskılı, lazerli veya kabartmalı olan, farklı renk ve malzemeyi kombine ettiğiniz kendi tasarımlarımız ile, müşterilerinizi hayran bırakacak kişisel mobilyalar yaratın.

LEGRABOX


Sembolik resim

Özet – uygulamalar 198
Geçme elemanı 234

LEGRABOX special edition

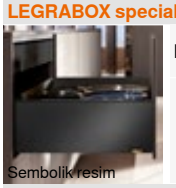
Sembolik resim

LEGRABOX special edition – yapı yerinde imalat 238

LEGRABOX individual


Sembolik resim

LEGRABOX individual – yapı yerinde imalat 240

Branding elemanı

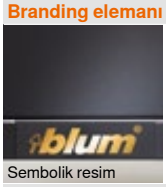
Sembolik resim

Kişisel marka elemanı 243

Tasarım seçici


Sembolik resim

Tasarım seçici

Short-URL
www.blum.com/lbxselector

Montaj, demontaj ve ayar


Sembolik resim

Montaj, demontaj ve ayar

Short-URL
www.blum.com/a310

Piktogramlar

Sadece istek üzerine ürün

LEGRABOX special edition – yapı yerinde imalat



- Küçük asgari sipariş miktarında bile farklı tasarımlarda desen elemanları (dış) seçilebilir
- Çekmece yanağı (iç) ve desen elemanı (dış) ayrı ayrı temin edilir ve istenen kombinasyonda kolay ve hızlı çekmeceye yerleştirilir
- Sıra dışı çekmece yanağı görünümleri sunan özel bir koleksiyon



Sipariş bilgileri

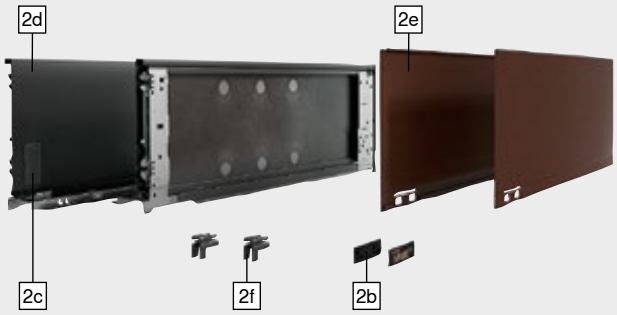

Sembolik resim

LEGRABOX special edition

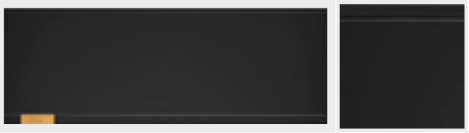

- Çekmece yanağı (iç): Mat karbon siyahı (CS-M)
- Desen elemanı (dış): Mat karbon siyahı (CS-M)

Tasarım ögesi ve marka elemanı ile, opsiyonel özel logo ile



- Çekmece yanağı (iç): Mat karbon siyahı (CS-M)
- Desen elemanı (dış): Parmak izi bırakmayan paslanmaz çelik (INGL)

Tasarım ögesi ve marka elemanı ile, opsiyonel özel logo ile



- Çekmece yanağı (iç): Mat karbon siyahı (CS-M)
- Desen elemanı (dış): Mat karbon siyahı/Karbon görünüm (CSCL)

Tasarım ögesi olmadan, marka elemanı ile, özel logo ile opsiyonel

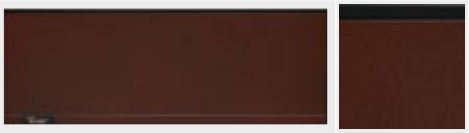

- Çekmece yanağı (iç): Mat karbon siyahı (CS-M)
- Desen elemanı (dış): Şık pas görünüm (NR)

Tasarım ögesi ve marka elemanı ile, opsiyonel özel logo ile

2 **Çekmece yanağı seti (iç)**

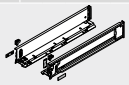

Renk CS-M

Nominal uzunluk NL (mm)	Kasa yüksekliği			
	M	K	C	F
270	770M2701S		770C2701S	
300	770M3001S	770K3001S	770C3001S	
350	770M3501S	770K3501S	770C3501S	
400	770M4001S	770K4001S	770C4001S	770F4001S
450	770M4501S	770K4501S	770C4501S	770F4501S
500	770M5001S	770K5001S	770C5001S	770F5001S
550	770M5501S	770K5501S	770C5501S	770F5501S
600	770M6001S	770K6001S	770C6001S	770F6001S
650	770M6501S		770C6501S	770F6501S

İçindekiler:

2d 1 x Çekmece yanağı, sol/sağ
2c 2 x Koruma kapakları
2b 2 x Branding ögesi, Blum logosu ile kabartmalı
2f 2 x **LEGRABOX** desen tutucu

Uyarı

N yüksekliğe sahip çekmece yanağı, tasarım seçenekleri programına dahil değil. Kişisel tasarlanmış çekmece yanağına (iç) uygun N yüksekliğinde bir çekmece yanağı tavsiye ediyoruz.

LEGRABOX special edition – yapı yerinde imalat

Sipariş bilgileri

2e **Desen elemanı (dış)**

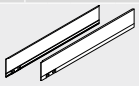

Tasarım ögesi	Tasarım ögesi ile				
Kasa yüksekliği	**Nominal uzunluk NL (mm)**	**Renk**			
		CS-M	**INGL**	**CSCL**[1]	**NR**
M	270 | 300 | 350 | 400 | 450 | 500 | 550 | 600 | 650	770MxxxAS	770MxxxAI	770MxxxASGC	770MxxxAS
K	300 | 350 | 400 | 450 | 500 | 550 | 600	770KxxxAS	770KxxxAI	770KxxxASGC	770KxxxAS
C	270 | 300 | 350 | 400 | 450 | 500 | 550 | 600 | 650	770CxxxAS	770CxxxAI	770CxxxASGC	770CxxxAS
F	400 | 450 | 500 | 550 | 600 | 650	770FxxxAS	770FxxxAI	770FxxxASGC	770FxxxAS

İçindekiler:

2e 1 x Desen elemanı (dış), sol/sağ

[1] Tasarım ögesi olmadan

xxx Nominal uzunluk NL (mm)

Renk	
CSCL	Mat karbon siyahı/Karbon görünüm
CS-M	Mat karbon siyahı

Renk	
INGL	Parmak izi bırakmayan paslanmaz çelik
NR	Noble rust

2b **Kişisel marka elemanı**

Uygulama	Simetrik			
Malzeme	Plastik			
Baskı | kabartma	**Asgari sipariş miktarı (adet)**	**Renk**		
		SW-M | OG-M | CS-M	**IN-G | KU-G | GO-G**	
Kişisel baskılı	1000	2 x ZA7.0700xxxABD	ZA7.0709xxxAB	
Kişisel ters kabartmalı	5000	2 x ZA7.0700xxxABD	ZA7.0709xxxAB	

Renk	
CS-M	Mat karbon siyahı
GO-G	İnmold mat altın
IN-G	Inmold mat paslanmaz çelik

Renk	
KU-G	İnmold mat bakır
OG-M	Mat orion grisi
SW-M	Mat ipek beyazı

Aksesuar

– **Yalıtım parçası**

Kasa yüksekliği	Nominal uzunluk NL (mm)	Renk	Malzeme	Ürün nr.
M [1]	270 | 300 | 350 | 400 | 450 | 500 | 550 | 600 | 650	Siyah	Köpük malzeme	☎ 770M0009
K [1]	300 | 350 | 400 | 450 | 500 | 550 | 600			☎ 770K0009
C	270 | 300 | 350 | 400 | 450 | 500 | 550 | 600 | 650			☎ 770C0009
F	400 | 450 | 500 | 550 | 600 | 650			☎ 770F0009

Uyarı

Opsiyonel, çekmece yanağı (iç) ile desen elemanı (dış) arasında bir yalıtım parçası kullanılarak daha da iyi bir ses yalıtımı sağlanabilir

[1] 270–300 mm nominal uzunluk (NL) için, yalıtım parçası delinme noktasında ikiye bölünmelidir

Sayfa dizini

Özet	197
Özet – tasarım seçenekleri	237
LEGRABOX individual	240
Kişisel marka elemanı	243
Blum servisleri	602
Diğer teknik bilgiler	708

Tasarım seçici

Short-URL
www.blum.com/lbxselector

Montaj, demontaj ve ayar

Short-URL
www.blum.com/a310

3

LEGRABOX individual – yapı yerinde imalat

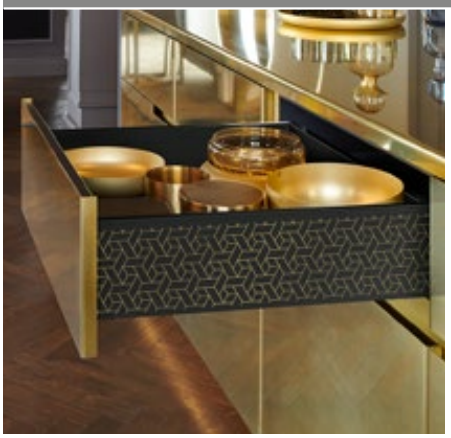

- Daha büyük asgari sipariş miktarında **LEGRABOX individual'ı** kendi tasarımınız veya logonuz ile donatabilirsiniz
- Size memnuniyetle danışmanlık hizmeti verebilir ve kişisel tasarımlarınızın uygulanabilirliğini kontrol edebiliriz; bireysel Blum danışmanınız ile temasa geçin: blum.com/contacts
- Çekmece yanağı (iç) ve desen elemanı (dış) ayrı ayrı temin edilir ve istenen kombinasyonda kolay ve hızlı çekmeceye yerleştirilir
- Tasarım imkanları
  Renk kombinasyonu | malzeme kombinasyonu | baskılı | lazerli | kabartmalı

Sayfa dizini

Tasarım imkanları

LEGRABOX individual – renk kombinasyonu	240
LEGRABOX individual – malzeme kombinasyonu	240
LEGRABOX individual – baskılı	241
LEGRABOX individual – lazerli	241
LEGRABOX individual – kabartmalı	242

Sipariş bilgileri

LEGRABOX individual – renk kombinasyonu

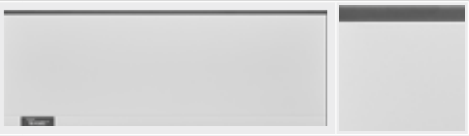

- Çekmece yanağı (iç): farklı renk seçenekleri
- Desen elemanı (dış): farklı renk seçenekleri
  Tasarım ögesi ve marka elemanı ile, opsiyonel özel logo ile
  Tasarım ögesi olmadan, baskılı veya kabartmalı, özel müşteri logosu ile

Sembolik resim

2 **Çekmece yanağı (iç)**

Kasa yüksekliği	Nominal uzunluk NL (mm)	Uygulama	Renk SW-M | OG-M | CS-M
M | K | C | F	270 | 300 | 350 | 400 | 450 | 500 | 550 | 600 | 650	Sol	☎ 770Xxxx1S
		Sağ	☎ 770Xxxx1S

İçindekiler:
2d – Çekmece yanağı (iç)
Sol ve sağ ayrı sipariş edilir

2e **Desen elemanı (dış)**

Kasa yüksekliği	Nominal uzunluk NL (mm)	Tasarım ögesi	Renk SW-M | OG-M | CS-M
M | K | C | F	270 | 300 | 350 | 400 | 450 | 500 | 550 | 600 | 650	Tasarım ögesi ile	☎ 770XxxxAS
		Tasarım ögesi olmadan	☎ 770XxxxASR

İçindekiler:
2e – Desen elemanı (dış), sol/sağ
X Kasa yüksekliği xxx Nominal uzunluk NL (mm)

LEGRABOX individual – malzeme kombinasyonu



- Çekmece yanağı (iç): farklı renk seçenekleri
- Desen elemanı (dış): Parmak izi bırakmayan paslanmaz çelik (INGL)
  Tasarım ögesi ve marka elemanı ile, opsiyonel özel logo ile
  Tasarım ögesi olmadan, lazer baskılı veya kabartmalı, özel müşteri logosu ile

Sembolik resim

2 **Çekmece yanağı (iç)**

Kasa yüksekliği	Nominal uzunluk NL (mm)	Uygulama	Renk SW-M | OG-M | CS-M
M | K | C | F	270 | 300 | 350 | 400 | 450 | 500 | 550 | 600 | 650	Sol	☎ 770Xxxx1S
		Sağ	☎ 770Xxxx1S

İçindekiler:
2d – Çekmece yanağı (iç)
Sol ve sağ ayrı sipariş edilir

2e **Desen elemanı (dış)**

Kasa yüksekliği	Nominal uzunluk NL (mm)	Tasarım ögesi	Renk INGL
M | K | C | F	270 | 300 | 350 | 400 | 450 | 500 | 550 | 600 | 650	Tasarım ögesi ile	☎ 770XxxxAI
		Tasarım ögesi olmadan	☎ 770XxxxAIR

İçindekiler:
2e – Desen elemanı (dış), sol/sağ
X Kasa yüksekliği xxx Nominal uzunluk NL (mm)

LEGRABOX individual – yapı yerinde imalat

Sipariş bilgileri

LEGRABOX individual – baskılı




- Renk ve malzeme kombinasyonu mümkün
- Çekmece yanağı (iç): farklı renk seçenekleri
- Desen elemanı (dış): farklı renk seçenekleri

Tasarım ögesi olmadan, farklı renklerde kısmen veya tüm yüzey üzerinde baskılı, özel müşteri logosu veya kişisel motifler ile

Sembolik resim

2 **Çekmece yanağı (iç)**

	Kasa yüksekliği	Nominal uzunluk NL (mm)	Uygulama	Renk SW-M | OG-M | CS-M	Renk INGL
	M | K | C | F	270 | 300 | 350 | 400 | 450 | 500 | 550 | 600 | 650	Sol	☎ 770Xxxx1S	☎ 770Xxxx1I
			Sağ	☎ 770Xxxx1S	☎ 770Xxxx1I

İçindekiler:

2d – Çekmece yanağı (iç)

Sol ve sağ ayrı sipariş edilir

2e **Desen elemanı (dış)**

	Kasa yüksekliği	Nominal uzunluk NL (mm)	Tasarım ögesi	Renk SW-M | OG-M | CS-M	Renk INGL
	M | K | C | F	270 | 300 | 350 | 400 | 450 | 500 | 550 | 600 | 650	Tasarım ögesi olmadan	☎ 770XxxxASR	☎ 770XxxxAIR

İçindekiler:

2e – Desen elemanı (dış), sol/sağ

X Kasa yüksekliği xxx Nominal uzunluk NL (mm)

LEGRABOX individual – lazerli




- Çekmece yanağı (iç): farklı renk seçenekleri
- Desen elemanı (dış): Parmak izi bırakmayan paslanmaz çelik (INGL)

Tasarım ögesi olmadan, kısmen lazer baskılı, özel müşteri logosu veya kişisel motifler ile

Sembolik resim

2 **Çekmece yanağı (iç)**

	Kasa yüksekliği	Nominal uzunluk NL (mm)	Uygulama	Renk SW-M | OG-M | CS-M	Renk INGL
	M | K | C | F	270 | 300 | 350 | 400 | 450 | 500 | 550 | 600 | 650	Sol	☎ 770Xxxx1S	☎ 770Xxxx1I
			Sağ	☎ 770Xxxx1S	☎ 770Xxxx1I

İçindekiler:

2d – Çekmece yanağı (iç)

Sol ve sağ ayrı sipariş edilir

2e **Desen elemanı (dış)**

	Kasa yüksekliği	Nominal uzunluk NL (mm)	Tasarım ögesi	Renk INGL
	M | K | C | F	270 | 300 | 350 | 400 | 450 | 500 | 550 | 600 | 650	Tasarım ögesi olmadan	☎ 770XxxxAIL

İçindekiler:

2e – Desen elemanı (dış), sol/sağ

X Kasa yüksekliği xxx Nominal uzunluk NL (mm)

Renk	
CS-M	Mat karbon siyahı
INGL	Parmak izi bırakmayan paslanmaz çelik

Renk	
OG-M	Mat orion grisi
SW-M	Mat ipek beyazı

Sayfa dizini

Özet	197
Özet – tasarım seçenekleri	237
LEGRABOX special edition	238
Kişisel marka elemanı	243
Blum servisleri	602
Diğer teknik bilgiler	708

Tasarım seçici

Short-URL
www.blum.com/lbxselector

Montaj, demontaj ve ayar

Short-URL
www.blum.com/a310

LEGRABOX individual – yapı yerinde imalat

Sipariş bilgileri

LEGRABOX individual – kabartmalı





- Renk ve malzeme kombinasyonu mümkün
- Çekmece yanağı (iç): farklı renk seçenekleri
- Desen elemanı (dış): farklı renk seçenekleri

Tasarım ögesi olmadan, kısmen kabartmalı, özel müşteri logosu veya kişisel motifler ile

Sembolik resim

2 ☐ **Çekmece yanağı (iç)**

	Kasa yüksekliği	Nominal uzunluk NL (mm)	Uygulama	Renk SW-M | OG-M | CS-M
	M | K | C | F	270 | 300 | 350 | 400 | 450 | 500 | 550 | 600 | 650	Sol	☎ 770Xxxx1S
			Sağ	☎ 770Xxxx1S

İçindekiler:

2d – Çekmece yanağı (iç)

Sol ve sağ ayrı sipariş edilir

2e ☐ **Desen elemanı (dış)**

	Kasa yüksekliği	Nominal uzunluk NL (mm)	Tasarım ögesi	Renk SW-M | OG-M | CS-M
	M | K | C | F	270 | 300 | 350 | 400 | 450 | 500 | 550 | 600 | 650	Tasarım ögesi olmadan	☎ 770XxxxASR

İçindekiler:

2e – Desen elemanı (dış), sol/sağ

X Kasa yüksekliği xxx Nominal uzunluk NL (mm)

2c ■■■■☐ **Koruma kapağı, iç**

	Malzeme	Uygulama	Baskı | kabartma	Asgari sipariş miktarı (adet)	Renk SW-M | OG-M | CS-M	INGL
	Plastik	Simetrik	Blum	1000	ZA7.5700.BT	ZA7.5709.BT

İçindekiler:

2c – Koruma kapağı, iç

2f ■■■■☐ **LEGRABOX desen tutucu**

	Renk	Malzeme	Ürün nr.
	Koyu gri	Plastik	770.0008

Renk		Renk	
CS-M	Mat karbon siyahı	OG-M	Mat orion grisi
INGL	Parmak izi bırakmayan paslanmaz çelik	SW-M	Mat ipek beyazı

Aksesuar

– ■■■■☐ **Yalıtım parçası**

	Kasa yüksekliği	Nominal uzunluk NL (mm)	Renk	Malzeme	Ürün nr.
	M	[1] 270 | 300 | 350 | 400 | 450 | 500 | 550 | 600 | 650	Siyah	Köpük malzeme	☎ 770M0009
	K	[1] 300 | 350 | 400 | 450 | 500 | 550 | 600			☎ 770K0009
	C	270 | 300 | 350 | 400 | 450 | 500 | 550 | 600 | 650			☎ 770C0009
	F	400 | 450 | 500 | 550 | 600 | 650			☎ 770F0009

Uyarı

Opsiyonel, çekmece yanağı (iç) ile desen elemanı (dış) arasında bir yalıtım parçası kullanılarak daha da iyi bir ses yalıtımı sağlanabilir

[1] 270–300 mm nominal uzunluk (NL) için, yalıtım parçası delinme noktasında ikiye bölünmelidir

Sayfa dizini

Özet	197
Özet – tasarım seçenekleri	237
LEGRABOX special edition	238
Kişisel marka elemanı	243
Blum servisleri	602
Diğer teknik bilgiler	708

Tasarım seçici

Short-URL
www.blum.com/lbxselector

Montaj, demontaj ve ayar

Short-URL
www.blum.com/a310

Kişisel marka elemanı



- Marka elemanı, **LEGRABOX**'un tüm tasarım seçeneklerinde kişiselleştirmeyi mümkün kılar
- Kendi **LEGRABOX** tasarımınıza en uygun marka elemanını seçin
- Logoyu, istediğiniz renkte baskılı veya kabartmalı hazırlayabilir ve çekmece yanağına yerleştirebiliriz
- Özel vurgular için yeni metal yüzeyleri ve Gümüş, Altın veya Bakır baskı renklerini seçebilirsiniz
- Mobilyanızın değerini öne çıkaran benzersiz bir tasarım yaratırsınız

Sipariş bilgileri

2b **Kişisel marka elemanı**

	Uygulama	Simetrik			
	Malzeme	Plastik			
	Baskı | kabartma	**Asgari sipariş miktarı (adet)**		**Renk**	
				SW-M | OG-M | CS-M	**IN-G | KU-G | GO-G**
	Kişisel baskılı	1000	2 x	ZA7.0700xxxABD	ZA7.0709xxxAB
	Kişisel ters kabartmalı	5000	2 x	ZA7.0700xxxABD	ZA7.0709xxxAB

Renk	
CS-M	Mat karbon siyahı
GO-G	İnmold mat altın
IN-G	Inmold mat paslanmaz çelik

Renk	
KU-G	İnmold mat bakır
OG-M	Mat orion grisi
SW-M	Mat ipek beyazı

Tasarım örnekleri

				
Renk	İnmold mat altın	İnmold mat bakır	Inmold mat paslanmaz çelik	Mat orion grisi
Kabartma	Ters kabartmalı	Ters kabartmalı	Ters kabartmalı	Ters kabartmalı
				
Renk	İnmold mat altın	Inmold mat paslanmaz çelik	Inmold mat paslanmaz çelik	Mat karbon siyahı
Baskı	Metalik altın	Metalik gümüş	Siyah	Metalik altın
				
Renk	Mat karbon siyahı	Mat orion grisi	Mat karbon siyahı	Mat karbon siyahı
Baskı	Metalik bakır	Metalik bakır	Metalik gümüş	Beyaz
				
Renk	Mat ipek beyazı	Mat ipek beyazı	Mat ipek beyazı	Mat ipek beyazı
Baskı	Metalik altın	Metalik gümüş	Siyah	Gri

Sayfa dizini

Özet	197
Özet – tasarım seçenekleri	237
LEGRABOX special edition	238
LEGRABOX individual	240
Blum servisleri	602
Diğer teknik bilgiler	708

Tasarım seçici

Short-URL
www.blum.com/lbxselector

Montaj, demontaj ve ayar

Short-URL
www.blum.com/a310

Çelik arkalık

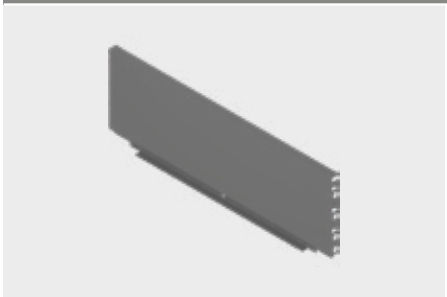

- **LEGRABOX** için
- Renk: Mat ipek beyazı | Mat orion grisi | Mat karbon siyahı
- Malzeme: çelik

Sipariş bilgileri

Arkalık yüksekliği	Ürün nr.
N [1]	☎ ZB7NxxxS.6
M	☎ ZB7MxxxS.6
K	☎ ZB7KxxxS.6
C	☎ ZB7CxxxS.6
F	☎ ZB7FxxxS.6

[1] **SERVO-DRIVE** ile uyumlu değil

Planlama

Genişlik hesabı

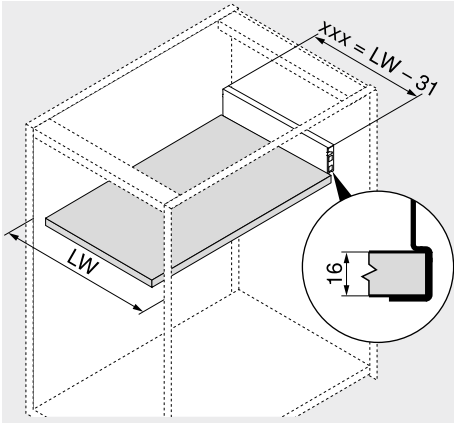

xxx = LW – 31

Örnek
Arkalık yüksekliği M
LW = 567 mm
536 mm = 567 – 31 mm
Sipariş
ZB7M536S.6

xxx	Arkalık genişliği
LW	Gövde iç genişliği

Kesim – 16 mm sunta plakalar

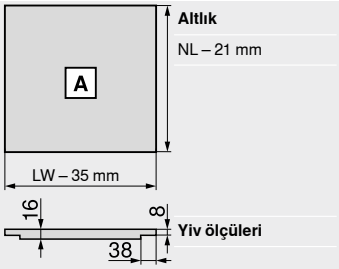

Altlık
NL – 21 mm

Yiv ölçüleri

NL	Nominal uzunluk
LW	Gövde iç genişliği

Kapak/taban stabilizasyonu



- Geniş çekmece tabanlarını desteklemek için
- Öneri
  Gövde genişliği KB > 900 mm: 1 adt.

Sipariş bilgileri

Bağlantı şekli	Renk	Ürün nr.
EXPANDO	RAL 7037 toz grisi	**Z96.10E1**

Planlama

Gövdede yer ihtiyacı

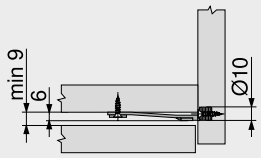

Delme ölçüleri – kapak

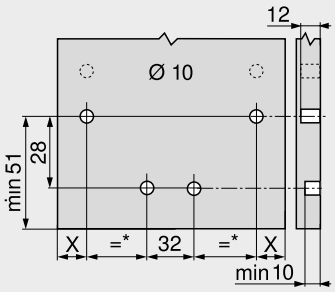

X = 14 mm + FA

FA	Kapak binisi
*	Min. 72 mm

İnce kapaklar için kapak/taban stabilizasyonu



- Geniş kapaklar ve çekmece tabanlarının stabilizasyonu için
- Çekmece tabanı ile çekmece önü arasındaki bağlantıyı güçlendirir
- Öneri
  Gövde genişliği KB > 600 mm: 1 adt.
  Gövde genişliği KB > 900 mm: 2 adt.
  Kapak yüksekliği FH > 380 mm: 1 adt.

Sipariş bilgileri

Bağlantı şekli	Renk	Ürün nr.
EXPANDO T	RAL 7037 toz grisi	**Z96.00T1**

Sayfa dizini

İnce kapaklar için bağlantı sistemi – **EXPANDO T**	596
Montaj önerisi ve sorumluluk muafiyeti – **EXPANDO T**	597

Planlama

Gövdede yer ihtiyacı

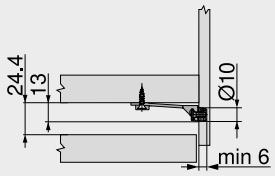

Delme ölçüleri – kapak

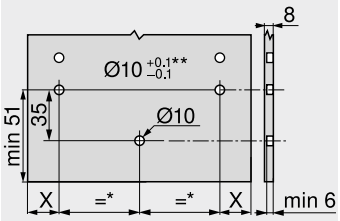

X = 14 mm + FA
FA Kapak binisi
* Min. 80 mm
** Taş ve seramik +0.2/–0.1 mm

Çekmece yanı stabilizasyonu

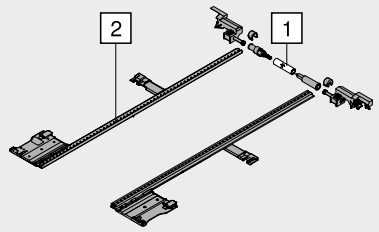

- Normalden geniş yüksek önlü çekmeceler için ilave stabilizasyon
- Öneri: Gövde genişliği KB 900–1400 mm
- Gövde genişliği KB 1400 mm için uygun alüminyum mil, kısaltılabilir
- Aşağı doğru ilave yer ihtiyacı gerektirmez
- **BLUMOTION** | **SERVO-DRIVE** | **TIP-ON BLUMOTION** | **TIP-ON** ile kullanıma uygun

Sipariş bilgileri

Nominal uzunluk NL (mm)	Ürün nr.
270–400	**ZS7M400LU**
450–650	**ZS7M650LU**

Kesim

1 Gövde iç genişliği LW – 295 mm
2 Nominal uzunluk NL + 10 mm

Planlama

Gövdede yer ihtiyacı

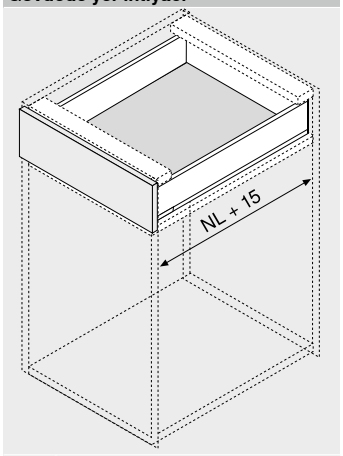

NL Nominal uzunluk

Destek açısı



- Çelik veya ahşap arkalık için çekmece tabanını standart kesim ölçüsünde kullanım
- Ahşap bir arkalık ile çelik arkalıklar için bir çekmece tabanı kombinasyonuna imkan verir
- Daha fazla stabilizasyon için ahşap arkalık veya ara parça ve çekmece tabanı bağlantısı

Sipariş bilgileri

Malzeme	Ürün nr.
Çelik	ZB7A0008

Bağlantı vidaları – düz başlı vida – Ø 4.0 mm

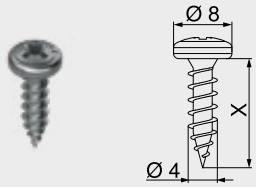

- Ahşap arkalık tutucu ile ahşap arkalığın ve kasa ile çekmece tabanının bağlantısı için
- Optimal uygulama sonucu elde etmek için, ahşap arkalık ve çekmece yanağında düz başlı vida kullanılmasını tavsiye ediyoruz
- Renk: nikelajlı
- Malzeme: çelik

Sipariş bilgileri

Uzunluk X (mm)	Çap (mm)	Ürün nr.
15.0	Ø 4.0	61D.1500

Sunta vidası – Ø 3.5 mm

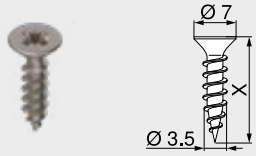

- Renk: nikelajlı
- Malzeme: çelik

Sipariş bilgileri

Uzunluk X (mm)	Çap (mm)	Ürün nr.
15.0	Ø 3.5	609.1500
17.0		609.1700

Sistem vidaları – Ø 6.0 mm

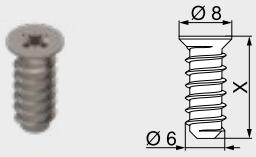

- Delik çapı Ø 5 mm
- Renk: nikelajlı
- Malzeme: çelik

Sipariş bilgileri

Uzunluk X (mm)	Çap (mm)	Ürün nr.
10.0	Ø 6.0	661.1000.HG
11.5		661.1150.HG
13.0		661.1300.HG
14.5		661.1450.HG
20.0		661.2000.HG

Punta matkabı



- Ø 3.5 mm sunta vidalarına kılavuz delik açmak için
- 8 mm' ye kadar delik derinliği
- Malzeme: çelik, sertleştirilmiş

Sipariş bilgileri

Tanım	Çap (mm)	Ürün nr.
Punta matkabı	Ø 2.7	M01.ZZ03.01
Yedek matkap ucu		M01.ZZB3

Çarpma takozu

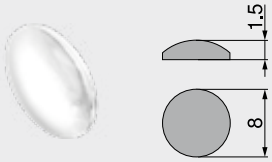

- Ses yalıtımı için
- Renk: natürel
- Malzeme: plastik

Sipariş bilgileri

Çap (mm)	Ürün nr.
Ø 8.0	993.710

Tampon – delmeli

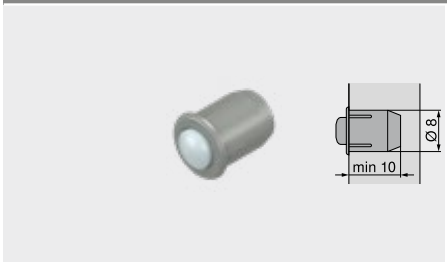

- Ses yalıtımı için
- 2 parçalı
- Renk: RAL 9006 gri (beyaz alüminyum)
- Malzeme: plastik

Sipariş bilgileri	
Çap (mm)	**Ürün nr.**
Ø 8.0	993.706

Yıldız tornavida



- “Blum“ logolu turuncu sap
- Renk: siyah/turuncu
- Malzeme: plastik/çelik

Sipariş bilgileri		
Alet yuvası	**Toplam uzunluk (mm)**	**Ürün nr.**
Pozidriv PZ 2	210	303.756.1

Düz tornavida



- “Blum“ logolu turuncu sap
- Renk: siyah/turuncu
- Malzeme: plastik/çelik

Sipariş bilgileri		
Alet yuvası	**Toplam uzunluk (mm)**	**Ürün nr.**
Kertik büyüklüğü 1	200	314.928.1

TORX® tornavida



- “Blum“ logolu turuncu sap
- Renk: siyah/turuncu
- Malzeme: plastik/çelik

Sipariş bilgileri		
Alet yuvası	**Toplam uzunluk (mm)**	**Ürün nr.**
TORX® T20	100	623.882.2
	210	209.093.7

Gövde rayları – 750 – 40 kg

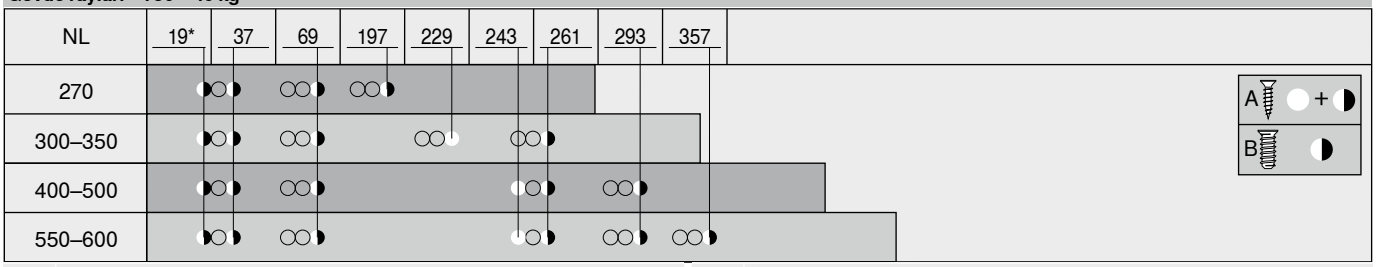

NL	Nominal uzunluk	*	Ø 4 x 15 mm sunta vidası ile değiştirilebilir
A	Sunta vidası Ø 4 x 15 mm		
B	Sistem vidası Ø 6 x 14.5 mm, ürün nr. 661.1450.HG		

Gövde rayları – 753 – 70 kg

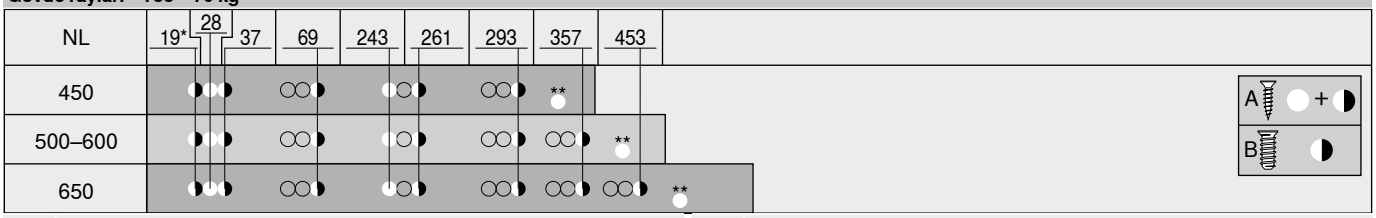

NL	Nominal uzunluk	*	Ø 4 x 15 mm sunta vidası ile değiştirilebilir
A	Sunta vidası Ø 4 x 15 mm	**	Daha fazla stabilizasyon için opsiyonel
B	Sistem vidası Ø 6 x 14.5 mm, ürün nr. 661.1450.HG		

Let’s create – fikirleriniz için box platformu

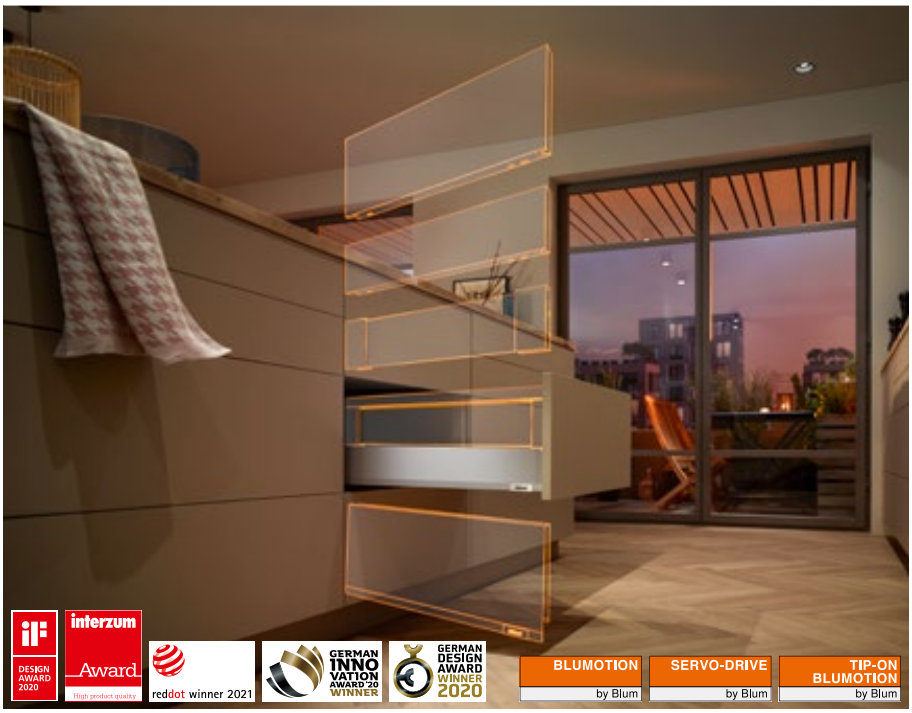

Çeşitlilik sunmak, hiç bu kadar kolay olmamıştı. Gerçek bir platform bunu mümkün kılıyor: uygulaması ve monte etmesi son derece kolay, tüm beklentileri karşılayan çekmeceler ve derin çekmeceler.

Sürekli geliştirilen işlevselliği ve aynı zamanda iddialı estetiği keşfedin. Kısaca şöyle söyleyebiliriz: **MERIVOBOX** ile fikirlerinizi hayata geçirin. Yarının beklentilerine hazır olun.



Platform
Az parça ile geniş bir spektrum yaratın. Çok yönlü ve gene de basit.



Design
Düz çizgiler ve nitelikli tasarım stili, **MERIVOBOX**'u tanımlayan özelliklerdir. Minimalist, karakteristik ile birleşir.



Fonksiyon
Komple yeni geliştirilmiş ray konsepti, mükemmel hareket rahatlığı ve yüksek dayanıklılık sağlar. Kesintisiz ve aynı zamanda stabil.



Uygulama
Hangi seçeneğe karar verirseniz verin, uygulama aşamaları her zaman kolaydır ve ayarlar hep aynı kalır. Doğru sonuçlar son derece kolay alınır.



Bordürlü MERIVOBOX modular
Görünen metal parçalar sayesinde sade bir görünüm yaratılır.



BOXCOVER’li MERIVOBOX modular
Büyük yüzeyli geçme elemanları ile eşsiz çekmeceler yaratın.



BOXCAP’lı MERIVOBOX modular
BOXCAP’ı mandallayın ve anında yanları kapalı metal bir derin çekmece oluşturun.



Renk konsepti
MERIVOBOX, mat ipek beyazı, mat indiyum grisi ve mat orion grisi renk seçenekleri ile temin edilebilir.

Box sistemleri


Sembolik resim

Box sistemleri	194
LEGRABOX	196
TANDEMBOX antaro	290
TANDEMBOX plus	336
METABOX	338
LEGRABOX | **MERIVOBOX** | **TANDEMBOX** için **SERVO-DRIVE**	362
LEGRABOX | **MERIVOBOX** | **TANDEMBOX** için **TIP-ON BLUMOTION**	394

Özet


Sembolik resim

Özet – uygulamalar	252
Geçme elemanı	284

Aksesuar


Sembolik resim

Çelik arkalık	285
Kapak/taban stabilizasyonu	285
İnce kapaklar için kapak/taban stabilizasyonu	286
Çekmece yanı stabilizasyonu	286
Vidalar	287
Punta matkabı	288
Tampon	288
Tornavida	288

Gövde raylarının bağlantısı

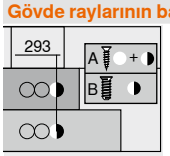

Sembolik resim

Gövde rayları – 450 – 40 kg	289
Gövde rayları – 453 – 70 kg	289

Montaj, demontaj ve ayar


Sembolik resim

Montaj, demontaj ve ayar

Short-URL
www.blum.com/a355

Piktogramlar

Sadece istek üzerine ürün

Web kodu – ürün konfigüratörüne girin veya tıklayın

Standart gövde

Çekmece

Uygulamalar	kg	Yer ihtiyacı Yükseklik (mm)	Web kodu	Sayfa
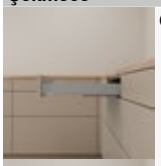 Çekmece – N	40	85.5	DQJ0JY	254
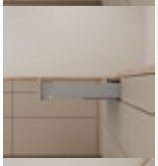 Çekmece – M	40 70	108	DQJ19A	256
 Çekmece – K	40 70	146	DQJ1YM	260

Yüksek önlü çekmece

Uygulamalar	kg	Yer ihtiyacı Yükseklik (mm)	Web kodu	Sayfa
 Yüksek önlü çekmece – bordür – E	40 70	209	DQJ42M	264
 Yüksek önlü çekmece – **BOXCOVER** – E	40 70	209	DQJ4RY	266
 Yüksek önlü çekmece – **BOXCAP** – E	40 70	209	DQJ5HA	268
 Çöp dolabı uygulaması için çekiş fazlalıklı gövde rayı	70	209	DQJ66M	274

İç çekmece

Uygulamalar	kg	Yer ihtiyacı Yükseklik (mm)	Web kodu	Sayfa
 İç çekmece – M	40 70	106	DQJ2NY	258
 İç çekmece – K	40 70	144	DQJ3DA	262

Bordürlü iç çekmece

Uygulamalar	kg	Yer ihtiyacı Yükseklik (mm)	Web kodu	Sayfa
 Bordürlü iç çekmece – bordür – bordür – E	40 70	207	DQJ6VY	
 Bordürlü iç çekmece – bordür – geçme elemanı – E	40 70	207	DQJ7LA	
 Bordürlü iç çekmece – **BOXCOVER** – bordür – E	40 70	207	DQJ8AM	
 Bordürlü iç çekmece – **BOXCOVER** – geçme elemanı – E	40 70	207	DQJ8ZY	
 Bordürlü iç çekmece – **BOXCAP** – bordür – E	40 70	207	DQJ9PA	270
 Bordürlü iç çekmece – **BOXCAP** – geçme elemanı – E	40 70	207	DQJAEM	272

kg Dinamik taşıma kapasitesi

Web kodu – ürün konfigüratörüne girin veya tıklayın

Uygulamalar		kg	Yer ihtiyacı Yüksek-lik (mm)	Web kodu	Sayfa
Eviye altı dolabı					
Çekmece					
	Çekmece – M – ara parça	40 70	108	DQJB3Y	276
Yüksek önlü çekmece					
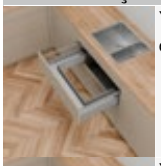	Yüksek önlü çekmece – bordür – E – ara parça	40 70	209	DQJBTA	
	Yüksek önlü çekmece – **BOXCOVER** – E – ara parça	40 70	209	DQJCIM	
	Yüksek önlü çekmece – **BOXCAP** – E – ara parça	40 70	209	DQJD7Y	278
Erzak dolabı					
	**SPACE TOWER** Gövde genişliği KB 275–1200 mm	40 70		DQJDXA	280
Dar dolaplar					
	**SPACE TWIN** Gövde genişliği KB 150–250 mm	20		DQJEMM	282
Geçme elemanı					
	Geçme elemanı, cam				284

kg Dinamik taşıma kapasitesi

Web kodu – ürün konfigüratörüne girin veya tıklayın

Uygulamalar		kg	Yer ihtiyacı Yüksek-lik (mm)	Web kodu	Sayfa

Öneri – parçaların renk kombinasyonu

No.	Tanım	Renk		
		SW-M	IG-M	OG-M
2	Kasa seti	SW-M	IG-M	OG-M
2.1	Kasa seti, dış	SW-M	IG-M	OG-M
2.2	Kasa seti, iç	SW-M	IG-M	OG-M
3	Ahşap arkalık tutucu, sol/sağ	SW-M	IG-M	OG-M
3.1	Ahşap arkalık tutucu, sol/sağ	SW-M	IG-M	OG-M
3.1	Ahşap arkalık tutucu, dış – sol/sağ	SW-M	IG-M	OG-M
3.2	Ahşap arkalık tutucu, iç – sol/sağ	SW-M	IG-M	OG-M
3.3	Ahşap arkalık tutucu koruma kapağı	SW-M	IG-M	OG-M
4	İç çekmece önü tutucusu seti	SW-M	IG-M	OG-M
5	Ön parça, yivsiz	SW-M	IG-M	OG-M
5	Ön parça, yivli	SW-M	IG-M	OG-M
6	Klapa bağlantısı seti	SW-M	IG-M	OG-M
7	Ara bordür	SW-M	IG-M	OG-M
8	Boyuna bordür sol/sağ	SW-M	IG-M	OG-M
9	**BOXCOVER** sol/sağ	SW-M	IG-M	OG-M
9	**BOXCAP** sol/sağ	SW-M	IG-M	OG-M

Renk		Renk	
SW-M	Mat ipek beyazı	OG-M	Mat orion grisi
IG-M	Mat indiyum grisi		

Çekmece – N

Web kodu – ürün konfigüratörüne girin veya tıklayın: DQJ0JY



- Karakteristik çekmece yanağı tasarımı
- Hizalı koruma kapakları ile içten düz çekmece yanakları
- Senkron kesintisiz hareket
- Yumuşak ve sessiz kapama sağlayan entegre fren sistemi **BLUMOTION** ile, elektrikli açma desteği **SERVO-DRIVE** veya mekanik açma desteği **TIP-ON BLUMOTION** ile kombine edilebilir
- Takılmış hazır derin çekmecede bile kapak, tutma pozisyonuna yerleştirilir ve rahatça kliplenir
- Aletsiz çekmece önü montajı
- 3 boyutlu kapak ayarı

Yer ihtiyacı

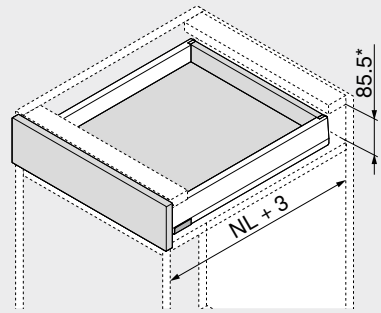

NL	Nominal uzunluk
*	2 mm eğim ayarı dahil

Sipariş bilgileri

1 Gövde rayları sol/sağ

Uygulama	BLUMOTION
Nominal uzunluk NL (mm)	Dinamik taşıma kapasitesi (kg) 40
400	450.4001B
450	450.4501B
500	450.5001B
550	450.5501B

2 Kasa seti

Kasa yüksekliği (mm)	68.5
Nominal uzunluk NL (mm)	Renk SW-M | IG-M | OG-M
400	470N4002S
450	470N4502S
500	470N5002S
550	470N5502S

İçindekiler:

2a	1 x	Kasa sol/sağ
2b	2 x	Branding ögesi, Blum logosu ile kabartmalı, 1000 adet üzeri kişisel baskılı
2c	2 x	Koruma kapakları

3 Ahşap arkalık tutucu, sol/sağ

Renk	Malzeme	Ürün nr.
SW-M | IG-M | OG-M	Çelik	ZB4N000S

4 Kapak bağlantı elemanı

Bağlantı şekli		Ürün nr.
INSERTA	2 x	ZF4.10I2
Vidalı[1]	2 x	ZF4.1002
EXPANDO T[2]	2 x	ZF4.10T2

[1] Vidalar, teslimat kapsamında değildir

[2] **EXPANDO T** ince kapaklar için uygundur – bakın: Sayfa dizini

Renk		Renk	
SW-M	Mat ipek beyazı	OG-M	Mat orion grisi
IG-M	Mat indiyum grisi		

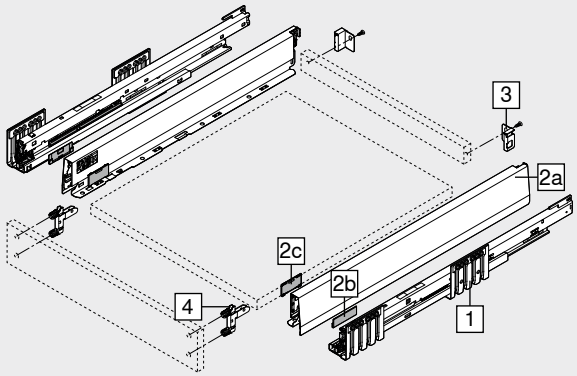

Aksesuar

– Sunta vidası[1]

Çap (mm)	Uzunluk (mm)	Ürün nr.
Ø 3.5	15.0	609.1500
	17.0	609.1700

[1] Kapak bağlantısı için
Gövde rayı ile gövdenin bağlantısı için Ø 4 x 15 mm sunta vidası öneriyoruz

– Bağlantı vidaları – tava başlı vida[1]

Çap (mm)	Uzunluk X (mm)	Ürün nr.
Ø 3.5	15.0	61R.1500

[1] Optimal uygulama sonucu elde etmek için, ahşap arkalık ve çekmece yanağında tava başlı vida kullanılmasını tavsiye ediyoruz
Ahşap arkalık tutucu ile ahşap arkalığın ve kasa ile çekmece tabanının bağlantısı için Vida başının maksimum yüksekliği: 2 mm

– Sistem vidaları[1]

Çap (mm)	Uzunluk (mm)	Ürün nr.
Ø 6.0	14.5	661.1450.HG

[1] Gövde rayının gövde ile bağlantısı için

Çekmece – N

Web kodu – ürün konfigüratörüne girin veya tıklayın: DQJ0JY

Planlama

Gövdede yer ihtiyacı

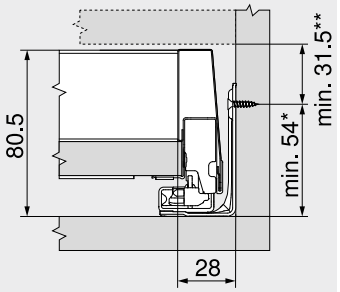

*	Gövde montajı yapılmadan gövde rayı montajında +1 mm
**	2 mm eğim ayarı dahil

Montaj ölçüleri – kapak – vidalı montaj

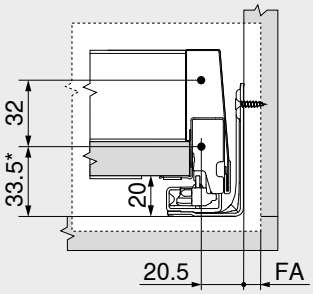

FA	Kapak binisi
*	Gövde montajı yapılmadan gövde rayı montajında +1 mm

Delme ölçüleri – kapak – INSERTA | EXPANDO T montajı

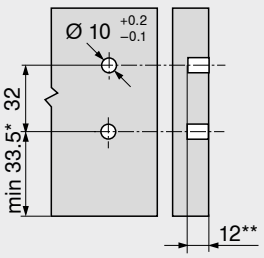

*	Gövde montajı yapılmadan gövde rayı montajında +1 mm
**	**EXPANDO T** için minimum 6 mm

Montaj ölçüleri – arkalık

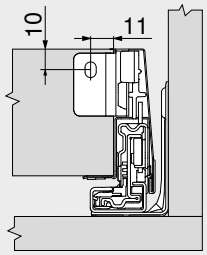

Kesim – 16 mm sunta plakalar

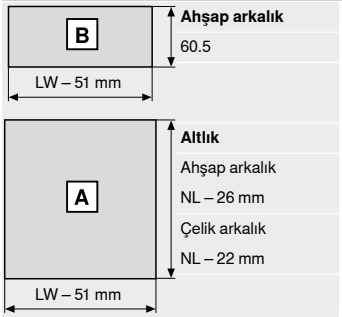

Ahşap arkalık
60.5

Altlık
Ahşap arkalık
NL – 26 mm
Çelik arkalık
NL – 22 mm

LW	Gövde iç genişliği
NL	Nominal uzunluk

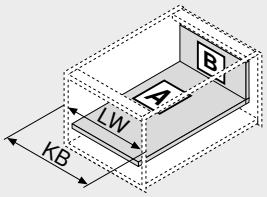

LW	Gövde iç genişliği
KB	Gövde genişliği

Delme ölçüleri – altlık

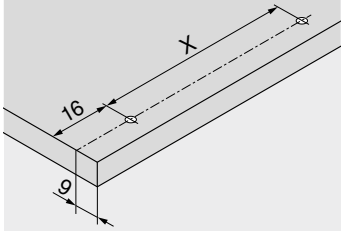

NL (mm)	X (mm)
400 | 450 | 500 | 550	256
Tava başlı vida kullanımında kılavuz delik açmak mümkün	
NL	Nominal uzunluk

Sayfa dizini

Özet	251	**LEGRABOX** | **MERIVOBOX** | **TANDEMBOX** için **TIP-ON BLUMOTION**	394	**Montaj, demontaj ve ayar**	
İnce kapaklar için bağlantı sistemi – **EXPANDO T**	596				
Montaj önerisi ve sorumluluk muafiyeti – **EXPANDO T**	597	**CABLOXX**	594	Short-URL	
		Aksesuar	285	www.blum.com/a355	
LEGRABOX | **MERIVOBOX** | **TANDEMBOX** için **SERVO-DRIVE**	362	Gövde raylarının bağlantısı	289		
		Blum servisleri	602		
		Diğer teknik bilgiler	708		

Çekmece – M

Web kodu – ürün konfigüratörüne girin veya tıklayın: DQJ19A



- Karakteristik çekmece yanağı tasarımı
- Hizalı koruma kapakları ile içten düz çekmece yanakları
- Senkron kesintisiz hareket
- Yumuşak ve sessiz kapama sağlayan entegre fren sistemi **BLUMOTION** ile, elektrikli açma desteği **SERVO-DRIVE** veya mekanik açma desteği **TIP-ON BLUMOTION** ile kombine edilebilir
- Takılmış hazır derin çekmecede bile kapak, tutma pozisyonuna yerleştirilir ve rahatça kliplenir
- Aletsiz çekmece önü montajı
- 3 boyutlu kapak ayarı

Yer ihtiyacı

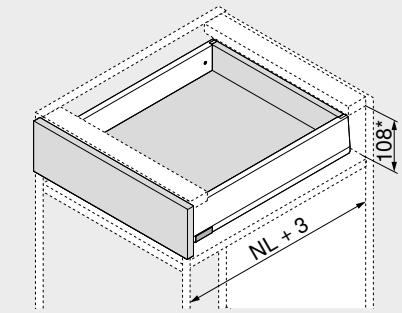

NL	Nominal uzunluk
*	2 mm eğim ayarı dahil

Sipariş bilgileri

1 Gövde rayları sol/sağ



Uygulama	BLUMOTION	
Nominal uzunluk NL (mm)	Dinamik taşıma kapasitesi (kg) 40	70
270	450.2701B	
300	450.3001B	
350	450.3501B	
400	450.4001B	
450	450.4501B	453.4501B
500	450.5001B	453.5001B
550	450.5501B	453.5501B
600	450.6001B	453.6001B

2 Kasa seti



Kasa yüksekliği (mm)	91	
Nominal uzunluk NL (mm)	Renk SW-M | IG-M | OG-M	
270	470M2702S	
300	470M3002S	
350	470M3502S	
400	470M4002S	
450	470M4502S	
500	470M5002S	
550	470M5502S	
600	470M6002S	

İçindekiler:

2a	1 x Kasa sol/sağ
2b	2 x Branding ögesi, Blum logosu ile kabartmalı, 1000 adet üzeri kişisel baskılı
2c	2 x Koruma kapakları

3 Ahşap arkalık tutucu, sol/sağ



Renk	Malzeme	Ürün nr.
SW-M | IG-M | OG-M	Çelik	ZB4M000S

4 Kapak bağlantı elemanı



Bağlantı şekli		Ürün nr.
INSERTA	2 x	ZF4.10I2
Vidalı[1]	2 x	ZF4.1002
EXPANDO T[2]	2 x	ZF4.10T2

[1] Vidalar, teslimat kapsamında değildir

[2] **EXPANDO T** ince kapaklar için uygundur – bakın: Sayfa dizini

Renk		Renk	
SW-M	Mat ipek beyazı	OG-M	Mat orion grisi
IG-M	Mat indiyum grisi		

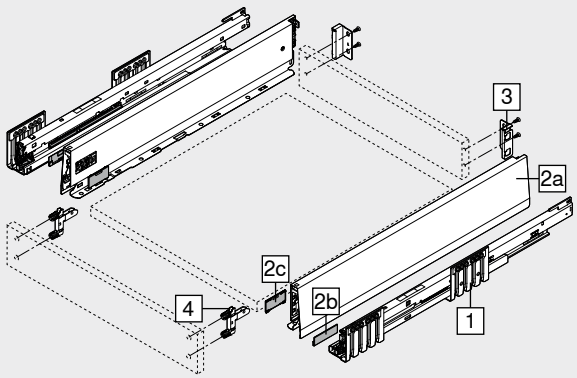

Aksesuar

– Sunta vidası[1]



Çap (mm)	Uzunluk (mm)	Ürün nr.
Ø 3.5	15.0	609.1500
	17.0	609.1700

[1] Kapak bağlantısı için
Gövde rayı ile gövdenin bağlantısı için Ø 4 x 15 mm sunta vidası öneriyoruz

– Bağlantı vidaları – tava başlı vida[1]



Çap (mm)	Uzunluk X (mm)	Ürün nr.
Ø 3.5	15.0	61R.1500

[1] Optimal uygulama sonucu elde etmek için, ahşap arkalık ve çekmece yanağında tava başlı vida kullanılmasını tavsiye ediyoruz
Ahşap arkalık tutucu ile ahşap arkalığın ve kasa ile çekmece tabanının bağlantısı için Vida başının maksimum yüksekliği: 2 mm

– Sistem vidaları[1]



Çap (mm)	Uzunluk (mm)	Ürün nr.
Ø 6.0	14.5	661.1450.HG

[1] Gövde rayının gövde ile bağlantısı için

Çekmece – M

Web kodu – ürün konfigüratörüne girin veya tıklayın: DQJ19A

Planlama

Gövdede yer ihtiyacı

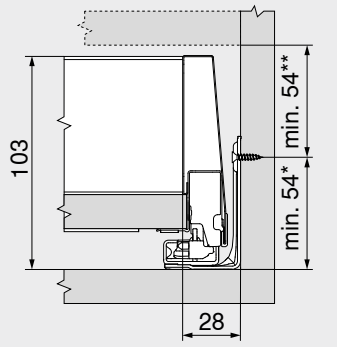

*	Gövde montajı yapılmadan gövde rayı montajında +1 mm
**	2 mm eğim ayarı dahil

Montaj ölçüleri – kapak – vidalı montaj

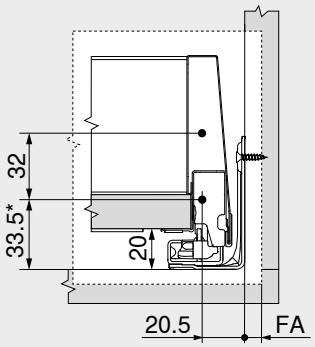

FA	Kapak binisi
*	Gövde montajı yapılmadan gövde rayı montajında +1 mm

Delme ölçüleri – kapak – INSERTA | EXPANDO T montajı

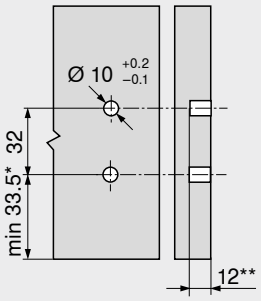

*	Gövde montajı yapılmadan gövde rayı montajında +1 mm
**	**EXPANDO T** için minimum 6 mm

Montaj ölçüleri – arkalık

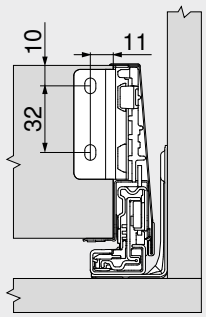

Kesim – 16 mm sunta plakalar

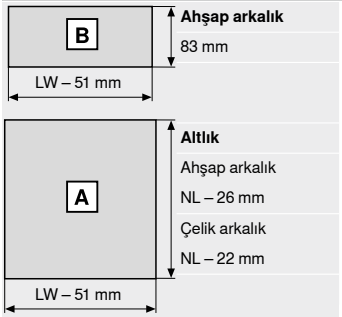

Ahşap arkalık
83 mm

Altlık
Ahşap arkalık
NL – 26 mm
Çelik arkalık
NL – 22 mm

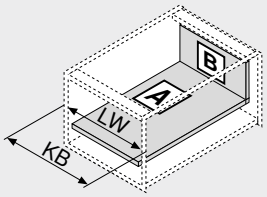

LW	Gövde iç genişliği
NL	Nominal uzunluk

LW	Gövde iç genişliği
KB	Gövde genişliği

Delme ölçüleri – altlık

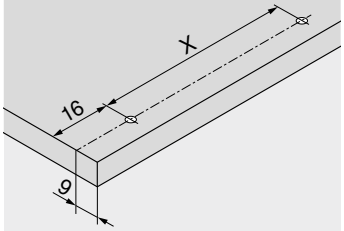

NL (mm)	X (mm)
270 | 300	128
350 | 400 | 450 | 500 | 550 | 600	256

Tava başlı vida kullanımında kılavuz delik açmak mümkün

NL	Nominal uzunluk

Sayfa dizini

Özet	251	**LEGRABOX** | **MERIVOBOX** | **TANDEMBOX** için **TIP-ON BLUMOTION**	394	**Montaj, demontaj ve ayar**	
İnce kapaklar için bağlantı sistemi – **EXPANDO T**	596				
Montaj önerisi ve sorumluluk muafiyeti – **EXPANDO T**	597	**LEGRABOX** için **AMBIA-LINE** | **MERIVOBOX**	542	Short-URL	
LEGRABOX | **MERIVOBOX** | **TANDEMBOX** için **SERVO-DRIVE**	362	**CABLOXX**	594	www.blum.com/a355	
		Aksesuar	285		
		Gövde raylarının bağlantısı	289		
		Blum servisleri	602		
		Diğer teknik bilgiler	708		

İç çekmece – M

Web kodu – ürün konfigüratörüne girin veya tıklayın: DQJ2NY



- Ön parçalı iç çekmece, kapalı
- Karakteristik çekmece yanağı tasarımı
- Hizalı koruma kapakları ile içten düz çekmece yanakları
- Senkron kesintisiz hareket
- Yumuşak ve sessiz kapama sağlayan entegre fren sistemi **BLUMOTION** ile, elektrikli açma desteği **SERVO-DRIVE** veya mekanik açma desteği **TIP-ON BLUMOTION** ile kombine edilebilir
- **SERVO-DRIVE**, iç çekmecelerde sadece çekilerek çalıştırılır
- Takılmış hazır derin çekmecede bile kapak, tutma pozisyonuna yerleştirilir ve rahatça kliplenir
- Aletsiz çekmece önü montajı

Yer ihtiyacı

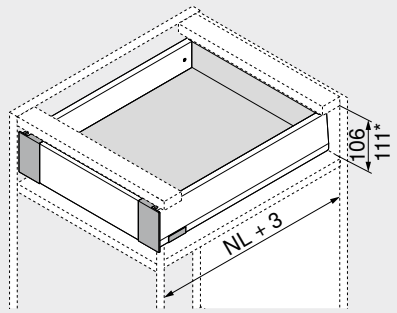

NL Nominal uzunluk
* Klapa bağlantısı seti ile iç çekmece

Sipariş bilgileri

1 Gövde rayları sol/sağ

Uygulama	BLUMOTION	
Nominal uzunluk NL (mm)	Dinamik taşıma kapasitesi (kg) 40	70
270	450.2701B	
300	450.3001B	
350	450.3501B	
400	450.4001B	
450	450.4501B	453.4501B
500	450.5001B	453.5001B
550	450.5501B	453.5501B
600	450.6001B	453.6001B

2 Kasa seti

Kasa yüksekliği (mm)	91
Nominal uzunluk NL (mm)	Renk SW-M | IG-M | OG-M
270	470M2702S
300	470M3002S
350	470M3502S
400	470M4002S
450	470M4502S
500	470M5002S
550	470M5502S
600	470M6002S

İçindekiler:
2a 1 x Kasa sol/sağ
2b 2 x Branding ögesi, Blum logosu ile kabartmalı, 1000 adet üzeri kişisel baskılı
2c 2 x Koruma kapakları

3 Ahşap arkalık tutucu, sol/sağ

Renk	Malzeme	Ürün nr.
SW-M | IG-M | OG-M	Çelik	ZB4M000S

4 İç çekmece önü tutucusu seti

Renk	Malzeme	Ürün nr.
SW-M | IG-M | OG-M	Çelik	ZI4.0MS1

İçindekiler:
4a 1 x İç çekmece önü tutucusu sağ/sol
4b 2 x Koruma kapağı, iç
4e 1 x Tutma parçası
4f 4 x Vidalar

5 Ön parça, yivsiz[2]

Renk	Uzunluk (mm)[1]	Ürün nr.
SW-M | IG-M | OG-M	1042	ZV4.1042M

Kesim **5** Gövde iç genişliği LW – 126 mm
[1] Kısaltılabilir
[2] Gövde genişliği KB 1200 mm' ye uygun

Renk		Renk	
SW-M	Mat ipek beyazı	OG-M	Mat orion grisi
IG-M	Mat indiyum grisi		

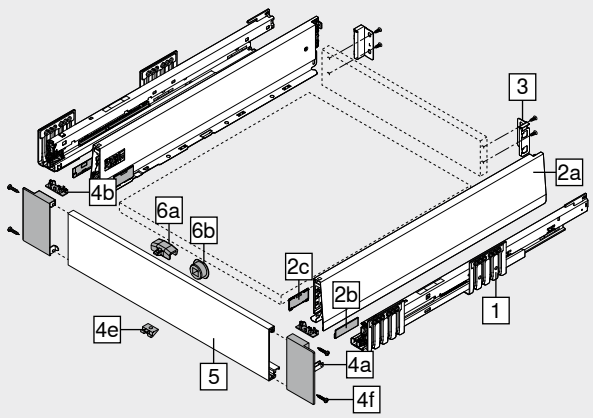

Aksesuar

6 Klapa bağlantısı seti[1]

Renk	Malzeme	Ürün nr.
SW-M | OG-M | CS-M	Plastik	ZI7.0M07

İçindekiler:
6a 1 x Klapa bağlantısı
Klapa bağlantısı, ön parçaya monte edilmelidir
6b 1 x Klapa bağlantısı mahfazası
RAL 7037 toz grisi
[1] Klapa bağlantısı seti (ZI7.0M07), **TIP-ON BLUMOTION** ile kombinasyonda kullanılmaz

– Sunta vidası[1]

Çap (mm)	Uzunluk (mm)	Ürün nr.
Ø 3.5	15.0	609.1500

[1] Gövde rayı ile gövdenin bağlantısı için Ø 4 x 15 mm sunta vidası öneriyoruz

– Bağlantı vidaları – tava başlı vida[1]

Çap (mm)	Uzunluk X (mm)	Ürün nr.
Ø 3.5	15.0	61R.1500

[1] Optimal uygulama sonucu elde etmek için, ahşap arkalık ve çekmece yanağında tava başlı vida kullanılmasını tavsiye ediyoruz
Ahşap arkalık tutucu ile ahşap arkalığın ve kasa ile çekmece tabanının bağlantısı için Vida başının maksimum yüksekliği: 2 mm

– Sistem vidaları[1]

Çap (mm)	Uzunluk (mm)	Ürün nr.
Ø 6.0	14.5	661.1450.HG

[1] Gövde rayının gövde ile bağlantısı için

İç çekmece – M

Web kodu – ürün konfigüratörüne girin veya tıklayın: DQJ2NY

Planlama

Gövdede yer ihtiyacı

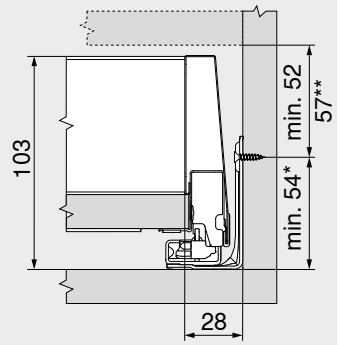

*	Gövde montajı yapılmadan gövde rayı montajında +1 mm
**	Klapa bağlantısı seti ile iç çekmece 57 mm yükseklikten itibaren uygulanabilir

Montaj ölçüleri – arkalık

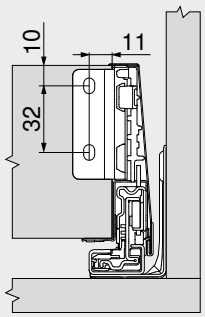

Delme ölçüleri – kapak – klapa bağlantısı mahfazası

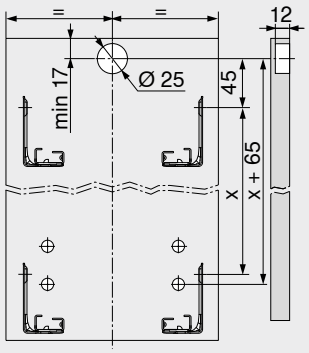

Kesim – 16 mm sunta plakalar

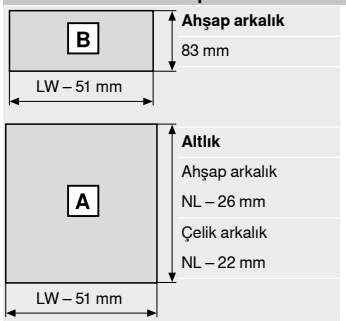

Ahşap arkalık
83 mm

Altlık
Ahşap arkalık
NL – 26 mm
Çelik arkalık
NL – 22 mm

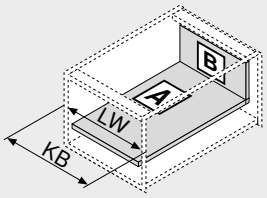

LW	Gövde iç genişliği
NL	Nominal uzunluk

LW	Gövde iç genişliği
KB	Gövde genişliği

Delme ölçüleri – altlık

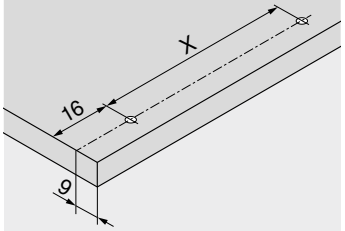

NL (mm)	X (mm)
270 | 300	128
350 | 400 | 450 | 500 | 550 | 600	256

Tava başlı vida kullanımında kılavuz delik açmak mümkün

NL	Nominal uzunluk

Sayfa dizini

Özet	251	Aksesuar	285	**Montaj, demontaj ve ayar**	
LEGRABOX | **MERIVOBOX** | **TANDEMBOX** için **SERVO-DRIVE**	362	Gövde raylarının bağlantısı	289		
		Blum servisleri	602		
		Diğer teknik bilgiler	708	**Short-URL**	
LEGRABOX | **MERIVOBOX** | **TANDEMBOX** için **TIP-ON BLUMOTION**	394			www.blum.com/a355	
LEGRABOX için **AMBIA-LINE** | **MERIVOBOX**	542				
CABLOXX	594				

Çekmece – K

Web kodu – ürün konfigüratörüne girin veya tıklayın: DQJ1YM



- Karakteristik çekmece yanağı tasarımı
- Hizalı koruma kapakları ile içten düz çekmece yanakları
- Senkron kesintisiz hareket
- Yumuşak ve sessiz kapama sağlayan entegre fren sistemi **BLUMOTION** ile, elektrikli açma desteği **SERVO-DRIVE** veya mekanik açma desteği **TIP-ON BLUMOTION** ile kombine edilebilir
- Takılmış hazır derin çekmecede bile kapak, tutma pozisyonuna yerleştirilir ve rahatça kliplenir
- Aletsiz çekmece önü montajı
- 3 boyutlu kapak ayarı

Yer ihtiyacı

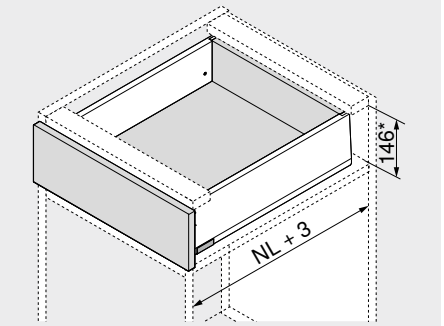

NL	Nominal uzunluk
*	2 mm eğim ayarı dahil

Sipariş bilgileri

1 Gövde rayları sol/sağ

Uygulama	BLUMOTION	
Nominal uzunluk NL (mm)	Dinamik taşıma kapasitesi (kg) 40	70
300	450.3001B	
350	450.3501B	
400	450.4001B	
450	450.4501B	453.4501B
500	450.5001B	453.5001B
550	450.5501B	453.5501B
600	450.6001B	453.6001B

2 Kasa seti

Kasa yüksekliği (mm)	129
Nominal uzunluk NL (mm)	Renk SW-M | IG-M | OG-M
300	470K3002S
350	470K3502S
400	470K4002S
450	470K4502S
500	470K5002S
550	470K5502S
600	470K6002S

İçindekiler:

2a	1 x	Kasa sol/sağ
2b	2 x	Branding ögesi, Blum logosu ile kabartmalı, 1000 adet üzeri kişisel baskılı
2c	2 x	Koruma kapakları

3 Ahşap arkalık tutucu, sol/sağ

Renk	Malzeme	Ürün nr.
SW-M | IG-M | OG-M	Çelik	ZB4K000S

4 Kapak bağlantı elemanı

Bağlantı şekli		Ürün nr.
INSERTA	2 x	ZF4.10I2
Vidalı[1]	2 x	ZF4.1002
EXPANDO T[2]	2 x	ZF4.10T2

[1] Vidalar, teslimat kapsamında değildir
[2] **EXPANDO T** ince kapaklar için uygundur – bakın: Sayfa dizini

Renk		Renk	
SW-M	Mat ipek beyazı	OG-M	Mat orion grisi
IG-M	Mat indiyum grisi		

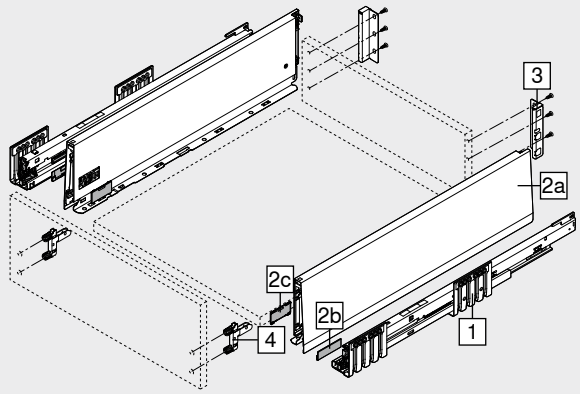

Aksesuar

– Sunta vidası[1]

Çap (mm)	Uzunluk (mm)	Ürün nr.
Ø 3.5	15.0	609.1500
	17.0	609.1700

[1] Kapak bağlantısı için
Gövde rayı ile gövdenin bağlantısı için Ø 4 x 15 mm sunta vidası öneriyoruz

– Bağlantı vidaları – tava başlı vida[1]

Çap (mm)	Uzunluk X (mm)	Ürün nr.
Ø 3.5	15.0	61R.1500

[1] Optimal uygulama sonucu elde etmek için, ahşap arkalık ve çekmece yanağında tava başlı vida kullanılmasını tavsiye ediyoruz
Ahşap arkalık tutucu ile ahşap arkalığın ve kasa ile çekmece tabanının bağlantısı için Vida başının maksimum yüksekliği: 2 mm

– Sistem vidaları[1]

Çap (mm)	Uzunluk (mm)	Ürün nr.
Ø 6.0	14.5	661.1450.HG

[1] Gövde rayının gövde ile bağlantısı için

Çekmece – K

Web kodu – ürün konfigüratörüne girin veya tıklayın: DQJ1YM

Planlama

Gövdede yer ihtiyacı

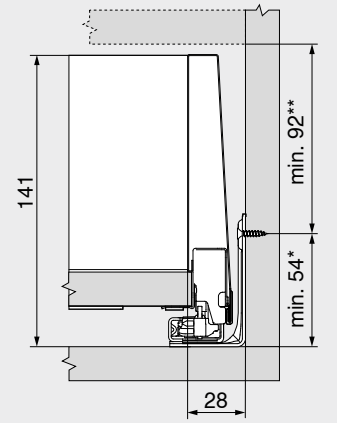

*	Gövde montajı yapılmadan gövde rayı montajında +1 mm
**	2 mm eğim ayarı dahil

Montaj ölçüleri – kapak – vidalı montaj

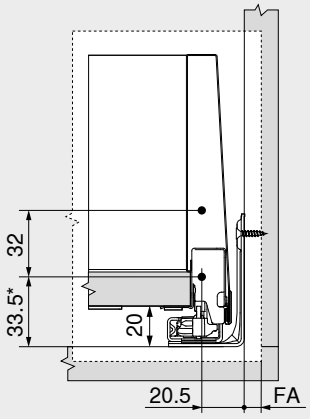

FA	Kapak binisi
*	Gövde montajı yapılmadan gövde rayı montajında +1 mm

Delme ölçüleri – kapak – INSERTA | EXPANDO T montajı

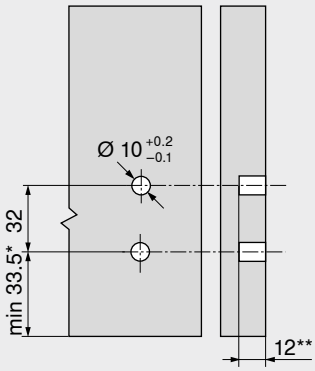

*	Gövde montajı yapılmadan gövde rayı montajında +1 mm
**	**EXPANDO T** için minimum 6 mm

Montaj ölçüleri – arkalık

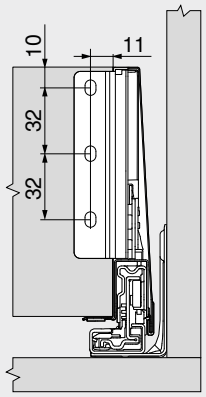

Kesim – 16 mm sunta plakalar

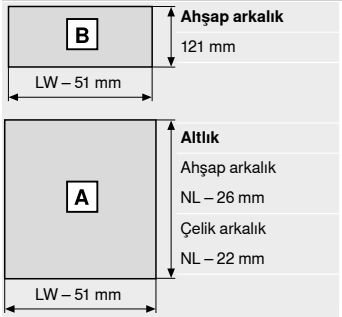

Ahşap arkalık
121 mm

Altlık
Ahşap arkalık
NL – 26 mm
Çelik arkalık
NL – 22 mm

LW	Gövde iç genişliği
NL	Nominal uzunluk

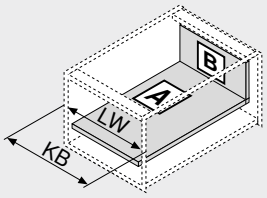

LW	Gövde iç genişliği
KB	Gövde genişliği

Delme ölçüleri – altlık

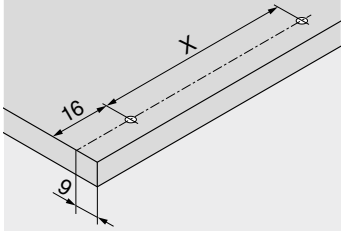

NL (mm)	X (mm)
300	128
350 | 400 | 450 | 500 | 550 | 600	256

Tava başlı vida kullanımında kılavuz delik açmak mümkün

NL	Nominal uzunluk

Sayfa dizini

Özet	251	**LEGRABOX** | **MERIVOBOX** | **TANDEMBOX** için **TIP-ON BLUMOTION**	394	**Montaj, demontaj ve ayar**	
İnce kapaklar için bağlantı sistemi – **EXPANDO T**	596				
Montaj önerisi ve sorumluluk muafiyeti – **EXPANDO T**	597	**LEGRABOX** için **AMBIA-LINE** | **MERIVOBOX**	542	Short-URL	
LEGRABOX | **MERIVOBOX** | **TANDEMBOX** için **SERVO-DRIVE**	362	**CABLOXX**	594	www.blum.com/a355	
		Aksesuar	285		
		Gövde raylarının bağlantısı	289		
		Blum servisleri	602		
		Diğer teknik bilgiler	708		

İç çekmece – K

Web kodu – ürün konfigüratörüne girin veya tıklayın: DQJ3DA



- Alçak ön parça ile kapalı iç çekmece
- Karakteristik çekmece yanağı tasarımı
- Hizalı koruma kapakları ile içten düz çekmece yanakları
- Senkron kesintisiz hareket
- Yumuşak ve sessiz kapama sağlayan entegre fren sistemi **BLUMOTION** ile, elektrikli açma desteği **SERVO-DRIVE** veya mekanik açma desteği **TIP-ON BLUMOTION** ile kombine edilebilir
- **SERVO-DRIVE**, iç çekmecelerde sadece çekilerek çalıştırılır
- Takılmış hazır derin çekmecede bile kapak, tutma pozisyonuna yerleştirilir ve rahatça kliplenir
- Aletsiz çekmece önü montajı

Yer ihtiyacı

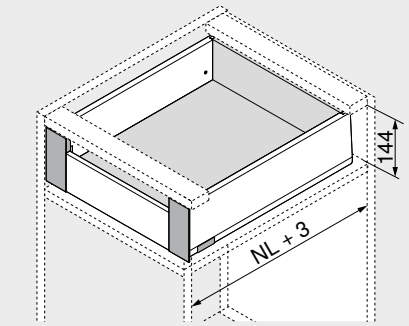

NL Nominal uzunluk

Sipariş bilgileri

1 Gövde rayları sol/sağ

Uygulama	BLUMOTION	
Nominal uzunluk NL (mm)	Dinamik taşıma kapasitesi (kg) 40	70
300	450.3001B	
350	450.3501B	
400	450.4001B	
450	450.4501B	453.4501B
500	450.5001B	453.5001B
550	450.5501B	453.5501B
600	450.6001B	453.6001B

2 Kasa seti

Kasa yüksekliği (mm)	129
Nominal uzunluk NL (mm)	Renk SW-M | IG-M | OG-M
300	470K3002S
350	470K3502S
400	470K4002S
450	470K4502S
500	470K5002S
550	470K5502S
600	470K6002S

İçindekiler:
- **2a** 1 x Kasa sol/sağ
- **2b** 2 x Branding ögesi, Blum logosu ile kabartmalı, 1000 adet üzeri kişisel baskılı
- **2c** 2 x Koruma kapakları

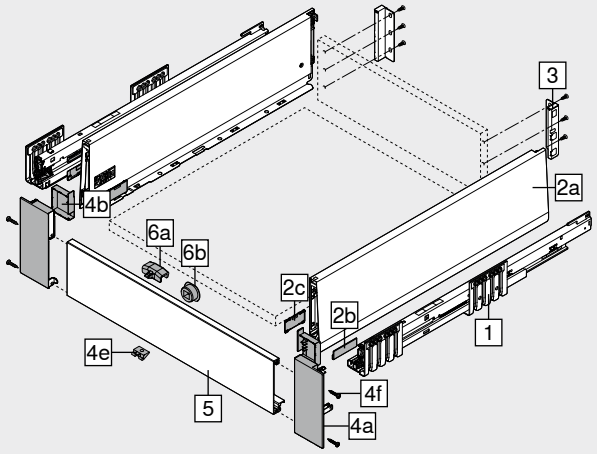

3 Ahşap arkalık tutucu, sol/sağ

Renk	Malzeme	Ürün nr.
SW-M | IG-M | OG-M	Çelik	ZB4K000S

4 İç çekmece önü tutucusu seti

Renk	Malzeme	Ürün nr.
SW-M | IG-M | OG-M	Çelik	ZI4.1KS1

İçindekiler:
- **4a** 1 x İç çekmece önü tutucusu sağ/sol
- **4b** 1 x Koruma kapağı, iç – sol/sağ
- **4e** 1 x Tutma parçası
- **4f** 4 x Vidalar

5 Ön parça, yivsiz[2]

Renk	Uzunluk (mm)[1]	Ürün nr.
SW-M | IG-M | OG-M	1042	ZV4.1042M

Kesim 5 Gövde iç genişliği LW – 126 mm

[1] Kısaltılabilir

[2] Gövde genişliği KB 1200 mm' ye uygun

Renk		Renk	
SW-M	Mat ipek beyazı	OG-M	Mat orion grisi
IG-M	Mat indiyum grisi		

Aksesuar

6 Klapa bağlantısı seti[1]

Renk	Malzeme	Ürün nr.
SW-M | OG-M | CS-M	Plastik	ZI7.0M07

İçindekiler:
- **6a** 1 x Klapa bağlantısı
  Klapa bağlantısı, ön parçaya monte edilmelidir
- **6b** 1 x Klapa bağlantısı mahfazası
  RAL 7037 toz grisi

[1] Klapa bağlantısı seti (ZI7.0M07), **TIP-ON BLUMOTION** ile kombinasyonda kullanılmaz

– Sunta vidası[1]

Çap (mm)	Uzunluk (mm)	Ürün nr.
Ø 3.5	15.0	609.1500

[1] Gövde rayı ile gövdenin bağlantısı için Ø 4 x 15 mm sunta vidası öneriyoruz

– Bağlantı vidaları – tava başlı vida[1]

Çap (mm)	Uzunluk X (mm)	Ürün nr.
Ø 3.5	15.0	61R.1500

[1] Optimal uygulama sonucu elde etmek için, ahşap arkalık ve çekmece yanağında tava başlı vida kullanılmasını tavsiye ediyoruz
Ahşap arkalık tutucu ile ahşap arkalığın ve kasa ile çekmece tabanının bağlantısı için Vida başının maksimum yüksekliği: 2 mm

– Sistem vidaları[1]

Çap (mm)	Uzunluk (mm)	Ürün nr.
Ø 6.0	14.5	661.1450.HG

[1] Gövde rayının gövde ile bağlantısı için

İç çekmece – K

Web kodu – ürün konfigüratörüne girin veya tıklayın: DQJ3DA

Planlama

Gövdede yer ihtiyacı

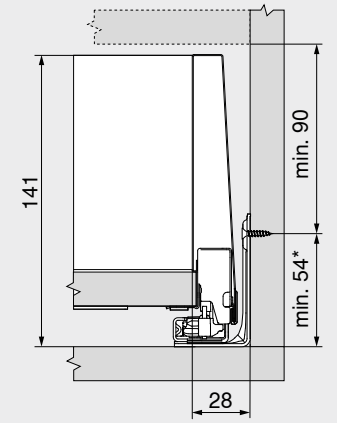

* Gövde montajı yapılmadan gövde rayı montajında +1 mm

Montaj ölçüleri – arkalık

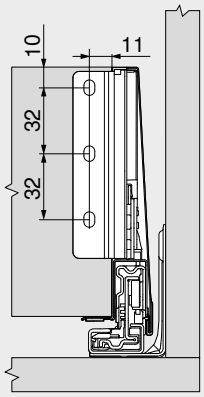

Delme ölçüleri – kapak – klapa bağlantısı mahfazası

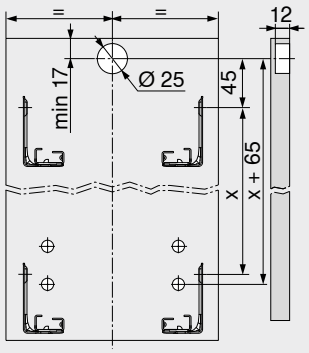

Kesim – 16 mm sunta plakalar

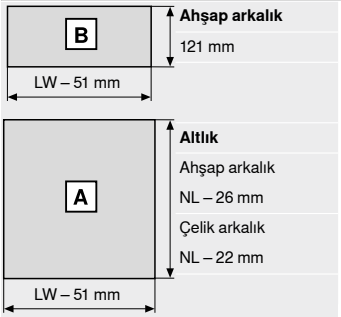

Ahşap arkalık
121 mm

Altlık
Ahşap arkalık
NL – 26 mm
Çelik arkalık
NL – 22 mm

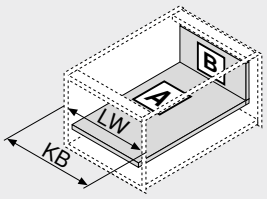

LW	Gövde iç genişliği
NL	Nominal uzunluk

LW	Gövde iç genişliği
KB	Gövde genişliği

Delme ölçüleri – altlık

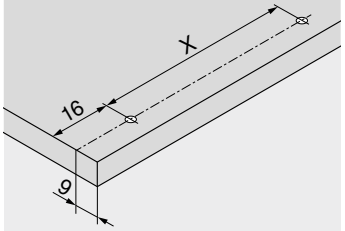

NL (mm)	X (mm)
300	128
350 | 400 | 450 | 500 | 550 | 600	256

Tava başlı vida kullanımında kılavuz delik açmak mümkün

NL	Nominal uzunluk

Sayfa dizini

Özet	251	Aksesuar	285	**Montaj, demontaj ve ayar**	
LEGRABOX | **MERIVOBOX** | **TANDEMBOX** için **SERVO-DRIVE**	362	Gövde raylarının bağlantısı	289		
		Blum servisleri	602		
		Diğer teknik bilgiler	708	**Short-URL**	
LEGRABOX | **MERIVOBOX** | **TANDEMBOX** için **TIP-ON BLUMOTION**	394			www.blum.com/a355	
LEGRABOX için **AMBIA-LINE** | **MERIVOBOX**	542				
CABLOXX	594				

Yüksek önlü çekmece – bordür – E

Web kodu – ürün konfigüratörüne girin veya tıklayın: DQJ42M



- Bordürlü **MERIVOBOX modular**
- Karakteristik çekmece yanağı tasarımı
- Hizalı koruma kapakları ile içten düz çekmece yanakları
- Senkron kesintisiz hareket
- Yumuşak ve sessiz kapama sağlayan entegre fren sistemi **BLUMOTION** ile, elektrikli açma desteği **SERVO-DRIVE** veya mekanik açma desteği **TIP-ON BLUMOTION** ile kombine edilebilir
- Takılmış hazır derin çekmecede bile kapak, tutma pozisyonuna yerleştirilir ve rahatça kliplenir
- Aletsiz çekmece önü montajı
- 3 boyutlu kapak ayarı

Yer ihtiyacı

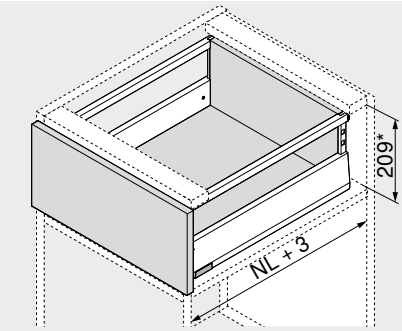

NL Nominal uzunluk
* 2 mm eğim ayarı dahil

Sipariş bilgileri

1 Gövde rayları sol/sağ



Uygulama	BLUMOTION	
Nominal uzunluk NL (mm)	Dinamik taşıma kapasitesi (kg) 40	70
270	450.2701B	
300	450.3001B	
350	450.3501B	
400	450.4001B	
450	450.4501B	453.4501B
500	450.5001B	453.5001B
550	450.5501B	453.5501B
600	450.6001B	453.6001B

2 Kasa seti



Kasa yüksekliği (mm)	91
Nominal uzunluk NL (mm)	Renk SW-M | IG-M | OG-M
270	470M2702S
300	470M3002S
350	470M3502S
400	470M4002S
450	470M4502S
500	470M5002S
550	470M5502S
600	470M6002S

İçindekiler:

2a	1 x Kasa sol/sağ
2b	2 x Branding ögesi, Blum logosu ile kabartmalı, 1000 adet üzeri kişisel baskılı
2c	2 x Koruma kapakları

3.1 Ahşap arkalık tutucu, sol/sağ



Renk	Malzeme	Ürün nr.
SW-M | IG-M | OG-M	Çelik	ZB4E000S

4.1 Kapak bağlantı elemanı



Bağlantı şekli		Ürün nr.
INSERTA	2 x	ZF4.10I2
Vidalı[1]	2 x	ZF4.1002
EXPANDO T[2]	2 x	ZF4.10T2

[1] Vidalar, teslimat kapsamında değildir
[2] **EXPANDO T** ince kapaklar için uygundur – bakın: Sayfa dizini

4.2 Ön bağlantı elemanı, üst



Bağlantı şekli	Vidalar		Ürün nr.
INSERTA	–	2 x	ZF4.50I2
Vidalı	Sunta vidası Ø 3.8 x 11.4 mm[1]	2 x	ZF4.5002
	Gömme başlı vida[2]	2 x	ZF4.5012
EXPANDO T[3]	–	2 x	ZF4.50T2

[1] Monte edilmiş
[2] Baş çapı maksimum 7 mm gömme başlı vida, dişli çapı maksimum 4 mm, vida teslimat kapsamında değildir
[3] **EXPANDO T** ince kapaklar için uygundur – bakın: Sayfa dizini

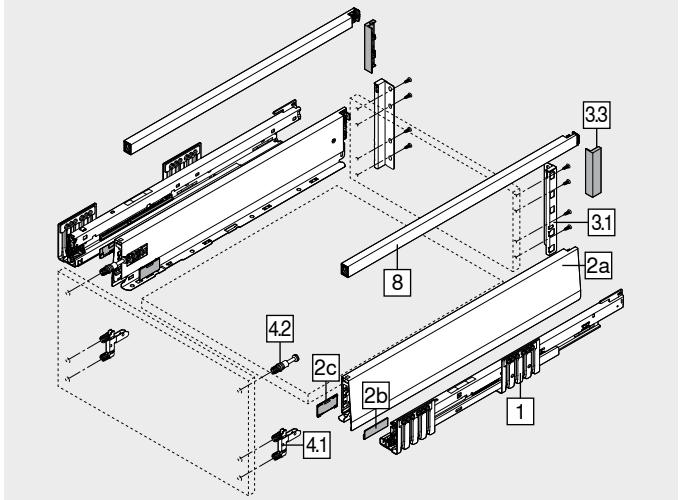

8 Boyuna bordür sol/sağ



Renk	SW-M | IG-M | OG-M		
Nominal uzunluk NL (mm)	Ürün nr.	Nominal uzunluk NL (mm)	Ürün nr.
270	ZR4.270RS.E	450	ZR4.450RS.E
300	ZR4.300RS.E	500	ZR4.500RS.E
350	ZR4.350RS.E	550	ZR4.550RS.E
400	ZR4.400RS.E	600	ZR4.600RS.E

Renk		Renk	
SW-M	Mat ipek beyazı	OG-M	Mat orion grisi
IG-M	Mat indiyum grisi		

Aksesuar

3.3 Ahşap arkalık tutucu koruma kapağı



Renk	Uygulama		Ürün nr.
SW-M | IG-M | OG-M	Simetrik	2 x	ZB4E00AK

– Sunta vidası[1]



Çap (mm)	Uzunluk (mm)	Ürün nr.
Ø 3.5	15.0	609.1500
	17.0	609.1700

[1] Kapak bağlantısı için
Gövde rayı ile gövdenin bağlantısı için Ø 4 x 15 mm sunta vidası öneriyoruz

– Bağlantı vidaları – tava başlı vida[1]



Çap (mm)	Uzunluk X (mm)	Ürün nr.
Ø 3.5	15.0	61R.1500

[1] Optimal uygulama sonucu elde etmek için, ahşap arkalık ve çekmece yanağında tava başlı vida kullanılmasını tavsiye ediyoruz
Ahşap arkalık tutucu ile ahşap arkalığın ve kasa ile çekmece tabanının bağlantısı için Vida başının maksimum yüksekliği: 2 mm

– Sistem vidaları[1]



Çap (mm)	Uzunluk (mm)	Ürün nr.
Ø 6.0	14.5	661.1450.HG

[1] Gövde rayının gövde ile bağlantısı için

Yüksek önlü çekmece – bordür – E

Web kodu – ürün konfigüratörüne girin veya tıklayın: DQJ42M

Planlama

Gövdede yer ihtiyacı

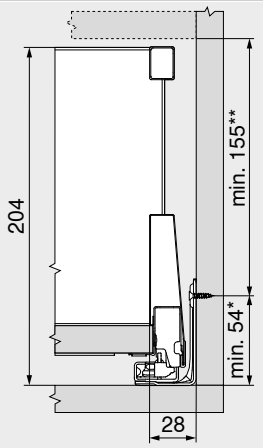

* Gövde montajı yapılmadan gövde rayı montajında +1 mm
** 2 mm eğim ayarı dahil

Montaj ölçüleri – kapak – vidalı montaj

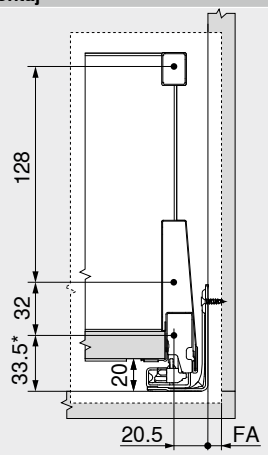

FA Kapak binisi
* Gövde montajı yapılmadan gövde rayı montajında +1 mm

Delme ölçüleri – kapak – INSERTA | EXPANDO T montajı

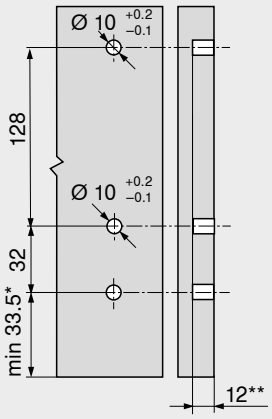

* Gövde montajı yapılmadan gövde rayı montajında +1 mm
** **EXPANDO T** için minimum 6 mm

Montaj ölçüleri – arkalık

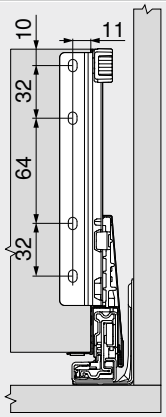

Kesim – 16 mm sunta plakalar

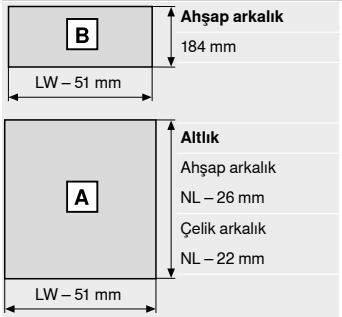

Ahşap arkalık
184 mm

Altlık
Ahşap arkalık
NL – 26 mm
Çelik arkalık
NL – 22 mm

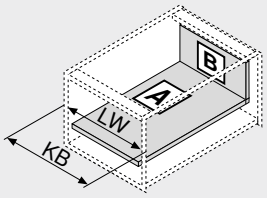

LW Gövde iç genişliği
NL Nominal uzunluk

LW Gövde iç genişliği
KB Gövde genişliği

Delme ölçüleri – altlık

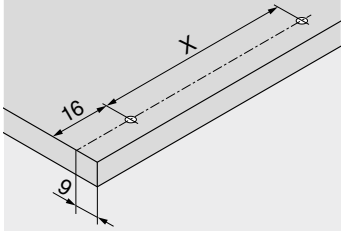

NL (mm)	X (mm)
270 | 300	128
350 | 400 | 450 | 500 | 550 | 600	256

Tava başlı vida kullanımında kılavuz delik açmak mümkün
NL Nominal uzunluk

Sayfa dizini

Özet	251	**LEGRABOX** | **MERIVOBOX** | **TANDEMBOX** için **TIP-ON BLUMOTION**	394	**Montaj, demontaj ve ayar**	
İnce kapaklar için bağlantı sistemi – **EXPANDO T**	596				
Montaj önerisi ve sorumluluk muafiyeti – **EXPANDO T**	597	**LEGRABOX** için **AMBIA-LINE** | **MERIVOBOX**	542	Short-URL	
LEGRABOX | **MERIVOBOX** | **TANDEMBOX** için **SERVO-DRIVE**	362	**CABLOXX**	594	www.blum.com/a355	
		Aksesuar	285		
		Gövde raylarının bağlantısı	289		
		Blum servisleri	602		
		Diğer teknik bilgiler	708		

Yüksek önlü çekmece – BOXCOVER – E

Web kodu – ürün konfigüratörüne girin veya tıklayın: DQJ4RY



- **BOXCOVER**'lı **MERIVOBOX modular**
- Karakteristik çekmece yanağı tasarımı
- Hizalı koruma kapakları ile içten düz çekmece yanakları
- Senkron kesintisiz hareket
- Yumuşak ve sessiz kapama sağlayan entegre fren sistemi **BLUMOTION** ile, elektrikli açma desteği **SERVO-DRIVE** veya mekanik açma desteği **TIP-ON BLUMOTION** ile kombine edilebilir
- Takılmış hazır derin çekmecede bile kapak, tutma pozisyonuna yerleştirilir ve rahatça kliplenir
- Aletsiz çekmece önü montajı
- 3 boyutlu kapak ayarı

Yer ihtiyacı

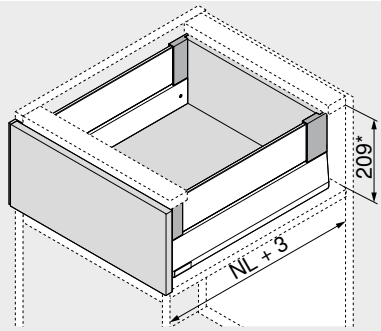

NL Nominal uzunluk
* 2 mm eğim ayarı dahil

Sipariş bilgileri

1 Gövde rayları sol/sağ

Uygulama	BLUMOTION	
Nominal uzunluk NL (mm)	Dinamik taşıma kapasitesi (kg) 40	70
270	450.2701B	
300	450.3001B	
350	450.3501B	
400	450.4001B	
450	450.4501B	453.4501B
500	450.5001B	453.5001B
550	450.5501B	453.5501B
600	450.6001B	453.6001B

2 Kasa seti

Kasa yüksekliği (mm)	91
Nominal uzunluk NL (mm)	Renk SW-M | IG-M | OG-M
270	470M2702S
300	470M3002S
350	470M3502S
400	470M4002S
450	470M4502S
500	470M5002S
550	470M5502S
600	470M6002S

İçindekiler:
2a 1 x Kasa sol/sağ
2b 2 x Branding ögesi, Blum logosu ile kabartmalı, 1000 adet üzeri kişisel baskılı
2c 2 x Koruma kapakları

3 Ahşap arkalık tutucu, sol/sağ

Renk	Malzeme	Ürün nr.
SW-M | IG-M | OG-M	Çelik	ZB4E000S

4.1 Kapak bağlantı elemanı

Bağlantı şekli		Ürün nr.
INSERTA	2 x	ZF4.10I2
Vidalı[1]	2 x	ZF4.1002
EXPANDO T[2]	2 x	ZF4.10T2

[1] Vidalar, teslimat kapsamında değildir
[2] **EXPANDO T** ince kapaklar için uygundur – bakın: Sayfa dizini

4.2 Ön bağlantı elemanı, üst

Bağlantı şekli	Vidalar		Ürün nr.
INSERTA	–	2 x	ZF4.50I2
Vidalı	Sunta vidası Ø 3.8 x 11.4 mm[1]	2 x	ZF4.5002
	Gömme başlı vida[2]	2 x	ZF4.5012
EXPANDO T[3]	–	2 x	ZF4.50T2

[1] Monte edilmiş
[2] Baş çapı maksimum 7 mm gömme başlı vida, dişli çapı maksimum 4 mm, vida teslimat kapsamında değildir
[3] **EXPANDO T** ince kapaklar için uygundur – bakın: Sayfa dizini

Renk		Renk	
SW-M	Mat ipek beyazı	OG-M	Mat orion grisi
IG-M	Mat indiyum grisi		

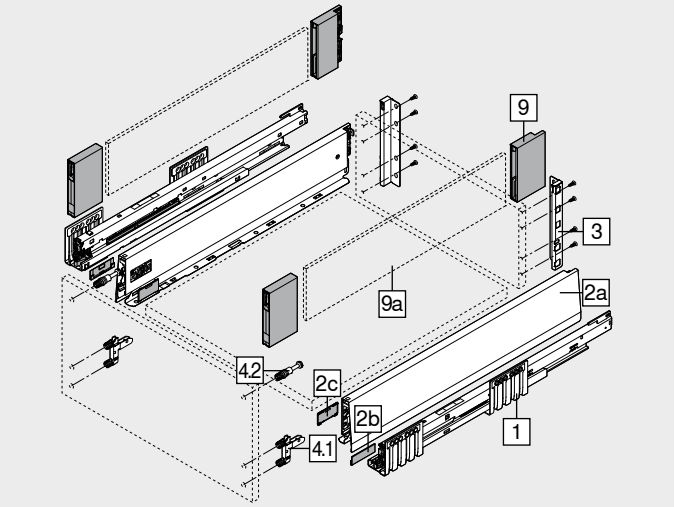

9 BOXCOVER sol/sağ[1]

Renk	Malzeme	Ürün nr.
SW-M | IG-M | OG-M	Plastik/çelik	ZL4M00808

İçindekiler:
9 1 x **BOXCOVER** sol/sağ
Cam geçme elemanının bağlantısı için çeneler dahil

[1] Kapak yüksekliği FH > 455 mm için sıkıştırma vidası sıkıştırılmalıdır – 1.5–2 Nm!
INSERTA ön bağlantı elemanı kullanımında, **INSERTA** ön bağlantı elemanının yukarı veya aşağı açıldığına dikkat edin!

9a Geçme elemanı, cam (yan)[1]

Malzeme	Ürün nr.
Cam	ZE4Mxx0G

[1] Geçme elemanı bk. Sipariş Bilgileri
BOXCOVER ile kapak arasında sağlam bir bağlantı oluşturmak için, camın yan tarafları montajdan önce temizlenmelidir; **kapak yüksekliği FH > 455 mm için gereklidir!**

Aksesuar

– Sunta vidası[1]

Çap (mm)	Uzunluk (mm)	Ürün nr.
Ø 3.5	15.0	609.1500
	17.0	609.1700

[1] Kapak bağlantısı için
Gövde rayı ile gövdenin bağlantısı için Ø 4 x 15 mm sunta vidası öneriyoruz

– Bağlantı vidaları – tava başlı vida[1]

Çap (mm)	Uzunluk X (mm)	Ürün nr.
Ø 3.5	15.0	61R.1500

[1] Optimal uygulama sonucu elde etmek için, ahşap arkalık ve çekmece yanağında tava başlı vida kullanılmasını tavsiye ediyoruz
Ahşap arkalık tutucu ile ahşap arkalığın ve kasa ile çekmece tabanının bağlantısı için Vida başının maksimum yüksekliği: 2 mm

– Sistem vidaları[1]

Çap (mm)	Uzunluk (mm)	Ürün nr.
Ø 6.0	14.5	661.1450.HG

[1] Gövde rayının gövde ile bağlantısı için

Yüksek önlü çekmece – BOXCOVER – E

Web kodu – ürün konfigüratörüne girin veya tıklayın: DQJ4RY

Planlama

Gövdede yer ihtiyacı

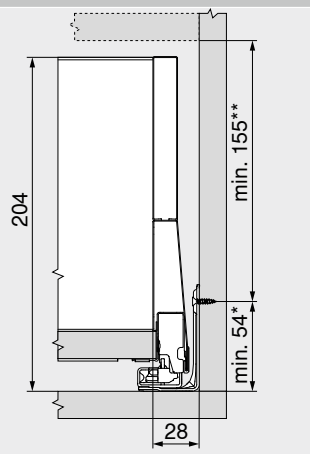

*	Gövde montajı yapılmadan gövde rayı montajında +1 mm
**	2 mm eğim ayarı dahil

Montaj ölçüleri – kapak – vidalı montaj

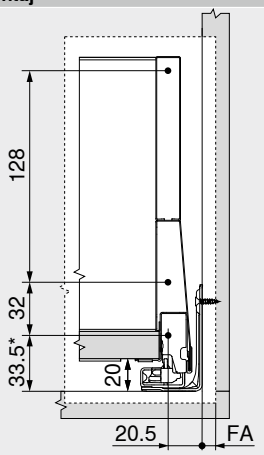

FA	Kapak binisi
*	Gövde montajı yapılmadan gövde rayı montajında +1 mm

Delme ölçüleri – kapak – INSERTA | EXPANDO T montajı

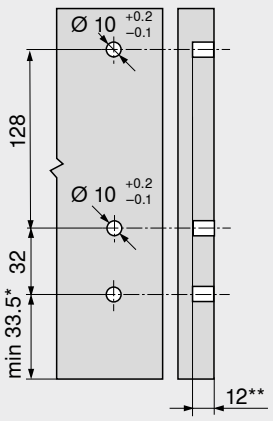

*	Gövde montajı yapılmadan gövde rayı montajında +1 mm
**	**EXPANDO T** için minimum 6 mm

Montaj ölçüleri – arkalık

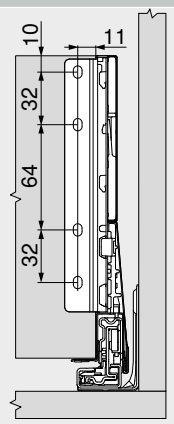

Kesim – 16 mm sunta plakalar

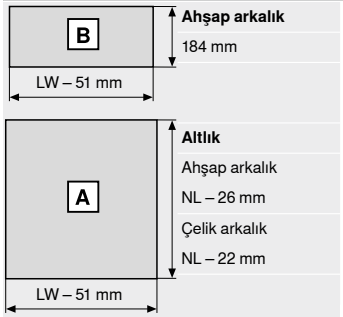

Ahşap arkalık
184 mm

Altlık
Ahşap arkalık
NL – 26 mm
Çelik arkalık
NL – 22 mm

LW	Gövde iç genişliği
NL	Nominal uzunluk

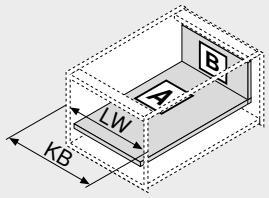

LW	Gövde iç genişliği
KB	Gövde genişliği

Delme ölçüleri – altlık

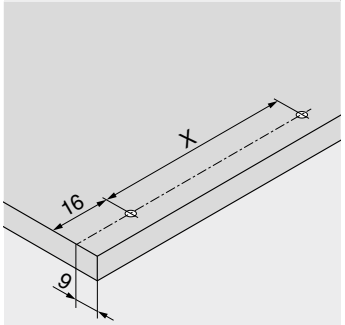

NL (mm)	X (mm)
270 | 300	128
350 | 400 | 450 | 500 | 550 | 600	256

Tava başlı vida kullanımında kılavuz delik açmak mümkün

NL	Nominal uzunluk

Kesim – geçme elemanı

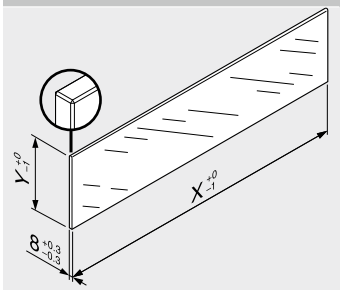

Geçme elemanı	X (mm)	Y (mm)
Yan	NL – 90	95

NL Nominal uzunluk

MERIVOBOX kombinasyonlarında DIN Normu (Haziran 2016 tarihinde açıklanan DIN EN 14749 no. lu) ile belirlenmiş değerlere göre "dikey cam montaj parçaları için darbe testi" mecburiyeti yoktur. Bu nedenle ürünün standarta uygun olması için güvenlik camı gerekli değildir. Üst kenar; 1 mm ±0.5 mm yivli, perdahlanmış bir düz kenardır.

Sayfa dizini

Özet	251	**LEGRABOX** | **MERIVOBOX** | **TANDEMBOX** için **TIP-ON BLUMOTION**	394	Diğer teknik bilgiler	708
İnce kapaklar için bağlantı sistemi – **EXPANDO T**	596			**Montaj, demontaj ve ayar**	
Montaj önerisi ve sorumluluk muafiyeti – **EXPANDO T**	597	**LEGRABOX** için **AMBIA-LINE** | **MERIVOBOX**	542	Short-URL	
LEGRABOX | **MERIVOBOX** | **TANDEMBOX** için **SERVO-DRIVE**	362	**CABLOXX**	594	www.blum.com/a355	
		Geçme elemanı	284		
		Aksesuar	285		
		Gövde raylarının bağlantısı	289		
		Blum servisleri	602		

Yüksek önlü çekmece – BOXCAP – E

Web kodu – ürün konfigüratörüne girin veya tıklayın: DQJ5HA



- **BOXCAP**'lı **MERIVOBOX modular**
- Karakteristik çekmece yanağı tasarımı
- Hizalı koruma kapakları ile içten düz çekmece yanakları
- Senkron kesintisiz hareket
- Yumuşak ve sessiz kapama sağlayan entegre fren sistemi **BLUMOTION** ile, elektrikli açma desteği **SERVO-DRIVE** veya mekanik açma desteği **TIP-ON BLUMOTION** ile kombine edilebilir
- Takılmış hazır derin çekmecede bile kapak, tutma pozisyonuna yerleştirilir ve rahatça kliplenir
- Aletsiz çekmece önü montajı
- 3 boyutlu kapak ayarı

Yer ihtiyacı

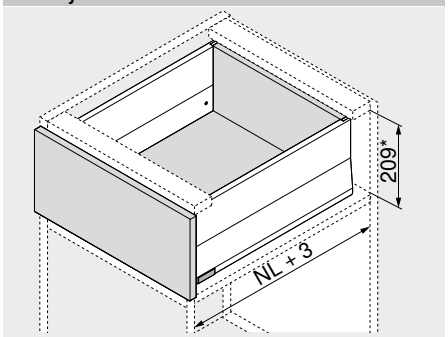

NL	Nominal uzunluk
*	2 mm eğim ayarı dahil

Sipariş bilgileri

1 Gövde rayları sol/sağ

Uygulama	BLUMOTION	
Nominal uzunluk NL (mm)	Dinamik taşıma kapasitesi (kg) 40	70
270	450.2701B	
300	450.3001B	
350	450.3501B	
400	450.4001B	
450	450.4501B	453.4501B
500	450.5001B	453.5001B
550	450.5501B	453.5501B
600	450.6001B	453.6001B

2 Kasa seti

Kasa yüksekliği (mm)	91
Nominal uzunluk NL (mm)	Renk SW-M | IG-M | OG-M
270	470M2702S
300	470M3002S
350	470M3502S
400	470M4002S
450	470M4502S
500	470M5002S
550	470M5502S
600	470M6002S

İçindekiler:

2a	1 x Kasa sol/sağ
2b	2 x Branding ögesi, Blum logosu ile kabartmalı, 1000 adet üzeri kişisel baskılı
2c	2 x Koruma kapakları

3 Ahşap arkalık tutucu, sol/sağ

Renk	Malzeme	Ürün nr.
SW-M | IG-M | OG-M	Çelik	ZB4E000S

4.1 Kapak bağlantı elemanı

Bağlantı şekli		Ürün nr.
INSERTA	2 x	ZF4.10I2
Vidalı[1]	2 x	ZF4.1002
EXPANDO T[2]	2 x	ZF4.10T2

[1] Vidalar, teslimat kapsamında değildir
[2] **EXPANDO T** ince kapaklar için uygundur – bakın: Sayfa dizini

4.2 Ön bağlantı elemanı, üst

Bağlantı şekli	Vidalar		Ürün nr.
INSERTA	–	2 x	ZF4.50I2
Vidalı	Sunta vidası Ø 3.8 x 11.4 mm[1]	2 x	ZF4.5002
	Gömme başlı vida[2]	2 x	ZF4.5012
EXPANDO T[3]	–	2 x	ZF4.50T2

[1] Monte edilmiş
[2] Baş çapı maksimum 7 mm gömme başlı vida, dişli çapı maksimum 4 mm, vida teslimat kapsamında değildir
[3] **EXPANDO T** ince kapaklar için uygundur – bakın: Sayfa dizini

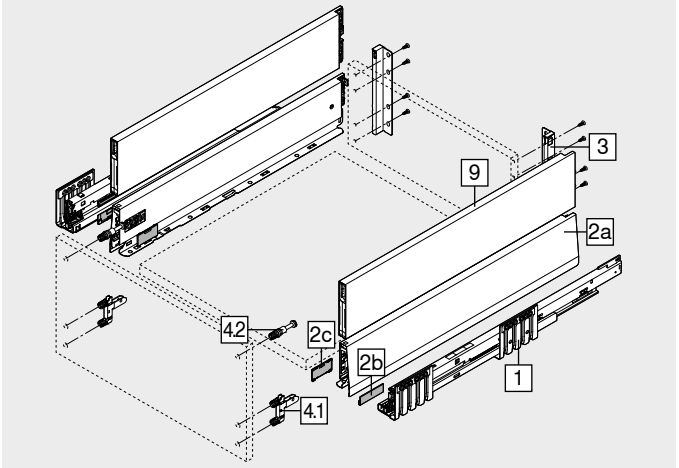

9 BOXCAP sol/sağ

Renk: SW-M | IG-M | OG-M

Nominal uzunluk NL (mm)	Ürün nr.	Nominal uzunluk NL (mm)	Ürün nr.
270	ZL4.270S.E	450	ZL4.450S.E
300	ZL4.300S.E	500	ZL4.500S.E
350	ZL4.350S.E	550	ZL4.550S.E
400	ZL4.400S.E	600	ZL4.600S.E

Renk		Renk	
SW-M	Mat ipek beyazı	OG-M	Mat orion grisi
IG-M	Mat indiyum grisi		

Aksesuar

– Sunta vidası[1]

Çap (mm)	Uzunluk (mm)	Ürün nr.
Ø 3.5	15.0	609.1500
	17.0	609.1700

[1] Kapak bağlantısı için
Gövde rayı ile gövdenin bağlantısı için Ø 4 x 15 mm sunta vidası öneriyoruz

– Bağlantı vidaları – tava başlı vida[1]

Çap (mm)	Uzunluk X (mm)	Ürün nr.
Ø 3.5	15.0	61R.1500

[1] Optimal uygulama sonucu elde etmek için, ahşap arkalık ve çekmece yanağında tava başlı vida kullanılmasını tavsiye ediyoruz
Ahşap arkalık tutucu ile ahşap arkalığın ve kasa ile çekmece tabanının bağlantısı için Vida başının maksimum yüksekliği: 2 mm

– Sistem vidaları[1]

Çap (mm)	Uzunluk (mm)	Ürün nr.
Ø 6.0	14.5	661.1450.HG

[1] Gövde rayının gövde ile bağlantısı için

Yüksek önlü çekmece – BOXCAP – E

Web kodu – ürün konfigüratörüne girin veya tıklayın: DQJ5HA

Planlama

Gövdede yer ihtiyacı

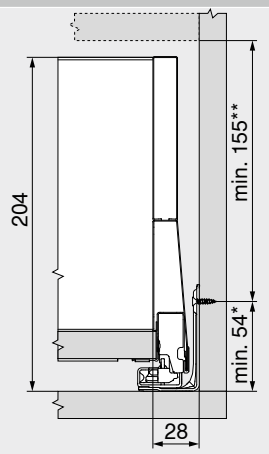

*	Gövde montajı yapılmadan gövde rayı montajında +1 mm
**	2 mm eğim ayarı dahil

Montaj ölçüleri – kapak – vidalı montaj

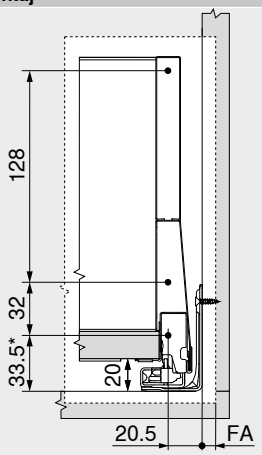

FA	Kapak binisi
*	Gövde montajı yapılmadan gövde rayı montajında +1 mm

Delme ölçüleri – kapak – INSERTA | EXPANDO T montajı

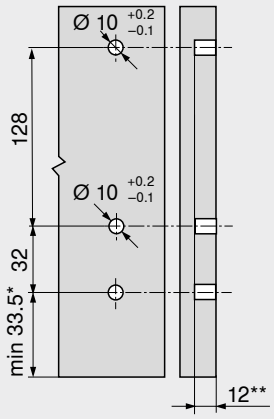

*	Gövde montajı yapılmadan gövde rayı montajında +1 mm
**	**EXPANDO T** için minimum 6 mm

Montaj ölçüleri – arkalık

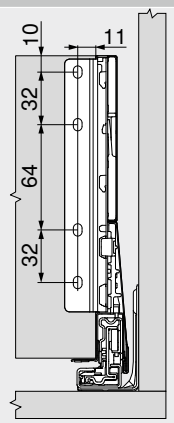

Kesim – 16 mm sunta plakalar

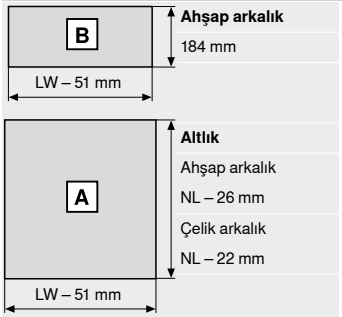

Ahşap arkalık
184 mm

Altlık
Ahşap arkalık
NL – 26 mm
Çelik arkalık
NL – 22 mm

LW	Gövde iç genişliği
NL	Nominal uzunluk

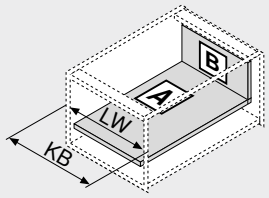

LW	Gövde iç genişliği
KB	Gövde genişliği

Delme ölçüleri – altlık

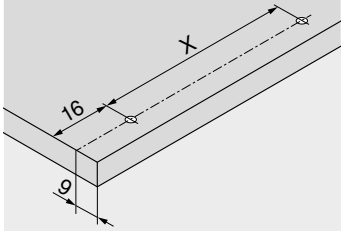

NL (mm)	X (mm)
270 | 300	128
350 | 400 | 450 | 500 | 550 | 600	256

Tava başlı vida kullanımında kılavuz delik açmak mümkün

NL	Nominal uzunluk

Sayfa dizini

Özet	251	**LEGRABOX** | **MERIVOBOX** | **TANDEMBOX** için **TIP-ON BLUMOTION**	394	**Montaj, demontaj ve ayar**	
İnce kapaklar için bağlantı sistemi – **EXPANDO T**	596				
Montaj önerisi ve sorumluluk muafiyeti – **EXPANDO T**	597	**LEGRABOX** için **AMBIA-LINE** | **MERIVOBOX**	542	Short-URL	
LEGRABOX | **MERIVOBOX** | **TANDEMBOX** için **SERVO-DRIVE**	362	**CABLOXX**	594	www.blum.com/a355	
		Aksesuar	285		
		Gövde raylarının bağlantısı	289		
		Blum servisleri	602		
		Diğer teknik bilgiler	708		

Bordürlü iç çekmece – BOXCAP – bordür – E

Web kodu – ürün konfigüratörüne girin veya tıklayın: DQJ9PA



- **BOXCAP**'lı **MERIVOBOX modular**
- Bordürlü derin iç çekmece
- Karakteristik çekmece yanağı tasarımı
- Hizalı koruma kapakları ile içten düz çekmece yanakları
- Senkron kesintisiz hareket
- Yumuşak ve sessiz kapama sağlayan entegre fren sistemi **BLUMOTION** ile, elektrikli açma desteği **SERVO-DRIVE** veya mekanik açma desteği **TIP-ON BLUMOTION** ile kombine edilebilir
- **SERVO-DRIVE**, derin iç çekmecelerde sadece çekilerek çalıştırılır
- Takılmış hazır derin çekmecede bile kapak, tutma pozisyonuna yerleştirilir ve rahatça kliplenir
- Aletsiz çekmece önü montajı

Yer ihtiyacı

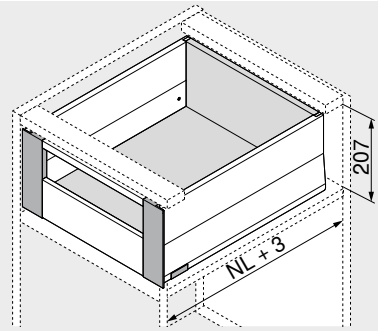

NL Nominal uzunluk

Sipariş bilgileri

1 Gövde rayları sol/sağ

Uygulama	BLUMOTION	
Nominal uzunluk NL (mm)	Dinamik taşıma kapasitesi (kg) 40	70
270	450.2701B	
300	450.3001B	
350	450.3501B	
400	450.4001B	
450	450.4501B	453.4501B
500	450.5001B	453.5001B
550	450.5501B	453.5501B
600	450.6001B	453.6001B

2 Kasa seti

Kasa yüksekliği (mm)	91
Nominal uzunluk NL (mm)	Renk SW-M | IG-M | OG-M
270	470M2702S
300	470M3002S
350	470M3502S
400	470M4002S
450	470M4502S
500	470M5002S
550	470M5502S
600	470M6002S

İçindekiler:
- **2a** 1 x Kasa sol/sağ
- **2b** 2 x Branding ögesi, Blum logosu ile kabartmalı, 1000 adet üzeri kişisel baskılı
- **2c** 2 x Koruma kapakları

3 Ahşap arkalık tutucu, sol/sağ

Renk	Malzeme	Ürün nr.
SW-M | IG-M | OG-M	Çelik	ZB4E000S

4 İç çekmece önü tutucusu seti

Renk	Malzeme	Ürün nr.
SW-M | IG-M | OG-M	Çelik	ZI4.2ES1

İçindekiler:
- **4a** 1 x İç çekmece önü tutucusu sağ/sol
- **4b** 1 x Koruma kapağı, iç – sol/sağ
- **4e** 1 x Tutma parçası
- **4f** 4 x Vidalar

5 Ön parça, yivsiz[2]

Renk	Uzunluk (mm)[1]	Ürün nr.
SW-M | IG-M | OG-M	1042	ZV4.1042M

Kesim 5 Gövde iç genişliği LW – 126 mm

[1] Kısaltılabilir

[2] Gövde genişliği KB 1200 mm' ye uygun

Renk		Renk	
SW-M	Mat ipek beyazı	OG-M	Mat orion grisi
IG-M	Mat indiyum grisi		

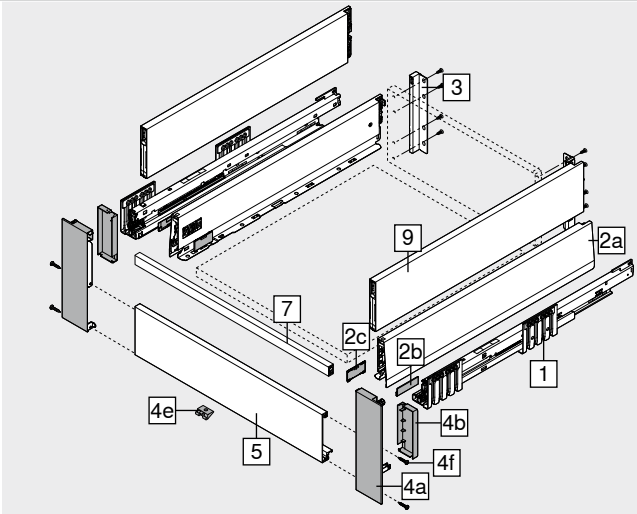

7 Ara bordür[2]

Renk	Uzunluk (mm)[1]	Ürün nr.
SW-M | IG-M | OG-M	1059	ZR4.1059U

Kesim 7 Gövde iç genişliği LW – 111 mm

[1] Kısaltılabilir

[2] Gövde genişliği KB 1200 mm' ye uygun

9 BOXCAP sol/sağ

Renk: SW-M | IG-M | OG-M

Nominal uzunluk NL (mm)	Ürün nr.	Nominal uzunluk NL (mm)	Ürün nr.
270	ZL4.270S.E	450	ZL4.450S.E
300	ZL4.300S.E	500	ZL4.500S.E
350	ZL4.350S.E	550	ZL4.550S.E
400	ZL4.400S.E	600	ZL4.600S.E

Aksesuar

– Sunta vidası[1]

Çap (mm)	Uzunluk (mm)	Ürün nr.
Ø 3.5	15.0	609.1500

[1] Gövde rayı ile gövdenin bağlantısı için Ø 4 x 15 mm sunta vidası öneriyoruz

– Bağlantı vidaları – tava başlı vida[1]

Çap (mm)	Uzunluk X (mm)	Ürün nr.
Ø 3.5	15.0	61R.1500

[1] Optimal uygulama sonucu elde etmek için, ahşap arkalık ve çekmece yanağında tava başlı vida kullanılmasını tavsiye ediyoruz
Ahşap arkalık tutucu ile ahşap arkalığın ve kasa ile çekmece tabanının bağlantısı için Vida başının maksimum yüksekliği: 2 mm

– Sistem vidaları[1]

Çap (mm)	Uzunluk (mm)	Ürün nr.
Ø 6.0	14.5	661.1450.HG

[1] Gövde rayının gövde ile bağlantısı için

Bordürlü iç çekmece – BOXCAP – bordür – E

Web kodu – ürün konfigüratörüne girin veya tıklayın: DQJ9PA

Planlama

Gövdede yer ihtiyacı

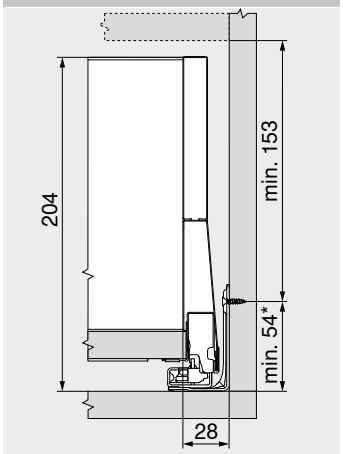

* Gövde montajı yapılmadan gövde rayı montajında +1 mm

Montaj ölçüleri – arkalık

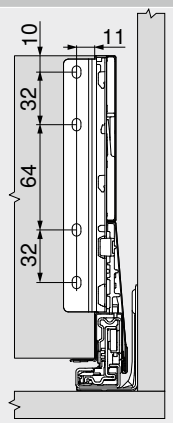

Kesim – 16 mm sunta plakalar

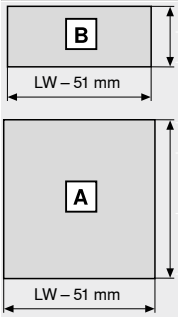

Ahşap arkalık
184 mm

Altlık
Ahşap arkalık
NL – 26 mm
Çelik arkalık
NL – 22 mm

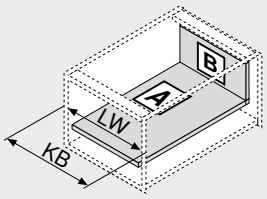

LW	Gövde iç genişliği
NL	Nominal uzunluk

LW	Gövde iç genişliği
KB	Gövde genişliği

Delme ölçüleri – altlık

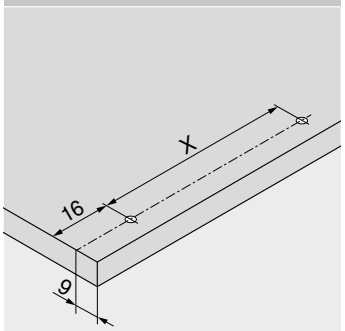

NL (mm)	X (mm)
270 | 300	128
350 | 400 | 450 | 500 | 550 | 600	256

Tava başlı vida kullanımında kılavuz delik açmak mümkün

NL	Nominal uzunluk

Sayfa dizini

Özet 251
İnce kapaklar için bağlantı sistemi – **EXPANDO T** 596
Montaj önerisi ve sorumluluk muafiyeti – **EXPANDO T** 597
LEGRABOX | **MERIVOBOX** | **TANDEMBOX** için **SERVO-DRIVE** 362
LEGRABOX | **MERIVOBOX** | **TANDEMBOX** için **TIP-ON BLUMOTION** 394
LEGRABOX için **AMBIA-LINE** | **MERIVOBOX** 542
CABLOXX 594
Aksesuar 285
Gövde raylarının bağlantısı 289
Blum servisleri 602
Diğer teknik bilgiler 708
Montaj, demontaj ve ayar
Short-URL
www.blum.com/a355

Bordürlü iç çekmece – BOXCAP – geçme elemanı – E

Web kodu – ürün konfigüratörüne girin veya tıklayın: DQJAEM



- **BOXCAP**'lı **MERIVOBOX modular**
- Yüksek veya alçak geçme elemanlı derin iç çekmece
- Karakteristik çekmece yanağı tasarımı
- Hizalı koruma kapakları ile içten düz çekmece yanakları
- Senkron kesintisiz hareket
- Yumuşak ve sessiz kapama sağlayan entegre fren sistemi **BLUMOTION** ile, elektrikli açma desteği **SERVO-DRIVE** veya mekanik açma desteği **TIP-ON BLUMOTION** ile kombine edilebilir
- **SERVO-DRIVE**, derin iç çekmecelerde sadece çekilerek çalıştırılır
- Takılmış hazır derin çekmecede bile kapak, tutma pozisyonuna yerleştirilir ve rahatça kliplenir
- Aletsiz çekmece önü montajı

Yer ihtiyacı

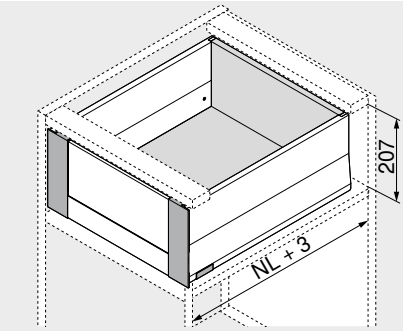

NL Nominal uzunluk

Sipariş bilgileri

1 Gövde rayları sol/sağ

Uygulama	BLUMOTION	
Nominal uzunluk NL (mm)	Dinamik taşıma kapasitesi (kg) 40	70
270	450.2701B	
300	450.3001B	
350	450.3501B	
400	450.4001B	
450	450.4501B	453.4501B
500	450.5001B	453.5001B
550	450.5501B	453.5501B
600	450.6001B	453.6001B

2 Kasa seti

Kasa yüksekliği (mm)	91
Nominal uzunluk NL (mm)	Renk SW-M | IG-M | OG-M
270	470M2702S
300	470M3002S
350	470M3502S
400	470M4002S
450	470M4502S
500	470M5002S
550	470M5502S
600	470M6002S

İçindekiler:
- **2a** 1 x Kasa sol/sağ
- **2b** 2 x Branding ögesi, Blum logosu ile kabartmalı, 1000 adet üzeri kişisel baskılı
- **2c** 2 x Koruma kapakları

3 Ahşap arkalık tutucu, sol/sağ

Renk	Malzeme	Ürün nr.
SW-M | IG-M | OG-M	Çelik	ZB4E000S

4 İç çekmece önü tutucusu seti

Renk	Malzeme	Ürün nr.
SW-M | IG-M | OG-M	Çelik	ZI4.4ES1

İçindekiler:
- **4a** 1 x İç çekmece önü tutucusu sağ/sol
- **4b** 1 x Cam yuvası, sol/sağ
- **4d** 2 x Alçak geçme elemanı için ayar parçası
- **4e** 1 x Tutma parçası
- **4f** 4 x Vidalar

5 Ön parça, yivli[2]

Renk	Uzunluk (mm)[1]	Ürün nr.
SW-M | IG-M | OG-M	1042	ZV4.1042NN

Kesim 5 Gövde iç genişliği LW – 126 mm

[1] Kısaltılabilir
[2] Gövde genişliği KB 1200 mm' ye uygun

Renk		Renk	
SW-M	Mat ipek beyazı	OG-M	Mat orion grisi
IG-M	Mat indiyum grisi		

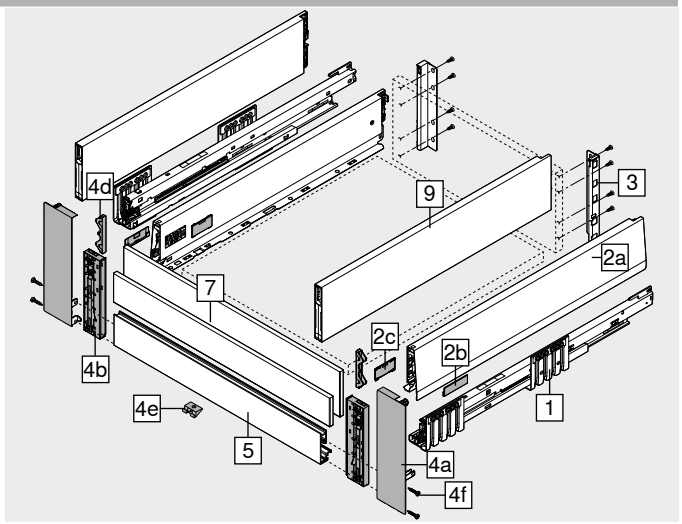

7 Geçme elemanı, cam (derin iç çekmece için – ön)[1]

Uygulama	Malzeme	Ürün nr.
Alçak	Cam	ZE4LxxxxG
Yüksek		ZE4HxxxxG

[1] Geçme elemanı bk. Sipariş Bilgileri

9 BOXCAP sol/sağ

Renk: SW-M | IG-M | OG-M

Nominal uzunluk NL (mm)	Ürün nr.	Nominal uzunluk NL (mm)	Ürün nr.
270	ZL4.270S.E	450	ZL4.450S.E
300	ZL4.300S.E	500	ZL4.500S.E
350	ZL4.350S.E	550	ZL4.550S.E
400	ZL4.400S.E	600	ZL4.600S.E

Aksesuar

– Sunta vidası[1]

Çap (mm)	Uzunluk (mm)	Ürün nr.
Ø 3.5	15.0	609.1500

[1] Gövde rayı ile gövdenin bağlantısı için Ø 4 x 15 mm sunta vidası öneriyoruz

– Bağlantı vidaları – tava başlı vida[1]

Çap (mm)	Uzunluk X (mm)	Ürün nr.
Ø 3.5	15.0	61R.1500

[1] Optimal uygulama sonucu elde etmek için, ahşap arkalık ve çekmece yanağında tava başlı vida kullanılmasını tavsiye ediyoruz
Ahşap arkalık tutucu ile ahşap arkalığın ve kasa ile çekmece tabanının bağlantısı için Vida başının maksimum yüksekliği: 2 mm

– Sistem vidaları[1]

Çap (mm)	Uzunluk (mm)	Ürün nr.
Ø 6.0	14.5	661.1450.HG

[1] Gövde rayının gövde ile bağlantısı için

Bordürlü iç çekmece – BOXCAP – geçme elemanı – E

Web kodu – ürün konfigüratörüne girin veya tıklayın: DQJAEM

Planlama

Gövdede yer ihtiyacı

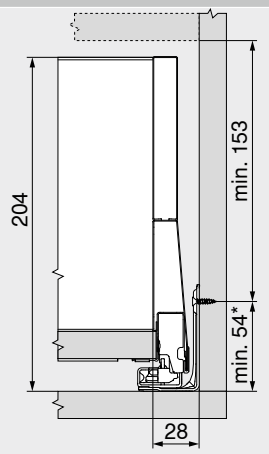

* Gövde montajı yapılmadan gövde rayı montajında +1 mm

Montaj ölçüleri – arkalık

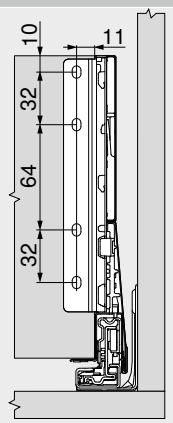

Kesim – 16 mm sunta plakalar

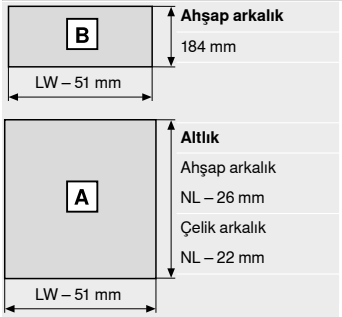

Ahşap arkalık
184 mm

Altlık
Ahşap arkalık
NL – 26 mm
Çelik arkalık
NL – 22 mm

LW Gövde iç genişliği
NL Nominal uzunluk

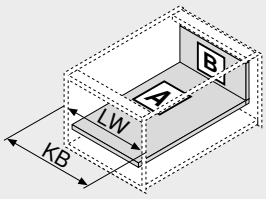

LW Gövde iç genişliği
KB Gövde genişliği

Delme ölçüleri – altlık

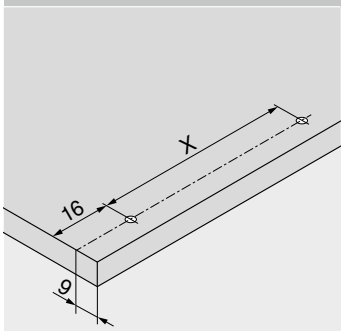

NL (mm)	X (mm)
270 | 300	128
350 | 400 | 450 | 500 | 550 | 600	256

Tava başlı vida kullanımında kılavuz delik açmak mümkün

NL Nominal uzunluk

Kesim – geçme elemanı

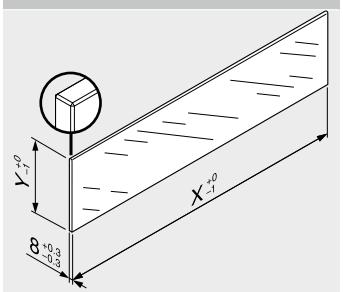

Geçme elemanı	X (mm)	Y (mm)
Alçak	LW – 104	75
Yüksek	LW – 104	142.5

LW Gövde iç genişliği

MERIVOBOX kombinasyonlarında DIN Normu (Haziran 2016 tarihinde açıklanan DIN EN 14749 no. lu) ile belirlenmiş değerlere göre "dikey cam montaj parçaları için darbe testi" mecburiyeti yoktur. Bu nedenle ürünün standarta uygun olması için güvenlik camı gerekli değildir. Üst kenar; 1 mm ±0.5 mm yivli, perdahlanmış bir düz kenardır.

Sayfa dizini

Özet 251
İnce kapaklar için bağlantı sistemi – **EXPANDO T** 596
Montaj önerisi ve sorumluluk muafiyeti – **EXPANDO T** 597
LEGRABOX | **MERIVOBOX** | **TANDEMBOX** için **SERVO-DRIVE** 362
LEGRABOX | **MERIVOBOX** | **TANDEMBOX** için **TIP-ON BLUMOTION** 394
LEGRABOX için **AMBIA-LINE** | **MERIVOBOX** 542
CABLOXX 594
Geçme elemanı 284
Aksesuar 285
Gövde raylarının bağlantısı 289
Blum servisleri 602
Diğer teknik bilgiler 708
Montaj, demontaj ve ayar
Short-URL
www.blum.com/a355

Çöp dolabı uygulaması için çekiş fazlalıklı gövde rayı

Web kodu – ürün konfigüratörüne girin veya tıklayın **DQJ66M**



Sembolik foto – **BOXCAP**

- Çöp dolabı uygulaması için öne doğru çentiklenmiş gövde rayı
- E yükseklikte tüm yüksek önlü çekmece seçenekleri ile kombine edilebilir
- Senkron kesintisiz hareket
- Yumuşak ve sessiz kapama sağlayan entegre fren sistemi **BLUMOTION** ile, elektrikli açma desteği **SERVO-DRIVE** veya mekanik açma desteği **TIP-ON BLUMOTION** ile kombine edilebilir
- Takılmış hazır derin çekmecede bile kapak, tutma pozisyonuna yerleştirilir ve rahatça kliplenir
- Aletsiz çekmece önü montajı
- 3 boyutlu kapak ayarı

Yer ihtiyacı

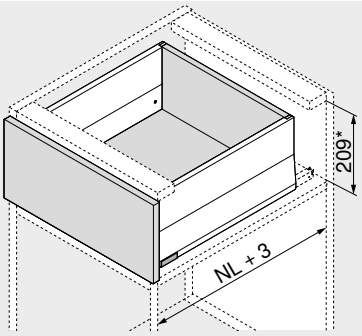

NL	Nominal uzunluk
*	2 mm eğim ayarı dahil

Sipariş bilgileri

1 **Gövde rayları sol/sağ**



Uygulama	**BLUMOTION**
Nominal uzunluk NL (mm)	**Dinamik taşıma kapasitesi (kg)**
	70
450	**453.4501BZ**
500	**453.5001BZ**
550	**453.5501BZ**

2 **Kasa seti**



Kasa yüksekliği (mm)	91
Nominal uzunluk NL (mm)[1]	**Renk**
	SW-M | IG-M | OG-M
400	**470M4002S**
450	**470M4502S**
500	**470M5002S**

İçindekiler:

2a	1 x Kasa sol/sağ
2b	2 x Branding ögesi, Blum logosu ile kabartmalı, 1000 adet üzeri kişisel baskılı
2c	2 x Koruma kapakları

[1] Gerçek çekmece yanağı uzunluğu
Gövde rayları nominal uzunluk NL – 50 mm = **Çekmece yanakları nominal uzunluk NL**
ÖRN. 450 – 50 = **400 mm**

Uygulama önerisi	**Sayfa**
Tüm diğer parçaları burada bulabilirsiniz:	
Yüksek önlü çekmece – bordür – C	264
Yüksek önlü çekmece – **BOXCOVER** – E	266
Yüksek önlü çekmece – **BOXCAP** – E	268

Çöp dolabı uygulaması için çekiş fazlalıklı gövde rayı

Web kodu – ürün konfigüratörüne girin veya tıklayın: DQJ66M

Planlama

Gövdede yer ihtiyacı

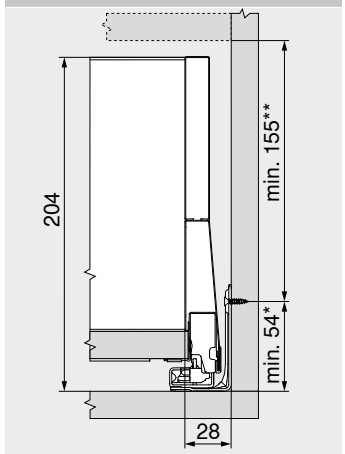

* Gövde montajı yapılmadan gövde rayı montajında +1 mm
** 2 mm eğim ayarı dahil

Montaj ölçüleri – kapak – vidalı montaj

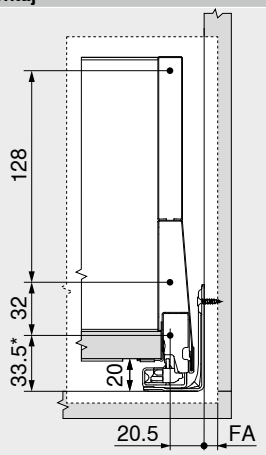

FA Kapak binisi
* Gövde montajı yapılmadan gövde rayı montajında +1 mm

Delme ölçüleri – kapak – INSERTA | EXPANDO T montajı

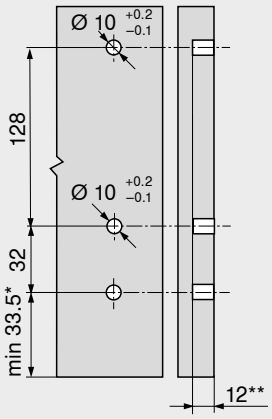

* Gövde montajı yapılmadan gövde rayı montajında +1 mm
** **EXPANDO T** için minimum 6 mm

Montaj ölçüleri – arkalık

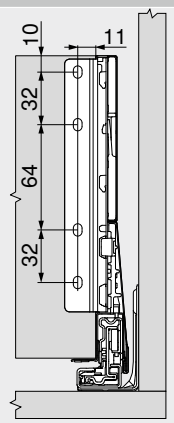

Kesim – 16 mm sunta plakalar

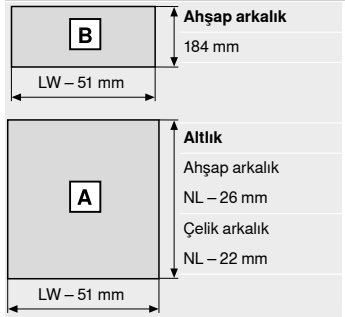

Ahşap arkalık
184 mm

Altlık
Ahşap arkalık
NL – 26 mm
Çelik arkalık
NL – 22 mm

LW Gövde iç genişliği
NL Nominal uzunluk

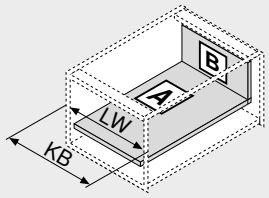

LW Gövde iç genişliği
KB Gövde genişliği

Delme ölçüleri – altlık

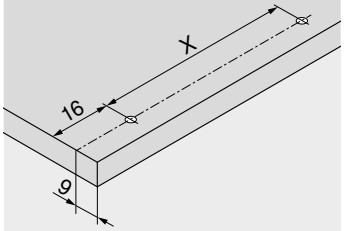

NL (mm)	X (mm)
400 | 450 | 500	256

Tava başlı vida kullanımında kılavuz delik açmak mümkün
NL Nominal uzunluk

Sayfa dizini

Özet 251
İnce kapaklar için bağlantı sistemi – **EXPANDO T** 596
Montaj önerisi ve sorumluluk muafiyeti – **EXPANDO T** 597
LEGRABOX | **MERIVOBOX** | **TANDEMBOX** için **SERVO-DRIVE** 362
LEGRABOX | **MERIVOBOX** | **TANDEMBOX** için **TIP-ON BLUMOTION** 394
LEGRABOX için **AMBIA-LINE** | **MERIVOBOX** 542
CABLOXX 594
Aksesuar 285
Gövde raylarının bağlantısı 289
Blum servisleri 602
Diğer teknik bilgiler 708
Montaj, demontaj ve ayar
Short-URL
www.blum.com/a355

Çekmece – M – ara parça

Web kodu – ürün konfigüratörüne girin veya tıklayın: DQJB3Y



- Optimal saklama alanı kullanımı için bağlantı parçası
- Standart parçalar ile uygulama imkanı
- Karakteristik çekmece yanağı tasarımı
- Hizalı koruma kapakları ile içten düz çekmece yanakları
- Senkron kesintisiz hareket
- Yumuşak ve sessiz kapama sağlayan entegre fren sistemi **BLUMOTION** ile, elektrikli açma desteği **SERVO-DRIVE** veya mekanik açma desteği **TIP-ON BLUMOTION** ile kombine edilebilir
- Takılmış hazır derin çekmecede bile kapak, tutma pozisyonuna yerleştirilir ve rahatça kliplenir
- Aletsiz çekmece önü montajı
- 3 boyutlu kapak ayarı

Yer ihtiyacı

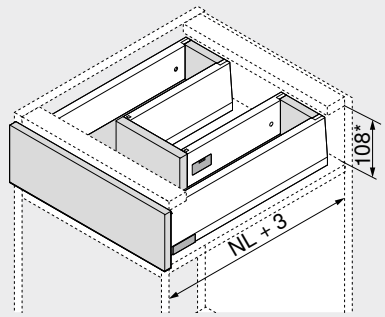

NL	Nominal uzunluk
*	2 mm eğim ayarı dahil

Sipariş bilgileri

1 Gövde rayları sol/sağ

Uygulama	BLUMOTION	
Nominal uzunluk NL (mm)	Dinamik taşıma kapasitesi (kg) 40	70
450	450.4501B	453.4501B
500	450.5001B	453.5001B
550	450.5501B	453.5501B
600	450.6001B	453.6001B

2.1 Kasa seti, dış

Kasa yüksekliği (mm)	91
Nominal uzunluk NL (mm)	Renk SW-M | IG-M | OG-M
450	470M4502S
500	470M5002S
550	470M5502S
600	470M6002S

İçindekiler:
- 2.1a 1 x Kasa sol/sağ
- 2.1b 2 x Branding ögesi, Blum logosu ile kabartmalı, 1000 adet üzeri kişisel baskılı
- 2.1c 2 x Koruma kapakları

2.2 Kasa seti, iç

Kasa yüksekliği (mm)	91
Nominal uzunluk NL (mm)[1]	Renk SW-M | IG-M | OG-M
300	470M3002S
350	470M3502S
400	470M4002S
450	470M4502S

İçindekiler:
- 2.2a 1 x Kasa sol/sağ
- 2.2b 2 x Branding ögesi, Blum logosu ile kabartmalı, 1000 adet üzeri kişisel baskılı
- 2.2c 2 x Koruma kapakları

[1] Saklama alanının iyi ve uygun kullanımı için öneriyoruz
Dış kasa nominal uzunluk NL (No. 2.1) – iç kasa nominal uzunluk NL (No. 2.2) = min. 150 mm

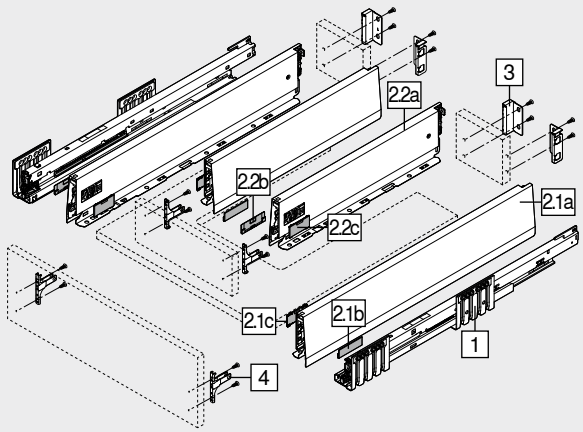

3 Ahşap arkalık tutucu, sol/sağ

Renk	Malzeme		Ürün nr.
SW-M | IG-M | OG-M	Çelik	2 x	ZB4M000S

4 Kapak bağlantı elemanı[1]

Bağlantı şekli		Ürün nr.
Vidalı[2]	4 x	ZF4.1002
EXPANDO T[3]	4 x	ZF4.10T2

[1] **INSERTA** bağlantısı, ara parça ile kombinasyonda kullanılamaz!
Ara parçasının montajı için, ön bağlantı elemanının 180° döndürülerek takılması gerekir!

[2] Vidalar, teslimat kapsamında değildir

[3] **EXPANDO T** ince kapaklar için uygundur – bakın: Sayfa dizini

Renk		Renk	
SW-M	Mat ipek beyazı	OG-M	Mat orion grisi
IG-M	Mat indiyum grisi		

Aksesuar

– Sunta vidası[1]

Çap (mm)	Uzunluk (mm)	Ürün nr.
Ø 3.5	15.0	609.1500
	17.0	609.1700

[1] Kapak bağlantısı için
Gövde rayı ile gövdenin bağlantısı için Ø 4 x 15 mm sunta vidası öneriyoruz

– Bağlantı vidaları – tava başlı vida[1]

Çap (mm)	Uzunluk X (mm)	Ürün nr.
Ø 3.5	15.0	61R.1500

[1] Optimal uygulama sonucu elde etmek için, ahşap arkalık ve çekmece yanağında tava başlı vida kullanılmasını tavsiye ediyoruz
Ahşap arkalık tutucu ile ahşap arkalığın ve kasa ile çekmece tabanının bağlantısı için Vida başının maksimum yüksekliği: 2 mm

– Sistem vidaları[1]

Çap (mm)	Uzunluk (mm)	Ürün nr.
Ø 6.0	14.5	661.1450.HG

[1] Gövde rayının gövde ile bağlantısı için

Çekmece – M – ara parça

Web kodu – ürün konfigüratörüne girin veya tıklayın: DQJB3Y

Planlama

Gövdede yer ihtiyacı

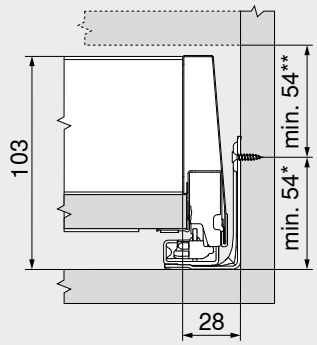

*	Gövde montajı yapılmadan gövde rayı montajında +1 mm
**	2 mm eğim ayarı dahil

Montaj ölçüleri – kapak – vidalı montaj

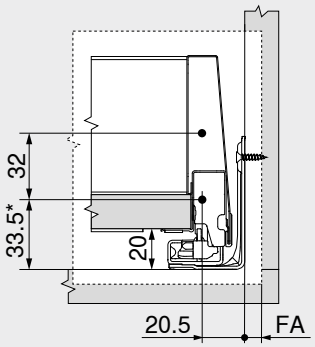

FA	Kapak binisi
*	Gövde montajı yapılmadan gövde rayı montajında +1 mm

Delme ölçüleri – kapak – INSERTA | EXPANDO T montajı

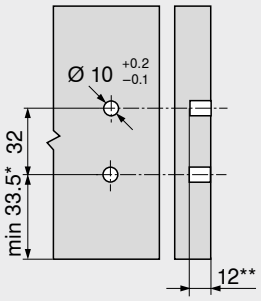

*	Gövde montajı yapılmadan gövde rayı montajında +1 mm
**	**EXPANDO T** için minimum 6 mm

Montaj ölçüleri – arkalık

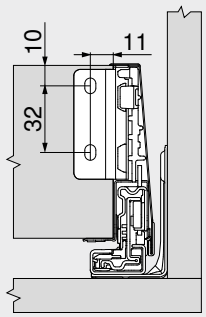

Kesim – 16 mm sunta plakalar

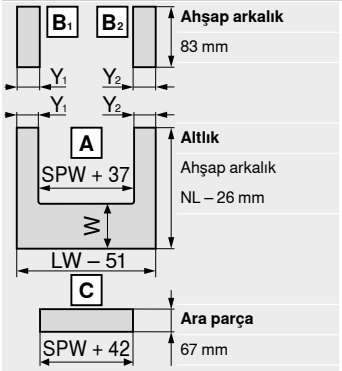

Ahşap arkalık
83 mm

Altlık
Ahşap arkalık
NL – 26 mm

Ara parça
67 mm

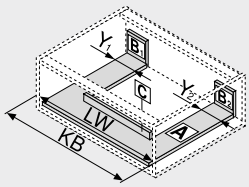

LW	Gövde iç genişliği
NL	Nominal uzunluk
SPW	İç kasalar arası gövde iç genişliği

W = NL kasa – NL iç kasa – 10 mm

	Y min. (mm)	Y maks. (mm)
BLUMOTION	40	225
TIP-ON BLUMOTION	99	225

LW	Gövde iç genişliği
KB	Gövde genişliği

Delme ölçüleri – altlık

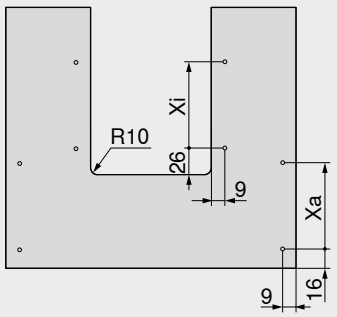

	NL (mm)	Xa (mm)	Xi (mm)
Kasa seti, dış	450 | 500 | 550 | 600	256	–
Kasa seti, iç	300	–	128
Kasa seti, iç	350 | 400 | 450	–	256

Tava başlı vida kullanımında kılavuz delik açmak mümkün

NL	Nominal uzunluk

Delme ölçüleri – ara parça

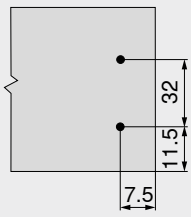

Sayfa dizini

Özet 251
İnce kapaklar için bağlantı sistemi – **EXPANDO T** 596
Montaj önerisi ve sorumluluk muafiyeti – **EXPANDO T** 597
LEGRABOX | **MERIVOBOX** | **TANDEMBOX** için **SERVO-DRIVE** 362
LEGRABOX | **MERIVOBOX** | **TANDEMBOX** için **TIP-ON BLUMOTION** 394
LEGRABOX için **AMBIA-LINE** | **MERIVOBOX** 542
CABLOXX 594
Aksesuar 285
Gövde raylarının bağlantısı 289
Blum servisleri 602
Diğer teknik bilgiler 708
Montaj, demontaj ve ayar
Short-URL
www.blum.com/a355

Yüksek önlü çekmece – BOXCAP – E – ara parça

Web kodu – ürün konfigüratörüne girin veya tıklayın: DQJD7Y



- Optimal saklama alanı kullanımı için bağlantı parçası
- Standart parçalar ile uygulama imkanı
- Karakteristik çekmece yanağı tasarımı
- Hizalı koruma kapakları ile içten düz çekmece yanakları
- Senkron kesintisiz hareket
- Yumuşak ve sessiz kapama sağlayan entegre fren sistemi **BLUMOTION** ile, elektrikli açma desteği **SERVO-DRIVE** veya mekanik açma desteği **TIP-ON BLUMOTION** ile kombine edilebilir
- Takılmış hazır derin çekmecede bile kapak, tutma pozisyonuna yerleştirilir ve rahatça kliplenir
- Aletsiz çekmece önü montajı
- 3 boyutlu kapak ayarı

Yer ihtiyacı

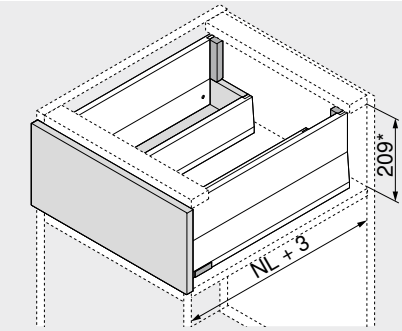

NL Nominal uzunluk
* 2 mm eğim ayarı dahil

Sipariş bilgileri

1 Gövde rayları sol/sağ



Uygulama	BLUMOTION	
Nominal uzunluk NL (mm)	Dinamik taşıma kapasitesi (kg) 40	70
450	450.4501B	453.4501B
500	450.5001B	453.5001B
550	450.5501B	453.5501B
600	450.6001B	453.6001B

2.1 Kasa seti, dış



Kasa yüksekliği (mm)	91
Nominal uzunluk NL (mm)	Renk SW-M | IG-M | OG-M
450	470M4502S
500	470M5002S
550	470M5502S
600	470M6002S

İçindekiler:
2.1a 1 x Kasa sol/sağ
2.1b 2 x Branding ögesi, Blum logosu ile kabartmalı, 1000 adet üzeri kişisel baskılı
2.1c 2 x Koruma kapakları

2.2 Kasa seti, iç



Kasa yüksekliği (mm)	91
Nominal uzunluk NL (mm)[1]	Renk SW-M | IG-M | OG-M
300	470M3002S
350	470M3502S
400	470M4002S
450	470M4502S

İçindekiler:
2.2a 1 x Kasa sol/sağ
2.2b 2 x Branding ögesi, Blum logosu ile kabartmalı, 1000 adet üzeri kişisel baskılı
2.2c 2 x Koruma kapakları

[1] Saklama alanının iyi ve uygun kullanımı için öneriyoruz
Dış kasa nominal uzunluk NL (No. 2.1) – iç kasa nominal uzunluk NL (No. 2.2) = min. 150 mm

3.1 Ahşap arkalık tutucu, sol/sağ



Renk	Malzeme	Ürün nr.
SW-M | IG-M | OG-M	Çelik	ZB4E000S

3.2 Ahşap arkalık tutucu, sol/sağ



Renk	Malzeme	Ürün nr.
SW-M | IG-M | OG-M	Çelik	ZB4M000S

4.1 Kapak bağlantı elemanı[1]



Bağlantı şekli		Ürün nr.
Vidalı[2]	4 x	ZF4.1002
EXPANDO T[3]	4 x	ZF4.10T2

[1] **INSERTA** bağlantısı, ara parça ile kombinasyonda kullanılamaz!
Ara parçasının montajı için, ön bağlantı elemanının 180° döndürülerek takılması gerekir!
[2] Vidalar, teslimat kapsamında değildir
[3] **EXPANDO T** ince kapaklar için uygundur – bakın: Sayfa dizini

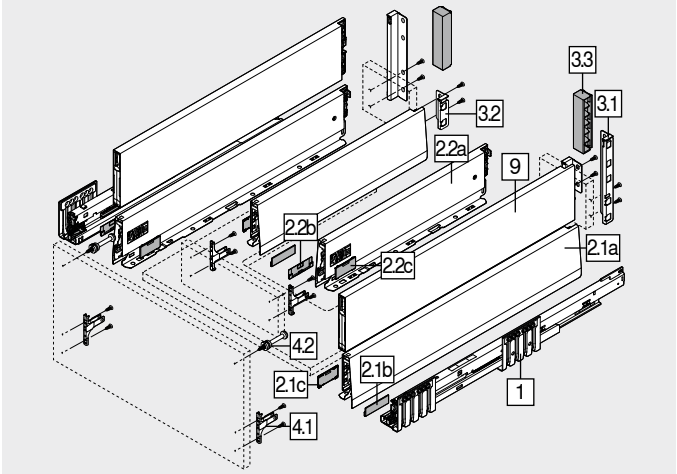

4.2 Ön bağlantı elemanı, üst



Bağlantı şekli	Vidalar		Ürün nr.
INSERTA	–	2 x	ZF4.50I2
Vidalı	Sunta vidası Ø 3.8 x 11.4 mm[1]	2 x	ZF4.5002
	Gömme başlı vida[2]	2 x	ZF4.5012
EXPANDO T[3]	–	2 x	ZF4.50T2

[1] Monte edilmiş
[2] Baş çapı maksimum 7 mm gömme başlı vida, dişli çapı maksimum 4 mm, vida teslimat kapsamında değildir
[3] **EXPANDO T** ince kapaklar için uygundur – bakın: Sayfa dizini

9 BOXCAP sol/sağ



Renk	SW-M | IG-M | OG-M		
Nominal uzunluk NL (mm)	Ürün nr.	Nominal uzunluk NL (mm)	Ürün nr.
450	ZL4.450S.E	550	ZL4.550S.E
500	ZL4.500S.E	600	ZL4.600S.E

Renk		Renk	
SW-M	Mat ipek beyazı	OG-M	Mat orion grisi
IG-M	Mat indiyum grisi		

Aksesuar

3.3 Ahşap arkalık tutucu koruma kapağı



Renk	Uygulama		Ürün nr.
SW-M | IG-M | OG-M	Simetrik	2 x	ZB4M00AK

– Sunta vidası[1]



Çap (mm)	Uzunluk (mm)	Ürün nr.
Ø 3.5	15.0	609.1500
	17.0	609.1700

[1] Kapak bağlantısı için
Gövde rayı ile gövdenin bağlantısı için Ø 4 x 15 mm sunta vidası öneriyoruz

– Sistem vidaları[1]



Çap (mm)	Uzunluk (mm)	Ürün nr.
Ø 6.0	14.5	661.1450.HG

[1] Gövde rayının gövde ile bağlantısı için

Yüksek önlü çekmece – BOXCAP – E – ara parça

Web kodu – ürün konfigüratörüne girin veya tıklayın: DQJD7Y

Planlama

Gövdede yer ihtiyacı

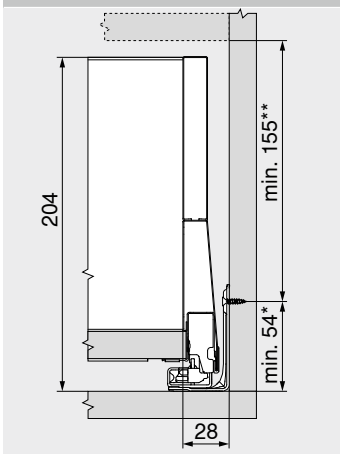

*	Gövde montajı yapılmadan gövde rayı montajında +1 mm
**	2 mm eğim ayarı dahil

Montaj ölçüleri – kapak – vidalı montaj

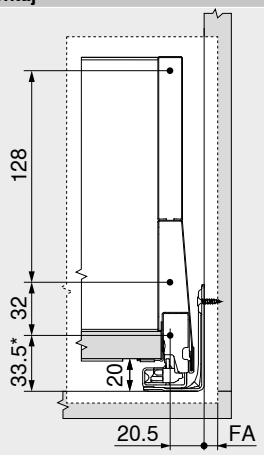

FA	Kapak binisi
*	Gövde montajı yapılmadan gövde rayı montajında +1 mm

Delme ölçüleri – kapak – INSERTA | EXPANDO T montajı

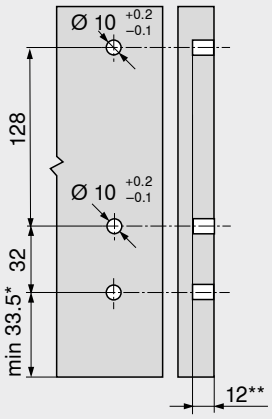

*	Gövde montajı yapılmadan gövde rayı montajında +1 mm
**	**EXPANDO T** için minimum 6 mm

Montaj ölçüleri – ara parça

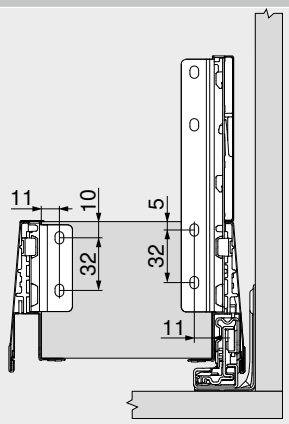

Kesim – 16 mm sunta plakalar

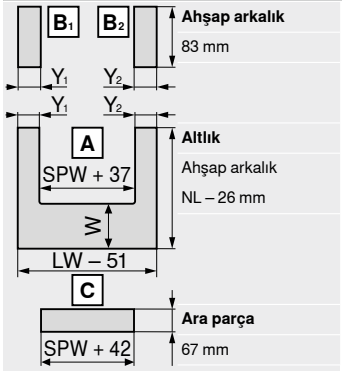

Ahşap arkalık
83 mm

Altlık
Ahşap arkalık
NL – 26 mm

Ara parça
67 mm

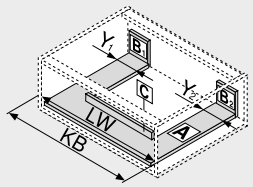

LW	Gövde iç genişliği
NL	Nominal uzunluk
SPW	İç kasalar arası gövde iç genişliği

W = NL kasa – NL iç kasa – 10 mm

	Y min. (mm)	Y maks. (mm)
BLUMOTION	40	225
TIP-ON BLUMOTION	99	225

LW	Gövde iç genişliği
KB	Gövde genişliği

Delme ölçüleri – altlık

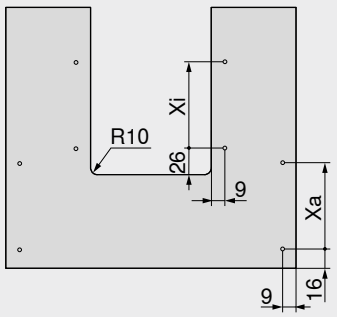

	NL (mm)	Xa (mm)	Xi (mm)
Kasa seti, dış	450 | 500 | 550 | 600	256	–
Kasa seti, iç	300	–	128
Kasa seti, iç	350 | 400 | 450	–	256

Tava başlı vida kullanımında kılavuz delik açmak mümkün

NL	Nominal uzunluk

Delme ölçüleri – ara parça

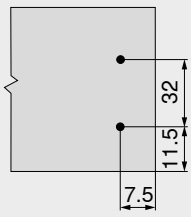

Sayfa dizini

Özet	251	**LEGRABOX** | **MERIVOBOX** | **TANDEMBOX** için **TIP-ON BLUMOTION**	394	**Montaj, demontaj ve ayar**	
LEGRABOX | **MERIVOBOX** | **TANDEMBOX** için **SERVO-DRIVE**	362	**LEGRABOX** için **AMBIA-LINE** | **MERIVOBOX**	542	Short-URL	
İnce kapaklar için bağlantı sistemi – **EXPANDO T**	596	**CABLOXX**	594	www.blum.com/a355	
Montaj önerisi ve sorumluluk muafiyeti – **EXPANDO T**	597	Aksesuar	285		
		Gövde raylarının bağlantısı	289		
		Blum servisleri	602		
		Diğer teknik bilgiler	708		

SPACE TOWER

Web kodu – ürün konfigüratörüne girin veya tıklayın: DQJDXA



- İsteğe göre uygulanan, derin iç çekmeceli erzak dolabı; üst alanda raflı ve iç çekmeceli
- 3 taraftan daha rahat erişim
- Tek tek açılabilen derin çekmeceler yukarıdan rahat erişim ve tam bir görüş sunar
- Ağır yüklenmiş derin çekmecelerde bile düşük çalıştırma gücü
- Yüksek arkalıklar ve yan paneller güvenli bir stoklama sağlar
- **AMBIA-LINE** iç bölmeler çekmecede derli toplu bir görünüm yaratır
- Gövde ölçülerini esnek uygulama imkanı



Sipariş bilgileri

Uygulama önerisi	Sayfa
İç çekmece – M	258
İç çekmece – K	262
Bordürlü iç çekmece – bordür – bordür – E	252
Bordürlü iç çekmece – bordür – geçme elemanı – E	252
Bordürlü iç çekmece – **BOXCOVER** – bordür – E	252
Bordürlü iç çekmece – **BOXCOVER** – geçme elemanı – E	252
Bordürlü iç çekmece – **BOXCAP** – bordür – E	270
Bordürlü iç çekmece – **BOXCAP** – geçme elemanı – E	272
LEGRABOX için **AMBIA-LINE** | **MERIVOBOX**	544
CLIP top BLUMOTION 155° menteşe	84

Öneri
Gövde genişliği KB (mm)
275–1200

Planlama

Planlama ve sipariş için destek

Short-URL
www.blum.com/planningtools

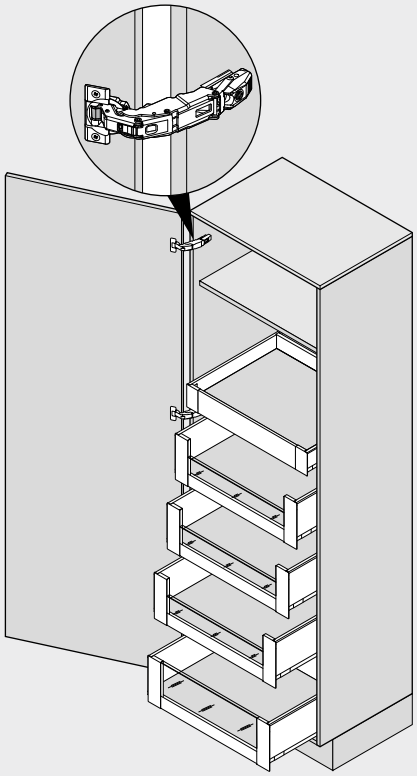

Sayfa dizini

Özet	251	**LEGRABOX** için **AMBIA-LINE** | **MERIVOBOX**	542	**Montaj, demontaj ve ayar**	
LEGRABOX | **MERIVOBOX** | **TANDEMBOX** için **SERVO-DRIVE**	362	**CLIP top BLUMOTION** 155° menteşe	84	Short-URL	
LEGRABOX | **MERIVOBOX** | **TANDEMBOX** için **TIP-ON BLUMOTION**	394	Kapaklar için **BLUMOTION**	176	www.blum.com/a355	
		Aksesuar	285		
		Blum servisleri	602		
		Diğer teknik bilgiler	708		

SPACE TOWER

Web kodu – ürün konfigüratörüne girin veya tıklayın: DQJDXA

Planlama

Öneri

Gövdede pozisyon ayarlama

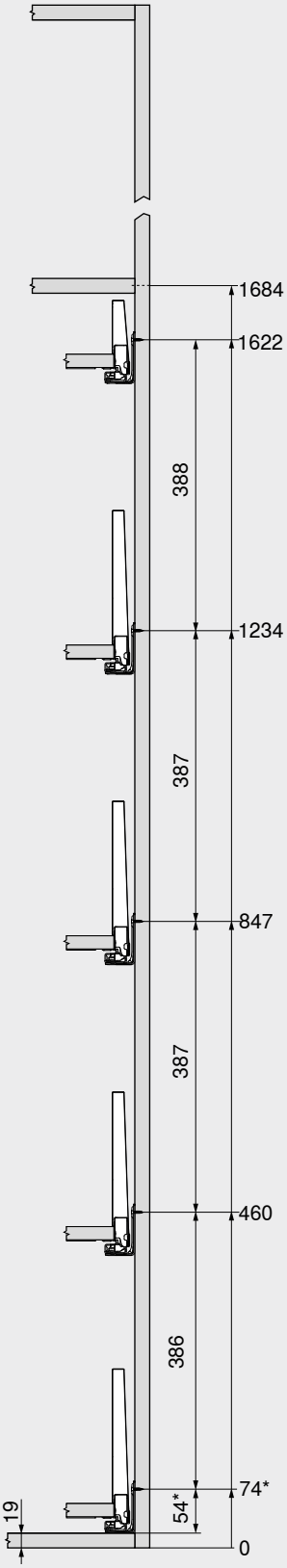

Delme ölçüleri – kapak

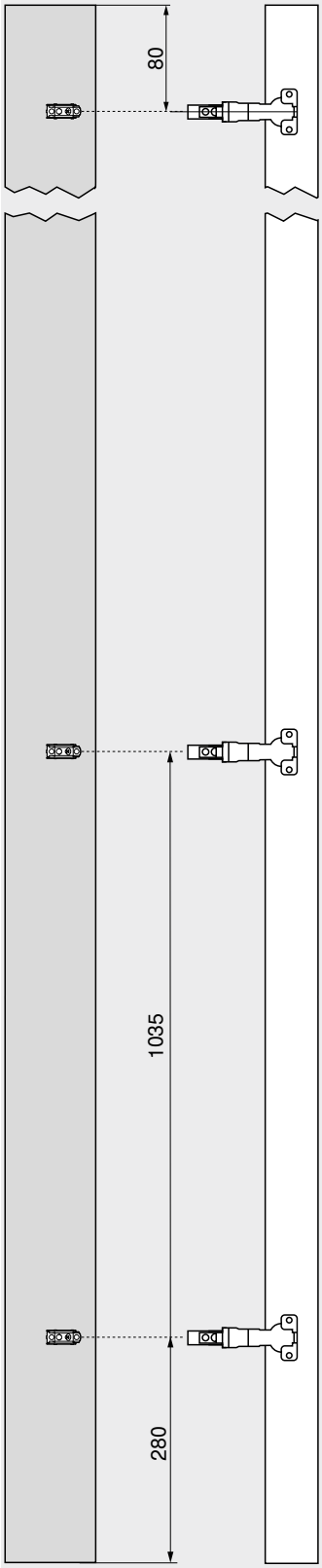

Delme ölçüleri – kapak

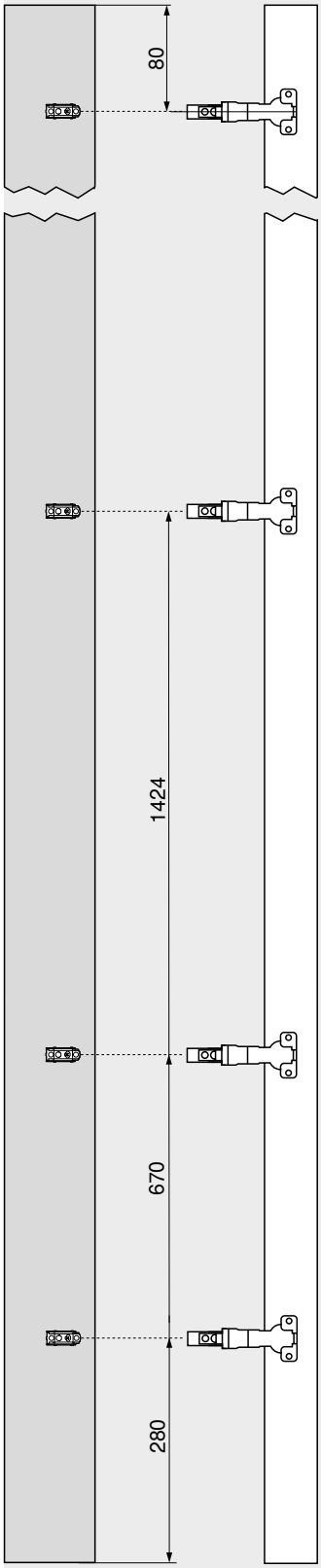

Yüksek dolaplarda raf kullanmak pratiktir; en üst kat olarak uygulandığında ön taraftan rahat görüş sağlar.

İç çekmeceler yandan erişimi kolaylaştırır. İç çekmece daha yüksek bir arkalık ile desteklendiğinde eşyalar arkaya düşmez.

Dolap içinde derin iç çekmeceleri farklı yüksekliklerde konumlandırma, yüksek eşyalar için de yukarı doğru yeterli alan oluşturulmasını sağlar.

Gövde genişliği, **CLIP top BLUMOTION** 155° menteşe ile kapak çıkıntısı olmadan optimal kullanılır.

Menteşe en alt derin çekmecenin üstüne monte edilirse çekmece en aşağıya kadar olan alanın tamamına uygulanabilir. Böylece her bir santimetre kullanılabilir saklama alanına dönüştürülür.

* Gövde montajı yapılmadan gövde rayı montajında +1 mm

Sayfa dizini

Menteşe adedi 718

SPACE TWIN

Web kodu – ürün konfigüratörüne girin veya tıklayın **DQJEMM**



- Diyagonal yerleştirilen gövde rayları sayesinde stabil çözüm
- Yumuşak ve sessiz kapama için entegre fren sistemi **BLUMOTION**
- Her alt dolapta 20 kg yüksek dinamik taşıma kapasitesi
- Gövde genişliği KB 150–250 mm

Yer ihtiyacı

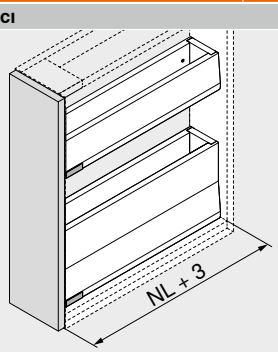

NL Nominal uzunluk

Sipariş bilgileri

Uygulama önerisi	Sayfa
Çekmece – M	256
Çekmece – K	260
Yüksek önlü çekmece – bordür – E	264
Yüksek önlü çekmece – **BOXCOVER** – E	266
Yüksek önlü çekmece – **BOXCAP** – E	268

Gövde genişliği KB (mm)
150–250

Sayfa dizini

Özet	251
Aksesuar	285
Blum servisleri	602
Diğer teknik bilgiler	708

Montaj, demontaj ve ayar

Short-URL
www.blum.com/a355

SPACE TWIN

Web kodu – ürün konfigüratörüne girin veya tıklayın: DQJEMM

Planlama

Gövdede yer ihtiyacı

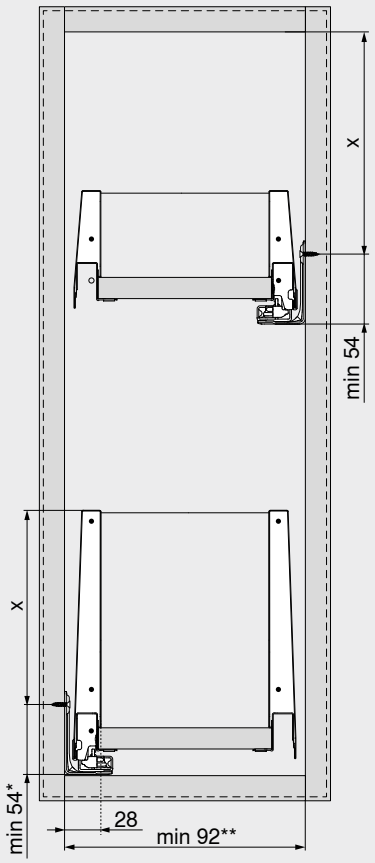

Montaj yüksekliği	X (mm)
M	54
K	92
E	155

* Gövde montajı yapılmadan gövde rayı montajında +1 mm

** 112 mm **SERVO-DRIVE** ile
142 mm **TIP-ON BLUMOTION** ile

Montaj ölçüleri – kapak

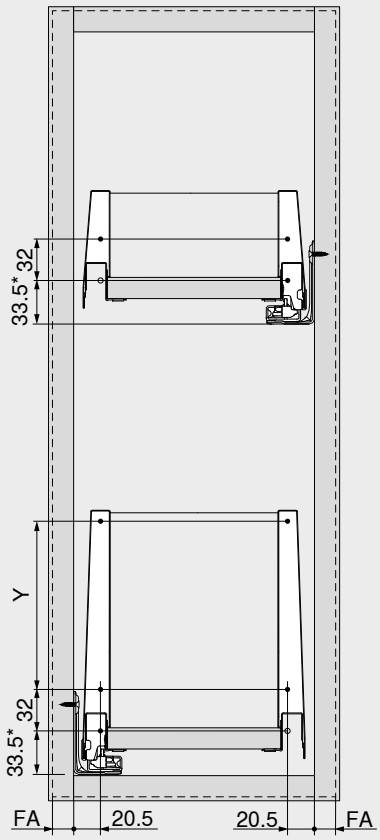

Montaj yüksekliği	Çekmece yanı yüksekliği	Yan paneller	Y (mm)
M	M	–	–
K	K	–	–
E	M	Bordür	128
E	M	**BOXCOVER**	128
E	M	**BOXCAP**	128

FA Kapak binisi

* Gövde montajı yapılmadan gövde rayı montajında +1 mm

Geçme elemanı, cam



- Mobilya içini de özgün tasarlama imkanı
- Kısaltılabilir
- Renk: şeffaf
- Malzeme: cam

Sipariş bilgileri

7 — **Alçak geçme elemanı, cam (derin iç çekmece için, ön)**

Renk: Şeffaf

Gövde genişliği KB (mm)[1]	Gövde yan duvar kalınlığı SWD (mm) 15/16	18/19
600	ZE4L464G	ZE4L458G
1200	ZE4L1064G	ZE4L1058G

İçindekiler:

7 1 x Geçme elemanı, cam

[1] Diğer gövde genişlikleri KB için, bir sonraki daha uzun geçme elemanını uygun şekilde kısaltın

7 — **Yüksek geçme elemanı, cam (derin iç çekmece için, ön)**



Renk: Şeffaf

Gövde genişliği KB (mm)[1]	Gövde yan duvar kalınlığı SWD (mm) 15/16	18/19
600	ZE4H464G	ZE4H458G
1200	ZE4H1064G	ZE4H1058G

İçindekiler:

7 1 x Geçme elemanı, cam

[1] Diğer gövde genişlikleri KB için, bir sonraki daha uzun geçme elemanını uygun şekilde kısaltın

9a — **Geçme elemanı, cam (yan)[2]**

Nominal uzunluk NL (mm)[1]	Renk Şeffaf
450	ZE4M360G
500	ZE4M410G
550	ZE4M460G
600	ZE4M510G

İçindekiler:

9a 2 x Geçme elemanı, cam

[1] Diğer nominal uzunluklar NL için, bir sonraki daha uzun geçme elemanını uygun şekilde kısaltın

[2] **BOXCOVER** ile kapak arasında sağlam bir bağlantı oluşturmak için, camın yan tarafları montajdan önce temizlenmelidir; **kapak yüksekliği FH > 455 mm için gereklidir!**

Planlama

Kesim – geçme elemanı

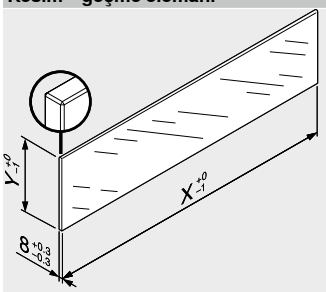

Geçme elemanı	X (mm)	Y (mm)
Alçak	LW – 104	75
Yüksek	LW – 104	142.5
Yan	NL – 90	95

LW Gövde iç genişliği

NL Nominal uzunluk

MERIVOBOX kombinasyonlarında DIN Normu (Haziran 2016 tarihinde açıklanan DIN EN 14749 no. Iu) ile belirlenmiş değerlere göre "dikey cam montaj parçaları için darbe testi" mecburiyeti yoktur. Bu nedenle ürünün standarta uygun olması için güvenlik camı gerekli değildir. Üst kenar; 1 mm ±0.5 mm yivli, perdahlanmış bir düz kenardır.

Sayfa dizini

Özet	251
Aksesuar	285
Blum servisleri	602
Diğer teknik bilgiler	708

Montaj, demontaj ve ayar

Short-URL

www.blum.com/a355

Çelik arkalık

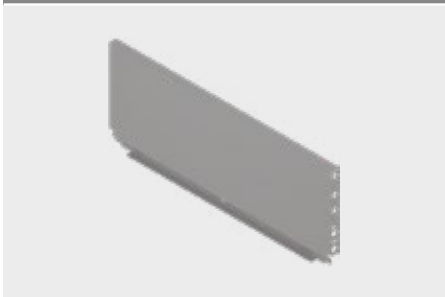

- **MERIVOBOX** için
- Renk: mat ipek beyazı | mat indiyum grisi | mat orion grisi
- Malzeme: çelik

Sipariş bilgileri

Arkalık yüksekliği	Ürün nr.
N[1]	☎ ZB4NxxxS.6
M	☎ ZB4MxxxS.6
K	☎ ZB4KxxxS.6
E	☎ ZB4ExxxS.6

[1] **SERVO-DRIVE** ile uyumlu değil

Planlama

Genişlik hesabı

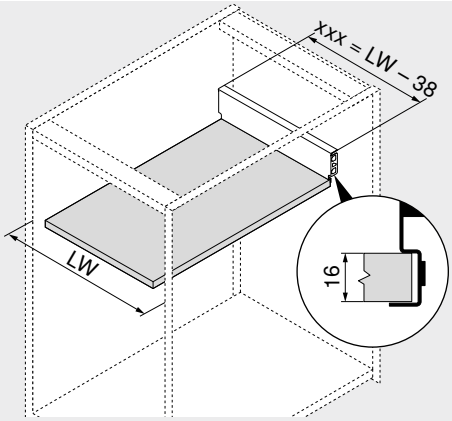

xxx = LW – 38

Örnek
Arkalık yüksekliği M
LW = 567 mm
529 mm = 567 – 38 mm
Sipariş
ZB4M529S.6

xxx	Arkalık genişliği
LW	Gövde iç genişliği

Kesim – 16 mm sunta plakalar

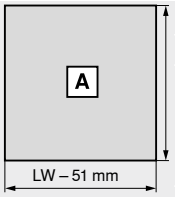

Altlık
NL – 22 mm

NL	Nominal uzunluk
LW	Gövde iç genişliği

Kapak/taban stabilizasyonu



- Geniş çekmece tabanlarını desteklemek için
- Öneri
  Gövde genişliği KB > 900 mm: 1 adt.

Sipariş bilgileri

Bağlantı şekli	Renk	Ürün nr.
EXPANDO	RAL 7037 toz grisi	**Z96.10E1**

Planlama

Gövdede yer ihtiyacı

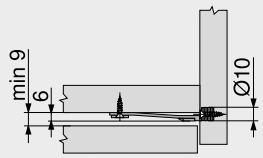

Delme ölçüleri – kapak

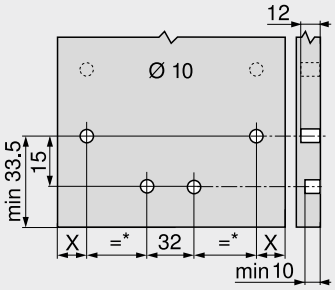

X = 20.5 mm + FA

FA	Kapak binisi
*	Min. 105 mm

İnce kapaklar için kapak/taban stabilizasyonu



- Geniş kapaklar ve çekmece tabanlarının stabilizasyonu için
- Çekmece tabanı ile çekmece önü arasındaki bağlantıyı güçlendirir
- Öneri
  Gövde genişliği KB > 600 mm: 1 adt.
  Gövde genişliği KB > 900 mm: 2 adt.
  Kapak yüksekliği FH > 380 mm: 1 adt.

Sipariş bilgileri

Bağlantı şekli	Renk	Ürün nr.
EXPANDO T	RAL 7037 toz grisi	**Z96.00T1**

Sayfa dizini

İnce kapaklar için bağlantı sistemi – **EXPANDO T**	596
Montaj önerisi ve sorumluluk muafiyeti – **EXPANDO T**	597

Planlama

Gövdede yer ihtiyacı

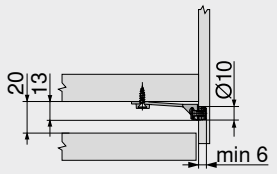

Delme ölçüleri – kapak

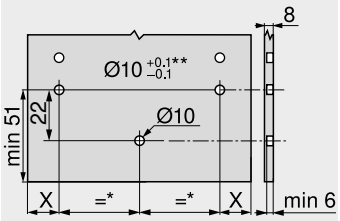

X = 14 mm + FA
FA Kapak binisi
* Min. 80 mm
** Taş ve seramik +0.2/–0.1 mm

Çekmece yanı stabilizasyonu

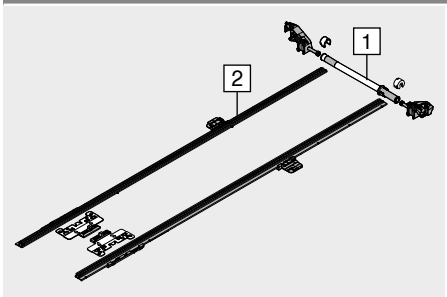

- Normalden geniş yüksek önlü çekmeceler için ilave stabilizasyon
- Öneri: Gövde genişliği KB 900–1400 mm
- Gövde genişliği KB 1400 mm için uygun alüminyum mil, kısaltılabilir
- Aşağı doğru ilave yer ihtiyacı gerektirmez
- **BLUMOTION** | **SERVO-DRIVE** | **TIP-ON BLUMOTION** ile kullanıma uygun

Sipariş bilgileri

Nominal uzunluk NL (mm)	Ürün nr.
270–400	**ZS4.400MU**
450–650	**ZS4.650MU**

Kesim

1 Gövde iç genişliği LW – 231 mm
2 Nominal uzunluk NL + 10 mm

Planlama

Gövdede yer ihtiyacı

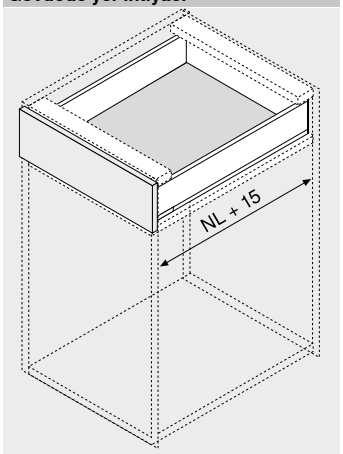

NL Nominal uzunluk

Ayarlanabilir bordür tutucu

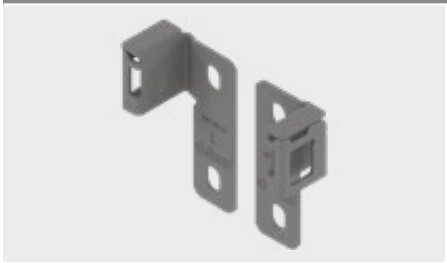

- Boyuna bordürün ahşap arkalığa takılması için
- Yükseklik E'den daha büyük (> 184 mm) yüksek önlü çekmeceler için
- Renk: mat ipek beyazı | mat indiyum grisi | mat orion grisi
- Malzeme: çelik

Sipariş bilgileri

Uygulama	Ürün nr.
Sol | sağ	ZRR.4000

Planlama

Gövdede yer ihtiyacı

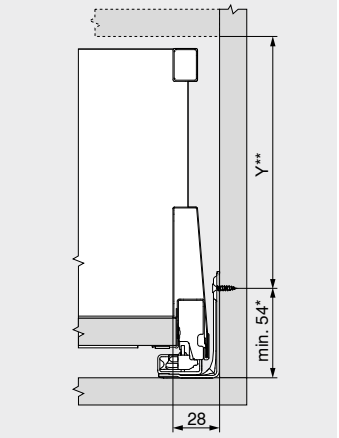

Y = X – 29 mm

X	Arkalık yüksekliği
*	Gövde montajı yapılmadan gövde rayı montajında +1 mm
**	2 mm eğim ayarı dahil

Montaj ölçüleri – kapak – vidalı montaj

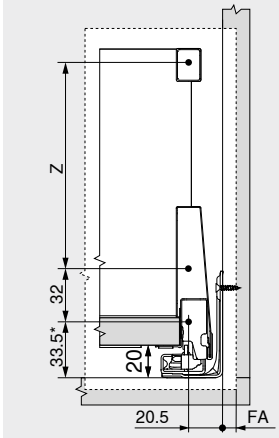

Z = X – 55.5 mm

X	Arkalık yüksekliği
FA	Kapak binisi
*	Gövde montajı yapılmadan gövde rayı montajında +1 mm

Montaj ölçüleri – arkalık

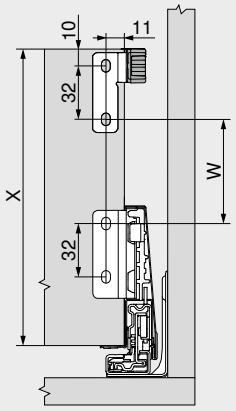

W = X – 115 mm

X	Arkalık yüksekliği

Bağlantı vidaları – tava başlı vida – Ø 3.5 mm

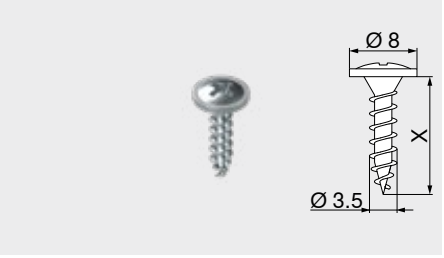

- Ahşap arkalık tutucu ile ahşap arkalığın ve kasa ile çekmece tabanının bağlantısı için
- Optimal uygulama sonucu elde etmek için, ahşap arkalık ve çekmece yanağında tava başlı vida kullanılmasını tavsiye ediyoruz
- Renk: galvanizli
- Malzeme: çelik

Sipariş bilgileri

Uzunluk X (mm)	Çap (mm)	Ürün nr.
15.0	Ø 3.5	61R.1500

Sunta vidası – Ø 3.5 mm

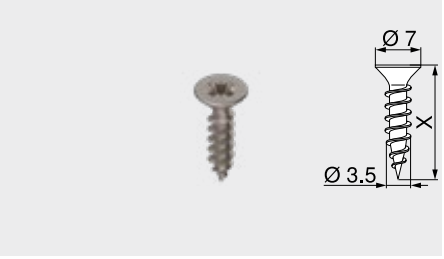

- Renk: nikelajlı
- Malzeme: çelik

Sipariş bilgileri

Uzunluk X (mm)	Çap (mm)	Ürün nr.
15.0	Ø 3.5	609.1500
17.0		609.1700

Sistem vidaları – Ø 6.0 mm



- Delik çapı Ø 5 mm
- Renk: nikelajlı
- Malzeme: çelik

Sipariş bilgileri

Uzunluk X (mm)	Çap (mm)	Ürün nr.
10.0	Ø 6.0	661.1000.HG
11.5		661.1150.HG
13.0		661.1300.HG
14.5		661.1450.HG
20.0		661.2000.HG

Punta matkabı



- Ø 3.5 mm sunta vidalarına kılavuz delik açmak için
- 8 mm' ye kadar delik derinliği
- Malzeme: çelik, sertleştirilmiş

Sipariş bilgileri

Tanım	Çap (mm)	Ürün nr.
Punta matkabı	Ø 2.7	M01.ZZ03.01
Yedek matkap ucu		M01.ZZB3

Çarpma takozu

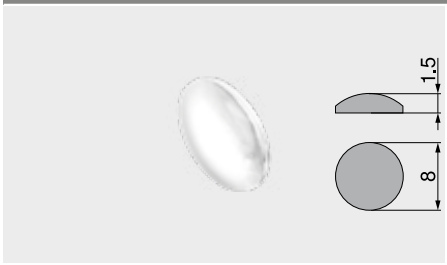

- Ses yalıtımı için
- Renk: natürel
- Malzeme: plastik

Sipariş bilgileri

Çap (mm)	Ürün nr.
Ø 8.0	993.710

Tampon – delmeli

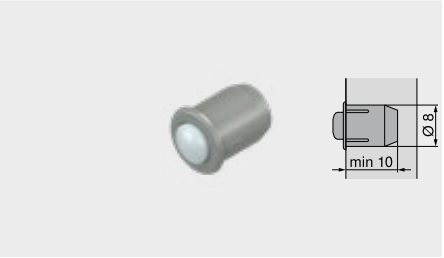

- Ses yalıtımı için
- 2 parçalı
- Renk: RAL 9006 gri (beyaz alüminyum)
- Malzeme: plastik

Sipariş bilgileri

Çap (mm)	Ürün nr.
Ø 8.0	993.706

Yıldız tornavida



- "Blum" logolu turuncu sap
- Renk: siyah/turuncu
- Malzeme: plastik/çelik

Sipariş bilgileri

Alet yuvası	Toplam uzunluk (mm)	Ürün nr.
Pozidriv PZ 2	210	303.756.1

Düz tornavida



- "Blum" logolu turuncu sap
- Renk: siyah/turuncu
- Malzeme: plastik/çelik

Sipariş bilgileri

Alet yuvası	Toplam uzunluk (mm)	Ürün nr.
Kertik büyüklüğü 1	200	314.928.1

TORX® tornavida



- "Blum" logolu turuncu sap
- Renk: siyah/turuncu
- Malzeme: plastik/çelik

Sipariş bilgileri

Alet yuvası	Toplam uzunluk (mm)	Ürün nr.
TORX® T20	100	623.882.2
	210	209.093.7

Gövde rayları – 450 – 40 kg

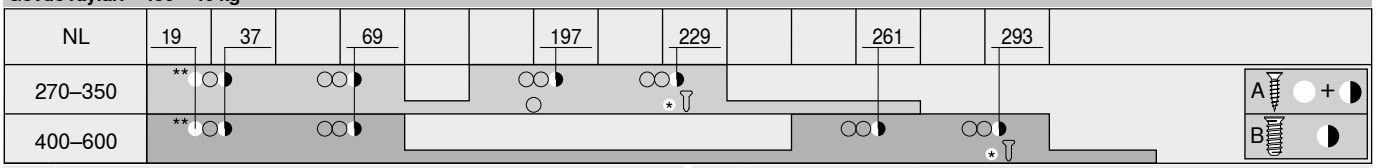

NL	Nominal uzunluk	*	Arttırılmış yanal stabilizasyon için Sunta vidası Ø 4 x 15 mm
A	Sunta vidası Ø 4 x 15 mm	**	Arttırılmış dikey stabilizasyon için Sunta vidası Ø 4 x 15 mm
B	Sistem vidası Ø 6 x 14.5 mm, ürün nr. 661.1450.HG		

Gövde rayları – 453 – 70 kg

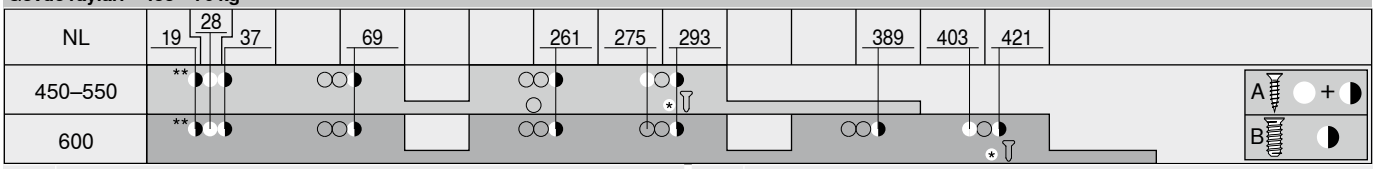

NL	Nominal uzunluk	*	Arttırılmış yanal stabilizasyon için Sunta vidası Ø 4 x 15 mm
A	Sunta vidası Ø 4 x 15 mm	**	Arttırılmış dikey stabilizasyon için Ø 4 x 15 mm sunta vidası ile değiştirilebilir
B	Sistem vidası Ø 6 x 14.5 mm, ürün nr. 661.1450.HG		

Sade seri – dikdörtgen ve sade çizgiler



TANDEMBOX antaro, dikdörtgen bordürü ile sade, köşeli tasarımı simgeler. Tüm parçaların renkleri birbiriyle uyumludur; böylece ürünün sade tasarımı vurgulanır.

Farklı açma destekleri de isteğe bağlı olarak ayrıca kombine edilebilir. **BLUMOTION** ile kombine elektrikli açma desteği **SERVO-DRIVE** veya **BLUMOTION** ile kombine edilen mekanik açma desteği **TIP-ON BLUMOTION**.





Sade ürün tasarımı için karakteristik: Köşeli bordür. Tüm plastik parçalar, ilgili kasa rengi ile uyumludur ve armonik bir sade genel görünüm yaratılmasına yardımcı olur.



TANDEMBOX uzun yıllardır yüksek kullanım konforu ve çok yönlü tasarımı ile etkiliyor. Teknik revizyon sayesinde daha da rahat açma, hissedilir derecede daha fazla stabilizasyon ve gelişmiş kesintisiz hareket sağlanıyor.



Kolay ürün seçimi ve mevcut programların siparişi için ürün konfigüratörümüzü kullanın.

Short-URL
www.blum.com/configurator

Box sistemleri


Sembolik resim

Box sistemleri	194
LEGRABOX	196
MERIVOBOX	250
TANDEMBOX plus	336
METABOX	338
LEGRABOX | **MERIVOBOX** | **TANDEMBOX** için **SERVO-DRIVE**	362
LEGRABOX | **MERIVOBOX** | **TANDEMBOX** için **TIP-ON BLUMOTION**	394

Özet


Sembolik resim

Özet – uygulamalar	292

Aksesuar


Sembolik resim

Çelik arkalık	328
Kapak/taban stabilizasyonu	328
Çekmece yanı stabilizasyonu – yukarı doğru monte edilir	329
Ayarlanabilir bordür tutucu	330
Ahşap arkalık tutucu, yükseklik B	331
Vidalar	332
Punta matkabı	332
Tampon	332
Tornavida	333

Gövde raylarının bağlantısı

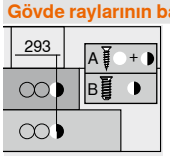

Sembolik resim

Gövde rayları – 578 – 30 kg	334
Gövde rayları – 576 – 65 kg	334

Montaj, demontaj ve ayar


Sembolik resim

Montaj, demontaj ve ayar

Short-URL
www.blum.com/a350

Piktogramlar

Sadece istek üzerine ürün

Web kodu – ürün konfigüratörüne girin veya tıklayın

Uygulamalar		kg	Yer ihtiyacı Yükseklik (mm)	Web kodu	Sayfa
Standart gövde					
Çekmece					
	Çekmece – N	30	82.5	DQC21A	294
	Çekmece – M	30 65	98.5	DQC2QM	296
	Çekmece – K	30 65	130.5	DQC3FY	300
Yüksek önlü çekmece					
	Yüksek önlü çekmece – bordür – C	30 65	192	DQC5JY	304
	Yüksek önlü çekmece – bordür – D	30 65	224	DQC69A	308
	Yüksek önlü çekmece – bordür – D – kasalar K	30 65	224	DQC6YM	312
	Yüksek önlü çekmece – bordür – C – alüminyum çerçeve	30 65	192	DQC7NY	316
	Yüksek önlü çekmece – bordür – D – alüminyum çerçeve	30 65	224	DQC8DA	318
Köşe dolap					
	**SYNCROMOTION**‘lu **SPACE CORNER**	65		☎	

Uygulamalar		kg	Yer ihtiyacı Yükseklik (mm)	Web kodu	Sayfa
İç çekmece					
	İç çekmece – M	30 65	106	DQC45A	298
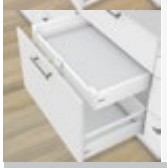	İç çekmece – K	30 65	136.5	DQC4UM	302
Bordürlü iç çekmece					
	Bordürlü iç çekmece – bordür – C	30 65	192	DQCAHA	306
	Bordürlü iç çekmece – bordür – D	30 65	224	DQCB6M	310
	Bordürlü iç çekmece – bordür – D – kasalar K	30 65	224	DQCBVY	314

kg Dinamik taşıma kapasitesi

Web kodu – ürün konfigüratörüne girin veya tıklayın

Uygulamalar		kg	Yer ihtiyacı Yükseklik (mm)	Web kodu	Sayfa
Eviye altı dolabı					
Yüksek önlü çekmece					
	Yüksek önlü çekmece – bordür – C	30 65	192	DQC92M	320
	Yüksek önlü çekmece – bordür – D	30 65	224	DQC9RY	322
Erzak dolabı					
	**SPACE TOWER** Gövde genişliği KB 275–1200 mm	30 65		DQGRMM	324
Dar dolaplar					
	**SPACE TWIN** Gövde genişliği KB 165–250 mm	20		DQGV5A	326

kg Dinamik taşıma kapasitesi

Web kodu – ürün konfigüratörüne girin veya tıklayın

Öneri – parçaların renk kombinasyonu

No.	Tanım		Renk			
			SW	R9006		
2	Kasa seti		SW	R9006		
2	Kasa seti, dış	[1]	SW	R9006		
3	Ahşap arkalık tutucu, sol/sağ		SW	R9006		
3	Eviye arkalık tutucusu, sol/sağ	[1]	SW	R9006		
4	İç çekmece önü tutucusu seti		SW	WGR		
5	Ön parça, yivsiz		SW	R9006		
6a	Kulp		SW	WGR		
6b	Kulp ve klapa bağlantısı		SW	WGR		
7	Ara bordür		SW	R9006		
8	Boyuna bordür sol/sağ		SW	R9006		
11	Kasa seti, iç	[1]	SW	R9006		
12	Ahşap arkalık tutucu, sol/sağ	[1]	SW	R9006		

[1] Eviye altı dolabı

Renk	
SW	İpek beyazı
R9006	RAL 9006 gri (beyaz alüminyum)

Renk	
WGR	Beyaz gri

Çekmece – N

Web kodu – ürün konfigüratörüne girin veya tıklayın: DQC21A



- Gizli, senkronize tam çekiş, “mobilya ömrü boyunca” kesintisiz hareket için
- Aletsiz çekmece önü montajı
- 2 boyutlu çekmece önü ayarı
- Yumuşak ve sessiz kapanma sağlayan entegre fren sistemi **BLUMOTION** ile, elektrikli açma desteği **SERVO-DRIVE** ile kombine edilebilir
- Veya kulpsuz mobilyalar için, ama tasarım elemanı olarak kulp uygulanan mobilyalar için de mekanik açma desteği **TIP-ON BLUMOTION** ile kombine edilebilir

Yer ihtiyacı

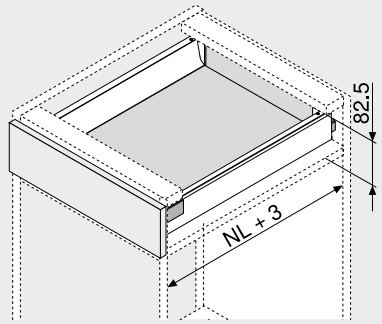

NL Nominal uzunluk

Sipariş bilgileri

1 Gövde rayları sol/sağ



Uygulama	BLUMOTION
Nominal uzunluk NL (mm)	Dinamik taşıma kapasitesi (kg) 30
400	578.4001M
450	578.4501M
500	578.5001M
550	578.5501M

2 Kasa seti



Kasa yüksekliği (mm)	68.5
Nominal uzunluk NL (mm)	Renk SW | R9006
400	378N4002SA
450	378N4502SA
500	378N5002SA
550	378N5502SA

İçindekiler:

2a 1 x Kasa sol/sağ
2b 2 x Koruma kapakları, Blum logosu ile kabartmalı, 1000 adet üzeri özel baskılı

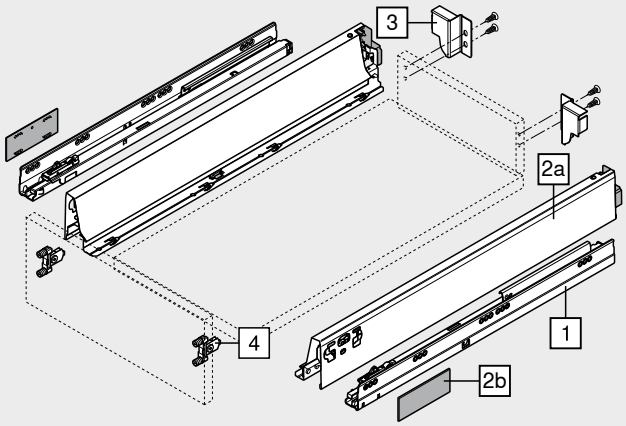

3 Ahşap arkalık tutucu, sol/sağ



Renk	Malzeme	Ürün nr.
SW | R9006	Çelik	Z30N000S.04

4 Kapak bağlantı elemanı



Bağlantı şekli		Ürün nr.
Çakma	2 x	ZSF.36A2
INSERTA	2 x	ZSF.39A2
Vidalı	2 x	ZSF.35A2

Renk		Renk	
SW	İpek beyazı	R9006	RAL 9006 gri (beyaz alüminyum)

Çekmece – N

Web kodu – ürün konfigüratörüne girin veya tıklayın: DQC21A

Planlama

Gövdede yer ihtiyacı

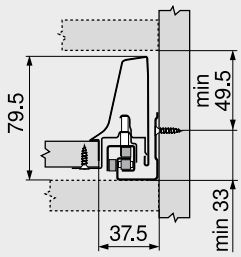

Montaj ölçüleri – kapak – vidalı montaj

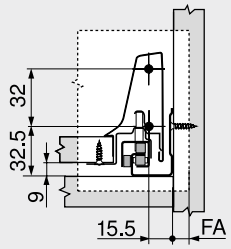

FA Kapak binisi

Delme ölçüleri – kapak – INSERTA | presli montaj

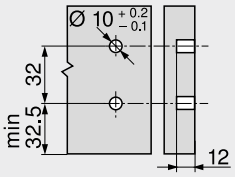

Montaj ölçüleri – arkalık

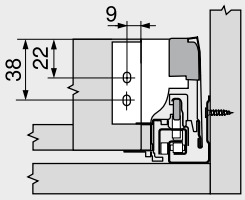

Kesim – 16 mm sunta plakalar

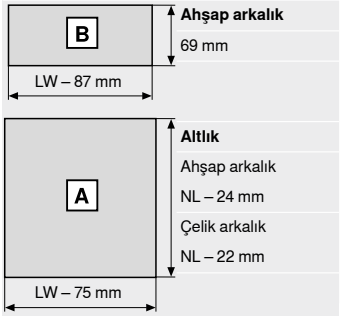

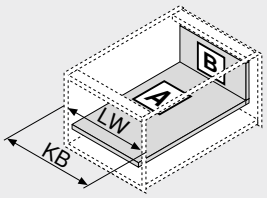

LW Gövde iç genişliği
NL Nominal uzunluk

LW Gövde iç genişliği
KB Gövde genişliği

Sayfa dizini

Özet	291	Blum servisleri	602	**Montaj, demontaj ve ayar**	
LEGRABOX | **MERIVOBOX** | **TANDEMBOX** için **SERVO-DRIVE**	362	Diğer teknik bilgiler	708	Short-URL	
LEGRABOX | **MERIVOBOX** | **TANDEMBOX** için **TIP-ON BLUMOTION**	394			www.blum.com/a350	
CABLOXX	594				
Aksesuar	328				
Gövde raylarının bağlantısı	334				

Çekmece – M

Web kodu – ürün konfigüratörüne girin veya tıklayın: DQC2QM



- Gizli, senkronize tam çekiş, “mobilya ömrü boyunca” kesintisiz hareket için
- Aletsiz çekmece önü montajı
- 2 boyutlu çekmece önü ayarı
- Yumuşak ve sessiz kapanma sağlayan entegre fren sistemi **BLUMOTION** ile, elektrikli açma desteği **SERVO-DRIVE** ile kombine edilebilir
- Veya kulpsuz mobilyalar için, ama tasarım elemanı olarak kulp uygulanan mobilyalar için de mekanik açma desteği **TIP-ON BLUMOTION** ile kombine edilebilir

Yer ihtiyacı

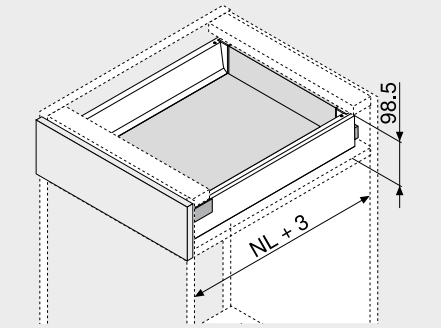

NL Nominal uzunluk

Sipariş bilgileri

1 Gövde rayları sol/sağ



Uygulama	BLUMOTION	
Nominal uzunluk NL (mm)	Dinamik taşıma kapasitesi (kg) 30	65
270	578.2701M	
300	578.3001M	
350	578.3501M	
400	578.4001M	
450	578.4501M	576.4501M
500	578.5001M	576.5001M
550	578.5501M	576.5501M
600	578.6001M	576.6001M
650		576.6501M

2 Kasa seti



Kasa yüksekliği (mm)	83.6
Nominal uzunluk NL (mm)	Renk SW | R9006
270	378M2702SA
300	378M3002SA
350	378M3502SA
400	378M4002SA
450	378M4502SA
500	378M5002SA
550	378M5502SA
600	378M6002SA
650	378M6502SA

İçindekiler:

2a 1 x Kasa sol/sağ
2b 2 x Koruma kapakları, Blum logosu ile kabartmalı, 1000 adet üzeri özel baskılı

3 Ahşap arkalık tutucu, sol/sağ



Renk	Malzeme	Ürün nr.
SW | R9006	Çelik	Z30M000S.04

4 Kapak bağlantı elemanı



Bağlantı şekli		Ürün nr.
Çakma	2 x	ZSF.36A2
INSERTA	2 x	ZSF.39A2
Vidalı	2 x	ZSF.35A2

Renk		Renk	
SW	İpek beyazı	R9006	RAL 9006 gri (beyaz alüminyum)

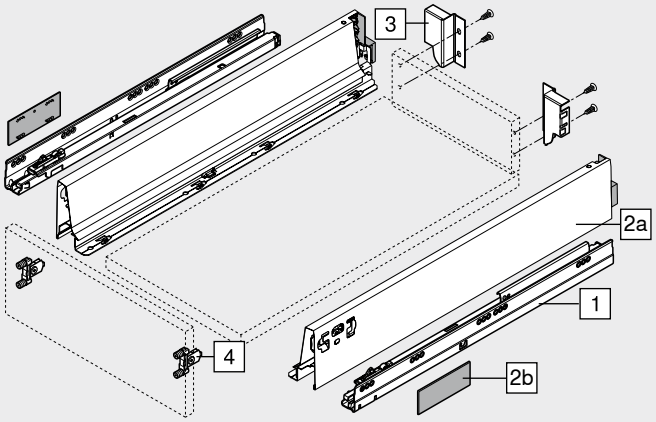

Çekmece – M

Web kodu – ürün konfigüratörüne girin veya tıklayın: DQC2QM

Planlama

Gövdede yer ihtiyacı

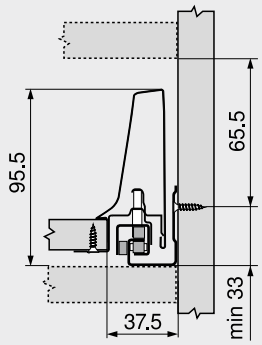

Montaj ölçüleri – kapak – vidalı montaj

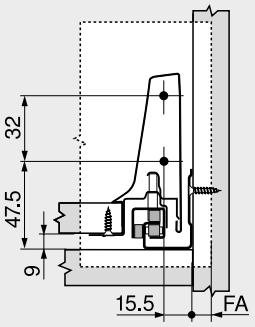

FA Kapak binisi

Delme ölçüleri – kapak – INSERTA | presli montaj

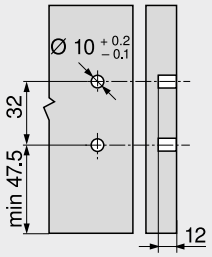

Montaj ölçüleri – arkalık

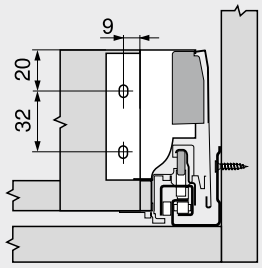

Kesim – 16 mm sunta plakalar

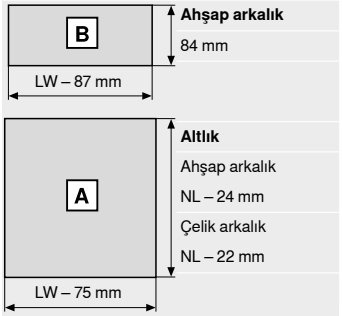

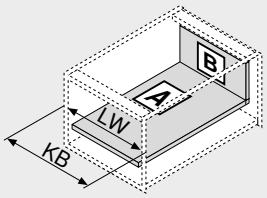

LW Gövde iç genişliği
NL Nominal uzunluk

LW Gövde iç genişliği
KB Gövde genişliği

Sayfa dizini

Özet	291	Aksesuar	328	**Montaj, demontaj ve ayar**	
LEGRABOX | **MERIVOBOX** | **TANDEMBOX** için **SERVO-DRIVE**	362	Gövde raylarının bağlantısı	334		
		Blum servisleri	602		
		Diğer teknik bilgiler	708		
LEGRABOX | **MERIVOBOX** | **TANDEMBOX** için **TIP-ON BLUMOTION**	394				
TANDEMBOX için **ORGA-LINE**	554				
CABLOXX	594				

Short-URL
www.blum.com/a350

İç çekmece – M

Web kodu – ürün konfigüratörüne girin veya tıklayın: DQC45A



- Gizli, senkronize tam çekiş, “mobilya ömrü boyunca” kesintisiz hareket için
- Aletsiz çekmece önü montajı
- Yumuşak ve sessiz kapanma sağlayan entegre fren sistemi **BLUMOTION** ile, elektrikli açma desteği **SERVO-DRIVE** ile kombine edilebilir
- Veya kulpsuz mobilyalar için, ama tasarım elemanı olarak kulp uygulanan mobilyalar için de mekanik açma desteği **TIP-ON BLUMOTION** ile kombine edilebilir
- İç çekmece, isteğe bağlı olarak kulp veya kulp ve klapa bağlantısı ile

Yer ihtiyacı

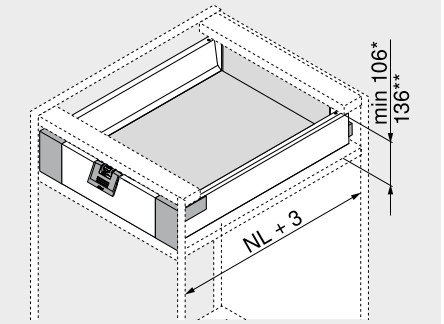

NL	Nominal uzunluk
*	Kulplu veya kulpsuz iç çekmece için minimum yer ihtiyacı
**	Yukarıdan konforlu erişim sağlayan iç çekmece

Sipariş bilgileri

1 Gövde rayları sol/sağ



Uygulama	BLUMOTION	
Nominal uzunluk NL (mm)	Dinamik taşıma kapasitesi (kg) 30	65
270	578.2701M	
300	578.3001M	
350	578.3501M	
400	578.4001M	
450	578.4501M	576.4501M
500	578.5001M	576.5001M
550	578.5501M	576.5501M
600	578.6001M	576.6001M
650		576.6501M

2 Kasa seti



Kasa yüksekliği (mm)	83.6
Nominal uzunluk NL (mm)	Renk SW | R9006
270	378M2702SA
300	378M3002SA
350	378M3502SA
400	378M4002SA
450	378M4502SA
500	378M5002SA
550	378M5502SA
600	378M6002SA
650	378M6502SA

İçindekiler:

2a	1 x	Kasa sol/sağ
2b	2 x	Koruma kapakları, Blum logosu ile kabartmalı, 1000 adet üzeri özel baskılı

3 Ahşap arkalık tutucu, sol/sağ



Renk	Malzeme	Ürün nr.
SW | R9006	Çelik	Z30M000S.04

4 İç çekmece önü tutucusu seti



Renk	Malzeme	Ürün nr.
SW | WGR	Plastik	ZIF.71M0

İçindekiler:

4a	1 x	İç çekmece önü tutucusu sağ/sol
4e	1 x	Tutma parçası – Z31A0008
4f	4 x	Vidalar

5 Ön parça, yivsiz



Renk	Uzunluk (mm)[1]	Ürün nr.
SW | R9006	1036	Z31L1036A

Kesim 5 Gövde iç genişliği LW – 132 mm

[1] Kısaltılabilir

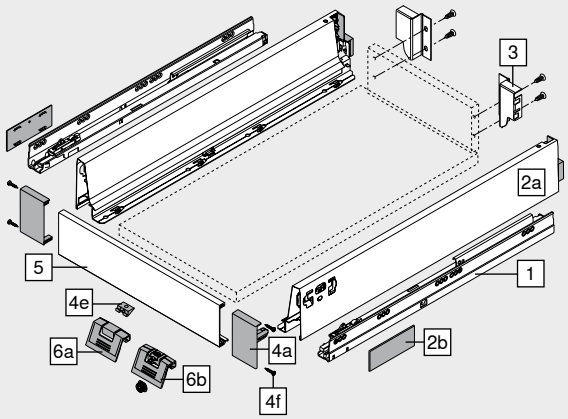

Aksesuar

6a Kulp



Renk	Malzeme	Ürün nr.
SW | WGR	Plastik	ZIF.80M5

6a için alternatif

6b Kulp ve klapa bağlantısı[1]



Renk	Malzeme	Ürün nr.
SW | WGR	Plastik	ZIF.80M7

[1] **TIP-ON BLUMOTION** ile uyumlu değil

Renk		Renk	
SW	İpek beyazı	WGR	Beyaz gri
R9006	RAL 9006 gri (beyaz alüminyum)		

İç çekmece – M

Web kodu – ürün konfigüratörüne girin veya tıklayın: DQC45A

Planlama

Gövdede yer ihtiyacı

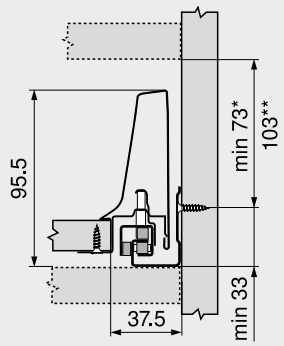

* Kulplu veya kulpsuz iç çekmece için minimum yer ihtiyacı
Kulpsuz mobilyada açma sadece alttan mümkün
** Yukarıdan konforlu erişim sağlayan iç çekmece

Montaj ölçüleri – arkalık

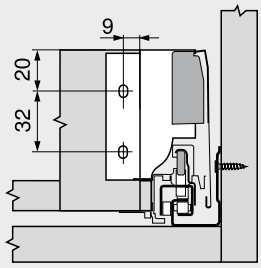

Delme ölçüleri – kapak – klapa bağlantısı

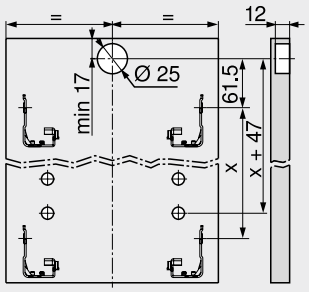

İç çekmece

Kesim – 16 mm sunta plakalar

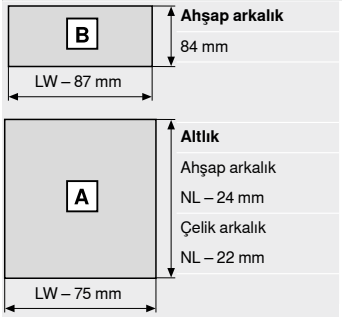

Ahşap arkalık
84 mm

Altlık
Ahşap arkalık
NL – 24 mm
Çelik arkalık
NL – 22 mm

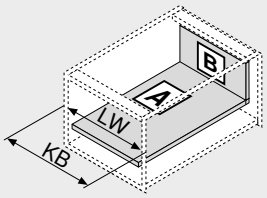

LW Gövde iç genişliği
NL Nominal uzunluk

LW Gövde iç genişliği
KB Gövde genişliği

Sayfa dizini

Özet	291	Aksesuar	328	**Montaj, demontaj ve ayar**	
LEGRABOX | **MERIVOBOX** | **TANDEMBOX** için **SERVO-DRIVE**	362	Gövde raylarının bağlantısı	334		
		Blum servisleri	602		
		Diğer teknik bilgiler	708		
LEGRABOX | **MERIVOBOX** | **TANDEMBOX** için **TIP-ON BLUMOTION**	394				
TANDEMBOX için **ORGA-LINE**	554				
CABLOXX	594				

Short-URL
www.blum.com/a350

Çekmece – K

Web kodu – ürün konfigüratörüne girin veya tıklayın: DQC3FY



- Gizli, senkronize tam çekiş, “mobilya ömrü boyunca” kesintisiz hareket için
- Aletsiz çekmece önü montajı
- 2 boyutlu çekmece önü ayarı
- Yumuşak ve sessiz kapanma sağlayan entegre fren sistemi **BLUMOTION** ile, elektrikli açma desteği **SERVO-DRIVE** ile kombine edilebilir
- Veya kulpsuz mobilyalar için, ama tasarım elemanı olarak kulp uygulanan mobilyalar için de mekanik açma desteği **TIP-ON BLUMOTION** ile kombine edilebilir

Yer ihtiyacı

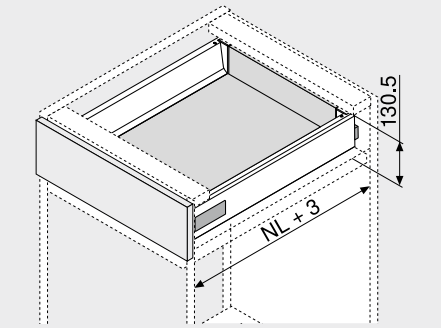

NL Nominal uzunluk

Sipariş bilgileri

1 Gövde rayları sol/sağ

Uygulama	BLUMOTION	
Nominal uzunluk NL (mm)	Dinamik taşıma kapasitesi (kg) 30	65
270	578.2701M	
300	578.3001M	
350	578.3501M	
400	578.4001M	
450	578.4501M	576.4501M
500	578.5001M	576.5001M
550	578.5501M	576.5501M
600	578.6001M	576.6001M
650		576.6501M

2 Kasa seti

Kasa yüksekliği (mm)	115.6
Nominal uzunluk NL (mm)	Renk SW | R9006
270	378K2702SA
300	378K3002SA
350	378K3502SA
400	378K4002SA
450	378K4502SA
500	378K5002SA
550	378K5502SA
600	378K6002SA
650	378K6502SA

İçindekiler:

2a	1 x	Kasa sol/sağ
2b	2 x	Koruma kapakları, Blum logosu ile kabartmalı, 1000 adet üzeri özel baskılı
2c	2 x	Pozisyon dübel

3 Ahşap arkalık tutucu, sol/sağ

Renk	Malzeme	Ürün nr.
SW | R9006	Çelik	Z30K000S

4 Kapak bağlantı elemanı

Bağlantı şekli		Ürün nr.
Çakma	2 x	ZSF.36A2
INSERTA	2 x	ZSF.39A2
Vidalı	2 x	ZSF.35A2

Renk		Renk	
SW	İpek beyazı	R9006	RAL 9006 gri (beyaz alüminyum)

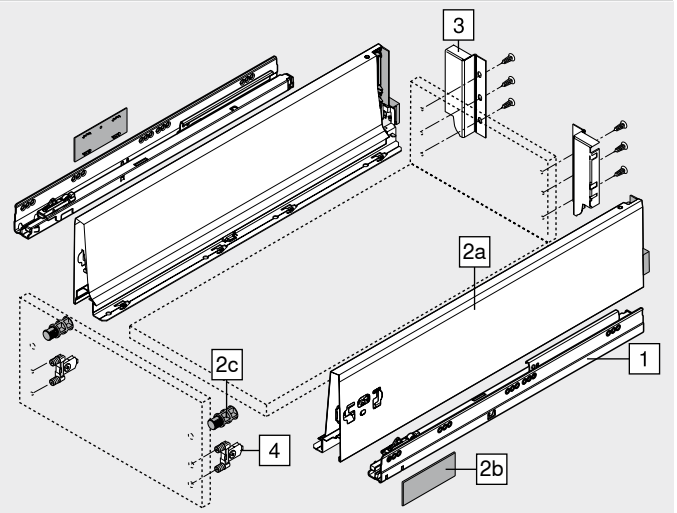

Çekmece – K

Web kodu – ürün konfigüratörüne girin veya tıklayın: DQC3FY

Planlama

Gövdede yer ihtiyacı

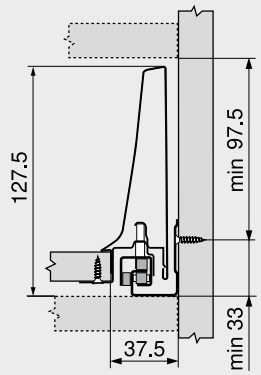

Montaj ölçüleri – kapak – vidalı montaj

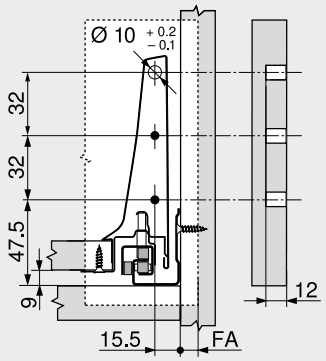

FA Kapak binisi

Delme ölçüleri – kapak – INSERTA | presli montaj

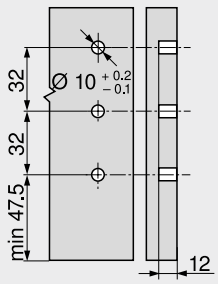

Montaj ölçüleri – arkalık

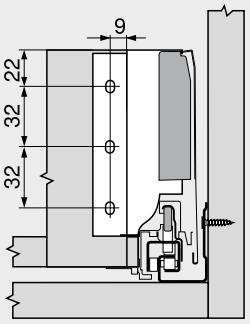

Kesim – 16 mm sunta plakalar

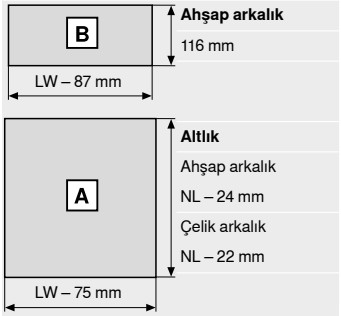

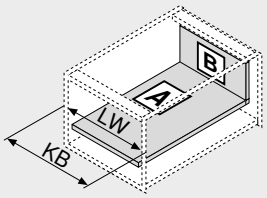

LW Gövde iç genişliği
NL Nominal uzunluk

LW Gövde iç genişliği
KB Gövde genişliği

Sayfa dizini

Özet	291	Aksesuar	328	**Montaj, demontaj ve ayar**	
LEGRABOX | **MERIVOBOX** | **TANDEMBOX** için **SERVO-DRIVE**	362	Gövde raylarının bağlantısı	334		
		Blum servisleri	602		
		Diğer teknik bilgiler	708		
LEGRABOX | **MERIVOBOX** | **TANDEMBOX** için **TIP-ON BLUMOTION**	394				
TANDEMBOX için **ORGA-LINE**	554				
CABLOXX	594				

Short-URL
www.blum.com/a350

İç çekmece – K

Web kodu – ürün konfigüratörüne girin veya tıklayın: DQC4UM



- Gizli, senkronize tam çekiş, “mobilya ömrü boyunca” kesintisiz hareket için
- Aletsiz çekmece önü montajı
- Yumuşak ve sessiz kapanma sağlayan entegre fren sistemi **BLUMOTION** ile, elektrikli açma desteği **SERVO-DRIVE** ile kombine edilebilir
- Veya kulpsuz mobilyalar için, ama tasarım elemanı olarak kulp uygulanan mobilyalar için de mekanik açma desteği **TIP-ON BLUMOTION** ile kombine edilebilir
- İç çekmece, isteğe bağlı olarak kulp veya kulp ve klapa bağlantısı ile

Yer ihtiyacı

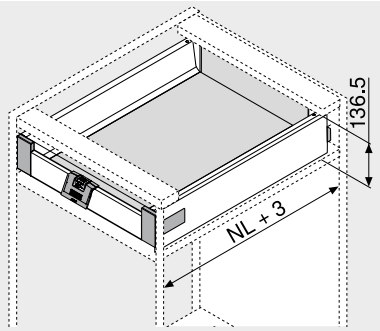

NL Nominal uzunluk

Sipariş bilgileri

1 Gövde rayları sol/sağ



Uygulama	BLUMOTION	
Nominal uzunluk NL (mm)	Dinamik taşıma kapasitesi (kg) 30	65
270	578.2701M	
300	578.3001M	
350	578.3501M	
400	578.4001M	
450	578.4501M	576.4501M
500	578.5001M	576.5001M
550	578.5501M	576.5501M
600	578.6001M	576.6001M
650		576.6501M

2 Kasa seti



Kasa yüksekliği (mm)	115.6
Nominal uzunluk NL (mm)	Renk SW | R9006
270	378K2702SA
300	378K3002SA
350	378K3502SA
400	378K4002SA
450	378K4502SA
500	378K5002SA
550	378K5502SA
600	378K6002SA
650	378K6502SA

İçindekiler:

2a	1 x	Kasa sol/sağ
2b	2 x	Koruma kapakları, Blum logosu ile kabartmalı, 1000 adet üzeri özel baskılı
2c	2 x	Pozisyon dübel
		İç çekmecelerde gerekli değil

3 Ahşap arkalık tutucu, sol/sağ



Renk	Malzeme	Ürün nr.
SW | R9006	Çelik	Z30K000S

4 İç çekmece önü tutucusu seti



Renk	Malzeme	Ürün nr.
SW | WGR	Plastik	ZIF.71K0

İçindekiler:

4a	1 x	İç çekmece önü tutucusu sağ/sol
4e	1 x	Tutma parçası – Z31A0008
4f	4 x	Vidalar

5 Ön parça, yivsiz



Renk	Uzunluk (mm)[1]	Ürün nr.
SW | R9006	1036	Z31L1036A

Kesim 5 Gövde iç genişliği LW – 132 mm

[1] Kısaltılabilir

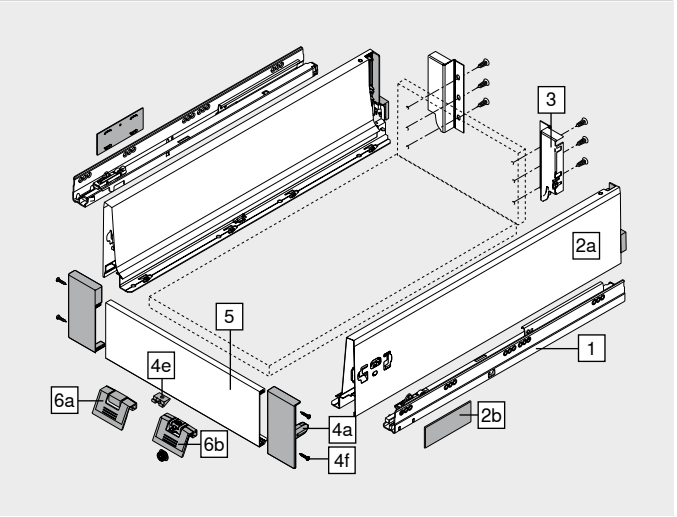

Aksesuar

6a Kulp



Renk	Malzeme	Ürün nr.
SW | WGR	Plastik	ZIF.80M5

6a için alternatif

6b Kulp ve klapa bağlantısı[1]



Renk	Malzeme	Ürün nr.
SW | WGR	Plastik	ZIF.80M7

[1] **TIP-ON BLUMOTION** ile uyumlu değil

Renk		Renk	
SW	İpek beyazı	WGR	Beyaz gri
R9006	RAL 9006 gri (beyaz alüminyum)		

İç çekmece – K

Web kodu – ürün konfigüratörüne girin veya tıklayın: DQC4UM

Planlama

Gövdede yer ihtiyacı

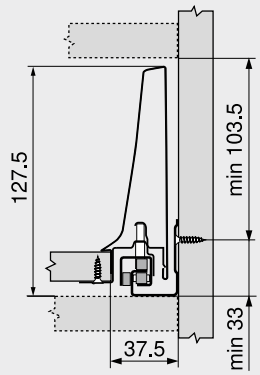

Montaj ölçüleri – arkalık

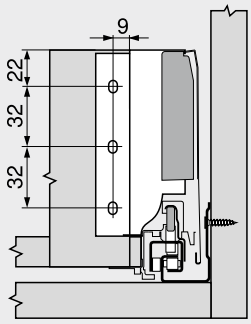

Delme ölçüleri – kapak – klapa bağlantısı

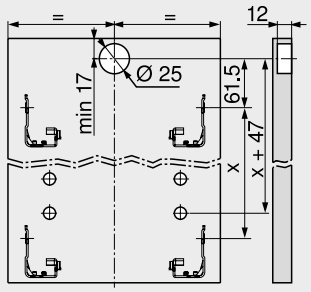

İç çekmece

Kesim – 16 mm sunta plakalar

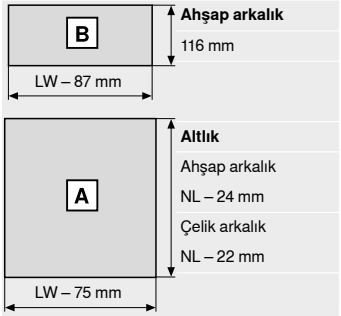

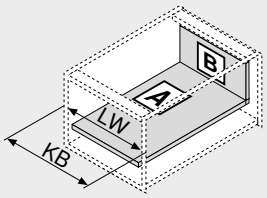

LW Gövde iç genişliği
NL Nominal uzunluk

LW Gövde iç genişliği
KB Gövde genişliği

Sayfa dizini

Özet	291	Aksesuar	328	**Montaj, demontaj ve ayar**	
LEGRABOX | **MERIVOBOX** | **TANDEMBOX** için **SERVO-DRIVE**	362	Gövde raylarının bağlantısı	334		
		Blum servisleri	602		
		Diğer teknik bilgiler	708		
LEGRABOX | **MERIVOBOX** | **TANDEMBOX** için **TIP-ON BLUMOTION**	394				
TANDEMBOX için **ORGA-LINE**	554				
CABLOXX	594				

Short-URL
www.blum.com/a350

Yüksek önlü çekmece – bordür – C

Web kodu – ürün konfigüratörüne girin veya tıklayın: DQC5JY



- Tek bordürlü
- Gizli, senkronize tam çekiş, “mobilya ömrü boyunca” kesintisiz hareket için
- Aletsiz çekmece önü montajı
- 3 boyutlu kapak ayarı
- Yumuşak ve sessiz kapanma sağlayan entegre fren sistemi **BLUMOTION** ile, elektrikli açma desteği **SERVO-DRIVE** ile kombine edilebilir
- Veya kulpsuz mobilyalar için, ama tasarım elemanı olarak kulp uygulanan mobilyalar için de mekanik açma desteği **TIP-ON BLUMOTION** ile kombine edilebilir

Yer ihtiyacı

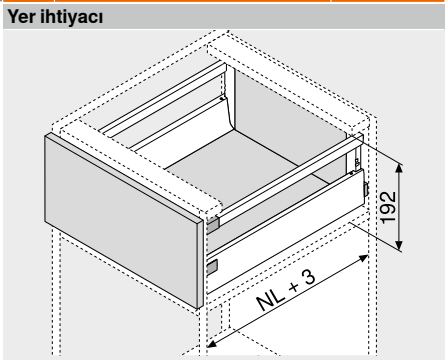

NL Nominal uzunluk

Sipariş bilgileri

1 Gövde rayları sol/sağ



Uygulama	BLUMOTION	
Nominal uzunluk NL (mm)	Dinamik taşıma kapasitesi (kg) 30	65
270	578.2701M	
300	578.3001M	
350	578.3501M	
400	578.4001M	
450	578.4501M	576.4501M
500	578.5001M	576.5001M
550	578.5501M	576.5501M
600	578.6001M	576.6001M
650		576.6501M

2 Kasa seti



Kasa yüksekliği (mm)	83.6
Nominal uzunluk NL (mm)	Renk SW | R9006
270	378M2702SA
300	378M3002SA
350	378M3502SA
400	378M4002SA
450	378M4502SA
500	378M5002SA
550	378M5502SA
600	378M6002SA
650	378M6502SA

İçindekiler:

2a 1 x Kasa sol/sağ
2b 2 x Koruma kapakları, Blum logosu ile kabartmalı, 1000 adet üzeri özel baskılı

3 Ahşap arkalık tutucu, sol/sağ



Renk	Malzeme	Ürün nr.
SW | R9006	Çelik	Z30C000S

4 Kapak bağlantı elemanı



Bağlantı şekli		Ürün nr.
Çakma	2 x	ZSF.36A2
INSERTA	2 x	ZSF.39A2
Vidalı	2 x	ZSF.35A2

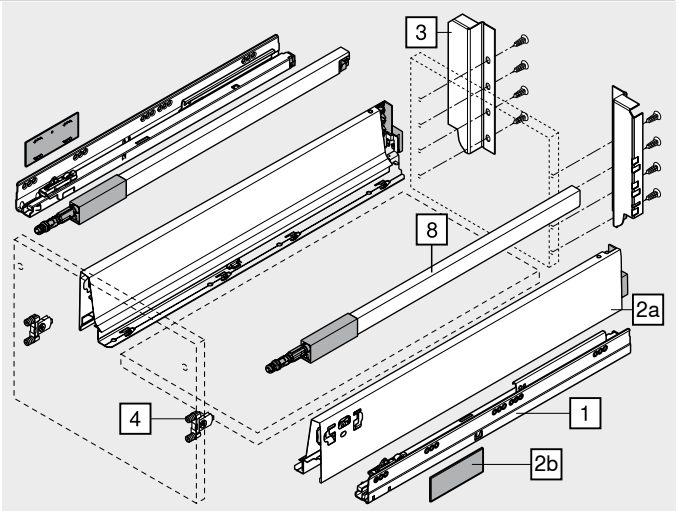

8 Boyuna bordür sol/sağ



Malzeme	Çelik	
Nominal uzunluk NL (mm)	Renk SW | R9006	
270	ZRG.207RSIC	
300	ZRG.237RSIC	
350	ZRG.287RSIC	
400	ZRG.337RSIC	
450	ZRG.387RSIC	
500	ZRG.437RSIC	
550	ZRG.487RSIC	
600	ZRG.537RSIC	
650	ZRG.587RSIC	

Renk		Renk	
SW	İpek beyazı	R9006	RAL 9006 gri (beyaz alüminyum)

Yüksek önlü çekmece – bordür – C

Web kodu – ürün konfigüratörüne girin veya tıklayın: DQC5JY

Planlama

Gövdede yer ihtiyacı

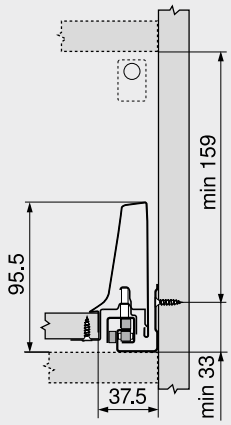

Montaj ölçüleri – kapak – vidalı montaj

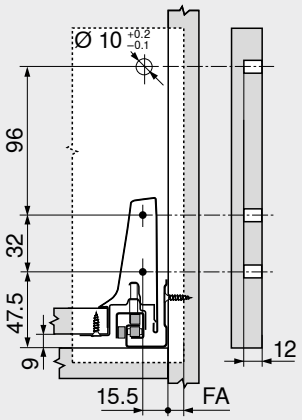

FA Kapak binisi

Delme ölçüleri – kapak – INSERTA | presli montaj

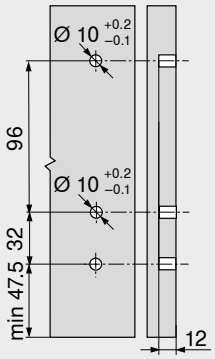

Montaj ölçüleri – arkalık

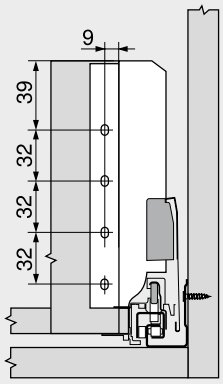

Kesim – 16 mm sunta plakalar

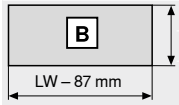

Ahşap arkalık
167 mm

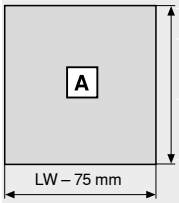

Altlık
Ahşap arkalık
NL – 24 mm
Çelik arkalık
NL – 22 mm

LW Gövde iç genişliği
NL Nominal uzunluk

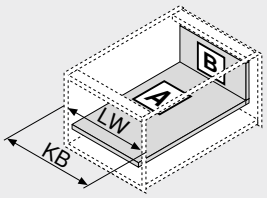

LW Gövde iç genişliği
KB Gövde genişliği

Sayfa dizini

Özet	291	Aksesuar	328	**Montaj, demontaj ve ayar**	
LEGRABOX | **MERIVOBOX** | **TANDEMBOX** için **SERVO-DRIVE**	362	Gövde raylarının bağlantısı	334		
		Blum servisleri	602		
		Diğer teknik bilgiler	708	**Short-URL**	
LEGRABOX | **MERIVOBOX** | **TANDEMBOX** için **TIP-ON BLUMOTION**	394			www.blum.com/a350	
TANDEMBOX için **ORGA-LINE**	554				
CABLOXX	594				

Bordürlü iç çekmece – bordür – C

Web kodu – ürün konfigüratörüne girin veya tıklayın: DQCAHA



- Tek bordürlü
- Gizli, senkronize tam çekiş, "mobilya ömrü boyunca" kesintisiz hareket için
- Aletsiz çekmece önü montajı
- Yumuşak ve sessiz kapanma sağlayan entegre fren sistemi **BLUMOTION** ile, elektrikli açma desteği **SERVO-DRIVE** ile kombine edilebilir
- Veya **TIP-ON BLUMOTION** ile

Yer ihtiyacı

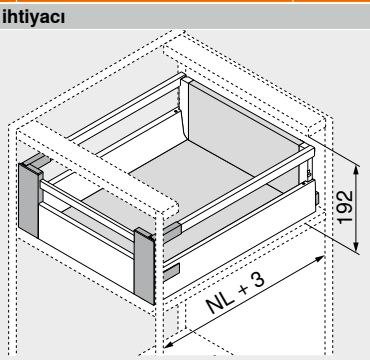

NL Nominal uzunluk

Sipariş bilgileri

1 Gövde rayları sol/sağ



Uygulama	BLUMOTION	
Nominal uzunluk NL (mm)	Dinamik taşıma kapasitesi (kg) 30	65
270	578.2701M	
300	578.3001M	
350	578.3501M	
400	578.4001M	
450	578.4501M	576.4501M
500	578.5001M	576.5001M
550	578.5501M	576.5501M
600	578.6001M	576.6001M
650		576.6501M

2 Kasa seti



Kasa yüksekliği (mm)	83.6		
Nominal uzunluk NL (mm)	Renk SW | R9006		
270	378M2702SA		
300	378M3002SA		
350	378M3502SA		
400	378M4002SA		
450	378M4502SA		
500	378M5002SA		
550	378M5502SA		
600	378M6002SA		
650	378M6502SA		

İçindekiler:
- 2a 1 x Kasa sol/sağ
- 2b 2 x Koruma kapakları, Blum logosu ile kabartmalı, 1000 adet üzeri özel baskılı

3 Ahşap arkalık tutucu, sol/sağ



Renk	Malzeme	Ürün nr.
SW | R9006	Çelik	Z30C000S

4 İç çekmece önü tutucusu seti



Renk	Malzeme	Ürün nr.
SW | WGR	Plastik	ZIF.76C0

İçindekiler:
- 4a 1 x İç çekmece önü tutucusu sağ/sol
- 4e 1 x Tutma parçası – Z31A0008
- 4f 4 x Vidalar
- 4g 2 x Bordür kafası – ZRG.000R5F

5 Ön parça, yivsiz



Renk	Uzunluk (mm)[1]	Ürün nr.
SW | R9006	1036	Z31L1036A

Kesim 5 Gövde iç genişliği LW – 132 mm

[1] Kısaltılabilir

7 Ara bordür



Renk	Uzunluk (mm)[1]	Ürün nr.
SW | R9006	1046	ZRG.1046Z

Kesim 7 Gövde iç genişliği LW – 122 mm

[1] Kısaltılabilir

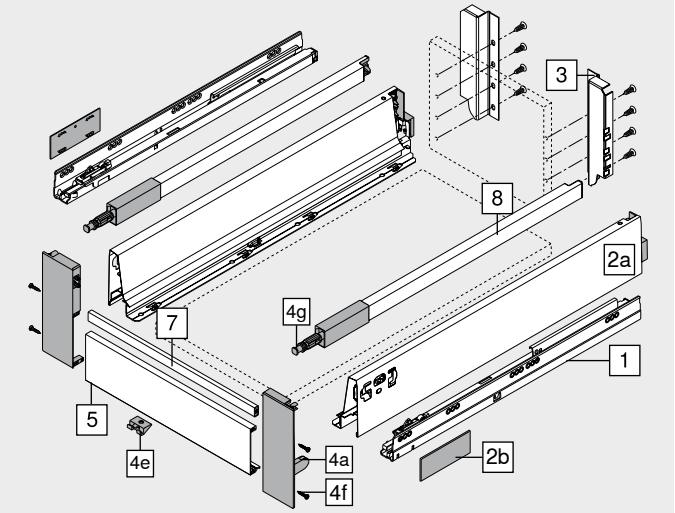

8 Boyuna bordür sol/sağ



Malzeme	Çelik	
Nominal uzunluk NL (mm)	Renk SW | R9006	
270	ZRG.207RSIC	
300	ZRG.237RSIC	
350	ZRG.287RSIC	
400	ZRG.337RSIC	
450	ZRG.387RSIC	
500	ZRG.437RSIC	
550	ZRG.487RSIC	
600	ZRG.537RSIC	
650	ZRG.587RSIC	

Renk		Renk	
SW	İpek beyazı	WGR	Beyaz gri
R9006	RAL 9006 gri (beyaz alüminyum)		

Bordürlü iç çekmece – bordür – C

Web kodu – ürün konfigüratörüne girin veya tıklayın: DQCAHA

Planlama

Gövdede yer ihtiyacı

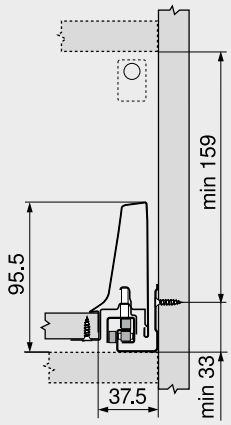

Montaj ölçüleri – arkalık

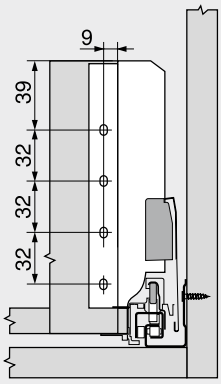

Kesim – 16 mm sunta plakalar

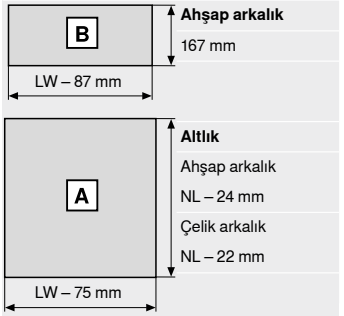

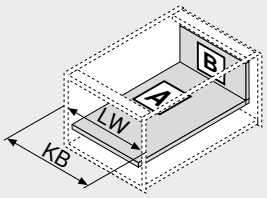

LW	Gövde iç genişliği
NL	Nominal uzunluk

LW	Gövde iç genişliği
KB	Gövde genişliği

Sayfa dizini

Özet	291	Aksesuar	328	**Montaj, demontaj ve ayar**	
LEGRABOX | **MERIVOBOX** | **TANDEMBOX** için **SERVO-DRIVE**	362	Gövde raylarının bağlantısı	334		
		Blum servisleri	602		
		Diğer teknik bilgiler	708	**Short-URL**	
LEGRABOX | **MERIVOBOX** | **TANDEMBOX** için **TIP-ON BLUMOTION**	394			www.blum.com/a350	
TANDEMBOX için **ORGA-LINE**	554				
CABLOXX	594				

Yüksek önlü çekmece – bordür – D

Web kodu – ürün konfigüratörüne girin veya tıklayın: DQC69A



- Tek bordürlü
- Gizli, senkronize tam çekiş, “mobilya ömrü boyunca” kesintisiz hareket için
- Aletsiz çekmece önü montajı
- 3 boyutlu kapak ayarı
- Yumuşak ve sessiz kapanma sağlayan entegre fren sistemi **BLUMOTION** ile, elektrikli açma desteği **SERVO-DRIVE** ile kombine edilebilir
- Veya kulpsuz mobilyalar için, ama tasarım elemanı olarak kulp uygulanan mobilyalar için de mekanik açma desteği **TIP-ON BLUMOTION** ile kombine edilebilir

Yer ihtiyacı

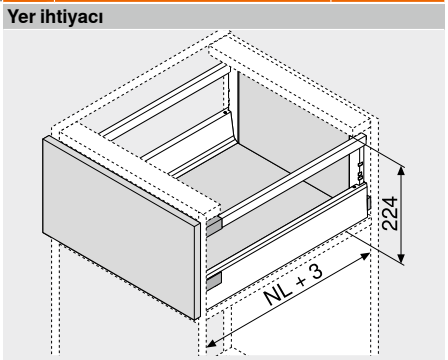

NL Nominal uzunluk

Sipariş bilgileri

1 Gövde rayları sol/sağ



Uygulama	BLUMOTION	
Nominal uzunluk NL (mm)	Dinamik taşıma kapasitesi (kg) 30	65
270	578.2701M	
300	578.3001M	
350	578.3501M	
400	578.4001M	
450	578.4501M	576.4501M
500	578.5001M	576.5001M
550	578.5501M	576.5501M
600	578.6001M	576.6001M
650		576.6501M

2 Kasa seti



Kasa yüksekliği (mm)	83.6
Nominal uzunluk NL (mm)	Renk SW | R9006
270	378M2702SA
300	378M3002SA
350	378M3502SA
400	378M4002SA
450	378M4502SA
500	378M5002SA
550	378M5502SA
600	378M6002SA
650	378M6502SA

İçindekiler:
- 2a 1 x Kasa sol/sağ
- 2b 2 x Koruma kapakları, Blum logosu ile kabartmalı, 1000 adet üzeri özel baskılı

3 Ahşap arkalık tutucu, sol/sağ



Renk	Malzeme	Ürün nr.
SW | R9006	Çelik	Z30D000SL

4 Kapak bağlantı elemanı



Bağlantı şekli		Ürün nr.
Çakma	2 x	ZSF.36A2
INSERTA	2 x	ZSF.39A2
Vidalı	2 x	ZSF.35A2

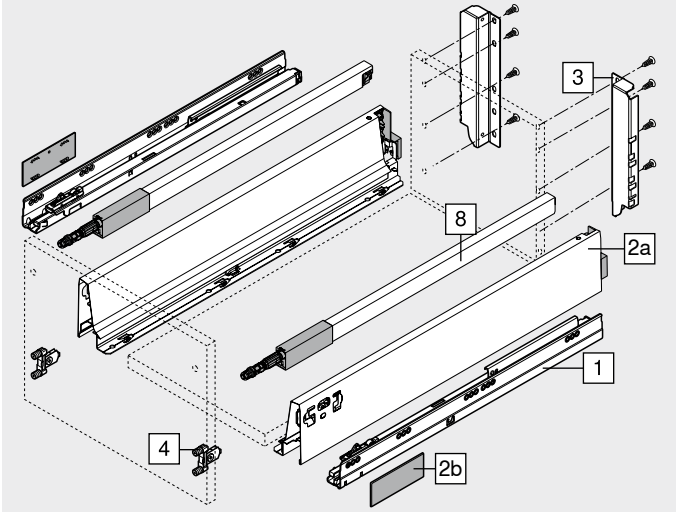

8 Boyuna bordür sol/sağ



Malzeme	Çelik	
Nominal uzunluk NL (mm)	Renk SW | R9006	
270	ZRG.207RSIC	
300	ZRG.237RSIC	
350	ZRG.287RSIC	
400	ZRG.337RSIC	
450	ZRG.387RSIC	
500	ZRG.437RSIC	
550	ZRG.487RSIC	
600	ZRG.537RSIC	
650	ZRG.587RSIC	

Renk		Renk	
SW	İpek beyazı	R9006	RAL 9006 gri (beyaz alüminyum)

Yüksek önlü çekmece – bordür – D

Web kodu – ürün konfigüratörüne girin veya tıklayın: DQC69A

Planlama

Gövdede yer ihtiyacı

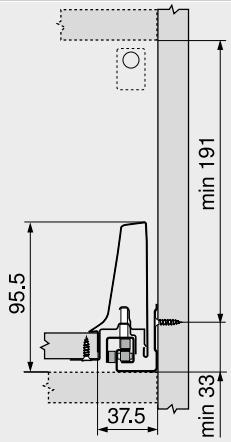

Montaj ölçüleri – kapak – vidalı montaj

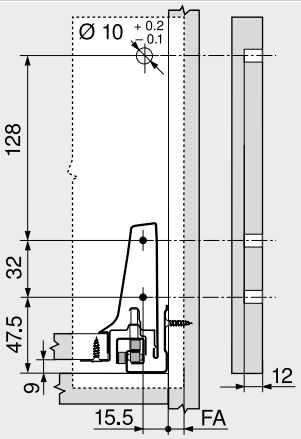

FA Kapak binisi

Delme ölçüleri – kapak – INSERTA | presli montaj

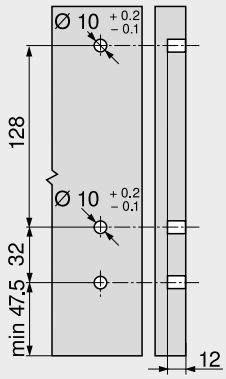

Montaj ölçüleri – arkalık

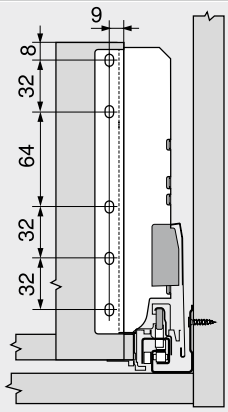

Kesim – 16 mm sunta plakalar

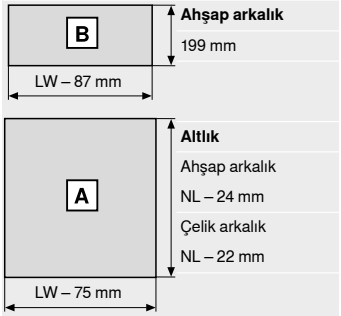

LW Gövde iç genişliği
NL Nominal uzunluk

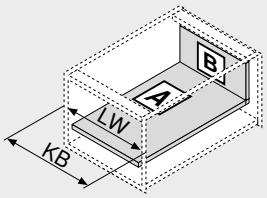

LW Gövde iç genişliği
KB Gövde genişliği

Sayfa dizini

Özet	291	Aksesuar	328	**Montaj, demontaj ve ayar**	
LEGRABOX | **MERIVOBOX** | **TANDEMBOX** için **SERVO-DRIVE**	362	Gövde raylarının bağlantısı	334		
		Blum servisleri	602		
		Diğer teknik bilgiler	708	Short-URL	
LEGRABOX | **MERIVOBOX** | **TANDEMBOX** için **TIP-ON BLUMOTION**	394			www.blum.com/a350	
TANDEMBOX için **ORGA-LINE**	554				
CABLOXX	594				

3

Bordürlü iç çekmece – bordür – D

Web kodu – ürün konfigüratörüne girin veya tıklayın: DQCB6M



- Tek bordürlü
- Gizli, senkronize tam çekiş, “mobilya ömrü boyunca” kesintisiz hareket için
- Aletsiz çekmece önü montajı
- Yumuşak ve sessiz kapanma sağlayan entegre fren sistemi **BLUMOTION** ile, elektrikli açma desteği **SERVO-DRIVE** ile kombine edilebilir
- Veya **TIP-ON BLUMOTION** ile

Yer ihtiyacı

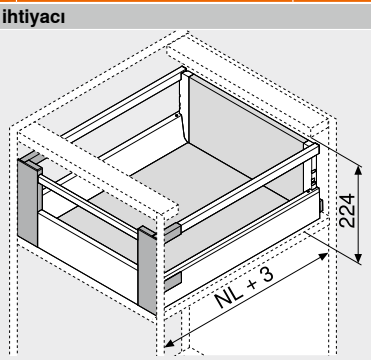

NL Nominal uzunluk

Sipariş bilgileri

1 Gövde rayları sol/sağ



Uygulama	BLUMOTION	
Nominal uzunluk NL (mm)	Dinamik taşıma kapasitesi (kg) 30	65
270	578.2701M	
300	578.3001M	
350	578.3501M	
400	578.4001M	
450	578.4501M	576.4501M
500	578.5001M	576.5001M
550	578.5501M	576.5501M
600	578.6001M	576.6001M
650		576.6501M

2 Kasa seti



Kasa yüksekliği (mm)	83.6
Nominal uzunluk NL (mm)	Renk SW | R9006
270	378M2702SA
300	378M3002SA
350	378M3502SA
400	378M4002SA
450	378M4502SA
500	378M5002SA
550	378M5502SA
600	378M6002SA
650	378M6502SA

İçindekiler:
- 2a 1 x Kasa sol/sağ
- 2b 2 x Koruma kapakları, Blum logosu ile kabartmalı, 1000 adet üzeri özel baskılı

3 Ahşap arkalık tutucu, sol/sağ



Renk	Malzeme	Ürün nr.
SW | R9006	Çelik	Z30D000SL

4 İç çekmece önü tutucusu seti



Renk	Malzeme	Ürün nr.
SW | WGR	Plastik	ZIF.76D0

İçindekiler:
- 4a 1 x İç çekmece önü tutucusu sağ/sol
- 4e 1 x Tutma parçası – Z31A0008
- 4f 4 x Vidalar
- 4g 2 x Bordür kafası – ZRG.000R5F

5 Ön parça, yivsiz



Renk	Uzunluk (mm)[1]	Ürün nr.
SW | R9006	1036	Z31L1036A

Kesim 5 Gövde iç genişliği LW – 132 mm

[1] Kısaltılabilir

7 Ara bordür



Renk	Uzunluk (mm)[1]	Ürün nr.
SW | R9006	1046	ZRG.1046Z

Kesim 7 Gövde iç genişliği LW – 122 mm

[1] Kısaltılabilir

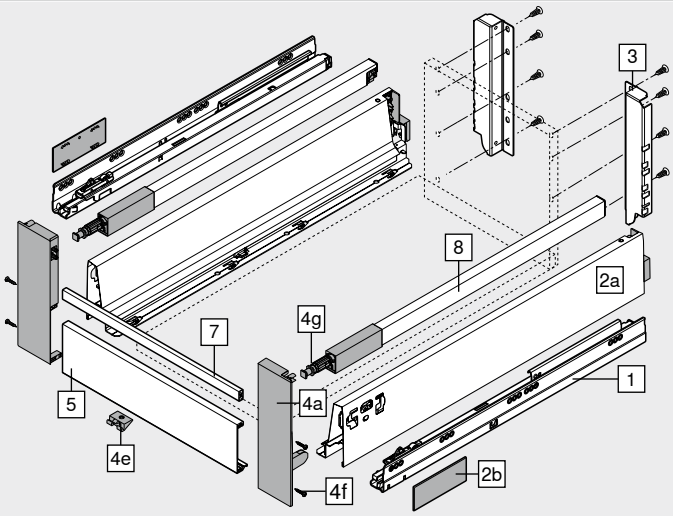

8 Boyuna bordür sol/sağ



Malzeme	Çelik
Nominal uzunluk NL (mm)	Renk SW | R9006
270	ZRG.207RSIC
300	ZRG.237RSIC
350	ZRG.287RSIC
400	ZRG.337RSIC
450	ZRG.387RSIC
500	ZRG.437RSIC
550	ZRG.487RSIC
600	ZRG.537RSIC
650	ZRG.587RSIC

Renk		Renk	
SW	İpek beyazı	WGR	Beyaz gri
R9006	RAL 9006 gri (beyaz alüminyum)		

Bordürlü iç çekmece – bordür – D

Web kodu – ürün konfigüratörüne girin veya tıklayın: DQCB6M

Planlama

Gövdede yer ihtiyacı

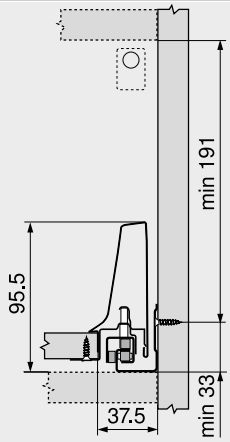

Montaj ölçüleri – arkalık

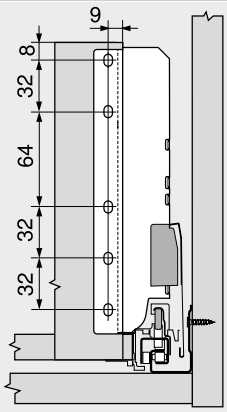

Kesim – 16 mm sunta plakalar

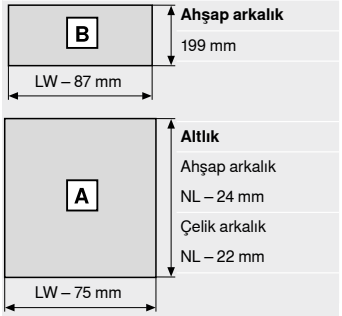

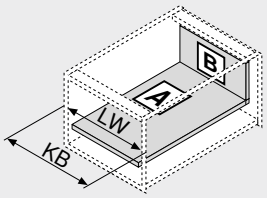

LW	Gövde iç genişliği
NL	Nominal uzunluk

LW	Gövde iç genişliği
KB	Gövde genişliği

Sayfa dizini

Özet	291	Aksesuar	328	**Montaj, demontaj ve ayar**	
LEGRABOX | **MERIVOBOX** | **TANDEMBOX** için **SERVO-DRIVE**	362	Gövde raylarının bağlantısı	334		
		Blum servisleri	602		
		Diğer teknik bilgiler	708	**Short-URL**	
LEGRABOX | **MERIVOBOX** | **TANDEMBOX** için **TIP-ON BLUMOTION**	394			www.blum.com/a350	
TANDEMBOX için **ORGA-LINE**	554				
CABLOXX	594				

Yüksek önlü çekmece – bordür – D – kasalar K

Web kodu – ürün konfigüratörüne girin veya tıklayın: DQC6YM



- Tek bordürlü
- Gizli, senkronize tam çekiş, “mobilya ömrü boyunca” kesintisiz hareket için
- Aletsiz çekmece önü montajı
- 3 boyutlu kapak ayarı
- Yumuşak ve sessiz kapanma sağlayan entegre fren sistemi **BLUMOTION** ile, elektrikli açma desteği **SERVO-DRIVE** ile kombine edilebilir
- Veya kulpsuz mobilyalar için, ama tasarım elemanı olarak kulp uygulanan mobilyalar için de mekanik açma desteği **TIP-ON BLUMOTION** ile kombine edilebilir

Yer ihtiyacı

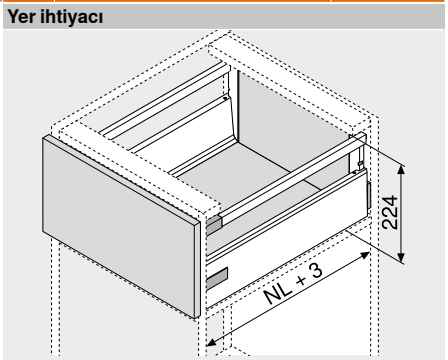

NL Nominal uzunluk

Sipariş bilgileri

1 Gövde rayları sol/sağ



Uygulama	BLUMOTION	
Nominal uzunluk NL (mm)	Dinamik taşıma kapasitesi (kg) 30	65
270	578.2701M	
300	578.3001M	
350	578.3501M	
400	578.4001M	
450	578.4501M	576.4501M
500	578.5001M	576.5001M
550	578.5501M	576.5501M
600	578.6001M	576.6001M
650		576.6501M

2 Kasa seti

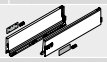

Kasa yüksekliği (mm)	115.6
Nominal uzunluk NL (mm)	Renk SW | R9006
270	378K2702SA
300	378K3002SA
350	378K3502SA
400	378K4002SA
450	378K4502SA
500	378K5002SA
550	378K5502SA
600	378K6002SA
650	378K6502SA

İçindekiler:

2a	1 x	Kasa sol/sağ
2b	2 x	Koruma kapakları, Blum logosu ile kabartmalı, 1000 adet üzeri özel baskılı
2c	2 x	Pozisyon dübel

3 Ahşap arkalık tutucu, sol/sağ



Renk	Malzeme	Ürün nr.
SW | R9006	Çelik	Z30D000SL

4 Kapak bağlantı elemanı



Bağlantı şekli		Ürün nr.
Çakma	2 x	ZSF.36A2
INSERTA	2 x	ZSF.39A2
Vidalı	2 x	ZSF.35A2

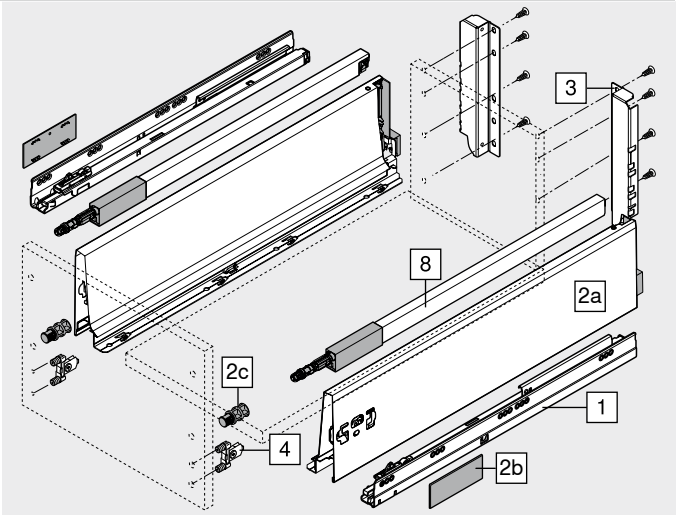

8 Boyuna bordür sol/sağ



Malzeme	Çelik	
Nominal uzunluk NL (mm)	Renk SW | R9006	
270	ZRG.207RSIC	
300	ZRG.237RSIC	
350	ZRG.287RSIC	
400	ZRG.337RSIC	
450	ZRG.387RSIC	
500	ZRG.437RSIC	
550	ZRG.487RSIC	
600	ZRG.537RSIC	
650	ZRG.587RSIC	

Renk		Renk	
SW	İpek beyazı	R9006	RAL 9006 gri (beyaz alüminyum)

Yüksek önlü çekmece – bordür – D – kasalar K

Web kodu – ürün konfigüratörüne girin veya tıklayın: DQC6YM

Planlama

Gövdede yer ihtiyacı

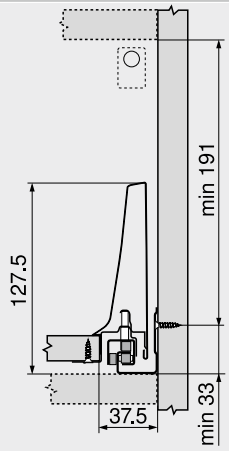

Montaj ölçüleri – kapak – vidalı montaj

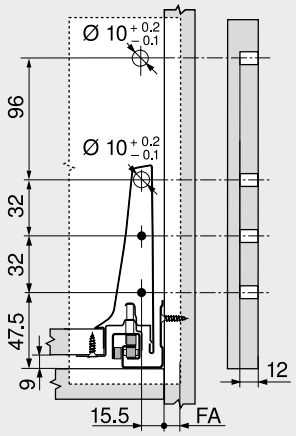

FA Kapak binisi

Delme ölçüleri – kapak – INSERTA | presli montaj

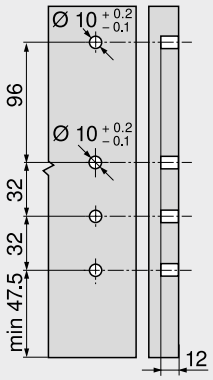

Montaj ölçüleri – arkalık

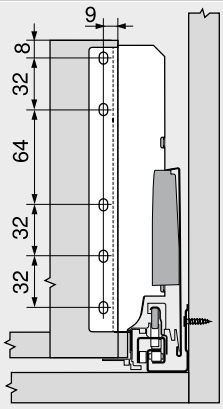

Kesim – 16 mm sunta plakalar

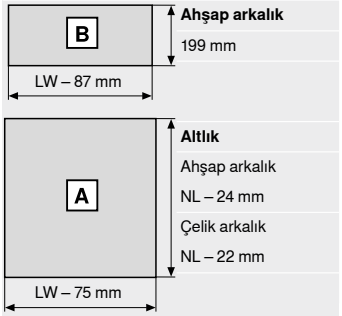

LW Gövde iç genişliği
NL Nominal uzunluk

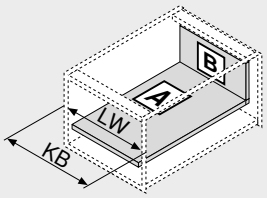

LW Gövde iç genişliği
KB Gövde genişliği

Sayfa dizini

Özet	291	Aksesuar	328	**Montaj, demontaj ve ayar**	
LEGRABOX | **MERIVOBOX** | **TANDEMBOX** için **SERVO-DRIVE**	362	Gövde raylarının bağlantısı	334		
		Blum servisleri	602		
		Diğer teknik bilgiler	708		
LEGRABOX | **MERIVOBOX** | **TANDEMBOX** için **TIP-ON BLUMOTION**	394				
TANDEMBOX için **ORGA-LINE**	554				
CABLOXX	594				

Short-URL
www.blum.com/a350

Bordürlü iç çekmece – bordür – D – kasalar K

Web kodu – ürün konfigüratörüne girin veya tıklayın: DQCBVY



- Tek bordürlü
- Gizli, senkronize tam çekiş, “mobilya ömrü boyunca” kesintisiz hareket için
- Aletsiz çekmece önü montajı
- Yumuşak ve sessiz kapanma sağlayan entegre fren sistemi **BLUMOTION** ile, elektrikli açma desteği **SERVO-DRIVE** ile kombine edilebilir
- Veya **TIP-ON BLUMOTION** ile

Yer ihtiyacı

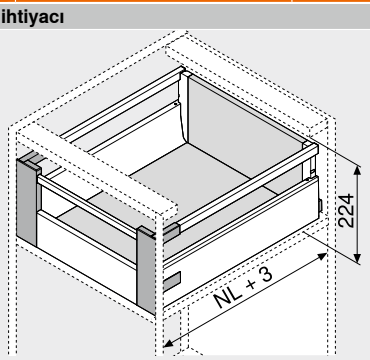

NL Nominal uzunluk

Sipariş bilgileri

1 Gövde rayları sol/sağ



Uygulama	BLUMOTION	
Nominal uzunluk NL (mm)	Dinamik taşıma kapasitesi (kg) 30	65
270	578.2701M	
300	578.3001M	
350	578.3501M	
400	578.4001M	
450	578.4501M	576.4501M
500	578.5001M	576.5001M
550	578.5501M	576.5501M
600	578.6001M	576.6001M
650		576.6501M

2 Kasa seti

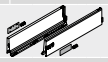

Kasa yüksekliği (mm)	115.6	
Nominal uzunluk NL (mm)	Renk SW | R9006	
270	378K2702SA	
300	378K3002SA	
350	378K3502SA	
400	378K4002SA	
450	378K4502SA	
500	378K5002SA	
550	378K5502SA	
600	378K6002SA	
650	378K6502SA	

İçindekiler:

2a	1 x	Kasa sol/sağ
2b	2 x	Koruma kapakları, Blum logosu ile kabartmalı, 1000 adet üzeri özel baskılı
2c	2 x	Pozisyon dübel Derin iç çekmecelerde gerekli değil

3 Ahşap arkalık tutucu, sol/sağ



Renk	Malzeme	Ürün nr.
SW | R9006	Çelik	Z30D000SL

4 İç çekmece önü tutucusu seti



Renk	Malzeme	Ürün nr.
SW | WGR	Plastik	ZIF.76D0

İçindekiler:

4a	1 x	İç çekmece önü tutucusu sağ/sol
4e	1 x	Tutma parçası – Z31A0008
4f	4 x	Vidalar
4g	2 x	Bordür kafası – ZRG.000R5F

5 Ön parça, yivsiz



Renk	Uzunluk (mm)[1]	Ürün nr.
SW | R9006	1036	Z31L1036A

Kesim 5 Gövde iç genişliği LW – 132 mm

[1] Kısaltılabilir

7 Ara bordür



Renk	Uzunluk (mm)[1]	Ürün nr.
SW | R9006	1046	ZRG.1046Z

Kesim 7 Gövde iç genişliği LW – 122 mm

[1] Kısaltılabilir

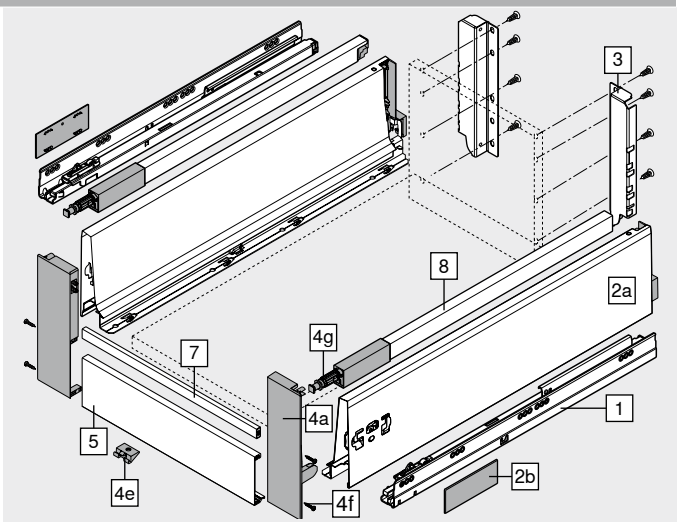

8 Boyuna bordür sol/sağ



Malzeme	Çelik	
Nominal uzunluk NL (mm)	Renk SW | R9006	
270	ZRG.207RSIC	
300	ZRG.237RSIC	
350	ZRG.287RSIC	
400	ZRG.337RSIC	
450	ZRG.387RSIC	
500	ZRG.437RSIC	
550	ZRG.487RSIC	
600	ZRG.537RSIC	
650	ZRG.587RSIC	

Renk		Renk	
SW	İpek beyazı	WGR	Beyaz gri
R9006	RAL 9006 gri (beyaz alüminyum)		

Bordürlü iç çekmece – bordür – D – kasalar K

Web kodu – ürün konfigüratörüne girin veya tıklayın: DQCBVY

Planlama

Gövdede yer ihtiyacı

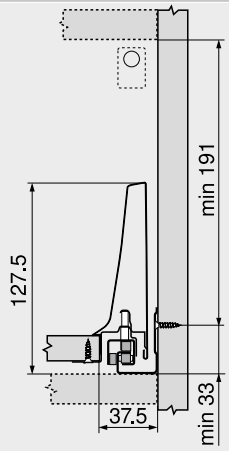

Montaj ölçüleri – arkalık

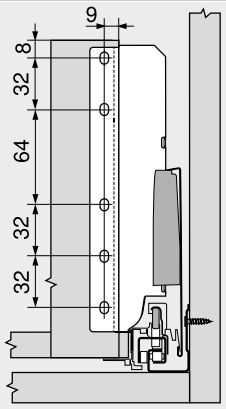

Kesim – 16 mm sunta plakalar

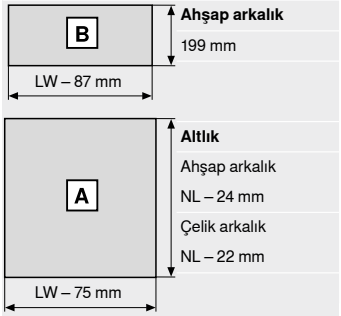

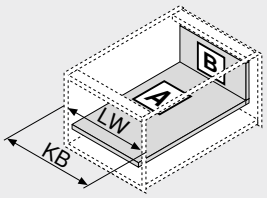

LW	Gövde iç genişliği
NL	Nominal uzunluk

LW	Gövde iç genişliği
KB	Gövde genişliği

Sayfa dizini

Özet	291	Aksesuar	328	**Montaj, demontaj ve ayar**	
LEGRABOX | **MERIVOBOX** | **TANDEMBOX** için **SERVO-DRIVE**	362	Gövde raylarının bağlantısı	334		
		Blum servisleri	602		
		Diğer teknik bilgiler	708	Short-URL	
LEGRABOX | **MERIVOBOX** | **TANDEMBOX** için **TIP-ON BLUMOTION**	394			www.blum.com/a350	
TANDEMBOX için **ORGA-LINE**	554				
CABLOXX	594				

Yüksek önlü çekmece – bordür – C – alüminyum çerçeve

Web kodu – ürün konfigüratörüne girin veya tıklayın: DQC7NY



- Tek bordürlü
- Gizli, senkronize tam çekiş, “mobilya ömrü boyunca” kesintisiz hareket için
- Aletsiz çekmece önü montajı
- 3 boyutlu kapak ayarı
- Yumuşak ve sessiz kapanma sağlayan entegre fren sistemi **BLUMOTION** ile, elektrikli açma desteği **SERVO-DRIVE** ile kombine edilebilir
- Veya kulpsuz mobilyalar için, ama tasarım elemanı olarak kulp uygulanan mobilyalar için de mekanik açma desteği **TIP-ON BLUMOTION** ile kombine edilebilir

Yer ihtiyacı

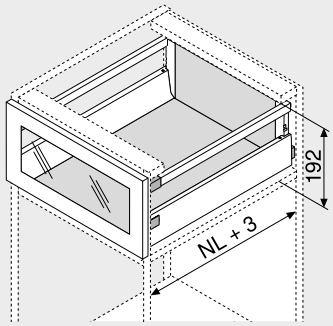

NL Nominal uzunluk

Sipariş bilgileri

1 Gövde rayları sol/sağ



Uygulama	BLUMOTION	
Nominal uzunluk NL (mm)	Dinamik taşıma kapasitesi (kg) 30	65
270	578.2701M	
300	578.3001M	
350	578.3501M	
400	578.4001M	
450	578.4501M	576.4501M
500	578.5001M	576.5001M
550	578.5501M	576.5501M
600	578.6001M	576.6001M
650		576.6501M

2 Kasa seti



Kasa yüksekliği (mm)	83.6
Nominal uzunluk NL (mm)	Renk SW | R9006
270	378M2702SA
300	378M3002SA
350	378M3502SA
400	378M4002SA
450	378M4502SA
500	378M5002SA
550	378M5502SA
600	378M6002SA
650	378M6502SA

İçindekiler:
2a 1 x Kasa sol/sağ
2b 2 x Koruma kapakları, Blum logosu ile kabartmalı, 1000 adet üzeri özel baskılı

3 Ahşap arkalık tutucu, sol/sağ

Renk	Malzeme	Ürün nr.
SW | R9006	Çelik	Z30C000S

4 Kapak bağlantı elemanı

Bağlantı şekli		Ürün nr.
Vidalı	2 x	ZSF.35A2

4a Alüminyum çerçeve için adaptör[1]

Renk	Malzeme		Ürün nr.
NA	Plastik	2 x	ZRF.2210

[1] Ø 3.5 mm gömme başlı vida (Ø baş 7 mm) kullanın!

4g Bordür kafası

Renk	Malzeme		Ürün nr.
NA	Plastik	2 x	ZRG.000R5F

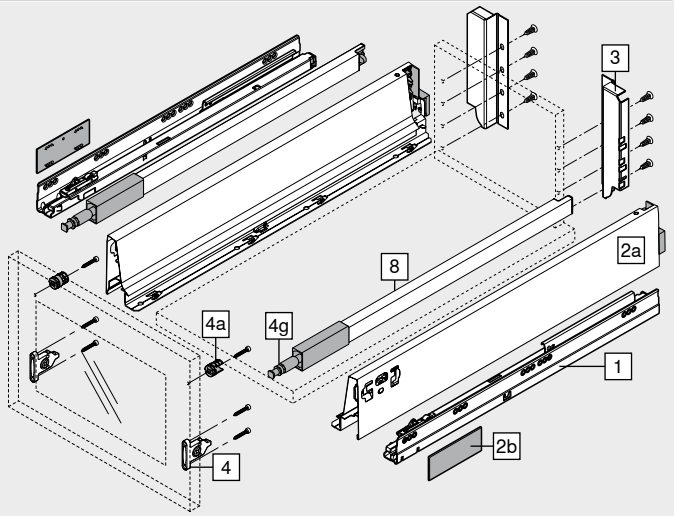

8 Boyuna bordür sol/sağ



Malzeme	Çelik
Nominal uzunluk NL (mm)	Renk SW | R9006
270	ZRG.207RSIC
300	ZRG.237RSIC
350	ZRG.287RSIC
400	ZRG.337RSIC
450	ZRG.387RSIC
500	ZRG.437RSIC
550	ZRG.487RSIC
600	ZRG.537RSIC
650	ZRG.587RSIC

Renk		Renk	
SW	İpek beyazı	NA	Natürel
R9006	RAL 9006 gri (beyaz alüminyum)		

Yüksek önlü çekmece – bordür – C – alüminyum çerçeve

Web kodu – ürün konfigüratörüne girin veya tıklayın: DQC7NY

Planlama

Gövdede yer ihtiyacı

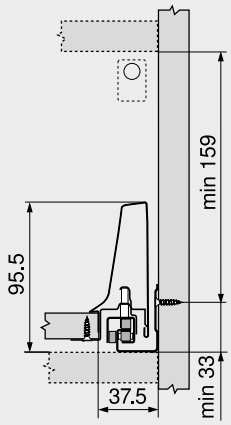

Montaj ölçüleri – kapak – vidalı montaj

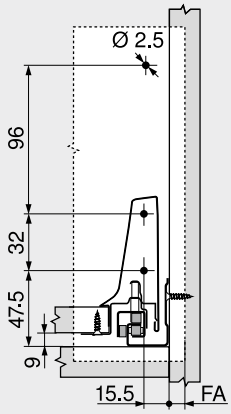

FA Kapak binisi

Montaj ölçüleri – arkalık

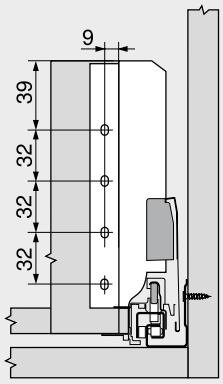

Kesim – 16 mm sunta plakalar

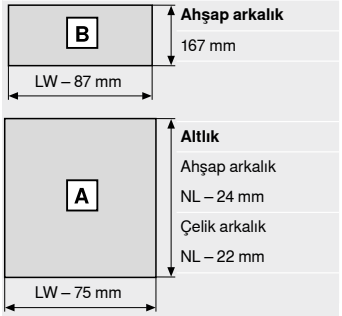

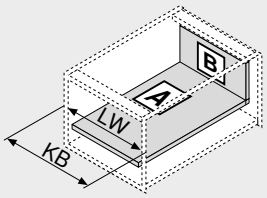

LW Gövde iç genişliği
NL Nominal uzunluk

LW Gövde iç genişliği
KB Gövde genişliği

Sayfa dizini

Özet	291	Aksesuar	328	**Montaj, demontaj ve ayar**	
LEGRABOX | **MERIVOBOX** | **TANDEMBOX** için **SERVO-DRIVE**	362	Gövde raylarının bağlantısı	334		
		Blum servisleri	602		
		Diğer teknik bilgiler	708	Short-URL	
LEGRABOX | **MERIVOBOX** | **TANDEMBOX** için **TIP-ON BLUMOTION**	394			www.blum.com/a350	
TANDEMBOX için **ORGA-LINE**	554				
CABLOXX	594				

Yüksek önlü çekmece – bordür – D – alüminyum çerçeve

Web kodu – ürün konfigüratörüne girin veya tıklayın: DQC8DA



- Tek bordürlü
- Gizli, senkronize tam çekiş, “mobilya ömrü boyunca” kesintisiz hareket için
- Aletsiz çekmece önü montajı
- 3 boyutlu kapak ayarı
- Yumuşak ve sessiz kapanma sağlayan entegre fren sistemi **BLUMOTION** ile, elektrikli açma desteği **SERVO-DRIVE** ile kombine edilebilir
- Veya kulpsuz mobilyalar için, ama tasarım elemanı olarak kulp uygulanan mobilyalar için de mekanik açma desteği **TIP-ON BLUMOTION** ile kombine edilebilir

Yer ihtiyacı

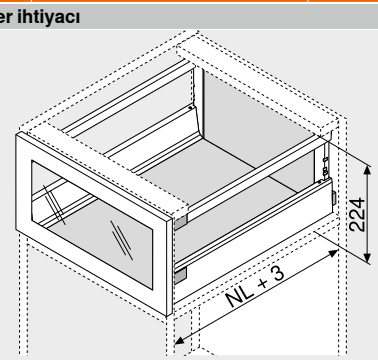

NL Nominal uzunluk

Sipariş bilgileri

1 Gövde rayları sol/sağ



Uygulama	BLUMOTION	
Nominal uzunluk NL (mm)	Dinamik taşıma kapasitesi (kg) 30	65
270	578.2701M	
300	578.3001M	
350	578.3501M	
400	578.4001M	
450	578.4501M	576.4501M
500	578.5001M	576.5001M
550	578.5501M	576.5501M
600	578.6001M	576.6001M
650		576.6501M

2 Kasa seti



Kasa yüksekliği (mm)	83.6
Nominal uzunluk NL (mm)	Renk SW | R9006
270	378M2702SA
300	378M3002SA
350	378M3502SA
400	378M4002SA
450	378M4502SA
500	378M5002SA
550	378M5502SA
600	378M6002SA
650	378M6502SA

İçindekiler:
- **2a** 1 x Kasa sol/sağ
- **2b** 2 x Koruma kapakları, Blum logosu ile kabartmalı, 1000 adet üzeri özel baskılı

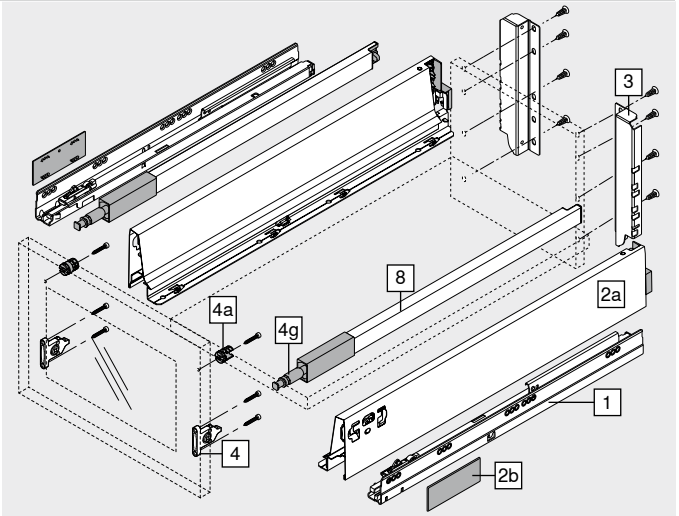

3 Ahşap arkalık tutucu, sol/sağ



Renk	Malzeme	Ürün nr.
SW | R9006	Çelik	Z30D000SL

4 Kapak bağlantı elemanı



Bağlantı şekli		Ürün nr.
Vidalı	2 x	ZSF.35A2

4a Alüminyum çerçeve için adaptör[1]



Renk	Malzeme		Ürün nr.
NA	Plastik	2 x	ZRF.2210

[1] Ø 3.5 mm gömme başlı vida (Ø baş 7 mm) kullanın!

4g Bordür kafası



Renk	Malzeme		Ürün nr.
NA	Plastik	2 x	ZRG.000R5F

8 Boyuna bordür sol/sağ



Malzeme	Çelik	
Nominal uzunluk NL (mm)	Renk SW | R9006	
270	ZRG.207RSIC	
300	ZRG.237RSIC	
350	ZRG.287RSIC	
400	ZRG.337RSIC	
450	ZRG.387RSIC	
500	ZRG.437RSIC	
550	ZRG.487RSIC	
600	ZRG.537RSIC	
650	ZRG.587RSIC	

Renk		Renk	
SW	İpek beyazı	NA	Natürel
R9006	RAL 9006 gri (beyaz alüminyum)		

Yüksek önlü çekmece – bordür – D – alüminyum çerçeve

Web kodu – ürün konfigüratörüne girin veya tıklayın: DQC8DA

Planlama

Gövdede yer ihtiyacı

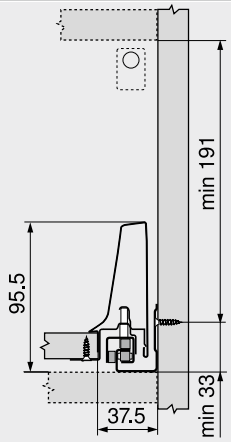

Montaj ölçüleri – kapak – vidalı montaj

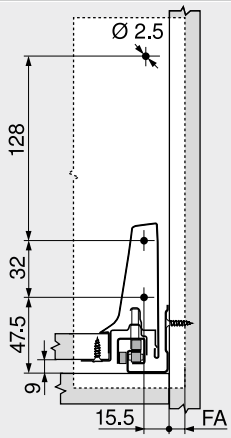

FA Kapak binisi

Montaj ölçüleri – arkalık

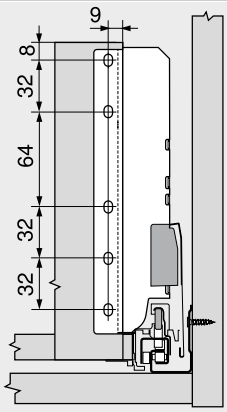

Kesim – 16 mm sunta plakalar

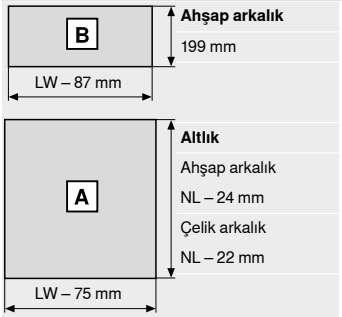

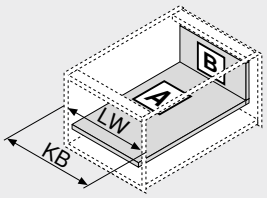

LW Gövde iç genişliği
NL Nominal uzunluk

LW Gövde iç genişliği
KB Gövde genişliği

Sayfa dizini

Özet	291	Aksesuar	328	**Montaj, demontaj ve ayar**	
LEGRABOX | **MERIVOBOX** | **TANDEMBOX** için **SERVO-DRIVE**	362	Gövde raylarının bağlantısı	334		
		Blum servisleri	602		
		Diğer teknik bilgiler	708	Short-URL	
LEGRABOX | **MERIVOBOX** | **TANDEMBOX** için **TIP-ON BLUMOTION**	394			www.blum.com/a350	
TANDEMBOX için **ORGA-LINE**	554				
CABLOXX	594				

3

Yüksek önlü çekmece – bordür – C

Web kodu – ürün konfigüratörüne girin veya tıklayın: DQC92M



- Standart parçalar ile uygulama imkanı
- Tek bordürlü
- Gizli, senkronize tam çekiş, “mobilya ömrü boyunca” kesintisiz hareket için
- Aletsiz çekmece önü montajı
- 3 boyutlu kapak ayarı
- Yumuşak ve sessiz kapanma sağlayan entegre fren sistemi **BLUMOTION** ile, elektrikli açma desteği **SERVO-DRIVE** ile kombine edilebilir
- Veya kulpsuz mobilyalar için, ama tasarım elemanı olarak kulp uygulanan mobilyalar için de mekanik açma desteği **TIP-ON BLUMOTION** ile kombine edilebilir

Yer ihtiyacı

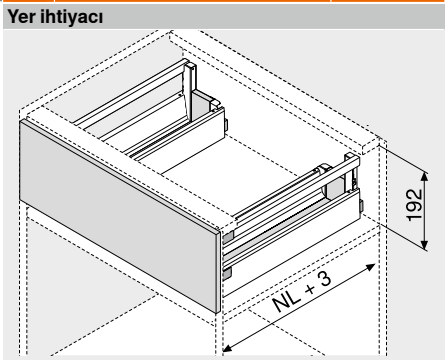

NL Nominal uzunluk

Sipariş bilgileri

1 Gövde rayları sol/sağ



Uygulama	BLUMOTION	
Nominal uzunluk NL (mm)	Dinamik taşıma kapasitesi (kg) 30	65
450	578.4501M	
500	578.5001M	
550	578.5501M	
600	578.6001M	576.6001M
650		576.6501M

2 Kasa seti, dış



Kasa yüksekliği (mm)	83.6		
Nominal uzunluk NL (mm)	Renk SW | R9006		
450	378M4502SA		
500	378M5002SA		
550	378M5502SA		
600	378M6002SA		
650	378M6502SA		

İçindekiler:
2a 1 x Kasa sol/sağ
2b 2 x Koruma kapakları, Blum logosu ile kabartmalı, 1000 adet üzeri özel baskılı

3 Eviye arkalık tutucusu, sol/sağ



Renk	Malzeme	Ürün nr.
SW | R9006	Çelik	Z30C000S.22

4 Kapak bağlantı elemanı



Bağlantı şekli		Ürün nr.
Çakma	4 x	ZSF.36A2
INSERTA	4 x	ZSF.39A2
Vidalı	4 x	ZSF.35A2

8 Boyuna bordür sol/sağ



Malzeme	Çelik		
Nominal uzunluk NL (mm)	Renk SW | R9006		
450	ZRG.387RSIC		
500	ZRG.437RSIC		
550	ZRG.487RSIC		
600	ZRG.537RSIC		
650	ZRG.587RSIC		

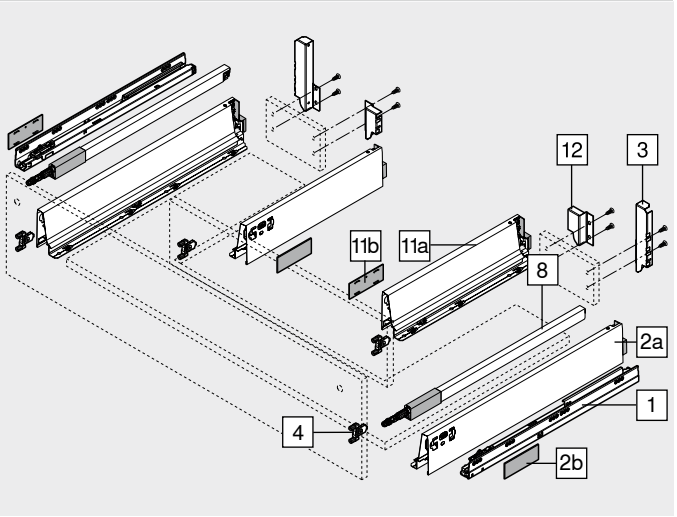

11 Kasa seti, iç



Kasa yüksekliği (mm)	83.6		
Nominal uzunluk NL (mm)[1]	Renk SW | R9006		
300	378M3002SA		
350	378M3502SA		
400	378M4002SA		
450	378M4502SA		
500	378M5002SA		

İçindekiler:
11a 1 x Kasa sol/sağ
11b 2 x Koruma kapakları, Blum logosu ile kabartmalı, 1000 adet üzeri özel baskılı
[1] Saklama alanının iyi ve uygun kullanımı için öneriyoruz
Dış kasa nominal uzunluk NL (No. 2) – iç kasa nominal uzunluk NL (No. 11) = min. 150 mm

12 Ahşap arkalık tutucu, sol/sağ



Renk	Malzeme	Ürün nr.
SW | R9006	Çelik	Z30M000S.04

Renk		Renk	
SW	İpek beyazı	R9006	RAL 9006 gri (beyaz alüminyum)

Yüksek önlü çekmece – bordür – C

Web kodu – ürün konfigüratörüne girin veya tıklayın: DQC92M

Planlama

Gövdede yer ihtiyacı

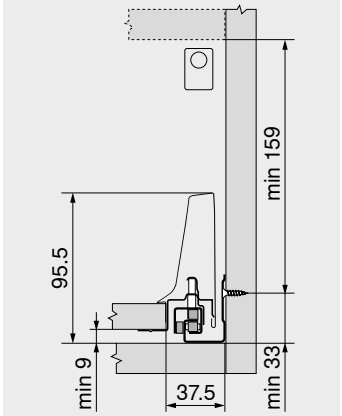

Montaj ölçüleri – kapak – vidalı montaj

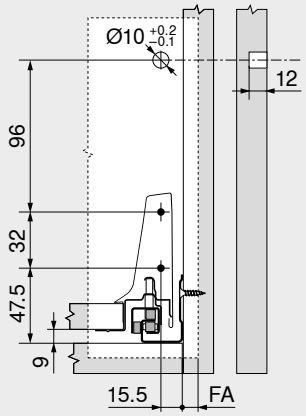

FA Kapak binisi

Delme ölçüleri – kapak – INSERTA | presli montaj

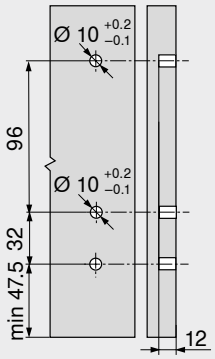

Montaj ölçüleri – arkalık

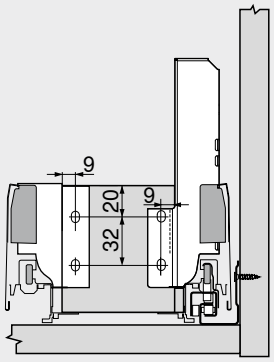

Kesim – 16 mm sunta plakalar

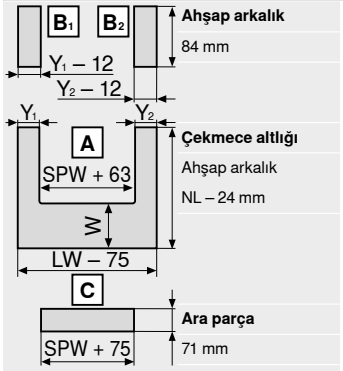

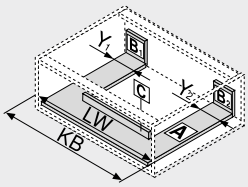

LW	Gövde iç genişliği
NL	Nominal uzunluk
SPW	İç kasalar arası gövde iç genişliği

W = NL kasa – NL iç kasa – 10 mm

	Y min. (mm)	Y maks. (mm)
BLUMOTION	48	225
TIP-ON BLUMOTION	75	225

LW	Gövde iç genişliği
KB	Gövde genişliği

Delme ölçüleri – ara parça

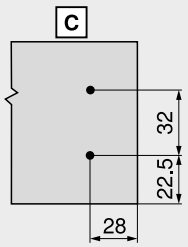

Sayfa dizini

Özet	291	Aksesuar	328	**Montaj, demontaj ve ayar**	
LEGRABOX | **MERIVOBOX** | **TANDEMBOX** için **SERVO-DRIVE**	362	Gövde raylarının bağlantısı	334		
		Blum servisleri	602		
		Diğer teknik bilgiler	708	**Short-URL**	
LEGRABOX | **MERIVOBOX** | **TANDEMBOX** için **TIP-ON BLUMOTION**	394			www.blum.com/a350	
TANDEMBOX için **ORGA-LINE**	554				
CABLOXX	594				

Yüksek önlü çekmece – bordür – D

Web kodu – ürün konfigüratörüne girin veya tıklayın: DQC9RY



- Standart parçalar ile uygulama imkanı
- Tek bordürlü
- Gizli, senkronize tam çekiş, “mobilya ömrü boyunca” kesintisiz hareket için
- Aletsiz çekmece önü montajı
- 3 boyutlu kapak ayarı
- Yumuşak ve sessiz kapanma sağlayan entegre fren sistemi **BLUMOTION** ile, elektrikli açma desteği **SERVO-DRIVE** ile kombine edilebilir
- Veya kulpsuz mobilyalar için, ama tasarım elemanı olarak kulp uygulanan mobilyalar için de mekanik açma desteği **TIP-ON BLUMOTION** ile kombine edilebilir

Yer ihtiyacı

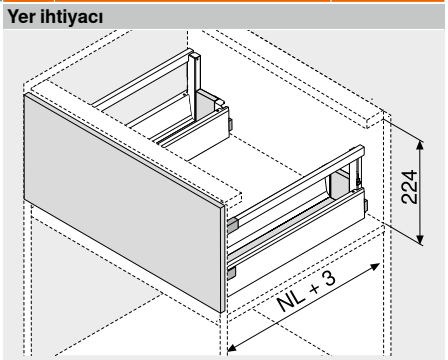

NL Nominal uzunluk

Sipariş bilgileri

1 Gövde rayları sol/sağ



Uygulama	BLUMOTION	
Nominal uzunluk NL (mm)	Dinamik taşıma kapasitesi (kg) 30	65
450	578.4501M	
500	578.5001M	
550	578.5501M	
600	578.6001M	576.6001M
650		576.6501M

2 Kasa seti, dış



Kasa yüksekliği (mm)	83.6		
Nominal uzunluk NL (mm)	Renk SW | R9006		
450	378M4502SA		
500	378M5002SA		
550	378M5502SA		
600	378M6002SA		
650	378M6502SA		

İçindekiler:
2a 1 x Kasa sol/sağ
2b 2 x Koruma kapakları, Blum logosu ile kabartmalı, 1000 adet üzeri özel baskılı

3 Eviye arkalık tutucusu, sol/sağ



Renk	Malzeme	Ürün nr.
SW | R9006	Çelik	Z30D000S.22

4 Kapak bağlantı elemanı



Bağlantı şekli		Ürün nr.
Çakma	4 x	ZSF.36A2
INSERTA	4 x	ZSF.39A2
Vidalı	4 x	ZSF.35A2

8 Boyuna bordür sol/sağ



Malzeme	Çelik		
Nominal uzunluk NL (mm)	Renk SW | R9006		
450	ZRG.387RSIC		
500	ZRG.437RSIC		
550	ZRG.487RSIC		
600	ZRG.537RSIC		
650	ZRG.587RSIC		

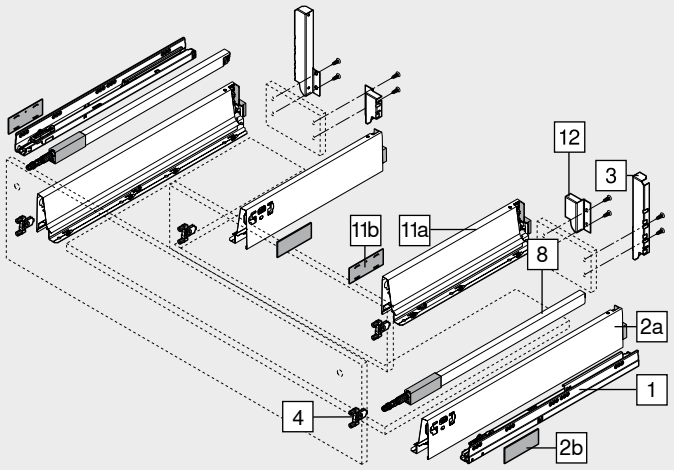

11 Kasa seti, iç



Kasa yüksekliği (mm)	83.6		
Nominal uzunluk NL (mm)[1]	Renk SW | R9006		
300	378M3002SA		
350	378M3502SA		
400	378M4002SA		
450	378M4502SA		
500	378M5002SA		

İçindekiler:
11a 1 x Kasa sol/sağ
11b 2 x Koruma kapakları, Blum logosu ile kabartmalı, 1000 adet üzeri özel baskılı
[1] Saklama alanının iyi ve uygun kullanımı için öneriyoruz
Dış kasa nominal uzunluk NL (No. 2) – iç kasa nominal uzunluk NL (No. 11) = min. 150 mm

12 Ahşap arkalık tutucu, sol/sağ



Renk	Malzeme	Ürün nr.
SW | R9006	Çelik	Z30M000S.04

Renk		Renk	
SW	İpek beyazı	R9006	RAL 9006 gri (beyaz alüminyum)

Yüksek önlü çekmece – bordür – D

Web kodu – ürün konfigüratörüne girin veya tıklayın: DQC9RY

Planlama

Gövdede yer ihtiyacı

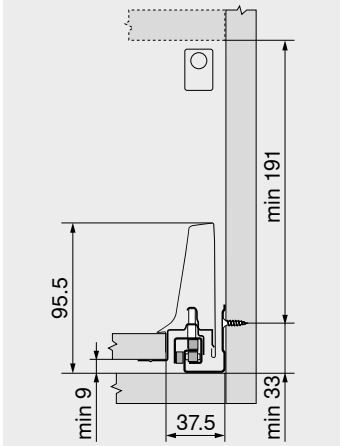

Montaj ölçüleri – kapak – vidalı montaj

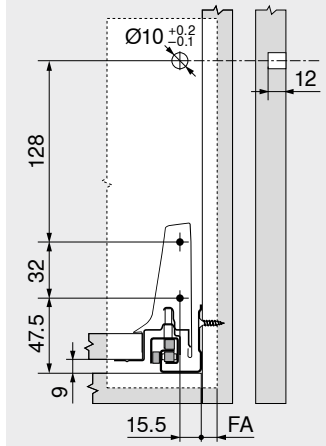

FA Kapak binisi

Delme ölçüleri – kapak – INSERTA | presli montaj

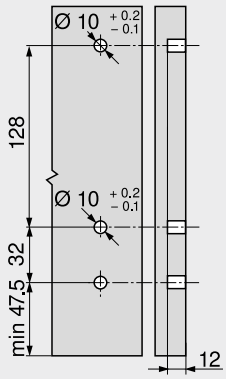

Montaj ölçüleri – arkalık

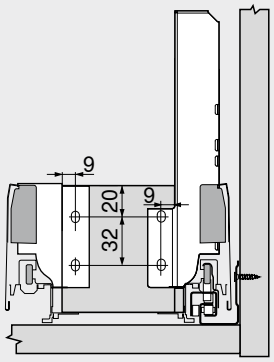

Kesim – 16 mm sunta plakalar

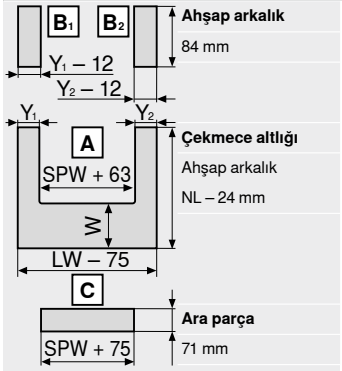

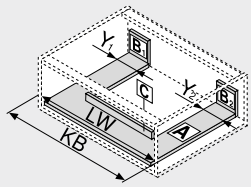

LW	Gövde iç genişliği
NL	Nominal uzunluk
SPW	İç kasalar arası gövde iç genişliği

W = NL kasa – NL iç kasa – 10 mm

	Y min. (mm)	Y maks. (mm)
BLUMOTION	48	225
TIP-ON BLUMOTION	75	225

LW	Gövde iç genişliği
KB	Gövde genişliği

Delme ölçüleri – ara parça

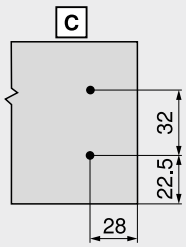

Sayfa dizini

Özet	291	Aksesuar	328	**Montaj, demontaj ve ayar**	
LEGRABOX | **MERIVOBOX** | **TANDEMBOX** için **SERVO-DRIVE**	362	Gövde raylarının bağlantısı	334		
		Blum servisleri	602		
		Diğer teknik bilgiler	708	Short-URL	
LEGRABOX | **MERIVOBOX** | **TANDEMBOX** için **TIP-ON BLUMOTION**	394			www.blum.com/a350	
TANDEMBOX için **ORGA-LINE**	554				
CABLOXX	594				

SPACE TOWER

Web kodu – ürün konfigüratörüne girin veya tıklayın **DQGRMM**



- İsteğe göre uygulanan, derin iç çekmeceli erzak dolabı; üst alanda raflı ve iç çekmeceli
- 3 taraftan daha rahat erişim
- Tek tek açılabilen derin çekmeceler yukarıdan rahat erişim ve tam bir görüş sunar
- Ağır yüklenmiş derin çekmecelerde bile düşük çalıştırma gücü
- Yüksek arkalıklar ve yan paneller güvenli bir stoklama sağlar
- **ORGA-LINE** iç bölmeler çekmecede derli toplu bir görünüm yaratır
- Gövde ölçülerini esnek uygulama imkanı



Sipariş bilgileri

Uygulama önerisi	Sayfa
İç çekmece – M	298
Bordürlü iç çekmece – bordür – C	306
Bordürlü iç çekmece – bordür – D	310
TANDEMBOX antaro için **ORGA-LINE** – ara bölme	562
TANDEMBOX antaro için **ORGA-LINE** – ara bordür	563
CLIP top BLUMOTION 155° menteşe	84

Öneri
Gövde genişliği KB (mm)
275–1200

Planlama

Planlama ve sipariş için destek

Short-URL
www.blum.com/planningtools

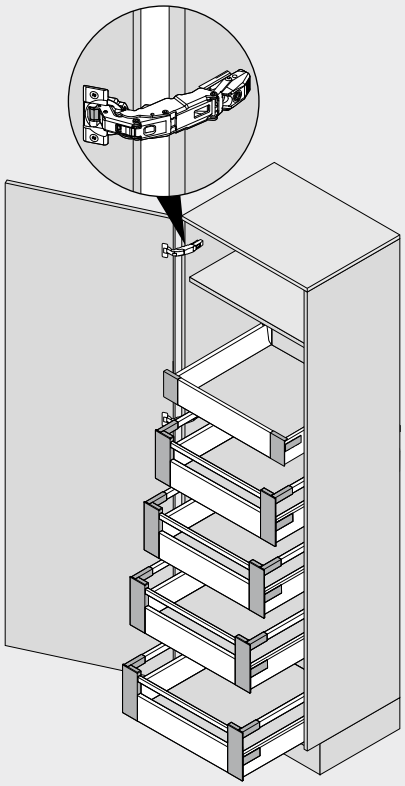

Sayfa dizini

Özet	291	Kapaklar için **BLUMOTION**	176	**Montaj, demontaj ve ayar**	
LEGRABOX | **MERIVOBOX** | **TANDEMBOX** için **SERVO-DRIVE**	362	Aksesuar	328		
		Blum servisleri	602		
		Diğer teknik bilgiler	708	**Short-URL**	
TANDEMBOX için **ORGA-LINE**	554			**www.blum.com/a350**	
CLIP top BLUMOTION 155° menteşe	84				

SPACE TOWER

Web kodu – ürün konfigüratörüne girin veya tıklayın: DQGRMM

Planlama

Öneri

Gövdede pozisyon ayarlama

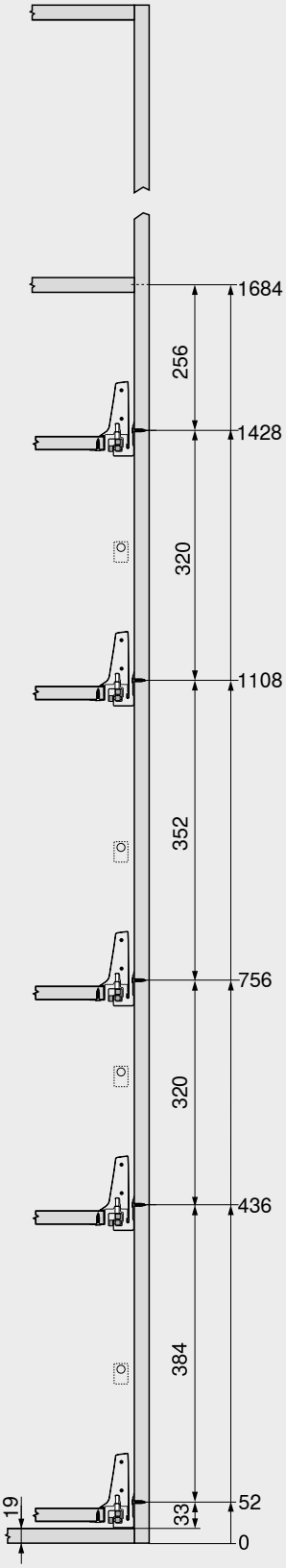

Delme ölçüleri – kapak

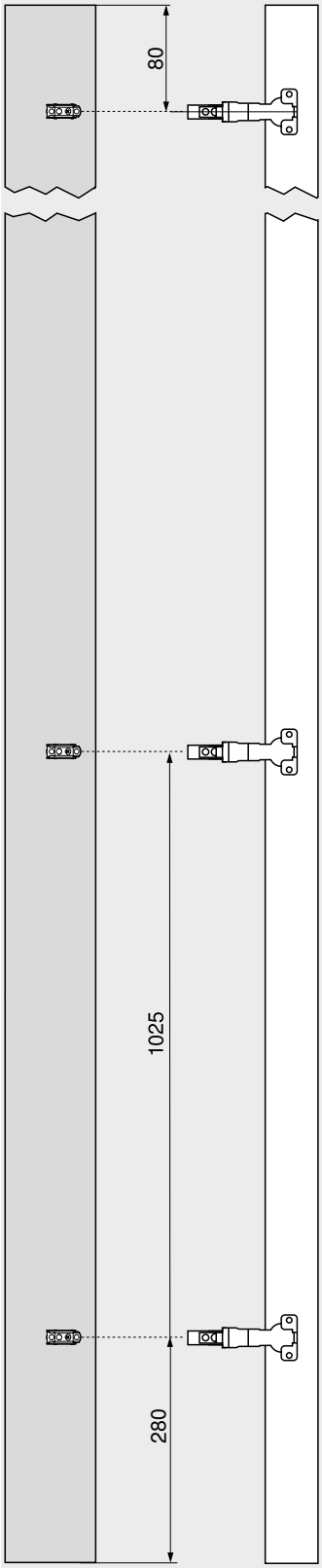

Delme ölçüleri – kapak

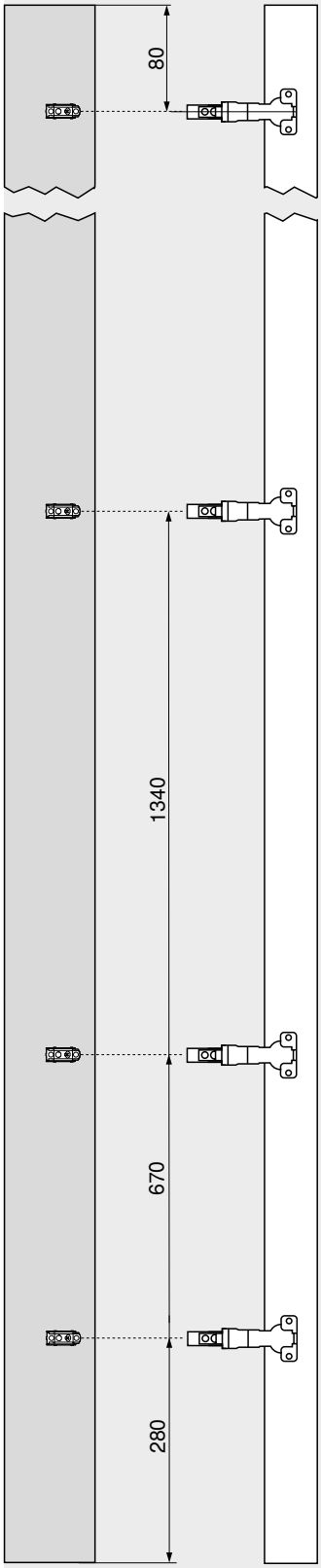

Yüksek dolaplarda raf kullanmak pratiktir; en üst kat olarak uygulandığında ön taraftan rahat görüş sağlar.

İç çekmeceler yandan erişimi kolaylaştırır. İç çekmece daha yüksek bir arkalık ile desteklendiğinde eşyalar arkaya düşmez.

Dolap içinde derin iç çekmeceleri farklı yüksekliklerde konumlandırma, yüksek eşyalar için de yukarı doğru yeterli alan oluşturulmasını sağlar.

Gövde genişliği, **CLIP top BLUMOTION** 155° menteşe ile kapak çıkıntısı olmadan optimal kullanılır.

Menteşe en alt derin çekmecenin üstüne monte edilirse çekmece en aşağıya kadar olan alanın tamamına uygulanabilir. Böylece her bir santimetre kullanılabilir saklama alanına dönüştürülür.

Sayfa dizini

Menteşe adedi 718

SPACE TWIN

Web kodu – ürün konfigüratörüne girin veya tıklayın **DQGV5A**



- Diyagonal yerleştirilen gövde rayları sayesinde stabil çözüm
- Yumuşak ve sessiz kapama için entegre fren sistemi **BLUMOTION**
- Her alt dolapta 20 kg yüksek dinamik taşıma kapasitesi
- Gövde genişliği KB 165–250 mm

Yer ihtiyacı

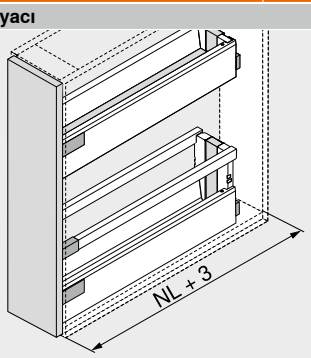

NL Nominal uzunluk

Sipariş bilgileri

Uygulama önerisi	Sayfa
Çekmece – M	296
Çekmece – K	300
Yüksek önlü çekmece – bordür – C	304
Yüksek önlü çekmece – bordür – D	308
Yüksek önlü çekmece – bordür – D – kasalar K	312

Gövde genişliği KB (mm)
165–250

Sayfa dizini

Özet	291
LEGRABOX | **MERIVOBOX** | **TANDEMBOX** için **TIP-ON BLUMOTION**	394
Aksesuar	328
Blum servisleri	602
Diğer teknik bilgiler	708

Montaj, demontaj ve ayar

Short-URL
www.blum.com/a350

SPACE TWIN

Web kodu – ürün konfigüratörüne girin veya tıklayın: DQGV5A

Planlama

Gövdede yer ihtiyacı

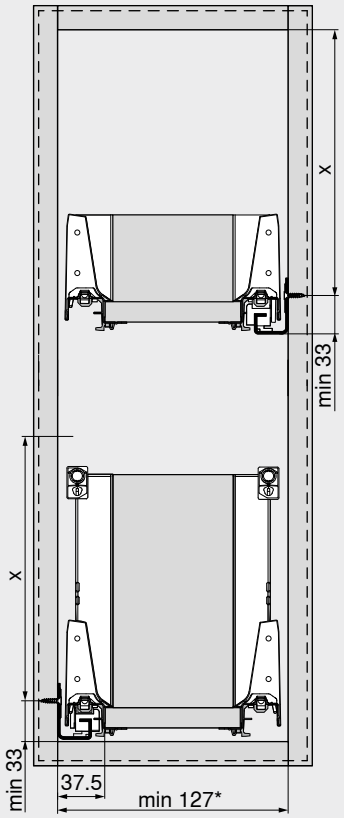

Montaj yüksekliği	X (mm)
M	65.5
K	97.5
C	159
D	191
* 147 mm **SERVO-DRIVE** ile	

Montaj ölçüleri – kapak

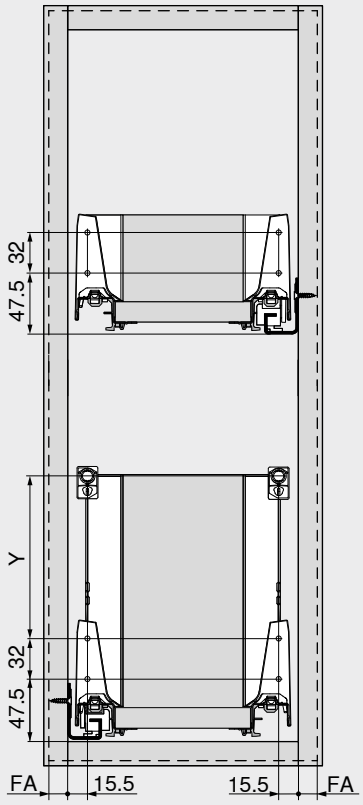

Montaj yüksekliği	Çekmece yanı yüksekliği	Yan paneller	Y (mm)
M	M	–	–
K	K	–	32
C	M	Bordür	96
D	M	Bordür	128
D	K	Bordür	32 + 96
FA Kapak binisi			

Çelik arkalık

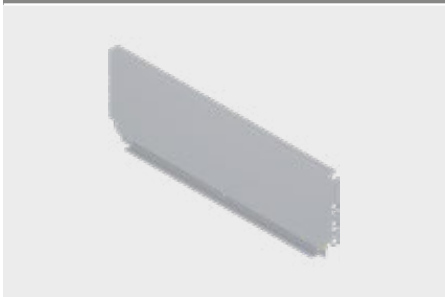

- **TANDEMBOX** için
- Renk: ipek beyazı | RAL 9006 gri (beyaz alüminyum)
- Malzeme: çelik

Sipariş bilgileri

Arkalık yüksekliği	Ürün nr.
N	☎ Z30NxxxS.6
M	☎ Z30MxxxS.6
K	☎ Z30KxxxS.6
C	☎ Z30CxxxS.6
D	☎ Z30DxxxS.6

Planlama

Genişlik hesabı

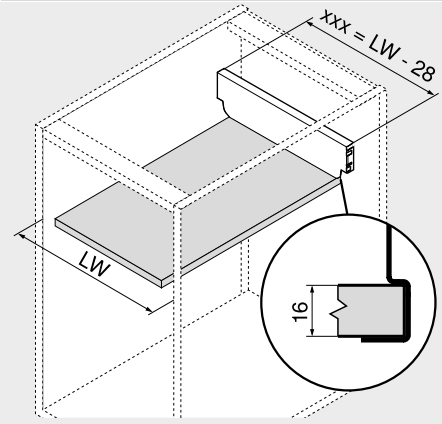

xxx = LW – 28

Örnek
Arkalık yüksekliği M
LW = 567 mm
539 mm = 567 – 28 mm
Sipariş
Z30M539S.6

xxx	Arkalık genişliği
LW	Gövde iç genişliği

Kesim – 16 mm sunta plakalar

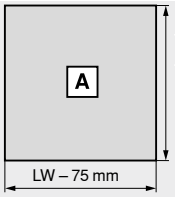

Altlık
NL – 22 mm

NL	Nominal uzunluk
LW	Gövde iç genişliği

Kapak/taban stabilizasyonu



- Yüksek çekmece önlerinin stabilizasyonu için
- Geniş çekmece tabanlarını desteklemek için
- Öneri
  Kapak yüksekliği FH < 300 mm:
  Gövde genişliği KB > 900 mm: 1 adt.
  Kapak yüksekliği FH ≥ 300 mm:
  Gövde genişliği KB < 450 mm: 1 adt.
  Gövde genişliği KB ≥ 450 mm: 2 adt.
  Gövde genişliği KB > 900 mm: 3 adt.

Sipariş bilgileri

Bağlantı şekli	Renk	Ürün nr.
EXPANDO	RAL 7037 toz grisi	Z96.10E1

Planlama

Gövdede yer ihtiyacı

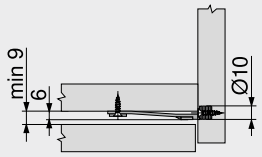

Delme ölçüleri – kapak

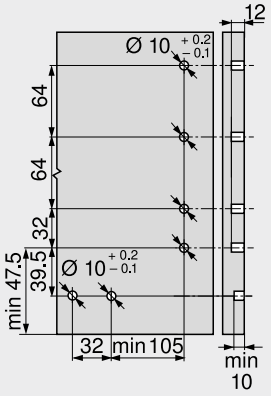

Çekmece yanı stabilizasyonu – yukarı doğru monte edilir

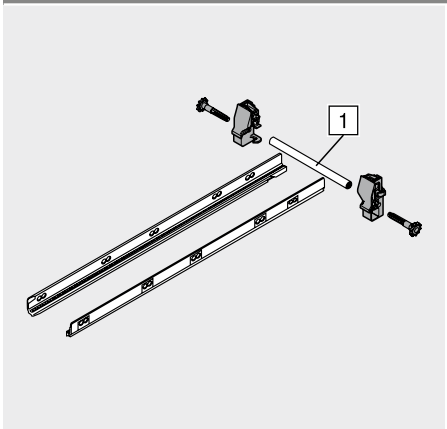

- Normalden geniş yüksek önlü çekmeceler için ilave stabilizasyon
- Öneri: Gövde genişliği KB 900–1200 mm
- Gövde genişliği KB 1200 mm için uygun alüminyum mil, kısaltılabilir
- **SERVO-DRIVE** ile kullanıma uygun

Sipariş bilgileri

Nominal uzunluk NL (mm)	Ürün nr.
450	ZST.450BA
500	ZST.500BA
550	ZST.550BA
600	ZST.600BA
650	ZST.650BA

Kesim

1 Gövde iç genişliği LW – 86 mm

Planlama

Gövdede yer ihtiyacı

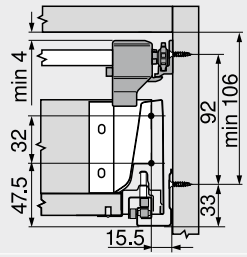

Yükseklik M

Gövdede yer ihtiyacı

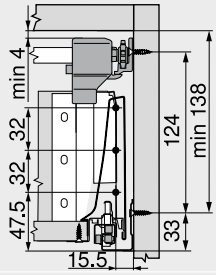

Yükseklik K

Gövdede yer ihtiyacı

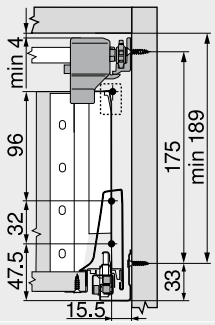

Yükseklik C

Gövdede yer ihtiyacı

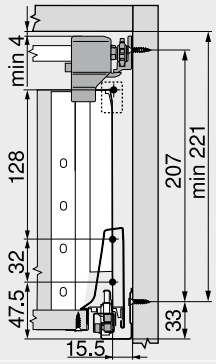

Yükseklik D

Delik mesafesi – çekmece yanı stabilizasyonu

Nominal uzunluk NL (mm)

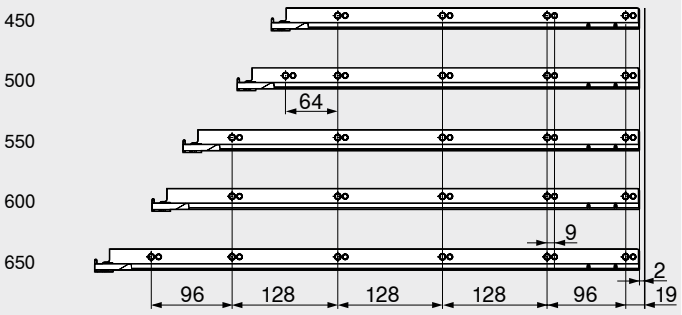

Gövde iç derinliği LT min. = Nominal uzunluk NL + 3 mm

Sayfa dizini

Özet	291
Blum servisleri	602
Diğer teknik bilgiler	708

Montaj, demontaj ve ayar

Short-URL

www.blum.com/a350

Ayarlanabilir bordür tutucu

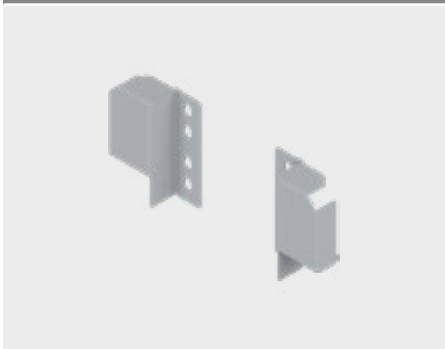

- Renk: ipek beyazı | RAL 9006 gri (beyaz alüminyum)
- Malzeme: çelik

Sipariş bilgileri

Uygulama	Ürün nr.
Sol | sağ	ZRR.5200

Planlama

Gövdede yer ihtiyacı

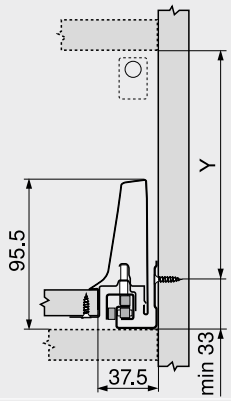

Serbest konumlandırma
Y = X – 4 mm
X Arkalık yüksekliği

Montaj ölçüleri – kapak – vidalı montaj

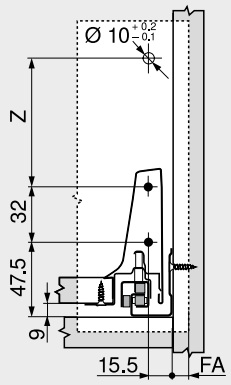

Serbest konumlandırma
Z = X – 71 mm
X Arkalık yüksekliği
FA Kapak binisi

Montaj ölçüleri – arkalık

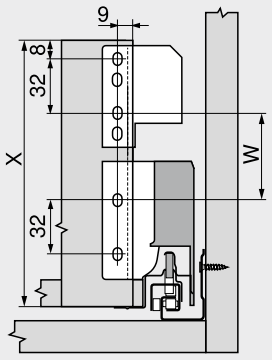

Serbest konumlandırma
W = X – 103 mm
X Arkalık yüksekliği

Gövdede yer ihtiyacı

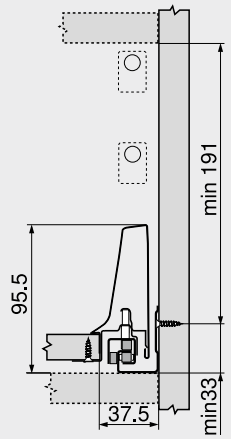

Yükseklik D – çift bordür (ahşap arkalık tutucu, yükseklik B)

Montaj ölçüleri – kapak – vidalı montaj

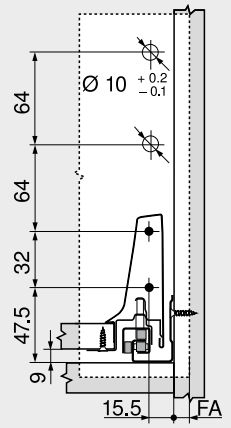

Yükseklik D – çift bordür (ahşap arkalık tutucu, yükseklik B)
FA Kapak binisi

Montaj ölçüleri – arkalık

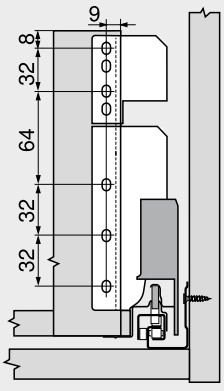

Yükseklik D – çift bordür (ahşap arkalık tutucu, yükseklik B)

Sayfa dizini

Özet	291
Blum servisleri	602
Diğer teknik bilgiler	708

Ahşap arkalık tutucu, yükseklik B



- **TANDEMBOX** için
- Renk: ipek beyazı | RAL 9006 gri (beyaz alüminyum)
- Malzeme: çelik

Sipariş bilgileri

Arkalık yüksekliği	Ürün nr.
B	Z30B000S.04
Kesim	
Ahşap arkalık	
Yükseklik	135 mm
Genişlik	Gövde iç genişliği LW – 87 mm

Planlama

Gövdede yer ihtiyacı

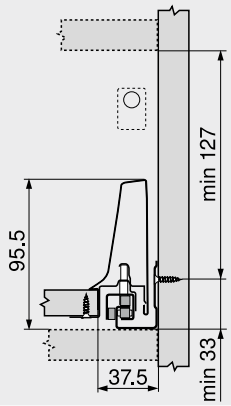

Montaj ölçüleri – kapak – vidalı montaj

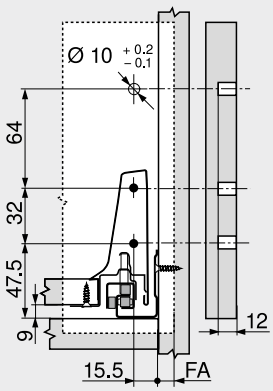

FA Kapak binisi

Montaj ölçüleri – arkalık

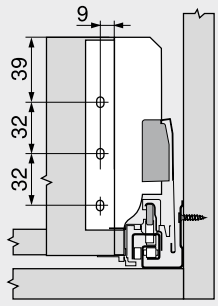

Sayfa dizini

Özet	291
Blum servisleri	602
Diğer teknik bilgiler	708

Sunta vidası – Ø 3.5 mm



- Renk: nikelajlı
- Malzeme: çelik

Sipariş bilgileri

Uzunluk X (mm)	Çap (mm)	Ürün nr.
15.0	Ø 3.5	609.1500
17.0		609.1700

Sistem vidaları – Ø 6.0 mm

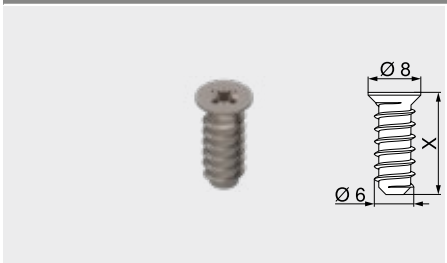

- Delik çapı Ø 5 mm
- Renk: nikelajlı
- Malzeme: çelik

Sipariş bilgileri

Uzunluk X (mm)	Çap (mm)	Ürün nr.
10.0	Ø 6.0	661.1000.HG
11.5		661.1150.HG
13.0		661.1300.HG
14.5		661.1450.HG
20.0		661.2000.HG

Punta matkabı



- Ø 3.5 mm sunta vidalarına kılavuz delik açmak için
- 8 mm' ye kadar delik derinliği
- Malzeme: çelik, sertleştirilmiş

Sipariş bilgileri

Tanım	Çap (mm)	Ürün nr.
Punta matkabı	Ø 2.7	M01.ZZ03.01
Yedek matkap ucu		M01.ZZB3

Çarpma takozu

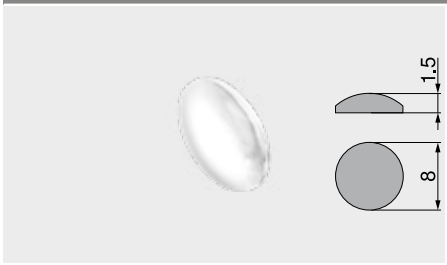

- Ses yalıtımı için
- Renk: natürel
- Malzeme: plastik

Sipariş bilgileri

Çap (mm)	Ürün nr.
Ø 8.0	993.710

Tampon – delmeli

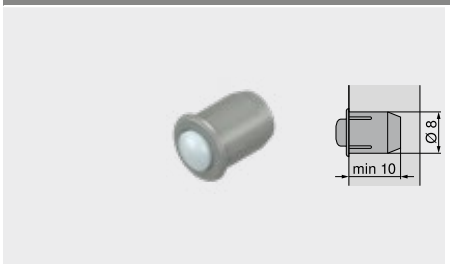

- Ses yalıtımı için
- 2 parçalı
- Renk: RAL 9006 gri (beyaz alüminyum)
- Malzeme: plastik

Sipariş bilgileri

Çap (mm)	Ürün nr.
Ø 8.0	993.706

Yıldız tornavida



- “Blum“ logolu turuncu sap
- Renk: siyah/turuncu
- Malzeme: plastik/çelik

Sipariş bilgileri		
Alet yuvası	**Toplam uzunluk (mm)**	**Ürün nr.**
Pozidriv PZ 2	210	**303.756.1**

Düz tornavida



- “Blum“ logolu turuncu sap
- Renk: siyah/turuncu
- Malzeme: plastik/çelik

Sipariş bilgileri		
Alet yuvası	**Toplam uzunluk (mm)**	**Ürün nr.**
Kertik büyüklüğü 1	200	**314.928.1**

Gövde rayları – 578 – 30 kg

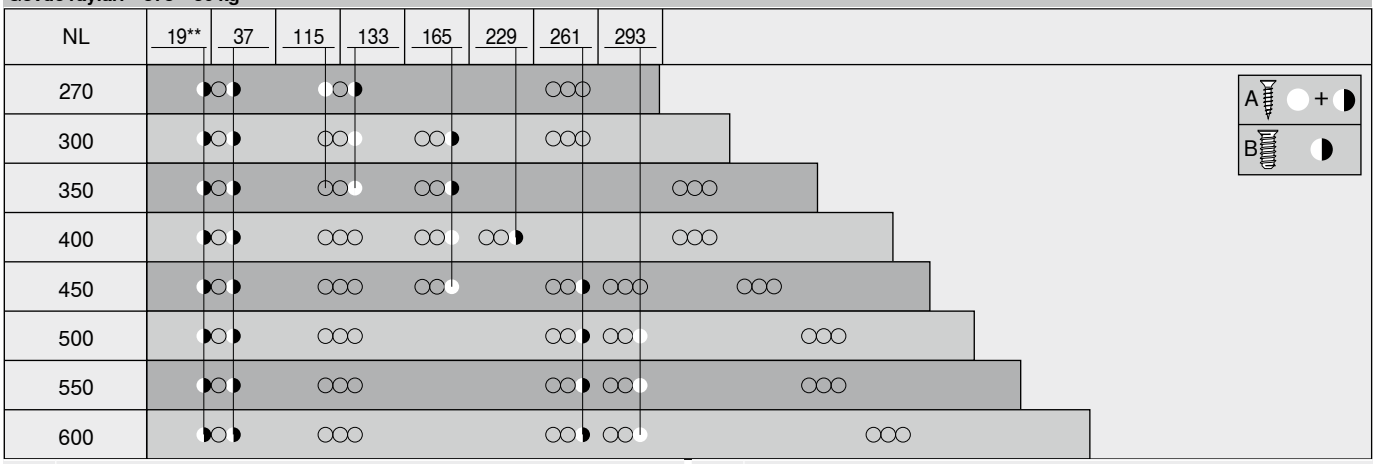

NL	Nominal uzunluk	**	Daha fazla stabilizasyon için opsiyonel
A	Sunta vidası Ø 4 x 15 mm		Ø 4 x 15 mm sunta vidası ile değiştirilebilir
B	Sistem vidası Ø 6 x 14.5 mm, ürün nr. 661.1450.HG		

Gövde rayları – 576 – 65 kg

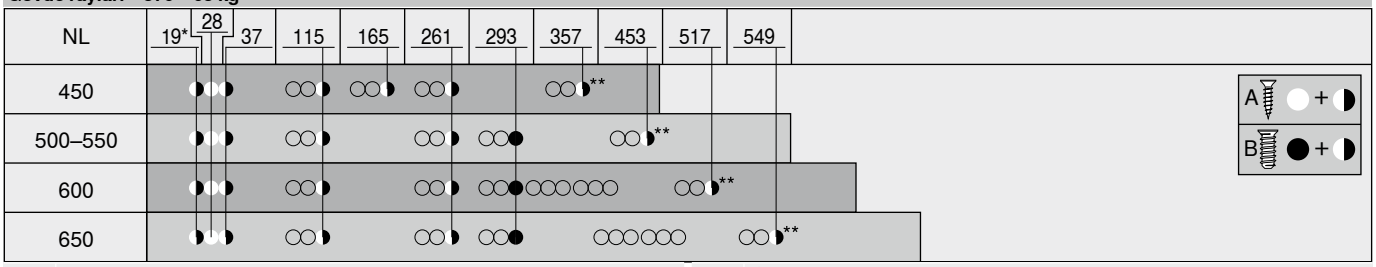

NL	Nominal uzunluk	*	Ø 4 x 15 mm sunta vidası ile değiştirilebilir
A	Sunta vidası Ø 4 x 15 mm	**	Daha fazla stabilizasyon için opsiyonel
B	Sistem vidası Ø 6 x 14.5 mm, ürün nr. 661.1450.HG		Ø 4 x 15 mm sunta vidası ile değiştirilebilir

Çok yönlü seri – yuvarlak ve daha fazlası

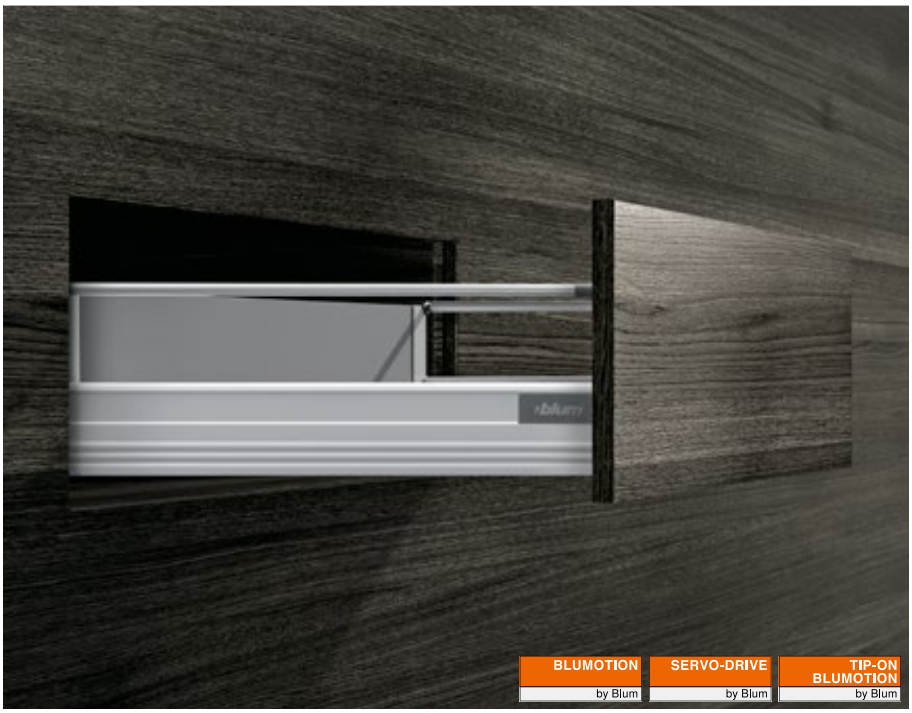

TANDEMBOX plus, birçok uygulama için uygun çözüm sunar. İster sade yuvarlak bordür ister kapalı kasa olsun, **TANDEMBOX plus** yalın tasarımı ve de rahat uygulanan renk ve parça programları ile etkileyicidir.

Farklı açma destekleri de isteğe bağlı olarak ayrıca kombine edilebilir. **BLUMOTION** ile kombine elektrikli açma desteği **SERVO-DRIVE** veya **BLUMOTION** ile kombine edilen mekanik açma desteği **TIP-ON BLUMOTION**.





Yuvarlak bordür ve sade tasarım, yıllardır kendini kanıtlamış **TANDEMBOX** program serisinin karakteristik özellikleridir. Kapalı kasa çift panelli **BOXSIDE** ile uygulanabilir.



TANDEMBOX uzun yıllardır yüksek kullanım konforu ve çok yönlü tasarımı ile etkiliyor. Teknik revizyon sayesinde daha da rahat açma, hissedilir derecede daha fazla stabilizasyon ve gelişmiş kesintisiz hareket sağlanıyor.



Kolay ürün seçimi ve mevcut programların siparişi için ürün konfigüratörümüzü kullanın.

Short-URL
www.blum.com/configurator

Uygulamalar		kg	Yer ihtiyacı Yükseklik (mm)	Web kodu	Sayfa
Standart gövde					
Çekmece					
	Çekmece – N	30	81.5	DQCCLA	
	Çekmece – M	30 65	96.5	DQCDAM	
Yüksek önlü çekmece					
	Yüksek önlü çekmece – bordür – B	30 65	160	DQCGTA	
	Yüksek önlü çekmece – bordür – D **BOXSIDE** imkanı	30 65	224	DQCHIM	
Köşe dolap					
	**SYNCROMOTION**‘ lu **SPACE CORNER**	65		☎	
Eviye altı dolabı					
Yüksek önlü çekmece					
	Yüksek önlü çekmece – bordür – D **BOXSIDE** imkanı	30 65	224	DQCI7Y	
Erzak dolabı					
	**SPACE TOWER** Gövde genişliği KB 275–1200 mm	30 65		DQGSBY	
Dar dolaplar					
	**SPACE TWIN** Gövde genişliği KB 165–250 mm	20		DQGVUM	

Uygulamalar		kg	Yer ihtiyacı Yükseklik (mm)	Web kodu	Sayfa
İç çekmece					
	İç çekmece – M	30 65	105	DQCFEM	
Bordürlü iç çekmece					
	Bordürlü iç çekmece – bordür – B	30 65	160	DQCIXA	
	Bordürlü iç çekmece – bordür – D **BOXSIDE** imkanı	30 65	224	DQCJMM	

kg Dinamik taşıma kapasitesi

Web kodu – ürün konfigüratörüne girin veya tıklayın

@ | ☎ Ürün stok durumunu kontrol edin

Ürün konfigüratörü

Short-URL

www.blum.com/configurator

Kolay. İyi. Kendini ispatlamış.



METABOX çekmeceler az sayıda parçadan oluşmaktadır. Kendini ispatlamış box sistemi ile farklı uygulamalar gerçekleştirilebilir. Sağlam malzeme ve özenli uygulama ile maksimum dinamik taşıma kapasitesi 25 kg‘ a kadar olan yüksek dayanıklılık değerlerine ulaşılmıştır.

Kendini milyon kez ispatlamış **BLUMOTION** fonksiyonu, **METABOX** kısmi çekiş çekmecesine de opsiyonel olarak uygulanabilir. Çekmecenin ne hızla kapandığının ve eşyaların ağırlığının önemi yoktur. Çok pratik ve ekonomik: Gövde eni 900 mm‘ ye kadar olan çekmeceler için bir **BLUMOTION** ünitesi yeterlidir.



Kasa yüksekliği N = 54 mm



Kasa yüksekliği M = 86 mm



Kasa yüksekliği K = 118 mm



Kasa yüksekliği H = 150 mm





METABOX için **BLUMOTION** yumuşak ve sessiz kapanma sağlar.



Kolay ürün seçimi ve mevcut programların siparişi için ürün konfigüratörümüzü kullanın.

Short-URL
www.blum.com/configurator

Box sistemleri


Sembolik resim

Box sistemleri	194
LEGRABOX	196
MERIVOBOX	250
TANDEMBOX antaro	290
TANDEMBOX plus	336

Özet


Sembolik resim

Özet – uygulamalar	340

Aksesuar


Sembolik resim

METABOX 320 için **BLUMOTION**	357	**POSISTOP**	355
Çocuk emniyet kilidi	354	**METAFILE** – askılı dosya sistemi	356
Merkezi kilit yuvası	354	Vidalar	357
Yükselti parçaları	355	Tornavida	358
Altlık profili	355	**ORGA-LINE** – bordür	359
Çekmece emniyet mandalı	355	**ORGA-LINE** – **BOXSIDE**	360

Gövde raylarının bağlantısı

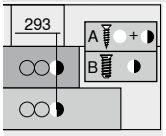

Sembolik resim

Gövde rayları – 320 – 25 kg	361

Montaj, demontaj ve ayar


Sembolik resim

Montaj, demontaj ve ayar

Short-URL
www.blum.com/a390

Piktogramlar

	Sadece istek üzerine ürün
	Web kodu – ürün konfigüratörüne girin veya tıklayın

Kısmi çekiş

Uygulamalar	kg	Yer ihtiyacı Yükseklik (mm)	Web kodu	Sayfa
Çekmece				
 Çekmece – N	25	78	DQCKBY	342
 Çekmece – M	25	110	DQCL1A	344
 Çekmece – K	25	142	DQCLQM	346
 Çekmece – H	25	174	DQCMFY	348
Yüksek önlü çekmece				
 Yüksek önlü çekmece – bordür – B	25	175	DQCPYM	350
 Yüksek önlü çekmece – bordür – D **BOXSIDE** imkanı	25	239	DQCQNY	352

Uygulamalar	kg	Yer ihtiyacı Yükseklik (mm)	Web kodu	Sayfa
İç çekmece				
 İç çekmece – N	25	81	DQCN5A	342
 İç çekmece – M	25	113	DQCNUM	344
 İç çekmece – K	25	145	DQCOJY	346
 İç çekmece – H	25	177	DQCP9A	348

kg Dinamik taşıma kapasitesi

Web kodu – ürün konfigüratörüne girin veya tıklayın

Çekmece | iç çekmece – N

Web kodu | Çekmece: DQCKBY | İç çekmece: DQCN5A



- Kısmi çekiş
- Plastik makaralı ray
- Dinamik taşıma kapasitesi 25 kg
- **BLUMATIC** otomatik kapanma tekniği
- 2 boyutlu çekmece önü ayarı
- **METABOX 320** için **BLUMOTION** ile kombine edilebilir

Yer ihtiyacı

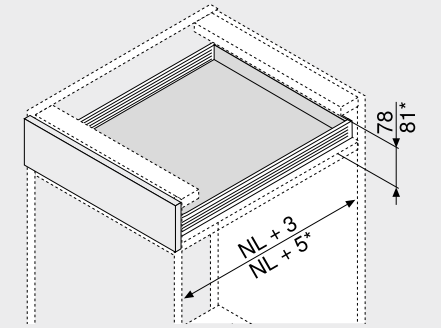

NL	Nominal uzunluk
*	İç çekmece

Sipariş bilgileri

■ Çekmece □ İç çekmece

1 ■□ **Gövde rayları ve kasa sol/sağ**



Kasa yüksekliği (mm)	54
Renk[1]	R9001

Nominal uzunluk NL (mm)	Uygulama: Vidalı versiyon	Uygulama: Geçmeli versiyon
270	320N2700C	320N2700C15
350	320N3500C	320N3500C15
400	320N4000C	320N4000C15
450	320N4500C	320N4500C15
500	320N5000C	320N5000C15
550	320N5500C	320N5500C15

[1] Diğer renkler istek üzerine (beyaz veya gri)

2c ■ **Standart kapak bağlantı elemanı**



Bağlantı şekli	Ürün nr.
Çakma [1]	ZSF.1610
Vidalı [1]	ZSF.1510

[1] Sol/sağ sipariş edilir

3 □ **İç çekmece için ön tutucu**



Renk	Malzeme	Ürün nr.
R9001	Plastik [1]	ZIF.3010

[1] Sol/sağ sipariş edilir

Aksesuar

6 ■□ **METABOX 320 için BLUMOTION**



Renk[1]	Malzeme	Ürün nr.
WGR | R9001	Plastik	Z70.0320

[1] Klapa bağlantıları için diğer renkler istek üzerine (beyaz veya gri)

Renk		Renk	
R9001	RAL 9001 krem beyazı	WGR	Beyaz gri

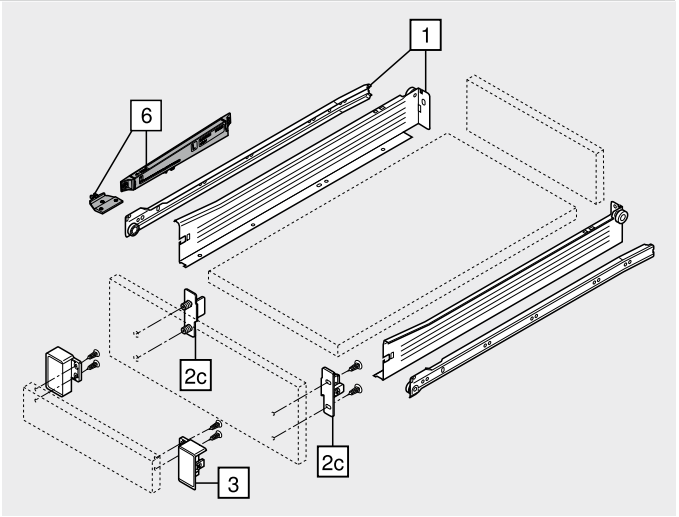

Çekmece | iç çekmece – N

Web kodu | Çekmece: DQCKBY | İç çekmece: DQCN5A

Planlama

Gövdede yer ihtiyacı

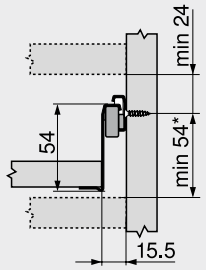

* +2 mm **BLUMOTION** ile
* +3 mm iç çekmece için **BLUMOTION** ile

Montaj ölçüleri – kapak – vidalı montaj

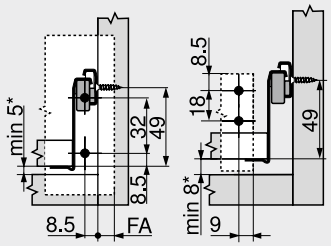

Çekmece İç çekmece
FA Kapak binisi
* +2 mm **BLUMOTION** ile
* +3 mm iç çekmece için **BLUMOTION** ile

Delme ölçüleri – kapak – presli montaj

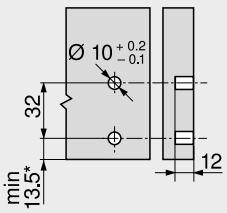

Çekmece
* +2 mm **BLUMOTION** ile
* +3 mm iç çekmece için **BLUMOTION** ile

Montaj ölçüleri – arkalık

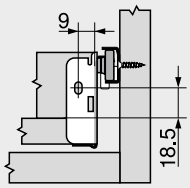

Kesim – 16 mm sunta plakalar

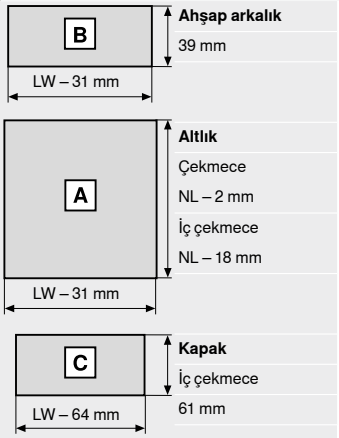

LW Gövde iç genişliği
NL Nominal uzunluk

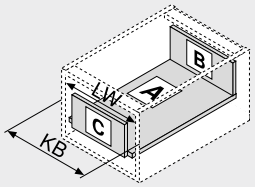

LW Gövde iç genişliği
KB Gövde genişliği

Altlık – geçmeli versiyon

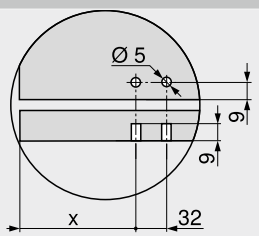

	X (mm)
Çekmece	69
İç çekmece	53

Sayfa dizini

Özet	339
Aksesuar	354
METABOX 320 için **BLUMOTION**	357
Gövde raylarının bağlantısı	361
Blum servisleri	602
Diğer teknik bilgiler	708

Montaj, demontaj ve ayar

Short-URL
www.blum.com/a390

Çekmece | iç çekmece – M

Web kodu: Çekmece DQCL1A, İç çekmece DQCNUM



- Kısmi çekiş
- Plastik makaralı ray
- Dinamik taşıma kapasitesi 25 kg
- **BLUMATIC** otomatik kapanma tekniği
- 2 boyutlu çekmece önü ayarı
- **METABOX 320** için **BLUMOTION** ile kombine edilebilir

Yer ihtiyacı

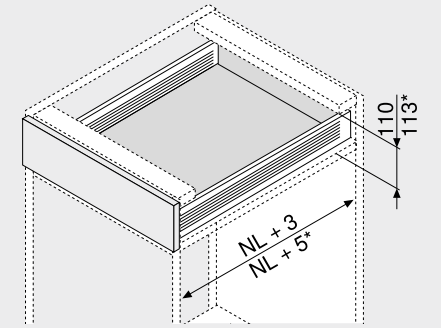

NL	Nominal uzunluk
*	İç çekmece

Sipariş bilgileri

■ Çekmece □ İç çekmece

1 ■□ Gövde rayları ve kasa sol/sağ

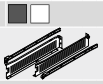

Kasa yüksekliği (mm)	86
Renk[1]	R9001

Nominal uzunluk NL (mm)	Uygulama: Vidalı versiyon	Uygulama: Geçmeli versiyon
270	320M2700C	320M2700C15
350	320M3500C	320M3500C15
400	320M4000C	320M4000C15
450	320M4500C	320M4500C15
500	320M5000C	320M5000C15
550	320M5500C	320M5500C15

[1] Diğer renkler istek üzerine (beyaz veya gri)

2a ■ CLIP kapak bağlantı elemanı



Bağlantı şekli		Ürün nr.
EXPANDO	[1]	ZSF.130E
Çakma	[1]	ZSF.1300
Vidalı	[1]	ZSF.1200

[1] Sol/sağ sipariş edilir

2b ■ 2a için kapak[2]



Renk	Malzeme		Ürün nr.
R9001	Plastik	[1]	ZAA.3700

[1] Sol/sağ sipariş edilir
[2] Koruma kapakları, kabartmasız, 1000 adet üzeri özel baskılı

2a için alternatif

2c ■ Standart kapak bağlantı elemanı



Bağlantı şekli		Ürün nr.
Çakma	[1]	ZSF.1800
Vidalı	[1]	ZSF.1700

[1] Sol/sağ sipariş edilir

2d ■ 2c için kapak[1]



Renk	Malzeme		Ürün nr.
R9001	Plastik	2 x	ZAA.3500

[1] Koruma kapakları, Blum logosu ile kabartmalı, 1000 adet üzeri özel baskılı

3 □ İç çekmece için ön tutucu



Renk	Malzeme		Ürün nr.
R9001	Plastik	[1]	ZIF.3000

[1] Sol/sağ sipariş edilir

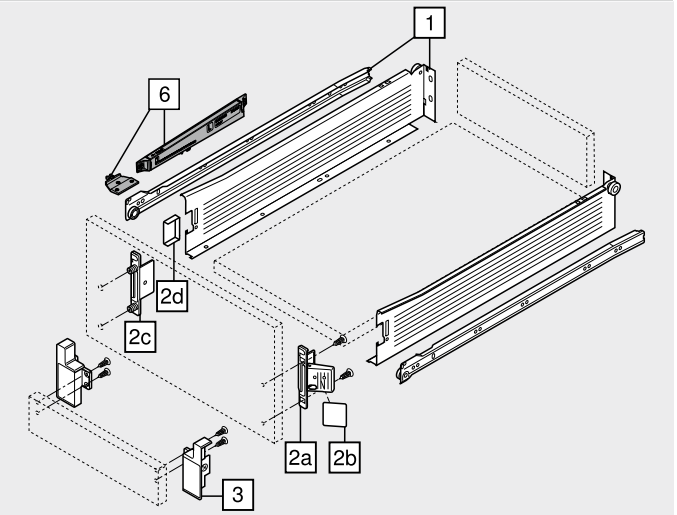

Aksesuar

6 ■□ METABOX 320 için BLUMOTION



Renk[1]	Malzeme	Ürün nr.
WGR | R9001	Plastik	Z70.0320

[1] Klapa bağlantıları için diğer renkler istek üzerine (beyaz veya gri)

Renk		Renk	
R9001	RAL 9001 krem beyazı	WGR	Beyaz gri

Çekmece | iç çekmece – M

Web kodu | Çekmece DQCL1A | İç çekmece DQCNUM

Planlama

Gövdede yer ihtiyacı

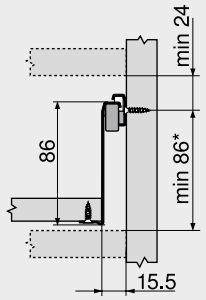

* +2 mm **BLUMOTION** ile
* +3 mm iç çekmece için **BLUMOTION** ile

Montaj ölçüleri – kapak – vidalı montaj

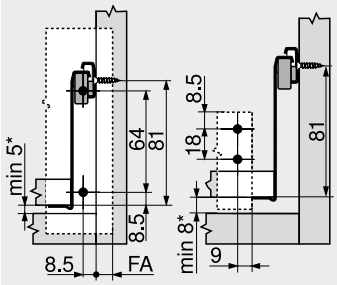

Çekmece İç çekmece
FA Kapak binisi
* +2 mm **BLUMOTION** ile
* +3 mm iç çekmece için **BLUMOTION** ile

Delme ölçüleri – kapak – EXPANDO | presli montaj

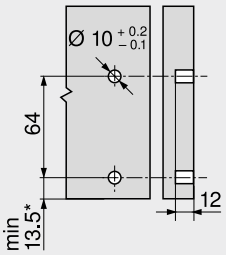

Çekmece
* +2 mm **BLUMOTION** ile
* +3 mm iç çekmece için **BLUMOTION** ile

Montaj ölçüleri – arkalık

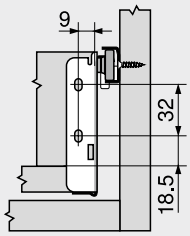

Kesim – 16 mm sunta plakalar

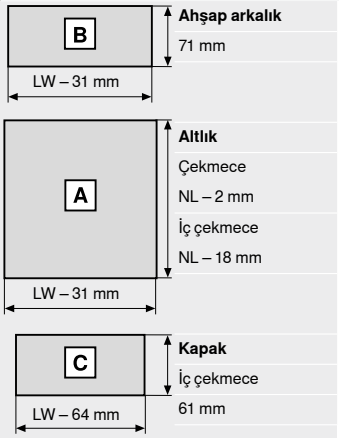

LW Gövde iç genişliği
NL Nominal uzunluk

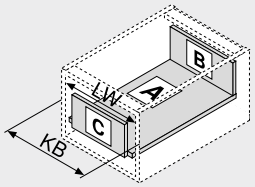

LW Gövde iç genişliği
KB Gövde genişliği

Altlık – geçmeli versiyon

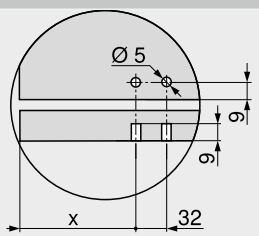

	X (mm)
Çekmece	69
İç çekmece	53

Sayfa dizini

Özet	339
Aksesuar	354
METABOX 320 için **BLUMOTION**	357
Gövde raylarının bağlantısı	361
Blum servisleri	602
Diğer teknik bilgiler	708

Montaj, demontaj ve ayar

Short-URL
www.blum.com/a390

Çekmece | iç çekmece – K

Web kodu: Çekmece DQCLQM, İç çekmece DQCOJY



- Kısmi çekiş
- Plastik makaralı ray
- Dinamik taşıma kapasitesi 25 kg
- **BLUMATIC** otomatik kapanma tekniği
- 2 boyutlu çekmece önü ayarı
- **METABOX 320** için **BLUMOTION** ile kombine edilebilir

Yer ihtiyacı

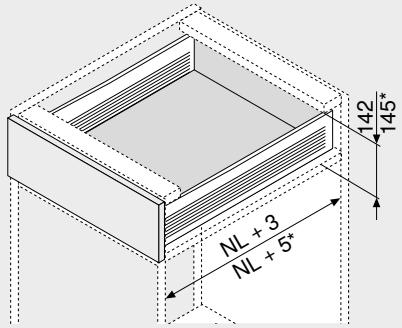

NL	Nominal uzunluk
*	İç çekmece

Sipariş bilgileri

■ Çekmece □ İç çekmece

1 ■□ Gövde rayları ve kasa sol/sağ

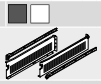

Kasa yüksekliği (mm)	118
Renk[1]	R9001

Nominal uzunluk NL (mm)	Uygulama: Vidalı versiyon	Uygulama: Geçmeli versiyon
350	320K3500C	320K3500C15
400	320K4000C	320K4000C15
450	320K4500C	320K4500C15
500	320K5000C	320K5000C15
550	320K5500C	320K5500C15

[1] Diğer renkler istek üzerine (beyaz veya gri)

2a ■ CLIP kapak bağlantı elemanı



Bağlantı şekli		Ürün nr.
EXPANDO	[1]	ZSF.130E
Çakma	[1]	ZSF.1300
Vidalı	[1]	ZSF.1200

[1] Sol/sağ sipariş edilir

2b ■ 2a için kapak[2]



Renk	Malzeme		Ürün nr.
R9001	Plastik	[1]	ZAA.3700

[1] Sol/sağ sipariş edilir
[2] Koruma kapakları, kabartmasız, 1000 adet üzeri özel baskılı

2a için alternatif

2c ■ Standart kapak bağlantı elemanı



Bağlantı şekli		Ürün nr.
Çakma	[1]	ZSF.1800
Vidalı	[1]	ZSF.1700

[1] Sol/sağ sipariş edilir

2d ■ 2c için kapak[1]



Renk	Malzeme		Ürün nr.
R9001	Plastik	2 x	ZAA.3500

[1] Koruma kapakları, Blum logosu ile kabartmalı, 1000 adet üzeri özel baskılı

3 □ İç çekmece için ön tutucu



Renk	Malzeme		Ürün nr.
R9001	Plastik	[1]	ZIF.3030

[1] Sol/sağ sipariş edilir

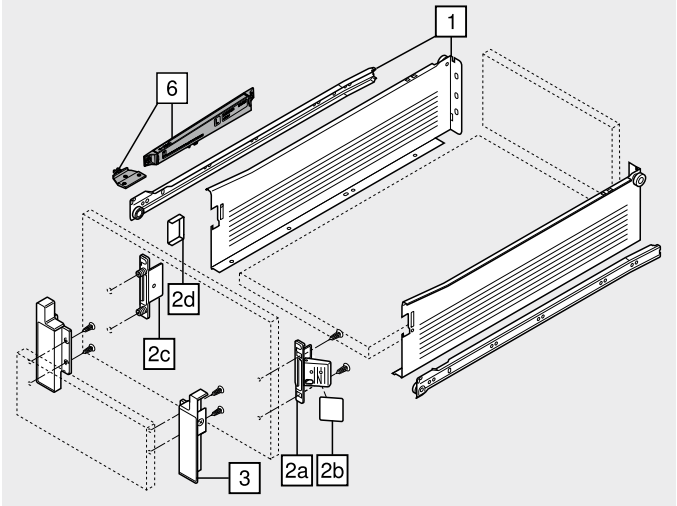

Aksesuar

6 ■□ METABOX 320 için BLUMOTION



Renk[1]	Malzeme	Ürün nr.
WGR | R9001	Plastik	Z70.0320

[1] Klapa bağlantıları için diğer renkler istek üzerine (beyaz veya gri)

Renk		Renk	
R9001	RAL 9001 krem beyazı	WGR	Beyaz gri

Çekmece | iç çekmece – K

Web kodu
Çekmece DQCLQM
İç çekmece DQCOJY

Planlama

Gövdede yer ihtiyacı

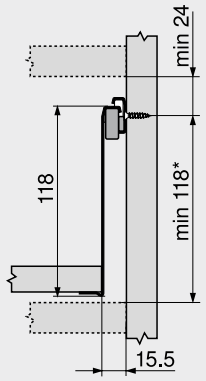

* +2 mm **BLUMOTION** ile
* +3 mm iç çekmece için **BLUMOTION** ile

Montaj ölçüleri – kapak – vidalı montaj

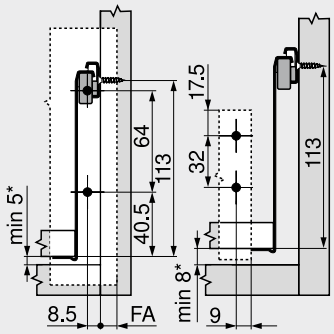

Çekmece İç çekmece
FA Kapak binisi
* +2 mm **BLUMOTION** ile
* +3 mm iç çekmece için **BLUMOTION** ile

Delme ölçüleri – kapak – EXPANDO | presli montaj

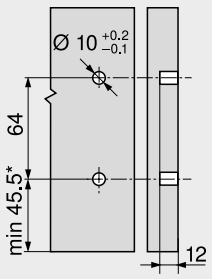

Çekmece
* +2 mm **BLUMOTION** ile
* +3 mm iç çekmece için **BLUMOTION** ile

Montaj ölçüleri – arkalık

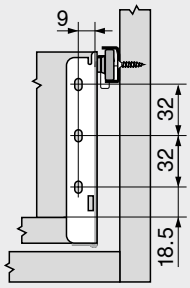

Kesim – 16 mm sunta plakalar

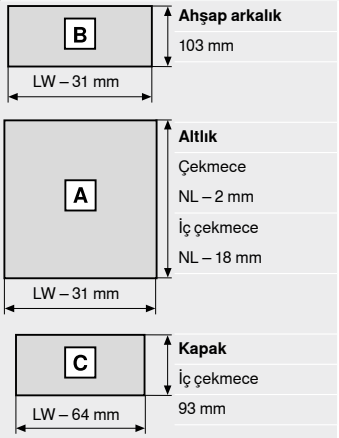

Ahşap arkalık
103 mm

Altlık
Çekmece
NL – 2 mm
İç çekmece
NL – 18 mm

Kapak
İç çekmece
93 mm

LW Gövde iç genişliği
NL Nominal uzunluk

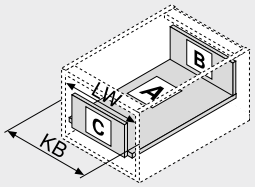

LW Gövde iç genişliği
KB Gövde genişliği

Altlık – geçmeli versiyon

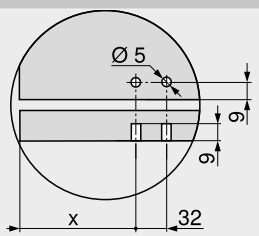

	X (mm)
Çekmece	69
İç çekmece	53

Sayfa dizini

Özet	339
Aksesuar	354
METABOX 320 için **BLUMOTION**	357
Gövde raylarının bağlantısı	361
Blum servisleri	602
Diğer teknik bilgiler	708

Montaj, demontaj ve ayar

Short-URL
www.blum.com/a390

Çekmece | iç çekmece – H

Web kodu — Çekmece: DQCMFY; İç çekmece: DQCP9A



- Kısmi çekiş
- Plastik makaralı ray
- Dinamik taşıma kapasitesi 25 kg
- **BLUMATIC** otomatik kapanma tekniği
- 2 boyutlu çekmece önü ayarı
- **METABOX 320** için **BLUMOTION** ile kombine edilebilir

Yer ihtiyacı

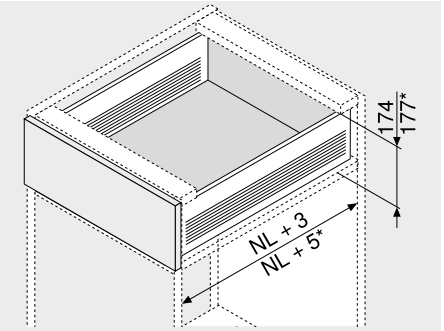

NL	Nominal uzunluk
*	İç çekmece

Sipariş bilgileri

■ Çekmece □ İç çekmece

1 ■□ Gövde rayları ve kasa sol/sağ

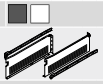

Kasa yüksekliği (mm)	150
Renk[1]	R9001

Nominal uzunluk NL (mm)	Uygulama: Vidalı versiyon	Uygulama: Geçmeli versiyon
350	320H3500C	320H3500C15
400	320H4000C	320H4000C15
450	320H4500C	320H4500C15
500	320H5000C	320H5000C15
550	320H5500C	320H5500C15

[1] Diğer renkler istek üzerine (beyaz veya gri)

2a ■ CLIP kapak bağlantı elemanı



Bağlantı şekli	Ürün nr.
EXPANDO [1]	ZSF.130E
Çakma [1]	ZSF.1300
Vidalı [1]	ZSF.1200

[1] Sol/sağ sipariş edilir

2b ■ 2a için kapak[2]



Renk	Malzeme	Ürün nr.
R9001	Plastik [1]	ZAA.3700

[1] Sol/sağ sipariş edilir
[2] Koruma kapakları, kabartmasız, 1000 adet üzeri özel baskılı

2a için alternatif

2c ■ Standart kapak bağlantı elemanı



Bağlantı şekli	Ürün nr.
Çakma [1]	ZSF.1800
Vidalı [1]	ZSF.1700

[1] Sol/sağ sipariş edilir

2d ■ 2c için kapak[1]



Renk	Malzeme	Ürün nr.
R9001	Plastik 2 x	ZAA.3500

[1] Koruma kapakları, Blum logosu ile kabartmalı, 1000 adet üzeri özel baskılı

3 □ İç çekmece için ön tutucu



Renk	Malzeme	Ürün nr.
R9001	Plastik [1]	ZIF.3050

[1] Sol/sağ sipariş edilir

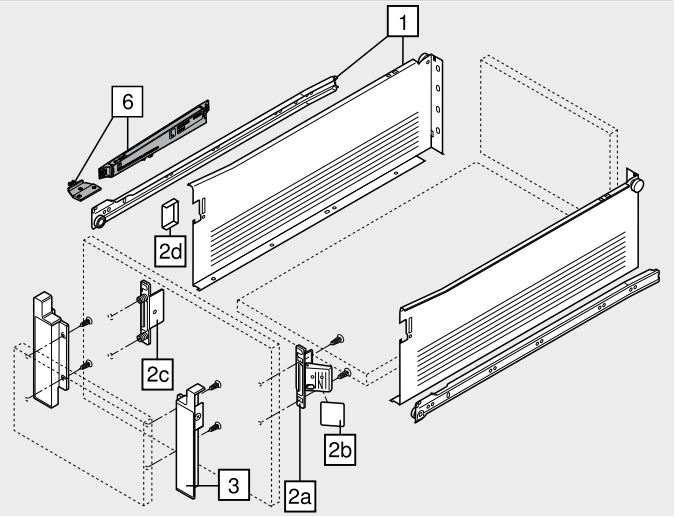

Aksesuar

6 ■□ METABOX 320 için BLUMOTION



Renk[1]	Malzeme	Ürün nr.
WGR | R9001	Plastik	Z70.0320

[1] Klapa bağlantıları için diğer renkler istek üzerine (beyaz veya gri)

Renk		Renk	
R9001	RAL 9001 krem beyazı	WGR	Beyaz gri

Çekmece | iç çekmece – H

Web kodu — Çekmece: DQCMFY; İç çekmece: DQCP9A

Planlama

Gövdede yer ihtiyacı

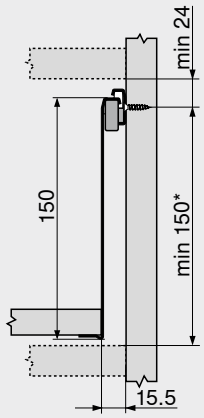

* +2 mm **BLUMOTION** ile
* +3 mm iç çekmece için **BLUMOTION** ile

Montaj ölçüleri – kapak – vidalı montaj

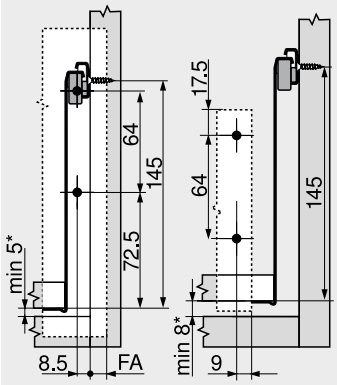

Çekmece — İç çekmece
FA Kapak binisi
* +2 mm **BLUMOTION** ile
* +3 mm iç çekmece için **BLUMOTION** ile

Delme ölçüleri – kapak – EXPANDO | presli montaj

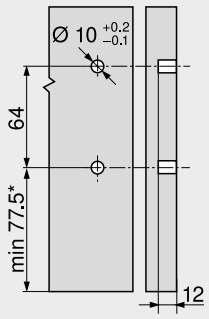

Çekmece
* +2 mm **BLUMOTION** ile
* +3 mm iç çekmece için **BLUMOTION** ile

Montaj ölçüleri – arkalık

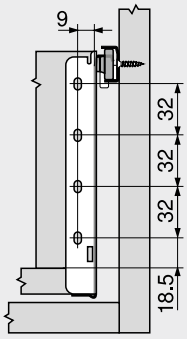

Kesim – 16 mm sunta plakalar

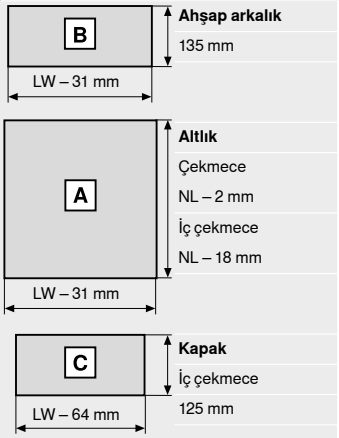

LW Gövde iç genişliği
NL Nominal uzunluk

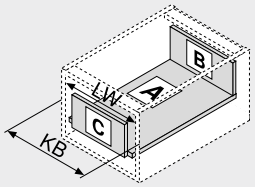

LW Gövde iç genişliği
KB Gövde genişliği

Altlık – geçmeli versiyon

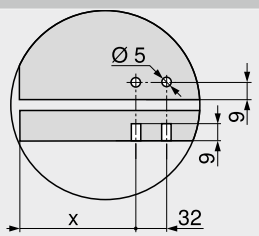

	X (mm)
Çekmece	69
İç çekmece	53

Sayfa dizini

Özet	339
Aksesuar	354
METABOX 320 için **BLUMOTION**	357
Gövde raylarının bağlantısı	361
Blum servisleri	602
Diğer teknik bilgiler	708

Montaj, demontaj ve ayar

Short-URL
www.blum.com/a390

Yüksek önlü çekmece – bordür – B

Web kodu – ürün konfigüratörüne girin veya tıklayın: DQCPYM



- Tek bordürlü
- Kısmi çekiş
- Plastik makaralı ray
- Dinamik taşıma kapasitesi 25 kg
- **BLUMATIC** otomatik kapanma tekniği
- 3 boyutlu kapak ayarı
- **METABOX 320** için **BLUMOTION** ile kombine edilebilir

Yer ihtiyacı

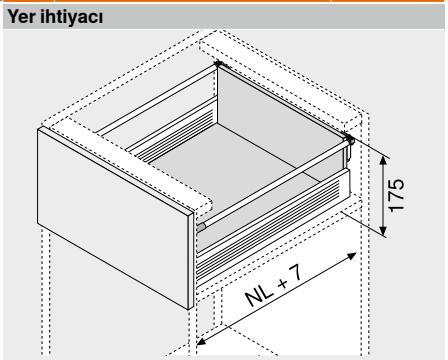

NL Nominal uzunluk

Sipariş bilgileri

1 Gövde rayları ve kasa sol/sağ



Kasa yüksekliği (mm)	86
Renk[1]	R9001

Nominal uzunluk NL (mm)	Uygulama: Vidalı versiyon	Geçmeli versiyon
350	320M3500C	320M3500C15
400	320M4000C	320M4000C15
450	320M4500C	320M4500C15
500	320M5000C	320M5000C15
550	320M5500C	320M5500C15

[1] Diğer renkler istek üzerine (beyaz veya gri)

2a CLIP kapak bağlantı elemanı



Bağlantı şekli	Ürün nr.
EXPANDO [1]	ZSF.130E
Çakma [1]	ZSF.1300
Vidalı [1]	ZSF.1200

[1] Sol/sağ sipariş edilir

2b 2a için kapak[2]



Renk	Malzeme	Ürün nr.
R9001	Plastik [1]	ZAA.3700

[1] Sol/sağ sipariş edilir
[2] Koruma kapakları, kabartmasız, 1000 adet üzeri özel baskılı

2a için alternatif

2c Standart kapak bağlantı elemanı



Bağlantı şekli	Ürün nr.
Çakma [1]	ZSF.1800
Vidalı [1]	ZSF.1700

[1] Sol/sağ sipariş edilir

2d 2c için kapak[1]



Renk	Malzeme	Ürün nr.
R9001	Plastik 2 x	ZAA.3500

[1] Koruma kapakları, Blum logosu ile kabartmalı, 1000 adet üzeri özel baskılı

4 Ahşap arkalık tutucu ile boyuna bordür, sol/sağ



Malzeme	Alüminyum

Nominal uzunluk NL (mm)	Renk: R9001
350	ZRE.321S.ID
400	ZRE.371S.ID
450	ZRE.421S.ID
500	ZRE.471S.ID
550	ZRE.521S.ID

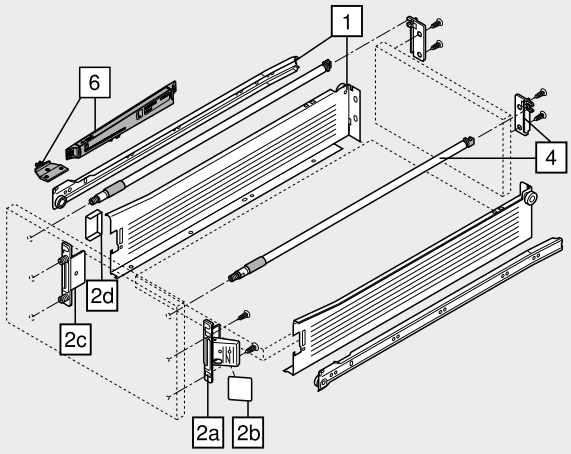

Aksesuar

6 METABOX 320 için BLUMOTION



Renk[1]	Malzeme	Ürün nr.
WGR | R9001	Plastik	Z70.0320

[1] Klapa bağlantıları için diğer renkler istek üzerine (beyaz veya gri)

Renk		Renk	
R9001	RAL 9001 krem beyazı	WGR	Beyaz gri

Yüksek önlü çekmece – bordür – B

Web kodu – ürün konfigüratörüne girin veya tıklayın: DQCPYM

Planlama

Gövdede yer ihtiyacı

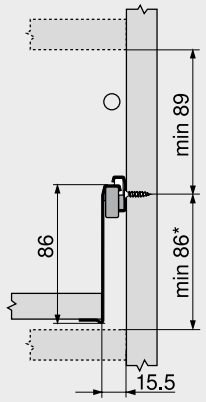

* +2 mm **BLUMOTION** ile

Montaj ölçüleri – kapak – vidalı montaj

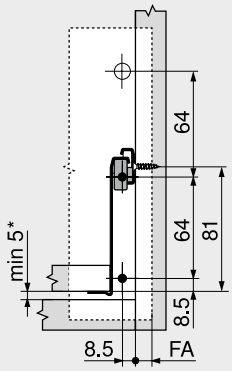

FA Kapak binisi
* +2 mm **BLUMOTION** ile

Delme ölçüleri – kapak – EXPANDO | presli montaj

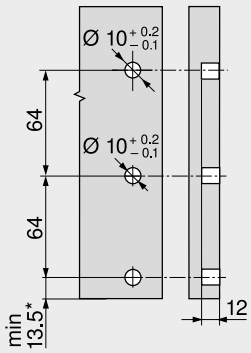

* +2 mm **BLUMOTION** ile

Montaj ölçüleri – arkalık

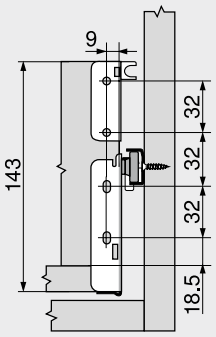

Kesim – 16 mm sunta plakalar

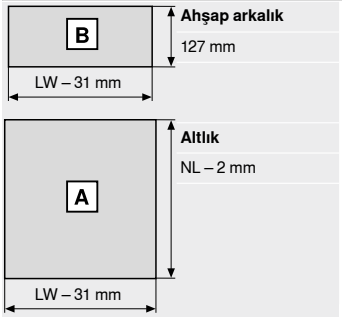

LW Gövde iç genişliği
NL Nominal uzunluk

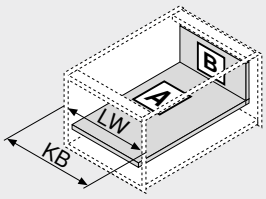

LW Gövde iç genişliği
KB Gövde genişliği

Altlık – geçmeli versiyon

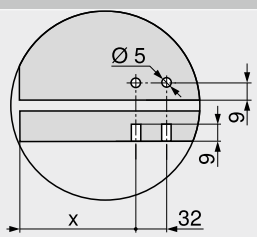

	X (mm)
Yüksek önlü çekmece	69

Sayfa dizini

Özet	339
Aksesuar	354
METABOX 320 için **BLUMOTION**	357
Aksesuar – **ORGA-LINE** – bordür	359
Gövde raylarının bağlantısı	361
Blum servisleri	602
Diğer teknik bilgiler	708

Montaj, demontaj ve ayar

Short-URL
www.blum.com/a390

Yüksek önlü çekmece – bordür – D

Web kodu – ürün konfigüratörüne girin veya tıklayın: DQCQNY



- Tek bordürlü
- Tek panelli **BOXSIDE** mümkün
- Kısmi çekiş
- Plastik makaralı ray
- Dinamik taşıma kapasitesi 25 kg
- **BLUMATIC** otomatik kapanma tekniği
- 3 boyutlu kapak ayarı
- **METABOX 320** için **BLUMOTION** ile kombine edilebilir

Yer ihtiyacı

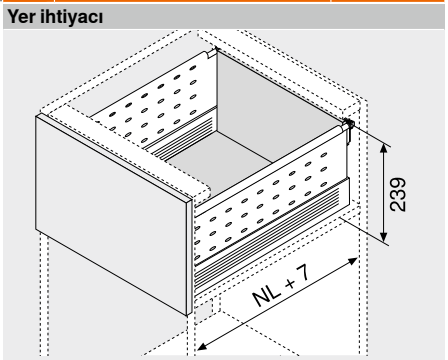

NL Nominal uzunluk

Sipariş bilgileri

1 Gövde rayları ve kasa sol/sağ



Kasa yüksekliği (mm)	86
Renk[1]	R9001

Nominal uzunluk NL (mm)	Uygulama: Vidalı versiyon	Geçmeli versiyon
350	320M3500C	320M3500C15
400	320M4000C	320M4000C15
450	320M4500C	320M4500C15
500	320M5000C	320M5000C15
550	320M5500C	320M5500C15

[1] Diğer renkler istek üzerine (beyaz veya gri)

2a CLIP kapak bağlantı elemanı



Bağlantı şekli	Ürün nr.
EXPANDO [1]	ZSF.130E
Çakma [1]	ZSF.1300
Vidalı [1]	ZSF.1200

[1] Sol/sağ sipariş edilir

2b 2a için kapak[2]



Renk	Malzeme	Ürün nr.
R9001	Plastik [1]	ZAA.3700

[1] Sol/sağ sipariş edilir
[2] Koruma kapakları, kabartmasız, 1000 adet üzeri özel baskılı

2a için alternatif

2c Standart kapak bağlantı elemanı



Bağlantı şekli	Ürün nr.
Çakma [1]	ZSF.1800
Vidalı [1]	ZSF.1700

[1] Sol/sağ sipariş edilir

2d 2c için kapak[1]



Renk	Malzeme	Ürün nr.
R9001	Plastik 2 x	ZAA.3500

[1] Koruma kapakları, Blum logosu ile kabartmalı, 1000 adet üzeri özel baskılı

4 Ahşap arkalık tutucu ile boyuna bordür, sol/sağ



Malzeme	Alüminyum

Nominal uzunluk NL (mm)	Renk: R9001
350	ZRE.321S.ID
400	ZRE.371S.ID
450	ZRE.421S.ID
500	ZRE.471S.ID
550	ZRE.521S.ID

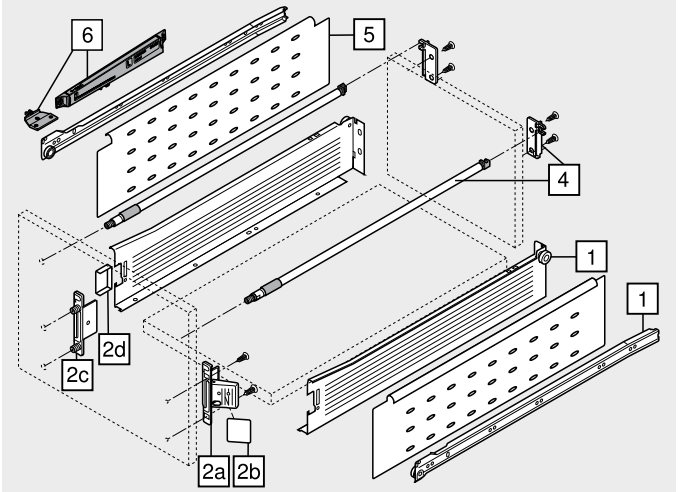

Aksesuar

5 Tek panelli BOXSIDE



Malzeme	Çelik

Nominal uzunluk NL (mm)	Renk: R9001
400 2 x	Z36H367SE01
450 2 x	Z36H417SE01
500 2 x	Z36H467SE01
550 2 x	Z36H517SE01

6 METABOX 320 için BLUMOTION



Renk[1]	Malzeme	Ürün nr.
WGR | R9001	Plastik	Z70.0320

[1] Klapa bağlantıları için diğer renkler istek üzerine (beyaz veya gri)

Renk		Renk	
R9001	RAL 9001 krem beyazı	WGR	Beyaz gri

Yüksek önlü çekmece – bordür – D

Web kodu – ürün konfigüratörüne girin veya tıklayın: DQCQNY

Planlama

Gövdede yer ihtiyacı

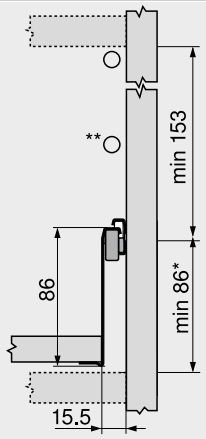

* +2 mm **BLUMOTION** ile
** Çift bordürlü

Montaj ölçüleri – kapak – vidalı montaj

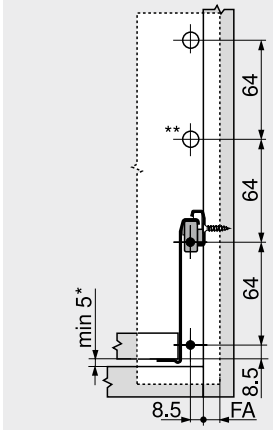

FA Kapak binisi
* +2 mm **BLUMOTION** ile
** Çift bordürlü

Delme ölçüleri – kapak – EXPANDO | presli montaj

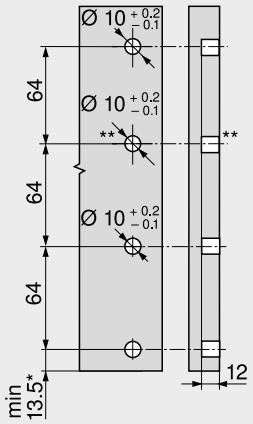

* +2 mm **BLUMOTION** ile
** Çift bordürlü

Montaj ölçüleri – arkalık

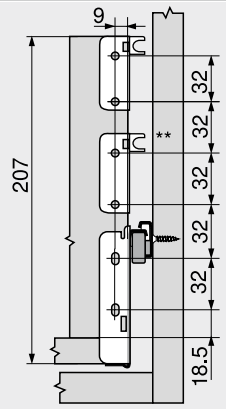

** Çift bordürlü

Kesim – 16 mm sunta plakalar

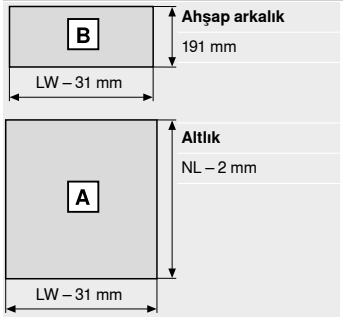

LW Gövde iç genişliği
NL Nominal uzunluk

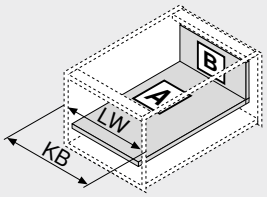

LW Gövde iç genişliği
KB Gövde genişliği

Altlık – geçmeli versiyon

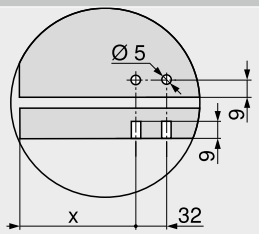

	X (mm)
Yüksek önlü çekmece	69

Sayfa dizini

Özet	339	Diğer teknik bilgiler	708	**Montaj, demontaj ve ayar**	
Aksesuar	354				
METABOX 320 için **BLUMOTION**	357			Short-URL	
Aksesuar – **ORGA-LINE** – bordür	359			www.blum.com/a390	
Aksesuar – **ORGA-LINE** – **BOXSIDE**	360				
Gövde raylarının bağlantısı	361				
Blum servisleri	602				

Çocuk emniyet kilidi

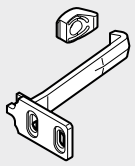

- Çekmecelerin çocuklar tarafından açılmasını önlemek için
- Renk: natürel
- Malzeme: plastik

Sipariş bilgileri

	Tanım	Ürün nr.
	Çocuk emniyet kilidi 320	295.5501
	Çekmece emniyet mandalı 320	320M0009.01

Planlama

Montaj ölçüleri – gövde – 320

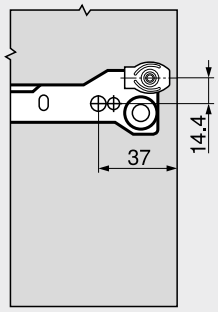

Montaj ölçüleri – kapak – 320

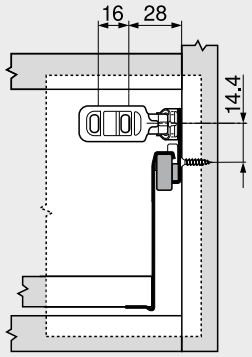

Merkezi kilit yuvası



- Merkezi kilitleme için
- Uygun kilit sistemleri ile (çubuklu sistemler)
- Bir çekmece açıkken diğer çekmeceler sürgülenir (çekmece bloke mekanizması)
- Renk: RAL 9001 krem beyazı
- Malzeme: plastik

Sipariş bilgileri

	Tanım	Ürün nr.
	Merkezi kilit yuvası	295.5300

Planlama

320	A	B
N	56	48.5
M	88	80.5
K	120	112.5
H	152	144.5

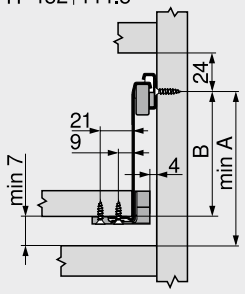

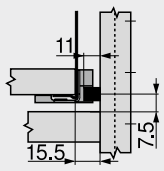

Montaj

Montaj, demontaj ve ayar

Short-URL
www.blum.com/a390

Yükselti parçaları

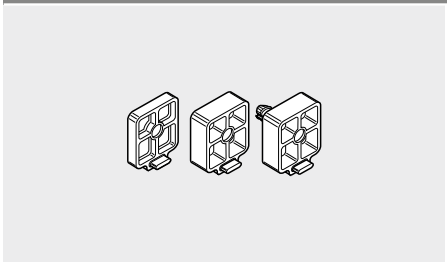

- Kısmi çekişli iç çekmeceler için (320)
- Kapak çıkıntısını atlatmak için
- 24 mm kapak çıkıntısına kadar üst üste konabilir
- Vidalanabilir, istenirse sıra delik ile uyumludur
- Renk: RAL 9001 krem beyazı
- Malzeme: plastik

Sipariş bilgileri

Bağlantı şekli	Kapak çıkıntısı FE (mm)	Ürün nr.
Vidalı	4.0	320M0048
	8.0	320M0088
Dübel Ø 5 mm		320M0188

Planlama

Menteşe	Kapak çıkıntısı FE (mm)	Bağlantı (mm)	Bağlantı şekli	Yükselti parçaları		
				320M0048	320M0088	320M0188
170° menteşe	8	Ø 4 x 20	Vidalı		1 x	
			Dübel Ø 5 mm			1 x
100° | 107° | 110°	12	Ø 4 x 25	Vidalı	1 x	1 x	
			Dübel Ø 5 mm	1 x		1 x
Profil kapak menteşesi	16	Ø 4 x 30	Vidalı		2 x	
			Dübel Ø 5 mm		1 x	1 x
Maksimum yükselti	24	Ø 4 x 40	Vidalı		3 x	
			Dübel Ø 5 mm		2 x	1 x

Altlık profili



- Vidalı versiyon
- Kısaltılabilir, 1200 mm
- 16 mm çekmece altlığı için

Sipariş bilgileri

Renk	Malzeme	Ürün nr.
RAL 9001 krem beyazı	Plastik	ZSD.1200S

Kesim

Altlık profili

Çekmece | yüksek önlü çekmece	Nominal uzunluk NL – 2 mm – arkalık kalınlığı RD
İç çekmece | bordürlü iç çekmece	Nominal uzunluk NL – 2 mm – arkalık kalınlığı RD – kapak kalınlığı FD

Altlık

Genişlik = Gövde iç genişliği LW – 34 mm

Çekmece | yüksek önlü çekmece	Uzunluk = Nominal uzunluk NL – 2 mm
İç çekmece | bordürlü iç çekmece	Uzunluk = Nominal uzunluk NL – 2 mm – kapak kalınlığı FD

Çekmece emniyet mandalı 320



- Çekmecelerin, özellikle ekmek kesme ve kaşıklık çekmecelerinin, istem dışı yerinden çıkmasını önlemek için
- Kısmi çekiş için

Sipariş bilgileri

Renk	Malzeme	Ürün nr.
Natürel	Plastik	320M0009.01

POSISTOP 320



- Ray sisteminde arka takoz
- Çekmece önünün yükünü hafifletir
- Kısmi çekiş için
- 1.5 veya 3 mm kapak aralığı meydana getirir
- Simetrik, sağ veya sol kullanılabilir

Sipariş bilgileri

Kapak aralığı FS (mm)	Renk	Malzeme	Ürün nr.
1.5	Natürel	Plastik	298.3210.01
3.0			298.3230.01

3

METAFILE – askılı dosya sistemi

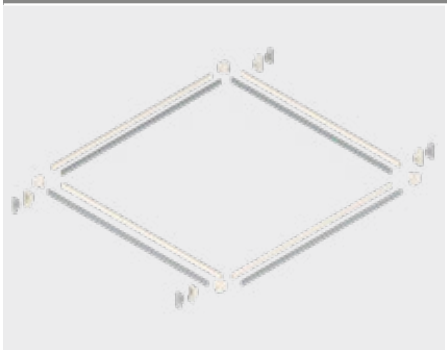

- Yüksekliği B olan bordürlü yüksek önlü çekmece eğim ayarı için öngörülür
- Gövde genişliği KB 275–600 mm

Sipariş bilgileri

Renk	Malzeme	Ürün nr.
RAL 9001 krem beyazı	Plastik/çelik	ZRM.5500

Planlama

Gövdede yer ihtiyacı

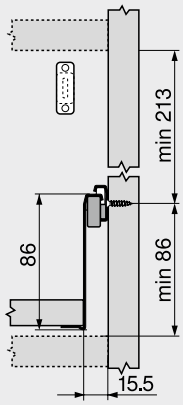

Montaj ölçüleri – kapak – vidalı montaj

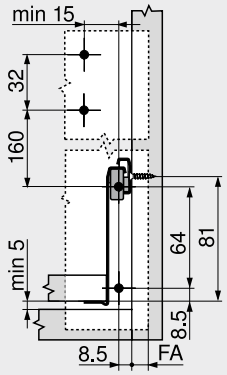

FA Kapak binisi

Delme ölçüleri – kapak – EXPANDO | presli montaj

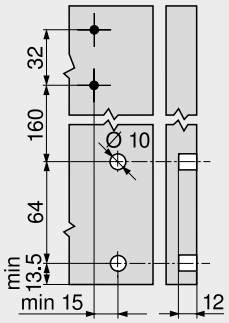

Montaj ölçüleri – arkalık

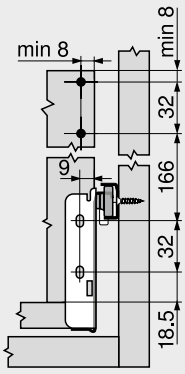

Kesim – DIN-A4 enine

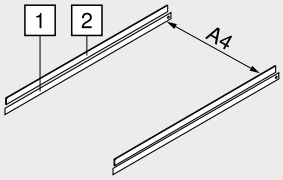

Gövde iç genişliği LW min.	376 mm

1 Nominal uzunluk NL – 28 mm
2 Nominal uzunluk NL – 53 mm

Kesim – DIN-A4 boyuna

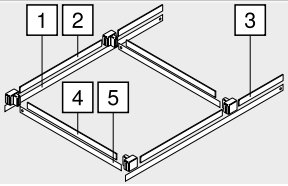

Nominal uzunluk NL min.	500 mm

1 Nominal uzunluk NL – 28 mm
2 305 mm
3 Nominal uzunluk NL – 406 mm
4 Gövde iç genişliği LW – 82 mm
5 Gövde iç genişliği LW – 59 mm

Sayfa dizini

Özet	339	Diğer teknik bilgiler	708
Yüksek önlü çekmece – bordür – B	350		
Blum servisleri	602		

METABOX 320 için BLUMOTION



- Gövde genişliği 900 mm‘ e kadar sadece bir **BLUMOTION** ünitesi gereklidir
- Renk: **BLUMOTION**: beyaz gri; klapa bağlantısı: RAL 9001 krem beyazı
- Klapa bağlantıları için diğer renkler istek üzerine (beyaz veya gri)
- Malzeme: plastik

Sipariş bilgileri

Uygulama	Dinamik taşıma kapasitesi (kg)	Ürün nr.
Kısmi çekiş	25	Z70.0320

Sunta vidası – Ø 3.5 mm



- Renk: nikelajlı
- Malzeme: çelik

Sipariş bilgileri

Uzunluk X (mm)	Çap (mm)	Ürün nr.
15.0	Ø 3.5	609.1500
17.0		609.1700

Sistem vidaları – Ø 6.0 mm

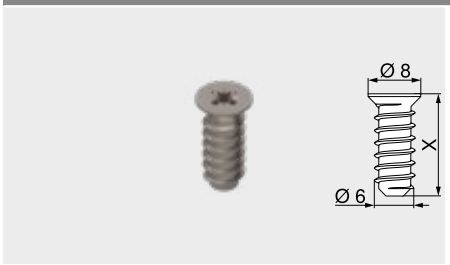

- Delik çapı Ø 5 mm
- Renk: nikelajlı
- Malzeme: çelik

Sipariş bilgileri

Uzunluk X (mm)	Çap (mm)	Ürün nr.
10.0	Ø 6.0	661.1000.HG
11.5		661.1150.HG
13.0		661.1300.HG
14.5		661.1450.HG
20.0		661.2000.HG

Özel sistem vidaları – Ø 6.0 mm

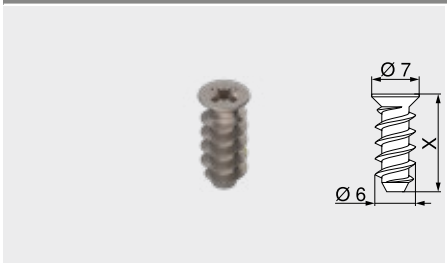

- Delik çapı Ø 5 mm
- Renk: nikelajlı
- Malzeme: çelik

Sipariş bilgileri

Uzunluk X (mm)	Çap (mm)	Ürün nr.
11.5	Ø 6.0	662.1150.HG
13.0		662.1300.HG
14.5		662.1450.HG

Punta matkabı



- Ø 3.5 mm sunta vidalarına kılavuz delik açmak için
- 8 mm’ ye kadar delik derinliği
- Malzeme: çelik, sertleştirilmiş

Sipariş bilgileri

Tanım	Çap (mm)	Ürün nr.
Punta matkabı	Ø 2.7	M01.ZZ03.01
Yedek matkap ucu		M01.ZZB3

Çarpma takozu

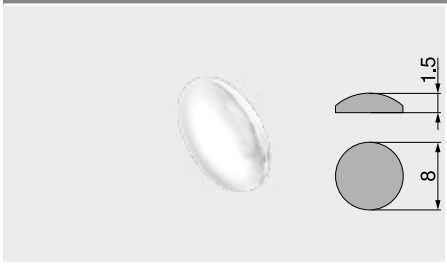

- Ses yalıtımı için
- Renk: natürel
- Malzeme: plastik

Sipariş bilgileri

Çap (mm)	Ürün nr.
Ø 8.0	993.710

Tampon – delmeli

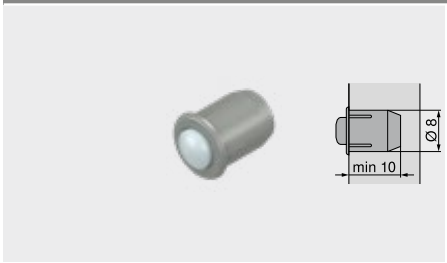

- Ses yalıtımı için
- 2 parçalı
- Renk: RAL 9006 gri (beyaz alüminyum)
- Malzeme: plastik

Sipariş bilgileri	
Çap (mm)	**Ürün nr.**
Ø 8.0	**993.706**

Yıldız tornavida



- “Blum“ logolu turuncu sap
- Renk: siyah/turuncu
- Malzeme: plastik/çelik

Sipariş bilgileri		
Alet yuvası	**Toplam uzunluk (mm)**	**Ürün nr.**
Pozidriv PZ 2	210	**303.756.1**

Düz tornavida



- “Blum“ logolu turuncu sap
- Renk: siyah/turuncu
- Malzeme: plastik/çelik

Sipariş bilgileri		
Alet yuvası	**Toplam uzunluk (mm)**	**Ürün nr.**
Kertik büyüklüğü 1	200	**314.928.1**

Ara bordür çubuğu



- Kısaltılabilir, 1104 mm
- Gövde genişliği KB 1200 mm' ye uygun

Sipariş bilgileri

Renk	Malzeme	Ürün nr.
RAL 9001 krem beyazı	Alüminyum	ZRG.1104U

Kesim

Gövde iç genişliği LW – 58 mm

Ara bordür tutucusu



- İki ara bordür çubuğu için ara bordür tutucusu
- Bordür ile bordür tutucusu bağlantısı iç içe geçmeli
- Boyuna bordür ile bağlantı: Vidalı

Sipariş bilgileri

Renk	Malzeme	Ürün nr.
RAL 9001 krem beyazı	Plastik	ZRU.00Z0

Boyuna bölme

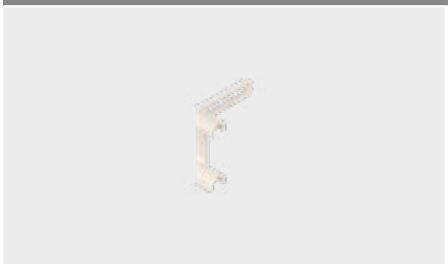

- Bordür dağılımı
- Ara bordür ile bağlantı: Geçmeli

Sipariş bilgileri

Renk	Malzeme	Ürün nr.
RAL 9001 krem beyazı	Plastik	ZRU.00F0

Ara bordür çubuğu



- Kısaltılabilir, 1104 mm
- Gövde genişliği KB 1200 mm' ye uygun

Sipariş bilgileri		
Renk	**Malzeme**	**Ürün nr.**
RAL 9001 krem beyazı	Alüminyum	ZRG.1104U
Kesim		
Gövde iç genişliği LW – 65 mm		

Yaylı uç



- Bordüre geçirmek için
- Bordürü **BOXSIDE**' ye kliplemek için

Sipariş bilgileri		
Renk	**Malzeme**	**Ürün nr.**
RAL 9001 krem beyazı	Plastik/çelik	ZRU.10B1E

Boyuna bölme

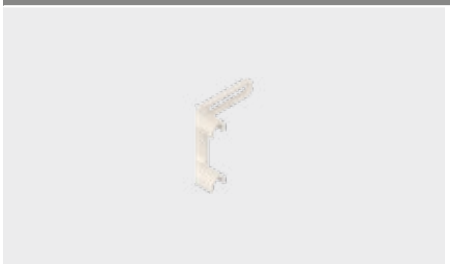

- Bordür dağılımı
- Ara bordür ile bağlantı: Geçmeli

Sipariş bilgileri		
Renk	**Malzeme**	**Ürün nr.**
RAL 9001 krem beyazı	Plastik	ZRU.00F0

Gövde rayları – 320 – 25 kg

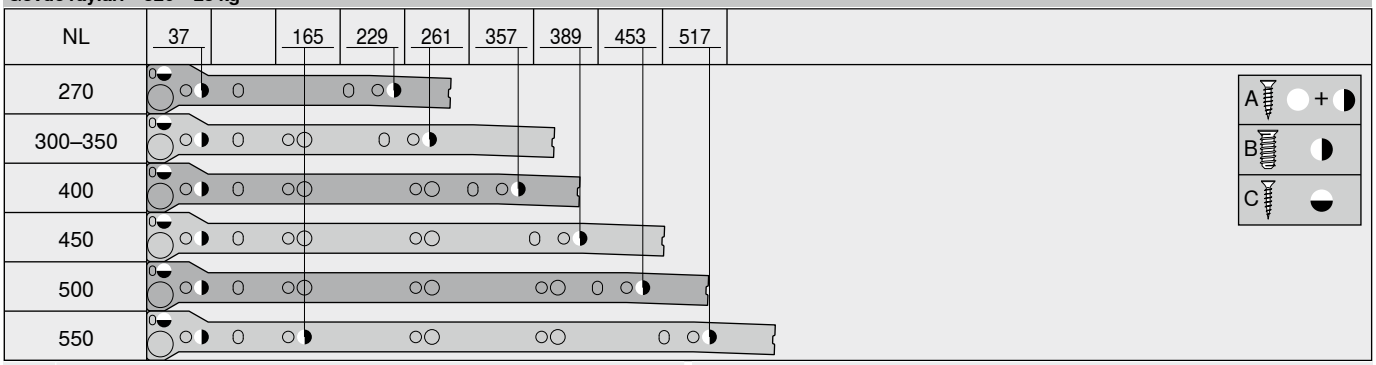

NL	Nominal uzunluk
A	Sunta vidası Ø 4 x 15 mm
B	Sistem vidası Ø 6 x 14.5 mm, ürün nr. 661.1450.HG
C	Sunta vidası Ø 3.5 x 15 mm, ürün nr. 609.1500

Elektrikli açma desteği sayesinde daha fazla tasarım özgürlüğü

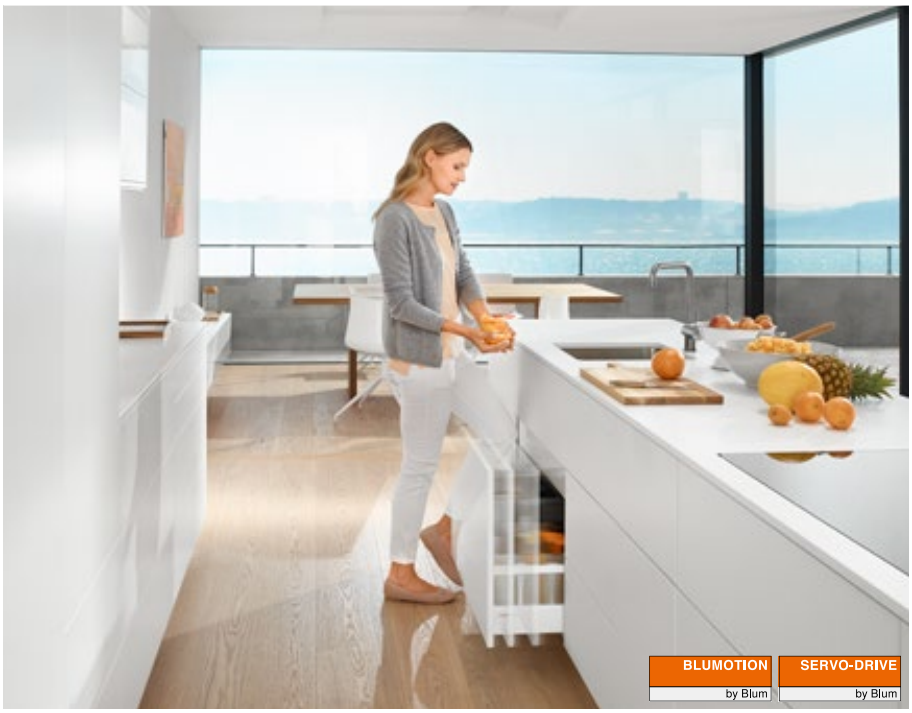

Yumuşak ve sessiz kapama sağlayan **BLUMOTION** ile biz, harekete özel bir kalite ve yeni bir boyut getiriyoruz.

Kulpsuz kapağa hafifçe bastırmak veya kulptan kısaca çekmek yeterlidir; çekmeceler ve yüksek önlü çekmeceler sanki kendiliğinden açılır. Kapağın neresine ve nasıl basıldığı önemli değildir. Böylece tüm yaşam alanlarında hareket özgürlüğü ve de yüksek açma ve kullanım konforu sağlanır.

Açmak ve kapamak bu kadar kolay



El, ayak, diz veya kalça ile: Açmak bu kadar kolay. Yumuşak ve sessiz kapanmayı **BLUMOTION** sağlar.

Yüksek işlevli teknoloji kolay entegre edilir



Uygulama
- **LEGRABOX** | **MERIVOBOX** | **TANDEMBOX** çekmeceler olduğu gibi kullanılabilir



Montaj | Uygulama
- Hareket ünitesinin aletsiz montajı
- Özel delik kalıpları
- Hareket ünitesi ile çekmece arasında sabit bağlantı yoktur



Kablolama
- Kolay kablo bağlama
- Tüm mutfakta elektrik akımını sağlamak için tek bir adaptör yeterlidir

Box sistemleri


Sembolik resim

Box sistemleri 194
LEGRABOX 196
MERIVOBOX 250
TANDEMBOX antaro 290
TANDEMBOX plus 336

LEGRABOX | **MERIVOBOX** | **TANDEMBOX** için **TIP-ON BLUMOTION** 394
LEGRABOX için **TIP-ON** 404

Uygulamalar


Sembolik resim

Standart gövde 364
SPACE TOWER 370
Eviye altı dolabı 376
Tek çekmeceli gövde – yatay taşıyıcı profil 380
Tek çekmeceli gövde – üst ünite tutucusu 384

Standart çöp çekmecesi çözümleri için **SERVO-DRIVE uno** 388
Askılı çöp çekmecesi çözümleri için **SERVO-DRIVE uno** – **TANDEMBOX** 390

Aksesuar


Sembolik resim

Kablo tutucu 392
Senkronizasyon kablosu 392
Kapak/taban stabilizasyonu 393

Montaj, demontaj ve ayar


Sembolik resim

Montaj, demontaj ve ayar
Short-URL
www.blum.com/a380

Makine yönetmeliği 711
Makine emniyet yönetmeliği için detaylı bilgi
Short-URL
www.blum.com/s025

Piktogramlar

Sadece istek üzerine ürün

Web kodu – ürün konfigüratörüne girin veya tıklayın

Standart gövde

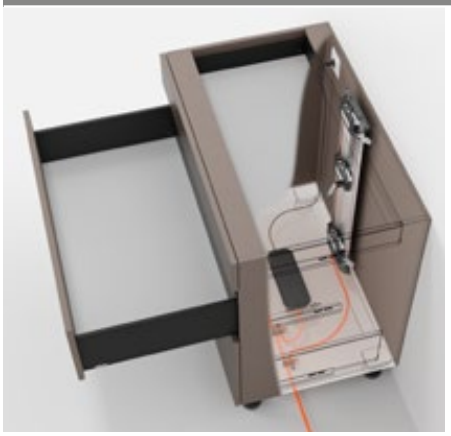

- Yumuşak ve sessiz kapanma sağlayan **BLUMOTION** ile kombine elektrikli açma desteği
- Dikey taşıyıcı profilli
- Hareket ünitesi ile çekmece arasında sabit bağlantı yoktur
- Çekmeceler olduğu gibi kullanılabilir
- Hareket ünitesinin aletsiz montajı
- Kolay kablo bağlama
- Düşük montaj derinliği

Kablolama

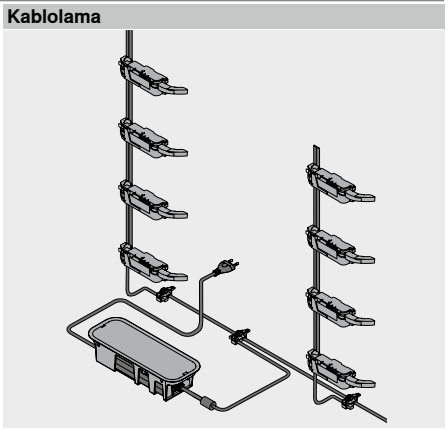

Sipariş bilgileri

1 Blum aralama tamponu

	Çap (mm)	Renk	Ürün nr.
	Ø 5.0	TGR	993.0530
	Ø 8.0		993.0830.01

	Blum aralama tamponu (adet) Gövde rayları (kg)	
Kapak yüksekliği FH (mm)	40 | 30	70 | 65
300'e kadar	2	4
301'den itibaren	4	4

2 Taşıyıcı profil

Uzunluk (mm)[1]	Malzeme	Kablolu	Ürün nr.
650	Alüminyum	Kablolu	Z10T650AA
700			Z10T700AA
710			Z10T710AA
750			Z10T750AA
800			Z10T800AA
1170		Kablosuz	Z10T1170A

İçindekiler:
2 1 x Taşıyıcı profil
Kesim **2** Gövde iç yüksekliği LH – 10 mm
[1] Kısaltılabilir

3a Taşıyıcı profil yuvası üst/alt – yatay travers

	Renk	Malzeme	Ürün nr.
	TGR	Plastik	Z10D01E0.01

İçindekiler:
3a 1 x Taşıyıcı profil yuvası üst/alt

3a için alternatif

3b Taşıyıcı profil yuvası alt/arka – travers konstrüksiyonu dikey

	Renk	Malzeme	Ürün nr.
	TGR	Plastik	Z10D01EA.01

İçindekiler:
3b 1 x Taşıyıcı profil yuvası alt/arka
– 1 x Taşıyıcı profil koruma kapağı

9 Hareket ünitesi

	Renk	Malzeme	Ürün nr.
	TGR	Plastik	Z10A3000.04

İçindekiler:
9 1 x Hareket ünitesi
Uzatma kol dahil, monte edilmiş

10 Kol bağlantısı[1]

	Box sistemleri	Arkalık	Renk	Ürün nr.
	LEGRABOX	Çelik arkalık	SZ	Z10A3006

İçindekiler:
10 1 x Kol bağlantısı
[1] Yükseklik M' den ve 267–286 mm arası gövde iç genişliği LW' den itibaren mecburidir

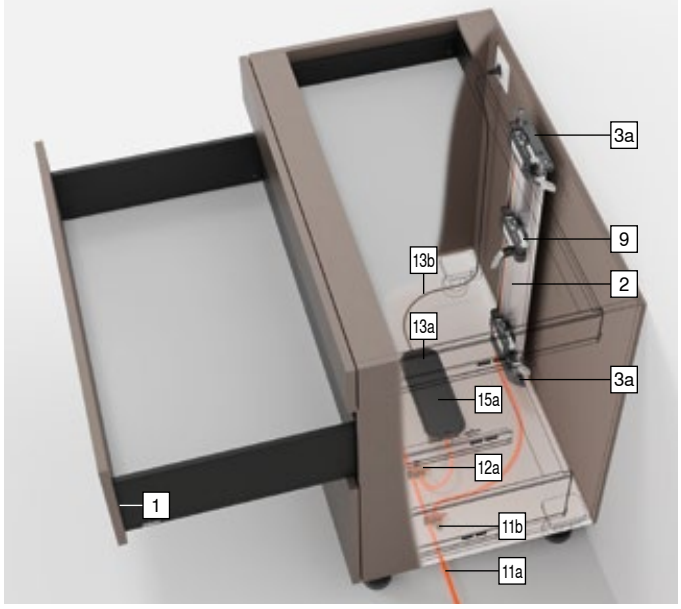

10 Kol kılavuzu[1]

	Box sistemleri	Arkalık	Renk	Ürün nr.
	TANDEMBOX	Ahşap arkalık	TGR	Z10A3H00

İçindekiler:
10 1 x Kol kılavuzu
[1] 242–316 mm arası gövde iç genişliği LW için mecburidir

11 SERVO-DRIVE dağıtım kablosu-set[2]

	Renk	Uzunluk (m)[1]	Ürün nr.
	SZ	8	Z10K800AE

İçindekiler:
11a 1 x **SERVO-DRIVE** dağıtım kablosu
11b 5 x Kablo ucu koruması
[1] Kısaltılabilir
[2] Dağıtım, taşıyıcı profil ve iletişim kablosu olarak kullanılabilir

12 Bağlantı köprüsü-set

	Renk	Malzeme	Ürün nr.
	SZ	Plastik	Z10V100E.01

İçindekiler:
12a 1 x Bağlantı köprüsü
11b 2 x Kablo ucu koruması

Standart gövde

Sipariş bilgileri

13 SERVO-DRIVE adaptörü ve elektrik kablosu[4]

Renk: SZ

Elektrik fişi	Pazar[1]	Lisan paketi[2]	Dil[3]	Ürün nr.
E	Avrupa	A	DE | EN | FR | IT | NL	Z10NE04EA
		B	DA | EN | FI | NO | SV	Z10NE04EB
		C	EL | EN | HR | SL | SR | TR	Z10NE04EC
		D	EN | ES | FR | IT | PT	Z10NE04ED
		E	CS | HU | PL | SK	Z10NE04EE
		F	BG | ET | LT | LV | RO | RU | UK	Z10NE04EF
		I	EN	Z10NE04EI
B	GB	A	DE | EN | FR | IT | NL	Z10NE04BA
		I	EN	Z10NE04BI
H	IN			Z10NE04HI
I	IL	A	DE | EN | FR | IT | NL	Z10NE04IA
K	AU	I	EN	Z10NE04KI
N	CN	H	EN | ZH | KO	Z10NE04NH
R	KR			Z10NE04RH
S	BR	K	EN | ES | PT	Z10NE04SK
T	TW	H	EN | ZH | KO	Z10NE04TH
U	US | CA	G	EN | ES | FR	Z10NE04UG
	JP	J	JA	Z10NE04UJ
Z	ZA	I	EN	Z10NE04ZI

İçindekiler:

13a 1 x **SERVO-DRIVE** adaptörü
Çıkış kablosu – uzunluk 2 m
Kullanım ve montaj kılavuzu dahil

13b 1 x Elektrik kablosu
Uzunluk 1.5–1.8 m, fiş dahil

[1] ISO 3166'ya göre pazar adları
[2] Lisan paketi – kullanım kılavuzu
[3] ISO 639 yönetmeliği uyarınca lisan tanımlaması
[4] İki ve daha fazla hareket ünitesi için gereklidir

15a Adaptör kutusu – tabana gömülü montaj[1]

Renk	Malzeme	Ürün nr.
TGR	Plastik	Z10NG000

İçindekiler:

15a 1 x Adaptör kutusu – tabana gömülü montaj
Kapaklı dahil

[1] **SERVO-DRIVE** adaptörü

15a için alternatif

15b Adaptör kutusu – gövde yanına/arkalığa montaj[1]

Renk	Malzeme	Ürün nr.
WGR	Plastik	Z10NG120

İçindekiler:

15b 1 x Adaptör kutusu – gövde yanına/arkalığa montaj

[1] **SERVO-DRIVE** adaptörü

Aksesuar

– Kablo tutucu[1]

Renk	Malzeme	Ürün nr.
WS	Plastik	Z10K0009

İçindekiler:

– 1 x Kablo tutucu

[1] Örneğin **SERVO-DRIVE** dağıtım kablosunun sabitlenmesi için

– Kapak/taban stabilizasyonu

Renk	Malzeme	Ürün nr.
R7037	Plastik	Z96.10E1

İçindekiler:

– 1 x Kapak/taban stabilizasyonu

– Senkronizasyon kablosu[1]

Uzunluk (mm)	Renk	Ürün nr.
80	WS	Z10K008S
500		Z10K050S
1200		Z10K120S
1600		Z10K160S

İçindekiler:

– 1 x Senkronizasyon kablosu

[1] Aynı anda harekete geçmesi gereken iki hareket ünitesini birbirine bağlar

Renk		Renk	
R7037	RAL 7037 toz grisi	WGR	Beyaz gri
SZ	Siyah	WS	Beyaz
TGR	Koyu gri		

Sayfa dizini

Özet	363	Aksesuar	392	**Montaj, demontaj ve ayar**	
LEGRABOX	196	Blum servisleri	602		
MERIVOBOX	250	Makine yönetmeliği	711		
TANDEMBOX antaro	290	Diğer teknik bilgiler	708	Short-URL	
TANDEMBOX plus	394			www.blum.com/a380	
Planlama – yatay travers	366				
Planlama – travers konstrüksiyonu dikey	368				

Standart gövde

Planlama – yatay travers

Gövde

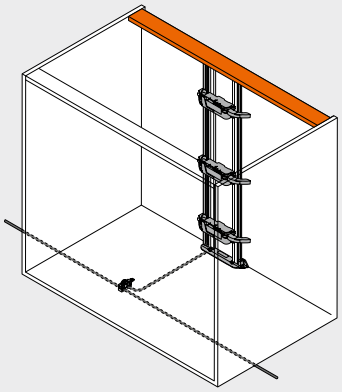

Pozisyon – hareket ünitesi

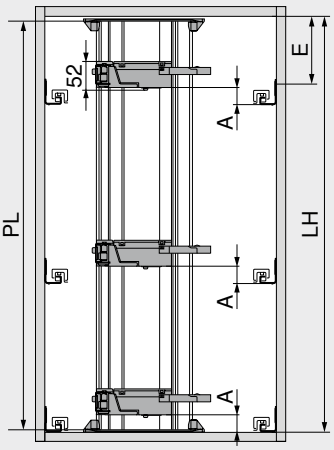

PL = LH – 10 mm
Bir sonraki düşük ondalıkta aşağıya doğru yuvarlayın

A	Gövde rayının alt kenarından hareket ünitesinin alt kenarına kadar olan mesafe
E	Gövde üst plakasının alt kenarından gövde rayının vidalama pozisyonuna kadar olan mesafe
LH	Gövde iç yüksekliği
PL	Taşıyıcı profil uzunluğu

Pozisyon – hareket ünitesi

Box sistemleri	Arkalık	Arkalık yüksekliği	Gövde iç genişliği LW (mm)							
			242–266		267–286		287–316		≥ 317	
			A (mm)	E min. (mm)	A (mm)	E min. (mm)	A (mm)	E min. (mm)	A (mm)	E min. (mm)
LEGRABOX	Ahşap arkalık	N	–	–	45	61	45	61	45	61
		M | K | C | F	–	–	45	69	45	69	45	69
	Çelik arkalık	N	–	–	–	–	–	–	–	–
		M | K | C | F	–	–	45	69	45	69	45	69
MERIVOBOX	Ahşap arkalık	N	–	–	28	32	28	32	28	32
		M | K | E	–	–	45	54	45	54	45	54
	Çelik arkalık	N	–	–	–	–	–	–	–	–
		M | K | E	–	–	45	54	45	54	45	54
TANDEMBOX	Ahşap arkalık	N	35	56	35	56	35	56	28	49
		M | K | B | C | D	35	64	35	64	35	64	35	64
	Çelik arkalık	N	–	–	–	–	28	49	28	49
		M | K | B | C | D	–	–	35	64	35	64	35	64

A	Gövde rayının alt kenarından hareket ünitesinin alt kenarına kadar olan mesafe	–	Mümkün değil
E	Gövde üst plakasının alt kenarından gövde rayının vidalama pozisyonuna kadar olan mesafe		

Altlık montajı – delme resmi

Alttan kablolama

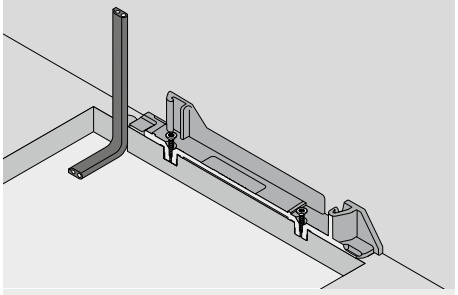

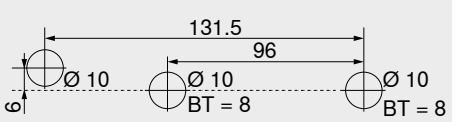

BT Delik derinliği

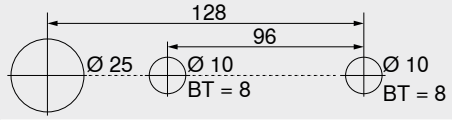

Alternatif delik resmi – **MINIPRESS top** | **MINIPRESS**

BT Delik derinliği

Arkadan kablolama

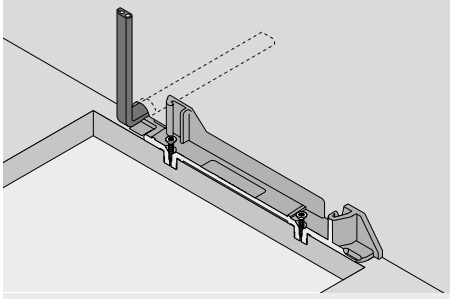

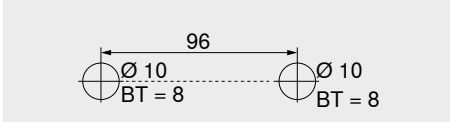

BT Delik derinliği

Kapak uygulaması – pozisyon – Blum aralama tamponu

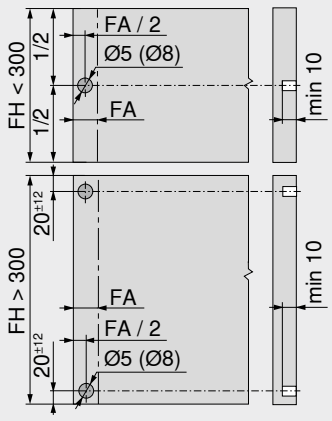

Blum aralama tamponu gerekli çalıştırma mesafesini (2 mm) sağlar

Kapak yüksekliği	Blum aralama tamponu (adet)	
	Gövde rayları (kg)	
FH (mm)	40 | 30	70 | 65
300'e kadar	2	4
301'den itibaren	4	4

Çekmece önü yüksekliği FH > 300 mm olması durumunda, optimal işlev için çekmece önü stabilizasyonu kullanılır

FA	Kapak binisi
FH	Kapak yüksekliği

Standart gövde

Planlama – yatay travers

Delme ölçüleri – altlık montajı | travers

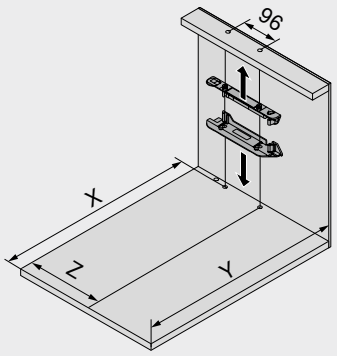

Arkalık	X (mm)	Y (mm)
Ahşap arkalık	NL + 19	NL + 33
Çelik arkalık	NL + 2	NL + 16

NL	Nominal uzunluk
X	Delme pozisyonu
Y	Minimum yer ihtiyacı
Z	Giriş mesafesi

Box sistemleri	Arkalık	Arkalık yüksekliği	Gövde iç genişliği LW (mm)									
			242–266			267–286				287–316		
			Z (mm)	Kol uzatması	Kol kılavuzu	Z (mm)	Kol uzatması	Kol kılavuzu	Kol bağlantısı	Z (mm)	Kol uzatması	Kol kılavuzu
LEGRABOX	Ahşap arkalık	N	–	–	–	184	●	–	–	184	●	–
		M | K | C | F	–	–	–	184	●	–	–	184	●	–
	Çelik arkalık	N	–	–	–	–	–	–	–	–	–	–
		M | K | C | F	–	–	–	184	✖	–	●	184	●	–
MERIVOBOX	Ahşap arkalık	N	–	–	–	174	✖	–	–	174	●	–
		M | K | E	–	–	–	174	✖	–	–	174	●	–
	Çelik arkalık	N	–	–	–	–	–	–	–	–	–	–
		M | K | E	–	–	–	174	●	–	–	174	●	–
TANDEMBOX	Ahşap arkalık	N	179	✖	●	179	●	●	–	179	●	●
		M | K | B | C | D	179	✖	●	179	●	●	–	179	●	●
	Çelik arkalık	N	–	–	–	–	–	–	–	190	✖	–
		M | K | B | C | D	–	–	–	179	✖	–	–	179	●	–

Box sistemleri	Arkalık	Arkalık yüksekliği	Gövde iç genişliği LW (mm)					
			317–386			≥ 387		
			Z (mm)	Kol uzatması	Kol kılavuzu	Z (mm)	Kol uzatması	Kol kılavuzu
LEGRABOX	Ahşap arkalık	N	184	●	–	LW / 2	●	–
		M | K | C | F	184	●	–	LW / 2	●	–
	Çelik arkalık	N	–	–	–	–	–	–
		M | K | C | F	184	●	–	LW / 2	●	–
MERIVOBOX	Ahşap arkalık	N	174	●	–	LW / 2	●	–
		M | K | E	174	●	–	LW / 2	●	–
	Çelik arkalık	N	–	–	–	–	–	–
		M | K | E	174	●	–	LW / 2	●	–
TANDEMBOX	Ahşap arkalık	N	179	●	○	LW / 2	●	○
		M | K | B | C | D	179	●	○	LW / 2	●	○
	Çelik arkalık	N	190	●	–	LW / 2	●	–
		M | K | B | C | D	179	●	–	LW / 2	●	–

LW	Gövde iç genişliği	○	Gerekli değil
Z	Giriş mesafesi	–	Mümkün değil
●	Gerekli	✖	Çıkar

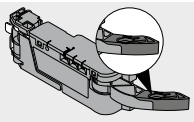
Kol uzatması

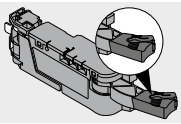
Kol bağlantısı

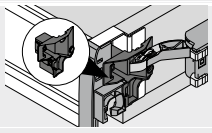
Kol kılavuzu

Yer ihtiyacı ve emniyet mesafesi – adaptör kutusu

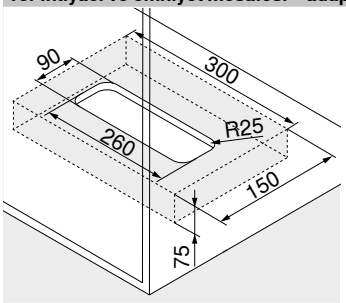

Tabana gömülü montaj

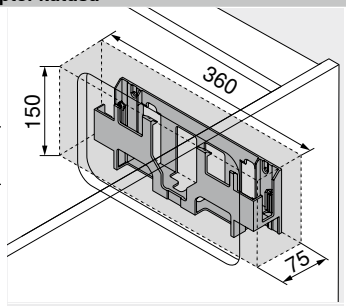

Gövde yanına/arkalığa montaj

Dikkat

Alt taraf (tabana gömülü montaj) veya ön taraf (yan panele/arkalığa montaj) ve adaptör kutusunun yan kenarları ile etrafı arasında 30 mm emniyet mesafesi olmalıdır!

Hava sirkülasyonu sağlanmalıdır, yoksa **SERVO-DRIVE** adaptörü aşırı ısınabilir!

Sayfa dizini

Özet	363	Planlama – travers konstrüksiyonu dikey	368	**Montaj, demontaj ve ayar**	
LEGRABOX	196	Aksesuar	392		
MERIVOBOX	250	Blum servisleri	602		
TANDEMBOX antaro	290	Makine yönetmeliği	711	Short-URL	
TANDEMBOX plus	394	Diğer teknik bilgiler	708	www.blum.com/a380	
Sipariş bilgileri	364				

Standart gövde

Planlama – travers konstrüksiyonu dikey

Gövde

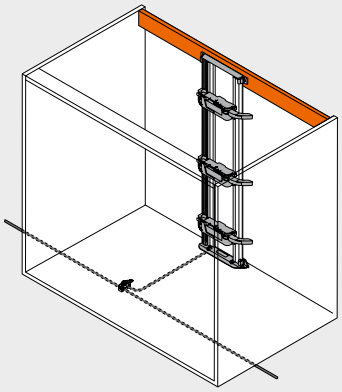

Pozisyon – hareket ünitesi

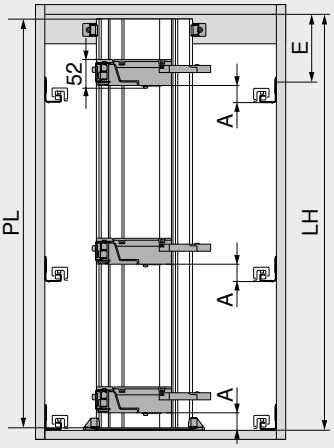

PL = LH – 10 mm
Bir sonraki düşük ondalıkta aşağıya doğru yuvarlayın

A	Gövde rayının alt kenarından hareket ünitesinin alt kenarına kadar olan mesafe
E	Gövde üst plakasının alt kenarından gövde rayının vidalama pozisyonuna kadar olan mesafe
LH	Gövde iç yüksekliği
PL	Taşıyıcı profil uzunluğu

Pozisyon – hareket ünitesi

Box sistemleri	Arkalık	Arkalık yüksekliği	Gövde iç genişliği LW (mm)							
			242–266		267–286		287–316		≥ 317	
			A (mm)	E min. (mm)	A (mm)	E min. (mm)	A (mm)	E min. (mm)	A (mm)	E min. (mm)
LEGRABOX	Ahşap arkalık	N	–	–	45	61	45	61	45	61
		M | K | C | F	–	–	45	69	45	69	45	69
	Çelik arkalık	N	–	–	–	–	–	–	–	–
		M | K | C | F	–	–	45	69	45	69	45	69
MERIVOBOX	Ahşap arkalık	N	–	–	28	32	28	32	28	32
		M | K | E	–	–	45	54	45	54	45	54
	Çelik arkalık	N	–	–	–	–	–	–	–	–
		M | K | E	–	–	45	54	45	54	45	54
TANDEMBOX	Ahşap arkalık	N	35	56	35	56	35	56	28	49
		M | K | B | C | D	35	64	35	64	35	64	35	64
	Çelik arkalık	N	–	–	–	–	28	49	28	49
		M | K | B | C | D	–	–	35	64	35	64	35	64

A	Gövde rayının alt kenarından hareket ünitesinin alt kenarına kadar olan mesafe	–	Mümkün değil
E	Gövde üst plakasının alt kenarından gövde rayının vidalama pozisyonuna kadar olan mesafe		

Altlık montajı – delme resmi

Alttan kablolama

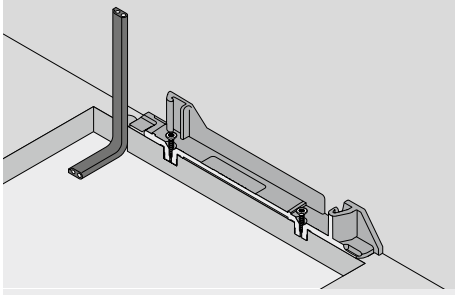

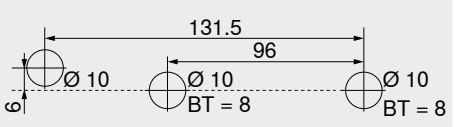

BT Delik derinliği

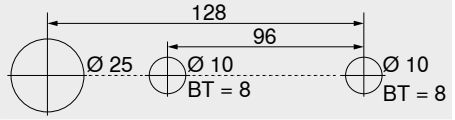

Alternatif delik resmi – **MINIPRESS top** | **MINIPRESS**

BT Delik derinliği

Arkadan kablolama

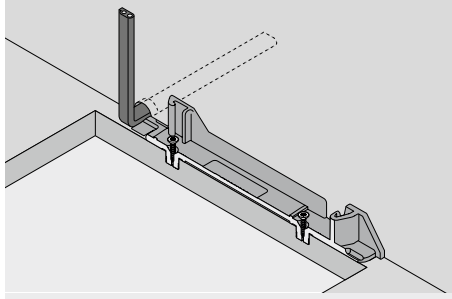

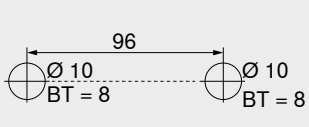

BT Delik derinliği

Kapak uygulaması – pozisyon – Blum aralama tamponu

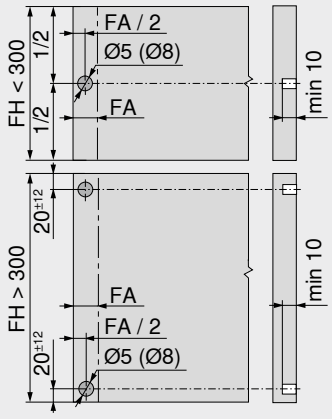

Blum aralama tamponu gerekli çalıştırma mesafesini (2 mm) sağlar

	Blum aralama tamponu (adet)	
Kapak yüksekliği	Gövde rayları (kg)	
FH (mm)	40 | 30	70 | 65
300'e kadar	2	4
301'den itibaren	4	4

Çekmece önü yüksekliği FH > 300 mm olması durumunda, optimal işlev için çekmece önü stabilizasyonu kullanılır

FA	Kapak binisi
FH	Kapak yüksekliği

Standart gövde

Planlama – travers konstrüksiyonu dikey

Delme ölçüleri – altlık montajı | travers

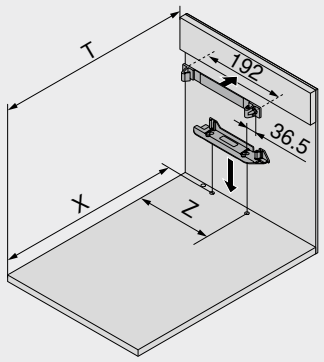

Arkalık	X (mm)	T (mm)
Ahşap arkalık	NL + 19	NL + 34
Çelik arkalık	NL + 2	NL + 17

NL	Nominal uzunluk
X	Delme pozisyonu
T	Pozisyon – travers–ön kenar
Z	Giriş mesafesi

Box sistemleri	Arkalık	Arkalık yüksekliği	Gövde iç genişliği LW (mm)									
			242–266			267–286				287–316		
			Z (mm)	Kol uzatması	Kol kılavuzu	Z (mm)	Kol uzatması	Kol kılavuzu	Kol bağlantısı	Z (mm)	Kol uzatması	Kol kılavuzu
LEGRABOX	Ahşap arkalık	N	–	–	–	184	●	–	–	184	●	–
		M | K | C | F	–	–	–	184	●	–	–	184	●	–
	Çelik arkalık	N	–	–	–	–	–	–	–	–	–	–
		M | K | C | F	–	–	–	184	✕	–	●	184	●	–
MERIVOBOX	Ahşap arkalık	N	–	–	–	174	✕	–	–	174	●	–
		M | K | E	–	–	–	174	✕	–	–	174	●	–
	Çelik arkalık	N	–	–	–	–	–	–	–	–	–	–
		M | K | E	–	–	–	174	●	–	–	174	●	–
TANDEMBOX	Ahşap arkalık	N	179	✕	●	179	●	●	–	179	●	●
		M | K | B | C | D	179	✕	●	179	●	●	–	179	●	●
	Çelik arkalık	N	–	–	–	–	–	–	–	190	✕	–
		M | K | B | C | D	–	–	–	179	✕	–	–	179	●	–

Box sistemleri	Arkalık	Arkalık yüksekliği	Gövde iç genişliği LW (mm)					
			317–386			≥ 387		
			Z (mm)	Kol uzatması	Kol kılavuzu	Z (mm)	Kol uzatması	Kol kılavuzu
LEGRABOX	Ahşap arkalık	N	184	●	–	LW / 2	●	–
		M | K | C | F	184	●	–	LW / 2	●	–
	Çelik arkalık	N	–	–	–	–	–	–
		M | K | C | F	184	●	–	LW / 2	●	–
MERIVOBOX	Ahşap arkalık	N	174	●	–	LW / 2	●	–
		M | K | E	174	●	–	LW / 2	●	–
	Çelik arkalık	N	–	–	–	–	–	–
		M | K | E	174	●	–	LW / 2	●	–
TANDEMBOX	Ahşap arkalık	N	179	●	○	LW / 2	●	○
		M | K | B | C | D	179	●	○	LW / 2	●	○
	Çelik arkalık	N	190	●	–	LW / 2	●	–
		M | K | B | C | D	179	●	–	LW / 2	●	–

LW	Gövde iç genişliği	○	Gerekli değil
Z	Giriş mesafesi	–	Mümkün değil
●	Gerekli	✕	Çıkar

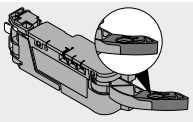
Kol uzatması

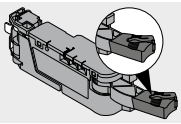
Kol bağlantısı

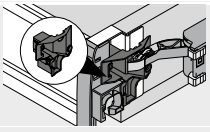
Kol kılavuzu

Yer ihtiyacı ve emniyet mesafesi – adaptör kutusu

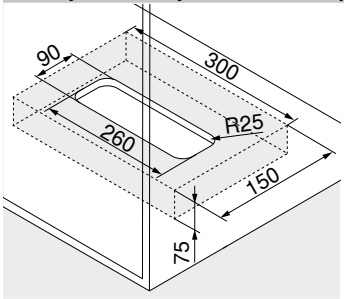

Tabana gömülü montaj

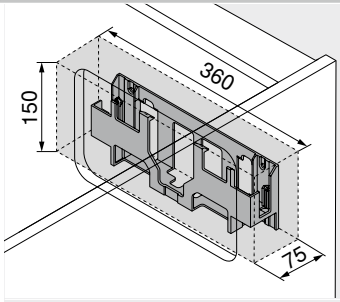

Gövde yanına/arkalığa montaj

Dikkat

Alt taraf (tabana gömülü montaj) veya ön taraf (yan panele/arkalığa montaj) ve adaptör kutusunun yan kenarları ile etrafı arasında 30 mm emniyet mesafesi olmalıdır!

Hava sirkülasyonu sağlanmalıdır, yoksa **SERVO-DRIVE** adaptörü aşırı ısınabilir!

Sayfa dizini

Özet	363	Planlama – yatay travers	366	**Montaj, demontaj ve ayar**	
LEGRABOX	196	Aksesuar	392		
MERIVOBOX	250	Blum servisleri	602		
TANDEMBOX antaro	290	Makine yönetmeliği	711	Short-URL	
TANDEMBOX plus	394	Diğer teknik bilgiler	708	www.blum.com/a380	
Sipariş bilgileri	364				

SPACE TOWER



- Yumuşak ve sessiz kapanma sağlayan **BLUMOTION** ile kombine elektrikli açma desteği
- Dikey taşıyıcı profilli
- Hareket ünitesi ile çekmece arasında sabit bağlantı yoktur
- Çekmeceler olduğu gibi kullanılabilir
- Hareket ünitesinin aletsiz montajı
- Kolay kablo bağlama
- Düşük montaj derinliği
- **MERIVOBOX** için **SERVO-DRIVE**, içerlek derin çekmecelerde sadece çekilerek çalıştırılır

Kablolama

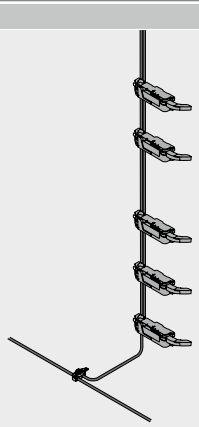

Sipariş bilgileri

2 Taşıyıcı profil

Uzunluk (mm)[1]	Malzeme	Kablolu	Ürün nr.
650	Alüminyum	Kablolu	Z10T650AA
700			Z10T700AA
710			Z10T710AA
750			Z10T750AA
800			Z10T800AA
1170		Kablosuz	Z10T1170A

İçindekiler:
2 1 x Taşıyıcı profil

Kesim 2 Gövde iç yüksekliği LH – 10 mm

[1] Kısaltılabilir

3a Taşıyıcı profil yuvası üst/alt – yatay travers

Renk	Malzeme	Ürün nr.
TGR	Plastik	Z10D01E0.01

İçindekiler:
3a 1 x Taşıyıcı profil yuvası üst/alt

3a için alternatif

3b Taşıyıcı profil yuvası alt/arka – travers konstrüksiyonu dikey

Renk	Malzeme	Ürün nr.
TGR	Plastik	Z10D01EA.01

İçindekiler:
3b 1 x Taşıyıcı profil yuvası alt/arka
– 1 x Taşıyıcı profil koruma kapağı

9 Hareket ünitesi

Renk	Malzeme	Ürün nr.
TGR	Plastik	Z10A3000.04

İçindekiler:
9 1 x Hareket ünitesi
Uzatma kol dahil, monte edilmiş

10 Kol bağlantısı[1]

Box sistemleri	Arkalık	Renk	Ürün nr.
LEGRABOX	Çelik arkalık	SZ	Z10A3006

İçindekiler:
10 1 x Kol bağlantısı
[1] Yükseklik M' den ve 267–286 mm arası gövde iç genişliği LW' den itibaren mecburidir

10 Kol kılavuzu[1]

Box sistemleri	Arkalık	Renk	Ürün nr.
TANDEMBOX	Ahşap arkalık	TGR	Z10A3H00

İçindekiler:
10 1 x Kol kılavuzu
[1] 242–316 mm arası gövde iç genişliği LW için mecburidir

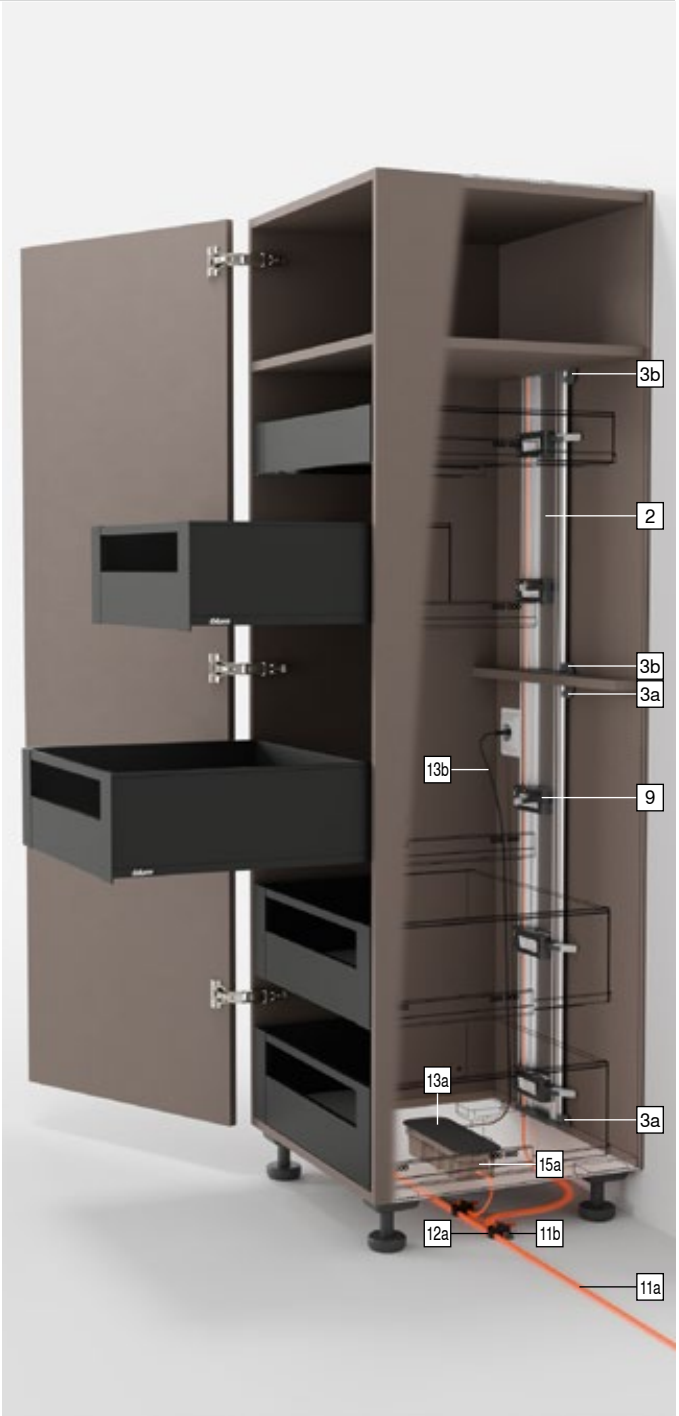

SPACE TOWER

Sipariş bilgileri

11 SERVO-DRIVE dağıtım kablosu-set[2]

Renk	Uzunluk (m)[1]	Ürün nr.
SZ	8	Z10K800AE

İçindekiler:
11a 1 x **SERVO-DRIVE** dağıtım kablosu
11b 5 x Kablo ucu koruması
[1] Kısaltılabilir
[2] Dağıtım, taşıyıcı profil ve iletişim kablosu olarak kullanılabilir

12 Bağlantı köprüsü-set

Renk	Malzeme	Ürün nr.
SZ	Plastik	Z10V100E.01

İçindekiler:
12a 1 x Bağlantı köprüsü
11b 2 x Kablo ucu koruması

13 SERVO-DRIVE adaptörü ve elektrik kablosu[4]

Renk: SZ

Elektrik fişi	Pazar[1]	Lisan paketi[2]	Dil[3]	Ürün nr.
E	Avrupa	A	DE | EN | FR | IT | NL	Z10NE04EA
		B	DA | EN | FI | NO | SV	Z10NE04EB
		C	EL | EN | HR | SL | SR | TR	Z10NE04EC
		D	EN | ES | FR | IT | PT	Z10NE04ED
		E	CS | HU | PL | SK	Z10NE04EE
		F	BG | ET | LT | LV | RO | RU | UK	Z10NE04EF
		I	EN	Z10NE04EI
B	GB	A	DE | EN | FR | IT | NL	Z10NE04BA
		I	EN	Z10NE04BI
H	IN			Z10NE04HI
I	IL	A	DE | EN | FR | IT | NL	Z10NE04IA
K	AU	I	EN	Z10NE04KI
N	CN	H	EN | ZH | KO	Z10NE04NH
R	KR			Z10NE04RH
S	BR	K	EN | ES | PT	Z10NE04SK
T	TW	H	EN | ZH | KO	Z10NE04TH
U	US | CA	G	EN | ES | FR	Z10NE04UG
	JP	J	JA	Z10NE04UJ
Z	ZA	I	EN	Z10NE04ZI

İçindekiler:
13a 1 x **SERVO-DRIVE** adaptörü
Çıkış kablosu – uzunluk 2 m
Kullanım ve montaj kılavuzu dahil
13b 1 x Elektrik kablosu
Uzunluk 1.5–1.8 m, fiş dahil
[1] ISO 3166'ya göre pazar adları
[2] Lisan paketi – kullanım kılavuzu
[3] ISO 639 yönetmeliği uyarınca lisan tanımlaması
[4] İki ve daha fazla hareket ünitesi için gereklidir

15a Adaptör kutusu – tabana gömülü montaj[1]

Renk	Malzeme	Ürün nr.
TGR	Plastik	Z10NG000

İçindekiler:
15a 1 x Adaptör kutusu – tabana gömülü montaj
Kapaklı dahil
[1] **SERVO-DRIVE** adaptörü

15a için alternatif

15b Adaptör kutusu – gövde yanına/arkalığa montaj[1]

Renk	Malzeme	Ürün nr.
WGR	Plastik	Z10NG120

İçindekiler:
15b 1 x Adaptör kutusu – gövde yanına/arkalığa montaj
[1] **SERVO-DRIVE** adaptörü

Aksesuar

– Kablo tutucu[1]

Renk	Malzeme	Ürün nr.
WS	Plastik	Z10K0009

İçindekiler:
– 1 x Kablo tutucu
[1] Örneğin **SERVO-DRIVE** dağıtım kablosunun sabitlenmesi için

Renk		Renk	
SZ	Siyah	WGR	Beyaz gri
TGR	Koyu gri	WS	Beyaz

3

Sayfa dizini

Özet	363	Aksesuar	392	**Montaj, demontaj ve ayar**	
LEGRABOX	196	Blum servisleri	602		
MERIVOBOX	250	Makine yönetmeliği	711		
TANDEMBOX antaro	290	Diğer teknik bilgiler	708	Short-URL	
TANDEMBOX plus	394			www.blum.com/a380	
Planlama – taşıyıcı profil, üst	372				
Planlama – taşıyıcı profil, alt	374				

SPACE TOWER

Planlama – taşıyıcı profil, üst

Gövde

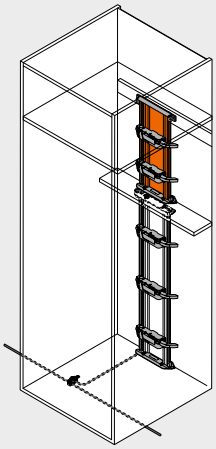

Pozisyon – hareket ünitesi

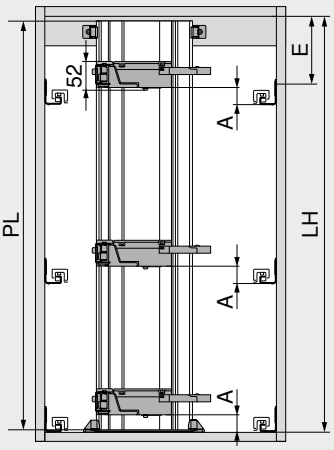

PL = LH – 10 mm
Bir sonraki düşük ondalıkta aşağıya doğru yuvarlayın

A	Gövde rayının alt kenarından hareket ünitesinin alt kenarına kadar olan mesafe
E	Gövde üst plakasının alt kenarından gövde rayının vidalama pozisyonuna kadar olan mesafe
LH	Gövde iç yüksekliği
PL	Taşıyıcı profil uzunluğu

Pozisyon – hareket ünitesi

Box sistemleri	Arkalık	Arkalık yüksekliği	Gövde iç genişliği LW (mm)							
			242–266		267–286		287–316		≥ 317	
			A (mm)	E min. (mm)	A (mm)	E min. (mm)	A (mm)	E min. (mm)	A (mm)	E min. (mm)
LEGRABOX	Ahşap arkalık	N	–	–	45	61	45	61	45	61
		M | K | C | F	–	–	45	69	45	69	45	69
	Çelik arkalık	N	–	–	–	–	–	–	–	–
		M | K | C | F	–	–	45	69	45	69	45	69
MERIVOBOX	Ahşap arkalık	N	–	–	28	32	28	32	28	32
		M | K | E	–	–	45	54	45	54	45	54
	Çelik arkalık	N	–	–	–	–	–	–	–	–
		M | K | E	–	–	45	54	45	54	45	54
TANDEMBOX	Ahşap arkalık	N	35	56	35	56	35	56	28	49
		M | K | B | C | D	35	64	35	64	35	64	35	64
	Çelik arkalık	N	–	–	–	–	28	49	28	49
		M | K | B | C | D	–	–	35	64	35	64	35	64

A	Gövde rayının alt kenarından hareket ünitesinin alt kenarına kadar olan mesafe	–	Mümkün değil
E	Gövde üst plakasının alt kenarından gövde rayının vidalama pozisyonuna kadar olan mesafe		

Altlık montajı – delme resmi

Alttan kablolama

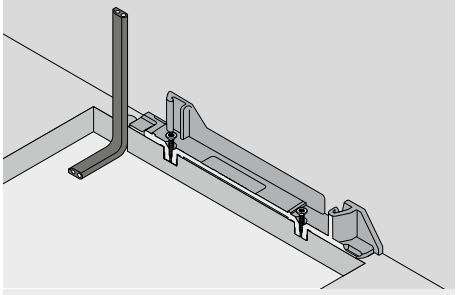

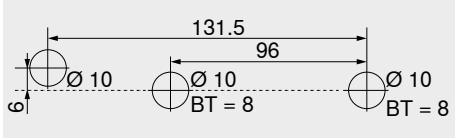

BT Delik derinliği

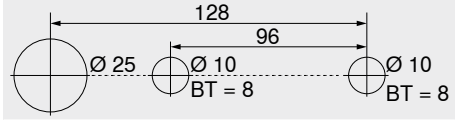

Alternatif delik resmi – **MINIPRESS top** | **MINIPRESS**
BT Delik derinliği

Arkadan kablolama

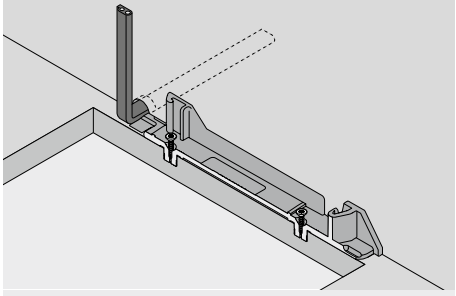

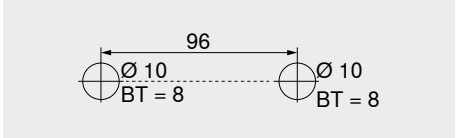

BT Delik derinliği

SPACE TOWER

Planlama – taşıyıcı profil, üst

Delme ölçüleri – altlık montajı | travers

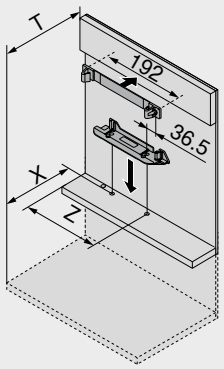

Arkalık	X (mm)	T (mm)
Ahşap arkalık	NL + 19	NL + 34
Çelik arkalık	NL + 2	NL + 17

NL	Nominal uzunluk
X	Delme pozisyonu
T	Pozisyon – travers–ön kenar
Z	Giriş mesafesi

Box sistemleri	Arkalık	Arkalık yüksekliği	Gövde iç genişliği LW (mm)									
			242–266			267–286				287–316		
			Z (mm)	Kol uzatması	Kol kılavuzu	Z (mm)	Kol uzatması	Kol kılavuzu	Kol bağlantısı	Z (mm)	Kol uzatması	Kol kılavuzu
LEGRABOX	Ahşap arkalık	N	–	–	–	184	●	–	–	184	●	–
		M | K | C | F	–	–	–	184	●	–	–	184	●	–
	Çelik arkalık	N	–	–	–	–	–	–	–	–	–	–
		M | K | C | F	–	–	–	184	✕	–	●	184	●	–
MERIVOBOX	Ahşap arkalık	N	–	–	–	174	✕	–	–	174	●	–
		M | K | E	–	–	–	174	✕	–	–	174	●	–
	Çelik arkalık	N	–	–	–	–	–	–	–	–	–	–
		M | K | E	–	–	–	174	●	–	–	174	●	–
TANDEMBOX	Ahşap arkalık	N	179	✕	●	179	●	●	–	179	●	●
		M | K | B | C | D	179	✕	●	179	●	●	–	179	●	●
	Çelik arkalık	N	–	–	–	–	–	–	–	190	✕	–
		M | K | B | C | D	–	–	–	179	✕	–	–	179	●	–

Box sistemleri	Arkalık	Arkalık yüksekliği	Gövde iç genişliği LW (mm)					
			317–386			≥ 387		
			Z (mm)	Kol uzatması	Kol kılavuzu	Z (mm)	Kol uzatması	Kol kılavuzu
LEGRABOX	Ahşap arkalık	N	184	●	–	LW / 2	●	–
		M | K | C | F	184	●	–	LW / 2	●	–
	Çelik arkalık	N	–	–	–	–	–	–
		M | K | C | F	184	●	–	LW / 2	●	–
MERIVOBOX	Ahşap arkalık	N	174	●	–	LW / 2	●	–
		M | K | E	174	●	–	LW / 2	●	–
	Çelik arkalık	N	–	–	–	–	–	–
		M | K | E	174	●	–	LW / 2	●	–
TANDEMBOX	Ahşap arkalık	N	179	●	○	LW / 2	●	○
		M | K | B | C | D	179	●	○	LW / 2	●	○
	Çelik arkalık	N	190	●	–	LW / 2	●	–
		M | K | B | C | D	179	●	–	LW / 2	●	–

LW	Gövde iç genişliği	○	Gerekli değil
Z	Giriş mesafesi	–	Mümkün değil
●	Gerekli	✕	Çıkar

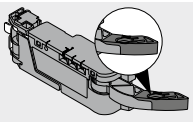
Kol uzatması

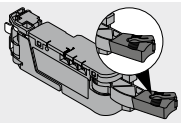
Kol bağlantısı

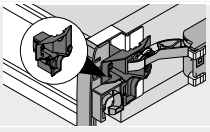
Kol kılavuzu

Yer ihtiyacı ve emniyet mesafesi – adaptör kutusu

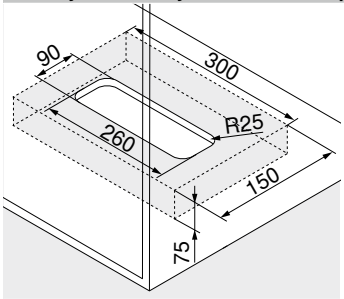

Tabana gömülü montaj

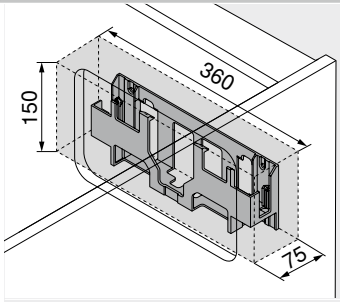

Gövde yanına/arkalığa montaj

Dikkat

Alt taraf (tabana gömülü montaj) veya ön taraf (yan panele/arkalığa montaj) ve adaptör kutusunun yan kenarları ile etrafı arasında 30 mm emniyet mesafesi olmalıdır!

Hava sirkülasyonu sağlanmalıdır, yoksa **SERVO-DRIVE** adaptörü aşırı ısınabilir!

Sayfa dizini

Özet	363	Planlama – taşıyıcı profil, alt	374	**Montaj, demontaj ve ayar**	
LEGRABOX	196	Aksesuar	392		
MERIVOBOX	250	Blum servisleri	602		
TANDEMBOX antaro	290	Makine yönetmeliği	711	Short-URL	
TANDEMBOX plus	394	Diğer teknik bilgiler	708	www.blum.com/a380	
Sipariş bilgileri	370				

SPACE TOWER

Planlama – taşıyıcı profil, alt

Gövde

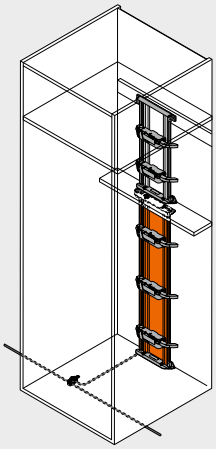

Pozisyon – hareket ünitesi

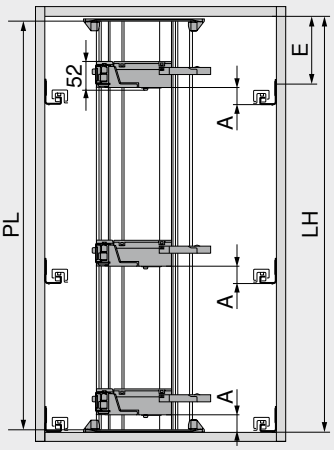

PL = LH – 10 mm
Bir sonraki düşük ondalıkta aşağıya doğru yuvarlayın

A	Gövde rayının alt kenarından hareket ünitesinin alt kenarına kadar olan mesafe
E	Gövde üst plakasının alt kenarından gövde rayının vidalama pozisyonuna kadar olan mesafe
LH	Gövde iç yüksekliği
PL	Taşıyıcı profil uzunluğu

Pozisyon – hareket ünitesi

Box sistemleri	Arkalık	Arkalık yüksekliği	Gövde iç genişliği LW (mm)							
			242–266		267–286		287–316		≥ 317	
			A (mm)	E min. (mm)	A (mm)	E min. (mm)	A (mm)	E min. (mm)	A (mm)	E min. (mm)
LEGRABOX	Ahşap arkalık	N	–	–	45	61	45	61	45	61
		M | K | C | F	–	–	45	69	45	69	45	69
	Çelik arkalık	N	–	–	–	–	–	–	–	–
		M | K | C | F	–	–	45	69	45	69	45	69
MERIVOBOX	Ahşap arkalık	N	–	–	28	32	28	32	28	32
		M | K | E	–	–	45	54	45	54	45	54
	Çelik arkalık	N	–	–	–	–	–	–	–	–
		M | K | E	–	–	45	54	45	54	45	54
TANDEMBOX	Ahşap arkalık	N	35	56	35	56	35	56	28	49
		M | K | B | C | D	35	64	35	64	35	64	35	64
	Çelik arkalık	N	–	–	–	–	28	49	28	49
		M | K | B | C | D	–	–	35	64	35	64	35	64

A	Gövde rayının alt kenarından hareket ünitesinin alt kenarına kadar olan mesafe	–	Mümkün değil
E	Gövde üst plakasının alt kenarından gövde rayının vidalama pozisyonuna kadar olan mesafe		

Altlık montajı – delme resmi

Alttan kablolama

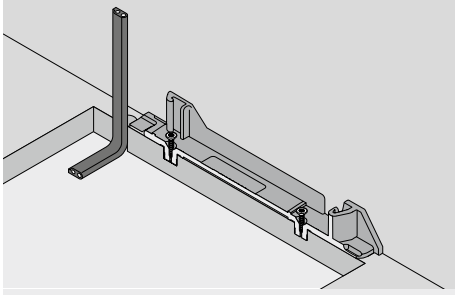

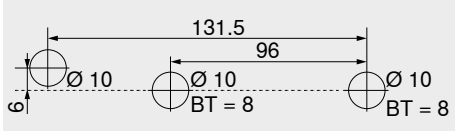

BT Delik derinliği

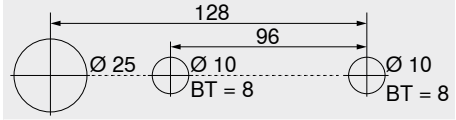

Alternatif delik resmi – **MINIPRESS top** | **MINIPRESS**
BT Delik derinliği

Arkadan kablolama

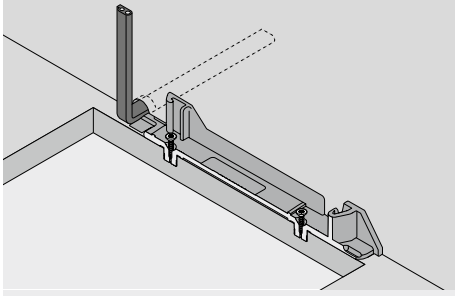

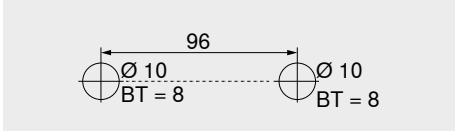

BT Delik derinliği

SPACE TOWER

Planlama – taşıyıcı profil, alt

Delme ölçüleri – altlık montajı | travers

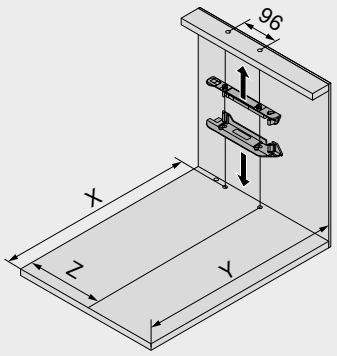

Arkalık	X (mm)	Y (mm)
Ahşap arkalık	NL + 19	NL + 33
Çelik arkalık	NL + 2	NL + 16

NL	Nominal uzunluk
X	Delme pozisyonu
Y	Minimum yer ihtiyacı
Z	Giriş mesafesi

Box sistemleri	Arkalık	Arkalık yüksekliği	Gövde iç genişliği LW (mm)									
			242–266			267–286				287–316		
			Z (mm)	Kol uzatması	Kol kılavuzu	Z (mm)	Kol uzatması	Kol kılavuzu	Kol bağlantısı	Z (mm)	Kol uzatması	Kol kılavuzu
LEGRABOX	Ahşap arkalık	N	–	–	–	184	●	–	–	184	●	–
		M | K | C | F	–	–	–	184	●	–	–	184	●	–
	Çelik arkalık	N	–	–	–	–	–	–	–	–	–	–
		M | K | C | F	–	–	–	184	✕	–	●	184	●	–
MERIVOBOX	Ahşap arkalık	N	–	–	–	174	✕	–	–	174	●	–
		M | K | E	–	–	–	174	✕	–	–	174	●	–
	Çelik arkalık	N	–	–	–	–	–	–	–	–	–	–
		M | K | E	–	–	–	174	●	–	–	174	●	–
TANDEMBOX	Ahşap arkalık	N	179	✕	●	179	●	●	–	179	●	●
		M | K | B | C | D	179	✕	●	179	●	●	–	179	●	●
	Çelik arkalık	N	–	–	–	–	–	–	–	190	✕	–
		M | K | B | C | D	–	–	–	179	✕	–	–	179	●	–

Box sistemleri	Arkalık	Arkalık yüksekliği	Gövde iç genişliği LW (mm)					
			317–386			≥ 387		
			Z (mm)	Kol uzatması	Kol kılavuzu	Z (mm)	Kol uzatması	Kol kılavuzu
LEGRABOX	Ahşap arkalık	N	184	●	–	LW / 2	●	–
		M | K | C | F	184	●	–	LW / 2	●	–
	Çelik arkalık	N	–	–	–	–	–	–
		M | K | C | F	184	●	–	LW / 2	●	–
MERIVOBOX	Ahşap arkalık	N	174	●	–	LW / 2	●	–
		M | K | E	174	●	–	LW / 2	●	–
	Çelik arkalık	N	–	–	–	–	–	–
		M | K | E	174	●	–	LW / 2	●	–
TANDEMBOX	Ahşap arkalık	N	179	●	○	LW / 2	●	○
		M | K | B | C | D	179	●	○	LW / 2	●	○
	Çelik arkalık	N	190	●	–	LW / 2	●	–
		M | K | B | C | D	179	●	–	LW / 2	●	–

LW	Gövde iç genişliği	○	Gerekli değil
Z	Giriş mesafesi	–	Mümkün değil
●	Gerekli	✕	Çıkar

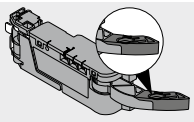
Kol uzatması

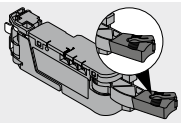
Kol bağlantısı

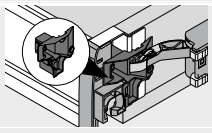
Kol kılavuzu

Yer ihtiyacı ve emniyet mesafesi – adaptör kutusu

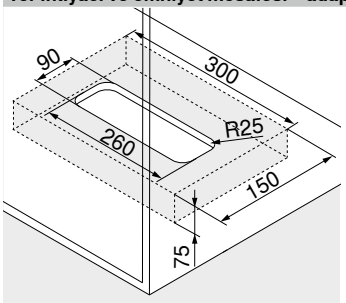

Tabana gömülü montaj

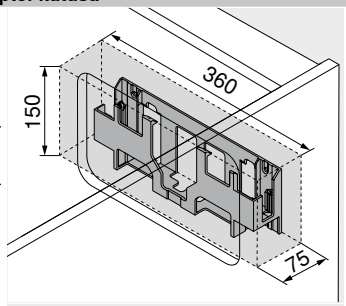

Gövde yanına/arkalığa montaj

Dikkat

Alt taraf (tabana gömülü montaj) veya ön taraf (yan panele/arkalığa montaj) ve adaptör kutusunun yan kenarları ile etrafı arasında 30 mm emniyet mesafesi olmalıdır!

Hava sirkülasyonu sağlanmalıdır, yoksa **SERVO-DRIVE** adaptörü aşırı ısınabilir!

Sayfa dizini

Özet	363	Planlama – taşıyıcı profil, üst	372	**Montaj, demontaj ve ayar**	
LEGRABOX	196	Aksesuar	392		
MERIVOBOX	250	Blum servisleri	602		
TANDEMBOX antaro	290	Makine yönetmeliği	711	Short-URL	
TANDEMBOX plus	394	Diğer teknik bilgiler	708	www.blum.com/a380	
Sipariş bilgileri	370				

Eviye altı dolabı

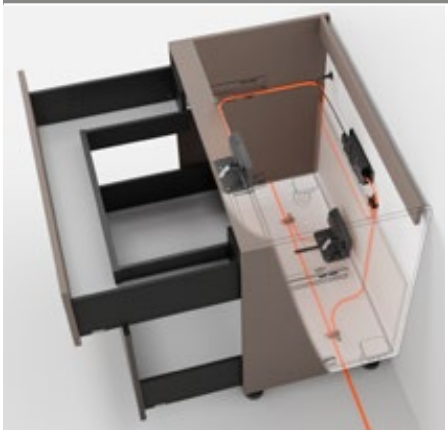

- Yumuşak ve sessiz kapanma sağlayan **BLUMOTION** ile kombine elektrikli açma desteği
- Ünite tutucusu ile
- Hareket ünitesi ile çekmece arasında sabit bağlantı yoktur
- Çekmeceler olduğu gibi kullanılabilir
- Önceden birleştirilmiş parçalar ile hızlı montaj

Kablolama

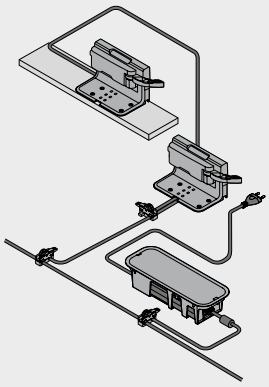

Sipariş bilgileri

1 Blum aralama tamponu

	Çap (mm)	Renk	Ürün nr.
	Ø 5.0	TGR	993.0530
	Ø 8.0		993.0830.01

Kapak yüksekliği FH (mm)	Blum aralama tamponu (adet) Gövde rayları (kg) 40 | 30	70 | 65
300'e kadar	2	4
301'den itibaren	4	4

5 Ünite tutucusu 1-li

	Renk	Malzeme	Ürün nr.
	TGR	Plastik	Z10D0311

İçindekiler:
5 1 x Ünite tutucusu 1-li

9 Hareket ünitesi

	Renk	Malzeme	Ürün nr.
	TGR	Plastik	Z10A3000.04

İçindekiler:
9 1 x Hareket ünitesi
Uzatma kol dahil, monte edilmiş

9a Su sızmasına karşı koruma

	Renk	Malzeme	Ürün nr.
	TGR	Plastik	Z10D0316

İçindekiler:
9a 1 x Su sızmasına karşı koruma

11 SERVO-DRIVE dağıtım kablosu-set[2]

	Renk	Uzunluk (m)[1]	Ürün nr.
	SZ	8	Z10K800AE

İçindekiler:
11a 1 x **SERVO-DRIVE** dağıtım kablosu
11b 5 x Kablo ucu koruması
[1] Kısaltılabilir
[2] Dağıtım, taşıyıcı profil ve iletişim kablosu olarak kullanılabilir

12 Bağlantı köprüsü-set

	Renk	Malzeme	Ürün nr.
	SZ	Plastik	Z10V100E.01

İçindekiler:
12a 1 x Bağlantı köprüsü
11b 2 x Kablo ucu koruması

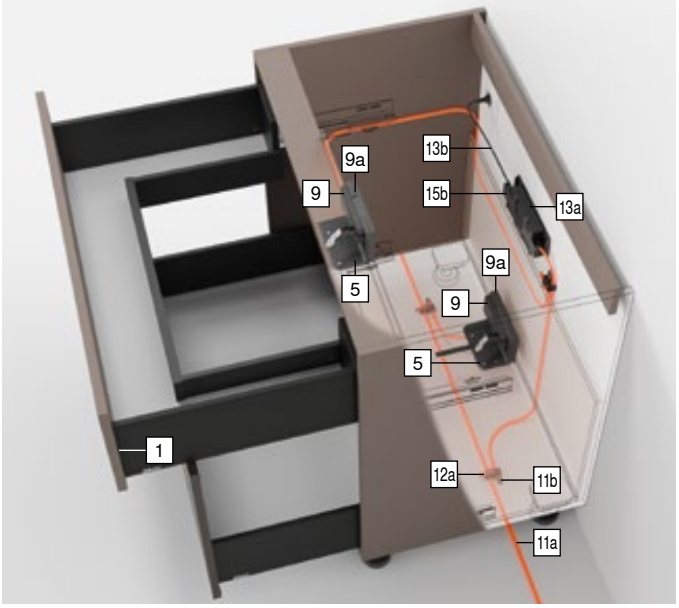

Eviye altı dolabı

Sipariş bilgileri

13 SERVO-DRIVE adaptörü ve elektrik kablosu[4]

Renk: SZ

Elektrik fişi	Pazar[1]	Lisan paketi[2]	Dil[3]	Ürün nr.
E	Avrupa	A	DE | EN | FR | IT | NL	Z10NE04EA
		B	DA | EN | FI | NO | SV	Z10NE04EB
		C	EL | EN | HR | SL | SR | TR	Z10NE04EC
		D	EN | ES | FR | IT | PT	Z10NE04ED
		E	CS | HU | PL | SK	Z10NE04EE
		F	BG | ET | LT | LV | RO | RU | UK	Z10NE04EF
		I	EN	Z10NE04EI
B	GB	A	DE | EN | FR | IT | NL	Z10NE04BA
		I	EN	Z10NE04BI
H	IN			Z10NE04HI
I	IL	A	DE | EN | FR | IT | NL	Z10NE04IA
K	AU	I	EN	Z10NE04KI
N	CN	H	EN | ZH | KO	Z10NE04NH
R	KR			Z10NE04RH
S	BR	K	EN | ES | PT	Z10NE04SK
T	TW	H	EN | ZH | KO	Z10NE04TH
U	US | CA	G	EN | ES | FR	Z10NE04UG
	JP	J	JA	Z10NE04UJ
Z	ZA	I	EN	Z10NE04ZI

İçindekiler:

13a 1 x **SERVO-DRIVE** adaptörü
Çıkış kablosu – uzunluk 2 m
Kullanım ve montaj kılavuzu dahil

13b 1 x Elektrik kablosu
Uzunluk 1.5–1.8 m, fiş dahil

[1] ISO 3166'ya göre pazar adları
[2] Lisan paketi – kullanım kılavuzu
[3] ISO 639 yönetmeliği uyarınca lisan tanımlaması
[4] İki ve daha fazla hareket ünitesi için gereklidir

15a Adaptör kutusu – tabana gömülü montaj[1]

Renk	Malzeme	Ürün nr.
TGR	Plastik	Z10NG000

İçindekiler:

15a 1 x Adaptör kutusu – tabana gömülü montaj
Kapaklı dahil

[1] **SERVO-DRIVE** adaptörü

15a için alternatif

15b Adaptör kutusu – gövde yanına/arkalığa montaj[1]

Renk	Malzeme	Ürün nr.
WGR	Plastik	Z10NG120

İçindekiler:

15b 1 x Adaptör kutusu – gövde yanına/arkalığa montaj

[1] **SERVO-DRIVE** adaptörü

Aksesuar

– Kablo tutucu[1]

Renk	Malzeme	Ürün nr.
WS	Plastik	Z10K0009

İçindekiler:

– 1 x Kablo tutucu

[1] Örneğin **SERVO-DRIVE** dağıtım kablosunun sabitlenmesi için

– Kapak/taban stabilizasyonu

Renk	Malzeme	Ürün nr.
R7037	Plastik	Z96.10E1

İçindekiler:

– 1 x Kapak/taban stabilizasyonu

Renk		Renk	
R7037	RAL 7037 toz grisi	WGR	Beyaz gri
SZ	Siyah	WS	Beyaz
TGR	Koyu gri		

Sayfa dizini

Özet	363	Blum servisleri	602	**Montaj, demontaj ve ayar**	
LEGRABOX	196	Makine yönetmeliği	711		
MERIVOBOX	250	Diğer teknik bilgiler	708		
TANDEMBOX antaro	290			Short-URL	
TANDEMBOX plus	394			www.blum.com/a380	
Planlama	378				
Aksesuar	392				

3

Eviye altı dolabı

Planlama

Gövde

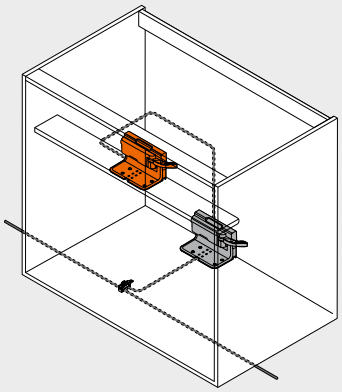

Ara kayıt – ünite tutucusu 1-li

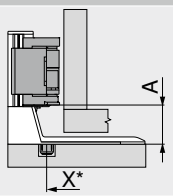

Ara parça
LEGRABOX | MERIVOBOX | TANDEMBOX

A	Ünite tutucusunun alt kenarından hareket ünitesinin alt kenarına kadar olan mesafe
X	Delme pozisyonu
*	Gövdenin ön kenarından ölçülür

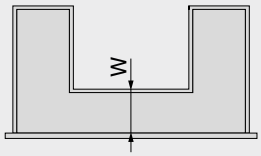

W	Ara parça dahil çekmece tabanının ön kenar mesafesi W = NL dış kasa – NL iç kasa **LEGRABOX**: min. 150 mm **MERIVOBOX**: min. 150 mm **TANDEMBOX**: min. 100 mm
NL	Nominal uzunluk

Box sistemleri	Arkalık	Arkalık yüksekliği	A (mm)
LEGRABOX	Ara parça	N | M | K | C | F	45
MERIVOBOX	Ara parça	N	28
		M | K | E	45
TANDEMBOX	Ara parça	N	28
		M | K | B | C | D	35

A Ünite tutucusunun alt kenarından hareket ünitesinin alt kenarına kadar olan mesafe

Ara kayıt – ünite tutucusu 1-li

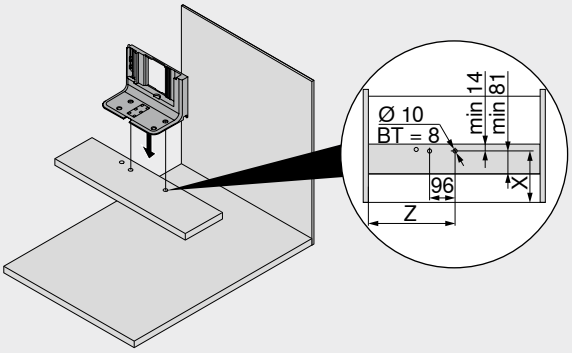

Box sistemleri	Arkalık	Arkalık yüksekliği	Gövde iç genişliği LW (mm) ≥ 387 Nominal uzunluk NL, dış (mm) 450–650	
			X (mm)	Z (mm)
LEGRABOX	Ara parça	N | M | K | C | F	W + 27	LW / 2
MERIVOBOX	Ara parça	N | M | K | E	W + 27	LW / 2
TANDEMBOX	Ara parça	N | M | K | B | C | D	W + 27	LW / 2

BT Delik derinliği
LW Gövde iç genişliği
W Çekmece tabanının ön kenarından bağlantı parçasına kadar olan mesafe
X Delme pozisyonu
Z Giriş mesafesi

Altlık montajı – delme resmi

Alttan kablolama

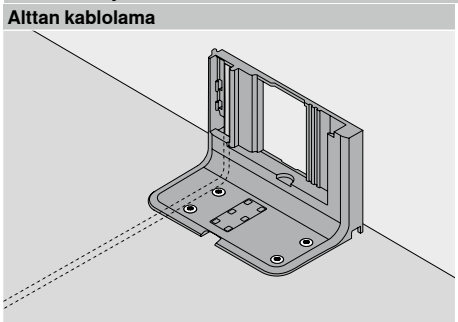

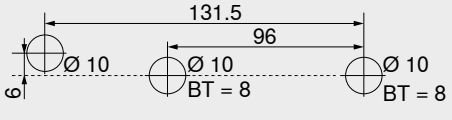

BT Delik derinliği

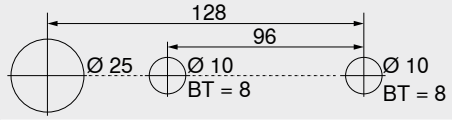

Alternatif delik resmi – **MINIPRESS top | MINIPRESS**
BT Delik derinliği

Kapak uygulaması – pozisyon – Blum aralama tamponu

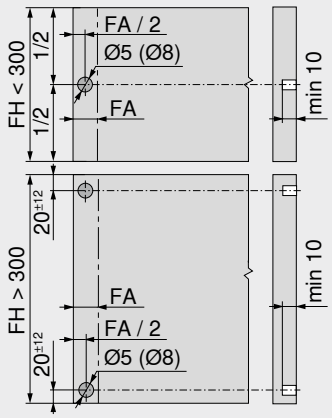

Blum aralama tamponu gerekli çalıştırma mesafesini (2 mm) sağlar

Kapak yüksekliği Gövde rayları (kg)	Blum aralama tamponu (adet)	
FH (mm)	**40 | 30**	**70 | 65**
300'e kadar	2	4
301'den itibaren	4	4

Çekmece önü yüksekliği FH > 300 mm olması durumunda, optimal işlev için çekmece önü stabilizasyonu kullanılır
FA Kapak binisi
FH Kapak yüksekliği

Eviye altı dolabı

Planlama

Gövde

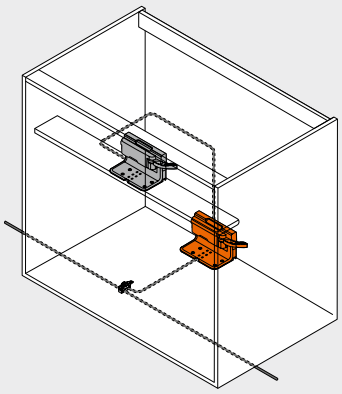

Altlık montajı – ünite tutucusu 1-li

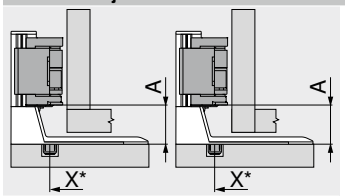

Ahşap arkalık

LEGRABOX	MERIVOBOX | TANDEMBOX
A	Ünite tutucusunun alt kenarından hareket ünitesinin alt kenarına kadar olan mesafe
X	Delme pozisyonu
*	Gövdenin ön kenarından ölçülür

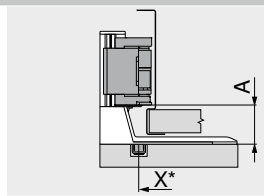

Çelik arkalık

LEGRABOX | MERIVOBOX | TANDEMBOX	
A	Ünite tutucusunun alt kenarından hareket ünitesinin alt kenarına kadar olan mesafe
X	Delme pozisyonu
*	Gövdenin ön kenarından ölçülür

Box sistemleri	Arkalık	Arkalık yüksekliği	Gövde iç genişliği LW (mm)
			≥ 387
			A (mm)
LEGRABOX	Ahşap arkalık	N | M | K | C | F	45
	Çelik arkalık	M | K | C | F	45
MERIVOBOX	Ahşap arkalık	N	28
		M | K | E	45
	Çelik arkalık	M | K | E	45
TANDEMBOX	Ahşap arkalık	N	28
		M | K | B | C | D	35
	Çelik arkalık	N	28
		M | K | B | C | D	35

A	Ünite tutucusunun alt kenarından hareket ünitesinin alt kenarına kadar olan mesafe
–	Mümkün değil

Altlık montajı – ünite tutucusu 1-li

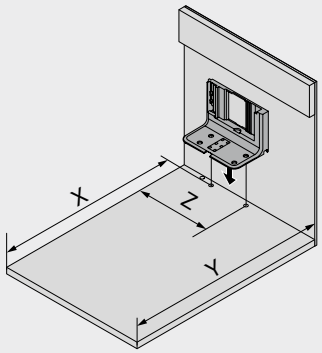

Arkalık	Box sistemleri	X (mm)	Y (mm)	Z (mm)
Ahşap arkalık	LEGRABOX | MERIVOBOX | TANDEMBOX	NL + 19	NL + 35	LW / 2
	MERIVOBOX – çekiş fazlalıklı gövde rayı	NL – 31	NL + 3	LW / 2
Çelik arkalık	LEGRABOX | MERIVOBOX | TANDEMBOX	NL + 2	NL + 18	LW / 2
	MERIVOBOX – çekiş fazlalıklı gövde rayı	NL – 48	NL + 3	LW / 2

LW	Gövde iç genişliği
NL	Nominal uzunluk
X	Delme pozisyonu
Y	Minimum yer ihtiyacı
Z	Giriş mesafesi

Yer ihtiyacı ve emniyet mesafesi – adaptör kutusu

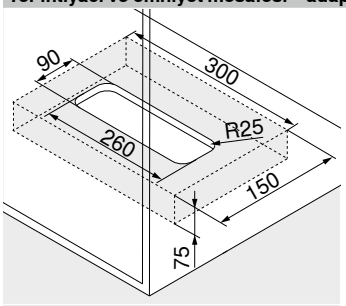

Tabana gömülü montaj

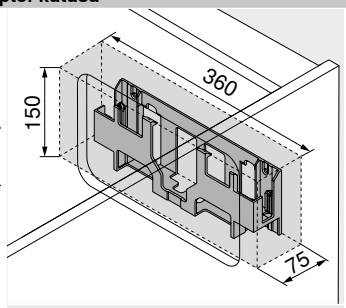

Gövde yanına/arkalığa montaj

Dikkat

Alt taraf (tabana gömülü montaj) veya ön taraf (yan panele/arkalığa montaj) ve adaptör kutusunun yan kenarları ile etrafı arasında 30 mm emniyet mesafesi olmalıdır!

Hava sirkülasyonu sağlanmalıdır, yoksa **SERVO-DRIVE** adaptörü aşırı ısınabilir!

Sayfa dizini

Özet	363	Aksesuar	392	**Montaj, demontaj ve ayar**	
LEGRABOX	196	Blum servisleri	602		
MERIVOBOX	250	Makine yönetmeliği	711		
TANDEMBOX antaro	290	Diğer teknik bilgiler	708	Short-URL	
TANDEMBOX plus	394			www.blum.com/a380	
Sipariş bilgileri	376				

Tek çekmeceli gövde – yatay taşıyıcı profil



- Yumuşak ve sessiz kapanma sağlayan **BLUMOTION** ile kombine elektrikli açma desteği
- Yatay taşıyıcı profil ile
- Hareket ünitesi ile çekmece arasında sabit bağlantı yoktur
- Çekmeceler olduğu gibi kullanılabilir
- Önceden birleştirilmiş parçalar ile hızlı montaj

Kablolama

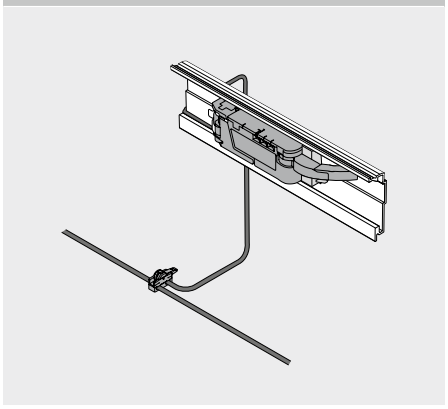

Sipariş bilgileri

1 Blum aralama tamponu

	Çap (mm)	Renk	Ürün nr.
	Ø 5.0	TGR	993.0530
	Ø 8.0		993.0830.01

	Blum aralama tamponu (adet)	
	Gövde rayları (kg)	
Kapak yüksekliği FH (mm)	40 | 30	70 | 65
300'e kadar	2	4
301'den itibaren	4	4

6 Yatay taşıyıcı profil[2]

	Uzunluk (mm)[1]	Malzeme	Ürün nr.
	1143	Alüminyum	Z10T1143B

İçindekiler:
6 1 x Yatay taşıyıcı profil
Kesim **6** Gövde iç genişliği LW – 19 mm
[1] Kısaltılabilir
[2] Gövde genişliği KB 275–1200 mm

7 Yatay taşıyıcı profil yuvası[1]

	Renk	Malzeme	Ürün nr.
	TGR	Plastik	Z10D5210

İçindekiler:
7a 1 x Taşıyıcı profil yuvası sol/sağ
7b 1 x Hareket ünitesi için taşıyıcı profil adaptörü
[1] Sunta ve sistem vidaları kullanılabilir

9 Hareket ünitesi

	Renk	Malzeme	Ürün nr.
	TGR	Plastik	Z10A3000.04

İçindekiler:
9 1 x Hareket ünitesi
Uzatma kol dahil, monte edilmiş

10 Kol bağlantısı[1]

	Box sistemleri	Arkalık	Renk	Ürün nr.
	LEGRABOX	Çelik arkalık	SZ	Z10A3006

İçindekiler:
10 1 x Kol bağlantısı
[1] Yükseklik M' den ve 267–286 mm arası gövde iç genişliği LW' den itibaren mecburidir

10 Kol kılavuzu[1]

	Box sistemleri	Arkalık	Renk	Ürün nr.
	TANDEMBOX	Ahşap arkalık	TGR	Z10A3H00

İçindekiler:
10 1 x Kol kılavuzu
[1] 242–316 mm arası gövde iç genişliği LW için mecburidir

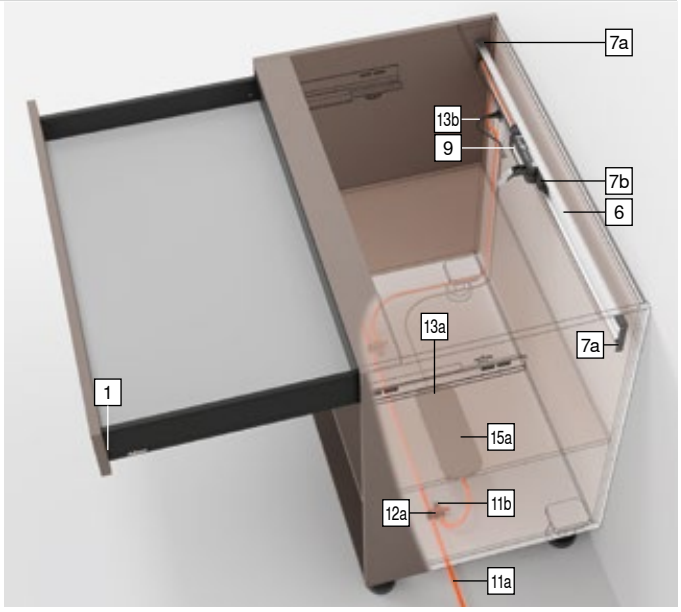

11 SERVO-DRIVE dağıtım kablosu-set[2]

	Renk	Uzunluk (m)[1]	Ürün nr.
	SZ	8	Z10K800AE

İçindekiler:
11a 1 x **SERVO-DRIVE** dağıtım kablosu
11b 5 x Kablo ucu koruması
[1] Kısaltılabilir
[2] Dağıtım, taşıyıcı profil ve iletişim kablosu olarak kullanılabilir

12 Bağlantı köprüsü-set

	Renk	Malzeme	Ürün nr.
	SZ	Plastik	Z10V100E.01

İçindekiler:
12a 1 x Bağlantı köprüsü
11b 2 x Kablo ucu koruması

Tek çekmeceli gövde – yatay taşıyıcı profil

Sipariş bilgileri

13 SERVO-DRIVE adaptörü ve elektrik kablosu[4]

Renk: SZ

Elektrik fişi	Pazar[1]	Lisan paketi[2]	Dil[3]	Ürün nr.
E	Avrupa	A	DE | EN | FR | IT | NL	Z10NE04EA
		B	DA | EN | FI | NO | SV	Z10NE04EB
		C	EL | EN | HR | SL | SR | TR	Z10NE04EC
		D	EN | ES | FR | IT | PT	Z10NE04ED
		E	CS | HU | PL | SK	Z10NE04EE
		F	BG | ET | LT | LV | RO | RU | UK	Z10NE04EF
		I	EN	Z10NE04EI
B	GB	A	DE | EN | FR | IT | NL	Z10NE04BA
		I	EN	Z10NE04BI
H	IN			Z10NE04HI
I	IL	A	DE | EN | FR | IT | NL	Z10NE04IA
K	AU	I	EN	Z10NE04KI
N	CN	H	EN | ZH | KO	Z10NE04NH
R	KR			Z10NE04RH
S	BR	K	EN | ES | PT	Z10NE04SK
T	TW	H	EN | ZH | KO	Z10NE04TH
U	US | CA	G	EN | ES | FR	Z10NE04UG
	JP	J	JA	Z10NE04UJ
Z	ZA	I	EN	Z10NE04ZI

İçindekiler:

13a 1 x **SERVO-DRIVE** adaptörü
Çıkış kablosu – uzunluk 2 m
Kullanım ve montaj kılavuzu dahil

13b 1 x Elektrik kablosu
Uzunluk 1.5–1.8 m, fiş dahil

[1] ISO 3166'ya göre pazar adları
[2] Lisan paketi – kullanım kılavuzu
[3] ISO 639 yönetmeliği uyarınca lisan tanımlaması
[4] İki ve daha fazla hareket ünitesi için gereklidir

15a Adaptör kutusu – tabana gömülü montaj[1]

Renk	Malzeme	Ürün nr.
TGR	Plastik	Z10NG000

İçindekiler:

15a 1 x Adaptör kutusu – tabana gömülü montaj
Kapaklı dahil

[1] **SERVO-DRIVE** adaptörü

15a için alternatif

15b Adaptör kutusu – gövde yanına/arkalığa montaj[1]

Renk	Malzeme	Ürün nr.
WGR	Plastik	Z10NG120

İçindekiler:

15b 1 x Adaptör kutusu – gövde yanına/arkalığa montaj

[1] **SERVO-DRIVE** adaptörü

Aksesuar

– Kablo tutucu[1]

Renk	Malzeme	Ürün nr.
WS	Plastik	Z10K0009

İçindekiler:

– 1 x Kablo tutucu

[1] Örneğin **SERVO-DRIVE** dağıtım kablosunun sabitlenmesi için

– Kapak/taban stabilizasyonu

Renk	Malzeme	Ürün nr.
R7037	Plastik	Z96.10E1

İçindekiler:

– 1 x Kapak/taban stabilizasyonu

Renk		Renk	
R7037	RAL 7037 toz grisi	WGR	Beyaz gri
SZ	Siyah	WS	Beyaz
TGR	Koyu gri		

Sayfa dizini

Özet	363	Blum servisleri	602	**Montaj, demontaj ve ayar**	
LEGRABOX	196	Makine yönetmeliği	711		
MERIVOBOX	250	Diğer teknik bilgiler	708		
TANDEMBOX antaro	290			Short-URL	
TANDEMBOX plus	394			www.blum.com/a380	
Planlama	382				
Aksesuar	392				

Tek çekmeceli gövde – yatay taşıyıcı profil

Planlama

Gövde

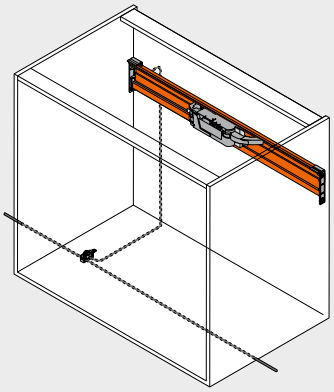

Pozisyon – hareket ünitesi

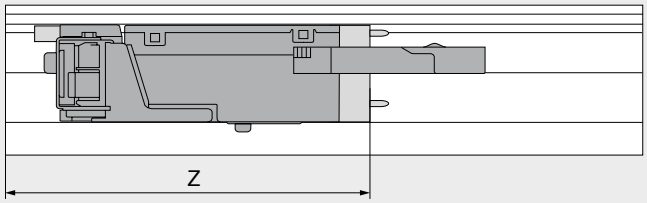

Z Giriş mesafesi

Pozisyon – hareket ünitesi

Box sistemleri	Arkalık	Arkalık yüksekliği	Gövde iç genişliği LW (mm)									
			242–266			267–286				287–316		
			Z (mm)	Kol uzatması	Kol kılavuzu	Z (mm)	Kol uzatması	Kol kılavuzu	Kol bağlantısı	Z (mm)	Kol uzatması	Kol kılavuzu
LEGRABOX	Ahşap arkalık	N	–	–	–	–	–	–	–	193	✖	–
		M | K | C | F	–	–	–	182	●	–	○	182	●	–
	Çelik arkalık	N	–	–	–	–	–	–	–	–	–	–
		M | K | C | F	–	–	–	182	●	–	○	182	●	–
MERIVOBOX	Ahşap arkalık	N	–	–	–	177	✖	–	–	177	●	–
		M | K | E	–	–	–	177	✖	–	–	177	●	–
	Çelik arkalık	N	–	–	–	–	–	–	–	–	–	–
		M | K | E	–	–	–	177	●	–	–	177	●	–
TANDEMBOX	Ahşap arkalık	N	–	–	–	–	–	–	–	193	✖	○
		M | K | B | C | D	182	✖	●	182	✖	●	○	182	●	●
	Çelik arkalık	N	–	–	–	193	✖	○	○	193	●	○
		M | K | B | C | D	–	–	–	182	✖	○	○	182	●	○

Box sistemleri	Arkalık	Arkalık yüksekliği	Gövde iç genişliği LW (mm)					
			317–386			≥ 387		
			Z (mm)	Kol uzatması	Kol kılavuzu	Z (mm)	Kol uzatması	Kol kılavuzu
LEGRABOX	Ahşap arkalık	N	193	●	–	LW / 2	●	–
		M | K | C | F	182	●	–	LW / 2	●	–
	Çelik arkalık	N	–	–	–	–	–	–
		M | K | C | F	182	●	–	LW / 2	●	–
MERIVOBOX	Ahşap arkalık	N	177	●	–	LW / 2	●	–
		M | K | E	177	●	–	LW / 2	●	–
	Çelik arkalık	N	–	–	–	–	–	–
		M | K | E	177	●	–	LW / 2	●	–
TANDEMBOX	Ahşap arkalık	N	193	●	○	LW / 2	●	○
		M | K | B | C | D	182	●	○	LW / 2	●	○
	Çelik arkalık	N	193	●	○	LW / 2	●	○
		M | K | B | C | D	182	●	○	LW / 2	●	○

LW Gövde iç genişliği
Z Giriş mesafesi
● Gerekli
○ Gerekli değil
– Mümkün değil
✖ Çıkar

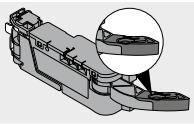

Kol uzatması

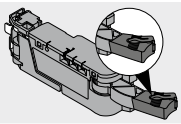

Kol bağlantısı

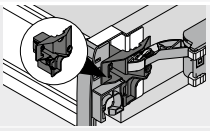

Kol kılavuzu

Kapak uygulaması – pozisyon – Blum aralama tamponu

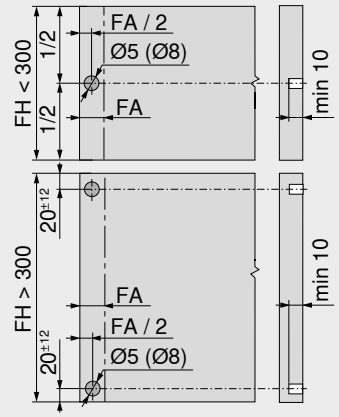

Blum aralama tamponu gerekli çalıştırma mesafesini (2 mm) sağlar

Kapak yüksekliği	Blum aralama tamponu (adet) Gövde rayları (kg)	
FH (mm)	40 | 30	70 | 65
300'e kadar	2	4
301'den itibaren	4	4

Çekmece önü yüksekliği FH > 300 mm olması durumunda, optimal işlev için çekmece önü stabilizasyonu kullanılır

FA Kapak binisi
FH Kapak yüksekliği

Tek çekmeceli gövde – yatay taşıyıcı profil

Planlama

Delme ölçüleri

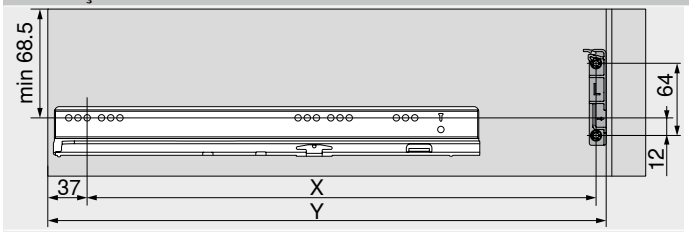

LEGRABOX

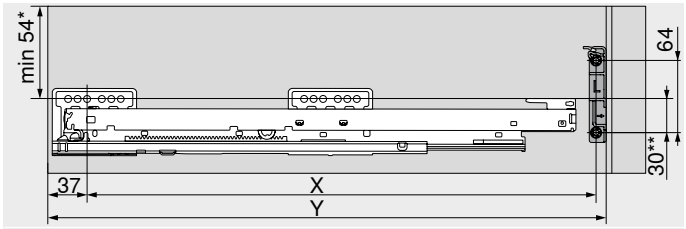

MERIVOBOX

* Arkalık yüksekliği N ise 32 mm

** Arkalık yüksekliği N ise 45 mm

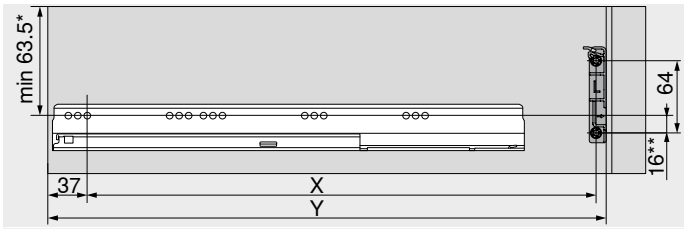

TANDEMBOX

* Arkalık yüksekliği N ise 55 mm

** Arkalık yüksekliği N ise 24 mm

Arkalık	X (mm)	Y (mm)
Ahşap arkalık	NL – 9	NL + 37
Çelik arkalık	NL – 26	NL + 20

NL Nominal uzunluk

X Delme pozisyonu

Y Minimum yer ihtiyacı

Yer ihtiyacı ve emniyet mesafesi – adaptör kutusu

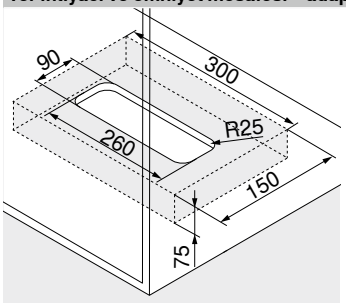

Tabana gömülü montaj

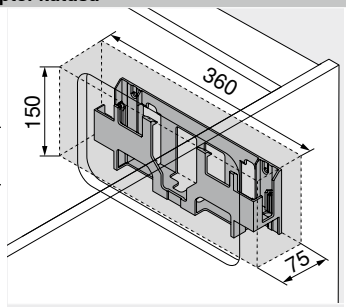

Gövde yanına/arkalığa montaj

Dikkat

Alt taraf (tabana gömülü montaj) veya ön taraf (yan panele/arkalığa montaj) ve adaptör kutusunun yan kenarları ile etrafı arasında 30 mm emniyet mesafesi olmalıdır!

Hava sirkülasyonu sağlanmalıdır, yoksa **SERVO-DRIVE** adaptörü aşırı ısınabilir!

Sayfa dizini

Özet	363	Aksesuar	392	**Montaj, demontaj ve ayar**	
LEGRABOX	196	Blum servisleri	602		
MERIVOBOX	250	Makine yönetmeliği	711		
TANDEMBOX antaro	290	Diğer teknik bilgiler	708	Short-URL	
TANDEMBOX plus	394			www.blum.com/a380	
Sipariş bilgileri	380				

Tek çekmeceli gövde – üst ünite tutucusu

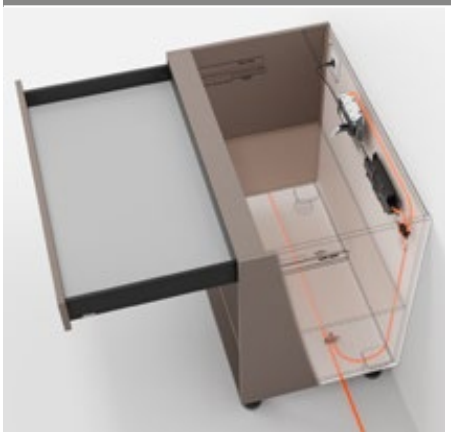

- Yumuşak ve sessiz kapanma sağlayan **BLUMOTION** ile kombine elektrikli açma desteği
- Üst ünite tutucusu ile
- Hareket ünitesi ile çekmece arasında sabit bağlantı yoktur
- Çekmeceler olduğu gibi kullanılabilir
- Önceden birleştirilmiş parçalar ile hızlı montaj

Kablolama

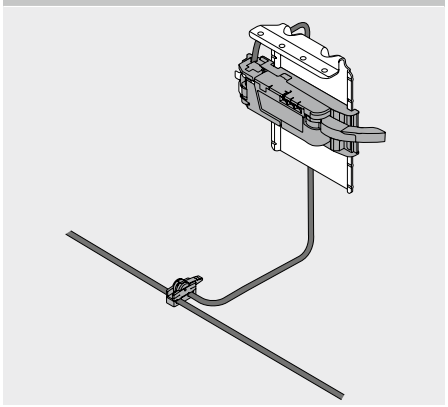

Sipariş bilgileri

1 Blum aralama tamponu

	Çap (mm)	Renk	Ürün nr.
	Ø 5.0	TGR	993.0530
	Ø 8.0		993.0830.01

	Blum aralama tamponu (adet)	
	Gövde rayları (kg)	
Kapak yüksekliği FH (mm)	40 | 30	70 | 65
300'e kadar	2	4
301'den itibaren	4	4

8 Üst ünite tutucusu

Renk	Malzeme	Ürün nr.
TGR	Çelik	Z10D6252

İçindekiler:
8 1 x Üst ünite tutucusu
Hareket ünitesi için adaptör önceden monte edilmiş dahil

9 Hareket ünitesi

	Renk	Malzeme	Ürün nr.
	TGR	Plastik	Z10A3000.04

İçindekiler:
9 1 x Hareket ünitesi
Uzatma kol dahil, monte edilmiş

10 Kol bağlantısı[1]

	Box sistemleri	Arkalık	Renk	Ürün nr.
	**LEGRABOX**	Çelik arkalık	SZ	Z10A3006

İçindekiler:
10 1 x Kol bağlantısı
[1] Yükseklik M' den ve 267–286 mm arası gövde iç genişliği LW' den itibaren mecburidir

10 Kol kılavuzu[1]

	Box sistemleri	Arkalık	Renk	Ürün nr.
	**TANDEMBOX**	Ahşap arkalık	TGR	Z10A3H00

İçindekiler:
10 1 x Kol kılavuzu
[1] 242–316 mm arası gövde iç genişliği LW için mecburidir

11 SERVO-DRIVE dağıtım kablosu-set[2]

	Renk	Uzunluk (m)[1]	Ürün nr.
	SZ	8	Z10K800AE

İçindekiler:
11a 1 x **SERVO-DRIVE** dağıtım kablosu
11b 5 x Kablo ucu koruması
[1] Kısaltılabilir
[2] Dağıtım, taşıyıcı profil ve iletişim kablosu olarak kullanılabilir

12 Bağlantı köprüsü-set

	Renk	Malzeme	Ürün nr.
	SZ	Plastik	Z10V100E.01

İçindekiler:
12a 1 x Bağlantı köprüsü
11b 2 x Kablo ucu koruması

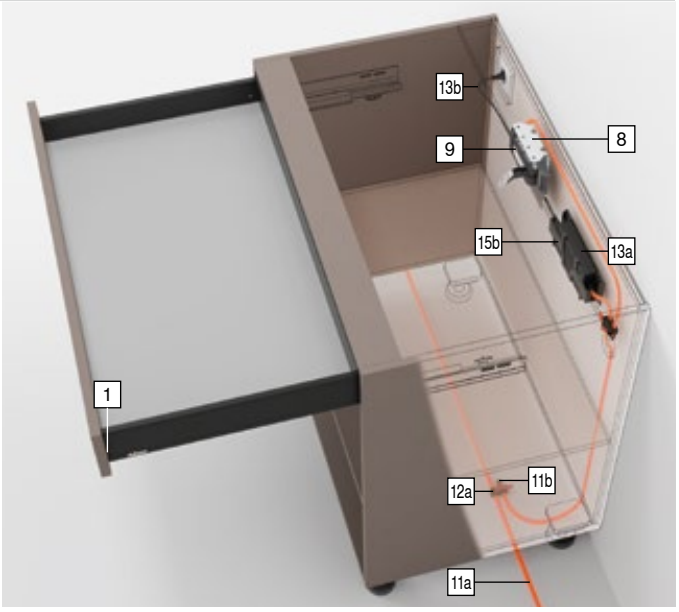

Tek çekmeceli gövde – üst ünite tutucusu

Sipariş bilgileri

13 SERVO-DRIVE adaptörü ve elektrik kablosu[4]

Renk: SZ

	Elektrik fişi	Pazar[1]	Lisan paketi[2]	Dil[3]	Ürün nr.
	E	Avrupa	A	DE | EN | FR | IT | NL	Z10NE04EA
			B	DA | EN | FI | NO | SV	Z10NE04EB
			C	EL | EN | HR | SL | SR | TR	Z10NE04EC
			D	EN | ES | FR | IT | PT	Z10NE04ED
			E	CS | HU | PL | SK	Z10NE04EE
			F	BG | ET | LT | LV | RO | RU | UK	Z10NE04EF
			I	EN	Z10NE04EI
	B	GB	A	DE | EN | FR | IT | NL	Z10NE04BA
			I	EN	Z10NE04BI
	H	IN			Z10NE04HI
	I	IL	A	DE | EN | FR | IT | NL	Z10NE04IA
	K	AU	I	EN	Z10NE04KI
	N	CN	H	EN | ZH | KO	Z10NE04NH
	R	KR			Z10NE04RH
	S	BR	K	EN | ES | PT	Z10NE04SK
	T	TW	H	EN | ZH | KO	Z10NE04TH
	U	US | CA	G	EN | ES | FR	Z10NE04UG
		JP	J	JA	Z10NE04UJ
	Z	ZA	I	EN	Z10NE04ZI

İçindekiler:

13a 1 x **SERVO-DRIVE** adaptörü
Çıkış kablosu – uzunluk 2 m
Kullanım ve montaj kılavuzu dahil

13b 1 x Elektrik kablosu
Uzunluk 1.5–1.8 m, fiş dahil

[1] ISO 3166'ya göre pazar adları
[2] Lisan paketi – kullanım kılavuzu
[3] ISO 639 yönetmeliği uyarınca lisan tanımlaması
[4] İki ve daha fazla hareket ünitesi için gereklidir

15a Adaptör kutusu – tabana gömülü montaj[1]

	Renk	Malzeme	Ürün nr.
	TGR	Plastik	Z10NG000

İçindekiler:

15a 1 x Adaptör kutusu – tabana gömülü montaj
Kapaklı dahil

[1] **SERVO-DRIVE** adaptörü

15a için alternatif

15b Adaptör kutusu – gövde yanına/arkalığa montaj[1]

	Renk	Malzeme	Ürün nr.
	WGR	Plastik	Z10NG120

İçindekiler:

15b 1 x Adaptör kutusu – gövde yanına/arkalığa montaj

[1] **SERVO-DRIVE** adaptörü

Aksesuar

– Kablo tutucu[1]

	Renk	Malzeme	Ürün nr.
	WS	Plastik	Z10K0009

İçindekiler:

– 1 x Kablo tutucu

[1] Örneğin **SERVO-DRIVE** dağıtım kablosunun sabitlenmesi için

– Kapak/taban stabilizasyonu

	Renk	Malzeme	Ürün nr.
	R7037	Plastik	Z96.10E1

İçindekiler:

– 1 x Kapak/taban stabilizasyonu

Renk		Renk	
R7037	RAL 7037 toz grisi	WGR	Beyaz gri
SZ	Siyah	WS	Beyaz
TGR	Koyu gri		

3

Sayfa dizini

Özet	363	Blum servisleri	602	**Montaj, demontaj ve ayar**	
LEGRABOX	196	Makine yönetmeliği	711		
MERIVOBOX	250	Diğer teknik bilgiler	708		
TANDEMBOX antaro	290			Short-URL	
TANDEMBOX plus	394			www.blum.com/a380	
Planlama	386				
Aksesuar	392				

Tek çekmeceli gövde – üst ünite tutucusu

Planlama

Gövde

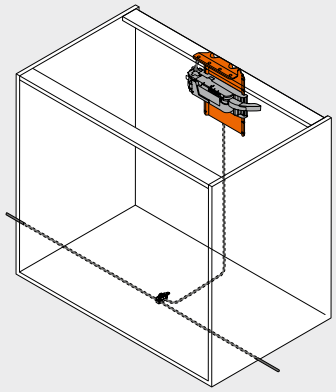

Pozisyon – hareket ünitesi

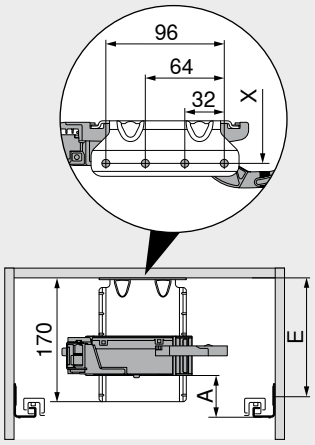

A	Gövde rayının alt kenarından hareket ünitesinin alt kenarına kadar olan mesafe
E	Gövde üst plakasının alt kenarından gövde rayının vidalama pozisyonuna kadar olan mesafe
X	Delme pozisyonu

Travers, sağlamlık açısından tezgaha sabitlenmelidir

Pozisyon – hareket ünitesi

Box sistemleri	Arkalık	Arkalık yüksekliği	Gövde iç genişliği LW (mm)											
			242–266			267–286			287–316			≥ 317		
			A (mm)	E min. (mm)	E maks. (mm)	A (mm)	E min. (mm)	E maks. (mm)	A (mm)	E min. (mm)	E maks. (mm)	A (mm)	E min. (mm)	E maks. (mm)
LEGRABOX	Ahşap arkalık	N	–	–	–	–	–	–	45	84	174	45	84	174
		M | K | C | F	–	–	–	45	84	174	45	84	174	45	84	174
	Çelik arkalık	N	–	–	–	–	–	–	–	–	–	–	–	–
		M | K | C | F	–	–	–	45	84	174	45	84	174	45	84	174
MERIVOBOX	Ahşap arkalık	N	–	–	–	28	50	139	28	50	139	28	50	139
		M | K | E	–	–	–	45	67	157	45	67	157	45	67	157
	Çelik arkalık	N	–	–	–	–	–	–	–	–	–	–	–	–
		M | K | E	–	–	–	45	67	157	45	67	157	45	67	157
TANDEMBOX	Ahşap arkalık	N	35	79	180	35	79	180	35	79	180	28	79	180
		M | K | B | C | D	35	79	180	35	79	180	35	79	180	35	79	180
	Çelik arkalık	N	–	–	–	–	–	–	28	79	180	28	79	180
		M | K | B | C | D	–	–	–	35	79	180	35	79	180	35	79	180

A	Gövde rayının alt kenarından hareket ünitesinin alt kenarına kadar olan mesafe	–	Mümkün değil
E	Gövde üst plakasının alt kenarından gövde rayının vidalama pozisyonuna kadar olan mesafe		

Kapak uygulaması – pozisyon – Blum aralama tamponu

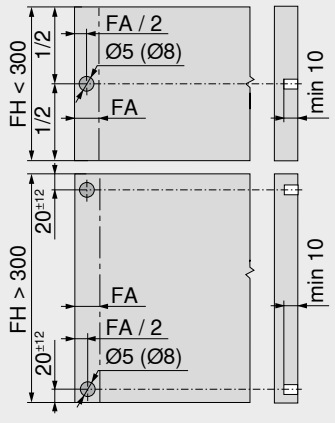

Blum aralama tamponu gerekli çalıştırma mesafesini (2 mm) sağlar

	Blum aralama tamponu (adet)	
Kapak yüksekliği	Gövde rayları (kg)	
FH (mm)	40 | 30	70 | 65
300'e kadar	2	4
301'den itibaren	4	4

Çekmece önü yüksekliği FH > 300 mm olması durumunda, optimal işlev için çekmece önü stabilizasyonu kullanılır

FA	Kapak binisi
FH	Kapak yüksekliği

Tek çekmeceli gövde – üst ünite tutucusu

Planlama

Delme ölçüleri

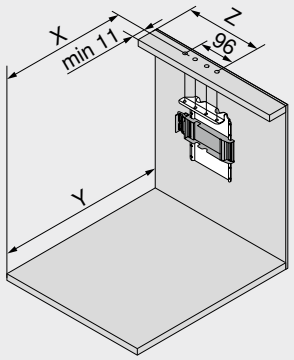

Arkalık	X (mm)	Y (mm)
Ahşap arkalık	NL – 1	NL + 34
Çelik arkalık	NL – 18	NL + 17

NL	Nominal uzunluk
X	Delme pozisyonu
Y	Minimum yer ihtiyacı
Z	Giriş mesafesi

Box sistemleri	Arkalık	Arkalık yüksekliği	Gövde iç genişliği LW (mm)									
			242–266			267–286				287–316		
			Z (mm)	Kol uzatması	Kol kılavuzu	Z (mm)	Kol uzatması	Kol kılavuzu	Kol bağlantısı	Z (mm)	Kol uzatması	Kol kılavuzu
LEGRABOX	Ahşap arkalık	N	–	–	–	184	●	–	–	184	●	–
		M | K | C | F	–	–	–	184	●	–	–	184	●	–
	Çelik arkalık	N	–	–	–	–	–	–	–	–	–	–
		M | K | C | F	–	–	–	184	✕	–	●	184	●	–
MERIVOBOX	Ahşap arkalık	N	–	–	–	174	✕	–	–	174	●	–
		M | K | E	–	–	–	174	✕	–	–	174	●	–
	Çelik arkalık	N	–	–	–	–	–	–	–	–	–	–
		M | K | E	–	–	–	174	●	–	–	174	●	–
TANDEMBOX	Ahşap arkalık	N	179	✕	●	179	●	●	–	179	●	●
		M | K | B | C | D	179	✕	●	179	●	●	–	179	●	●
	Çelik arkalık	N	–	–	–	–	–	–	–	190	✕	–
		M | K | B | C | D	–	–	–	179	✕	–	–	179	●	–

Box sistemleri	Arkalık	Arkalık yüksekliği	Gövde iç genişliği LW (mm)					
			317–386			≥ 387		
			Z (mm)	Kol uzatması	Kol kılavuzu	Z (mm)	Kol uzatması	Kol kılavuzu
LEGRABOX	Ahşap arkalık	N	184	●	–	LW / 2	●	–
		M | K | C | F	184	●	–	LW / 2	●	–
	Çelik arkalık	N	–	–	–	–	–	–
		M | K | C | F	184	●	–	LW / 2	●	–
MERIVOBOX	Ahşap arkalık	N	174	●	–	LW / 2	●	–
		M | K | E	174	●	–	LW / 2	●	–
	Çelik arkalık	N	–	–	–	–	–	–
		M | K | E	174	●	–	LW / 2	●	–
TANDEMBOX	Ahşap arkalık	N	179	●	○	LW / 2	●	○
		M | K | B | C | D	179	●	○	LW / 2	●	○
	Çelik arkalık	N	190	●	–	LW / 2	●	–
		M | K | B | C | D	179	●	–	LW / 2	●	–

LW	Gövde iç genişliği	○	Gerekli değil
Z	Giriş mesafesi	–	Mümkün değil
●	Gerekli	✕	Çıkar

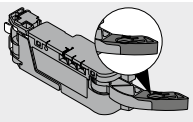
Kol uzatması

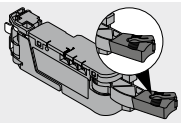
Kol bağlantısı

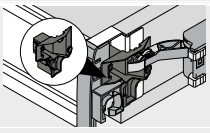
Kol kılavuzu

Yer ihtiyacı ve emniyet mesafesi – adaptör kutusu

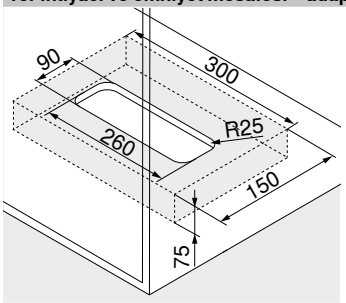

Tabana gömülü montaj

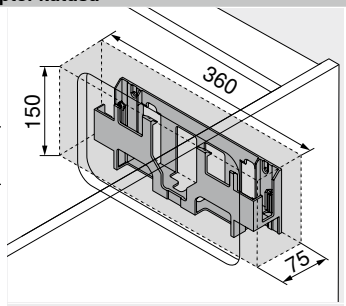

Gövde yanına/arkalığa montaj

Dikkat

Alt taraf (tabana gömülü montaj) veya ön taraf (yan panele/arkalığa montaj) ve adaptör kutusunun yan kenarları ile etrafı arasında 30 mm emniyet mesafesi olmalıdır!

Hava sirkülasyonu sağlanmalıdır, yoksa **SERVO-DRIVE** adaptörü aşırı ısınabilir!

Sayfa dizini

Özet	363	Aksesuar	392	**Montaj, demontaj ve ayar**	
LEGRABOX	196	Blum servisleri	602		
MERIVOBOX	250	Makine yönetmeliği	711		
TANDEMBOX antaro	290	Diğer teknik bilgiler	708	Short-URL	
TANDEMBOX plus	394			www.blum.com/a380	
Sipariş bilgileri	384				

Standart çöp çekmecesi çözümleri için SERVO-DRIVE uno

Web kodu – ürün konfigüratörüne girin veya tıklayın: DQE61A



- Yumuşak ve sessiz kapanma sağlayan **BLUMOTION** ile kombine elektrikli açma desteği
- Tekli uygulamalar için uygun
- Standart çöp çekmeceleri için
- İlave donanım için ideal
- Hareket ünitesi ile çekmece arasında sabit bağlantı yoktur
- Çekmeceler olduğu gibi kullanılabilir
- Hazır parçaların kolay ve hızlı montajı

SERVO-DRIVE uno-set



Sipariş bilgileri

18	SERVO-DRIVE uno-set[1]				
	Renk			TGR	
	AC adaptörü[2]	Pazar[3]	Lisan paketi[4]	Dil[5]	Ürün nr.
	E	Avrupa	A	DE | EN | FR | IT | NL	Z10UB00EA
			B	DA | EN | FI | NO | SV	Z10UB00EB
			C	EL | EN | HR | SL | SR | TR	Z10UB00EC
			D	EN | ES | FR | IT | PT	Z10UB00ED
			E	CS | HU | PL | SK	Z10UB00EE
			F	BG | ET | LT | LV | RO | RU | UK	Z10UB00EF
	B	GB	A	DE | EN | FR | IT | NL	Z10UB00BA
			I	EN	Z10UB00BI
	K	AU	I	EN	Z10UB00KI
	N	CN	H	EN | ZH | KO	Z10UB00NH
	U	US | CA	G	EN | ES | FR	Z10UB00UG
		JP	J	JA	Z10UB00UJ

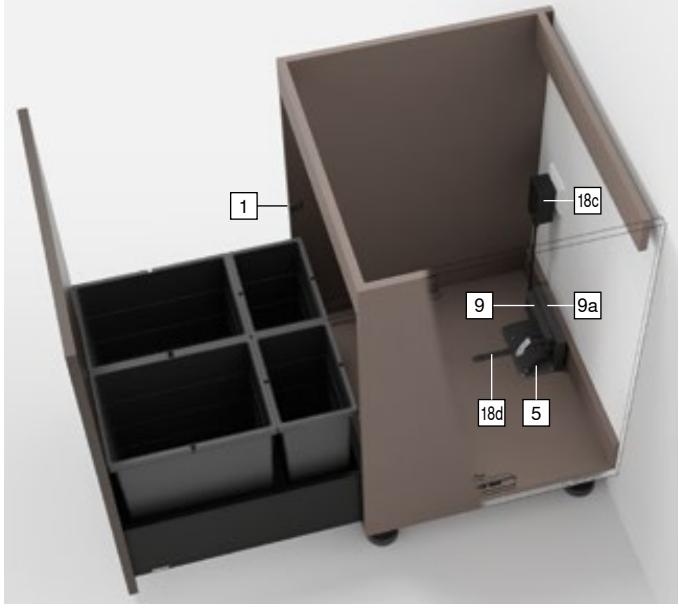

İçindekiler:

1	2 x	Blum aralama tamponu
5	1 x	Ünite tutucusu 1-li
9	1 x	Hareket ünitesi
9a	1 x	Su sızmasına karşı koruma
18a	1 x	Nakliye koruması
18c	1 x	**SERVO-DRIVE** elektrik adaptörü Kullanım ve montaj kılavuzu dahil
18d	1 x	Montaj yardımı
–	7 x	Blum aralama tamponu ve ünite tutucusu için vida

[1] Önceden monte edilmiş set
Talebe göre diğer kombinasyonlar
[2] Detaylı pazar listesi için Enformasyon Bölümü' ne bakın
[3] ISO 3166'ya göre pazar adları
[4] Lisan paketi – kullanım kılavuzu
[5] ISO 639 yönetmeliği uyarınca lisan tanımlaması

Renk	
TGR	Koyu gri

Standart çöp çekmecesi çözümleri için SERVO-DRIVE uno

Web kodu – ürün konfigüratörüne girin veya tıklayın: DQE61A

Planlama

Gövde

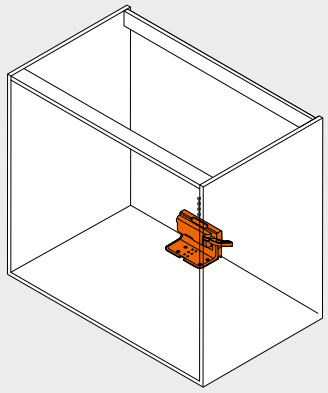

Pozisyon – hareket ünitesi

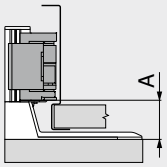

Box sistemleri	Gövde iç genişliği LW (mm) ≥ 387	
	A min. (mm)	A maks. (mm)
LEGRABOX	45	47
MERIVOBOX	28	45
TANDEMBOX	28	43

A Ünite tutucusunun alt kenarından hareket ünitesinin alt kenarına kadar olan mesafe

Delme ölçüleri – altlık montajı

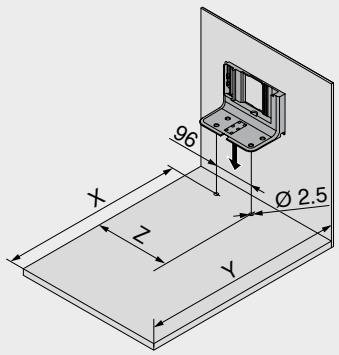

Arkalık	Box sistemleri	Gövde iç genişliği LW (mm) ≥ 387		
		X (mm)	Y (mm)	Z (mm)
Ahşap arkalık	**LEGRABOX** | **MERIVOBOX** | **TANDEMBOX**	NL – 45	NL + 35	LW / 2
	MERIVOBOX – çekiş fazlalıklı gövde rayı	NL – 95	NL + 3	LW / 2
Çelik arkalık	**LEGRABOX** | **MERIVOBOX** | **TANDEMBOX**	NL – 62	NL + 18	LW / 2
	MERIVOBOX – çekiş fazlalıklı gövde rayı	NL – 112	NL + 3	LW / 2

NL Nominal uzunluk
X Delme pozisyonu
Y Minimum yer ihtiyacı
Z Giriş mesafesi

Pozisyon – Blum aralama tamponu

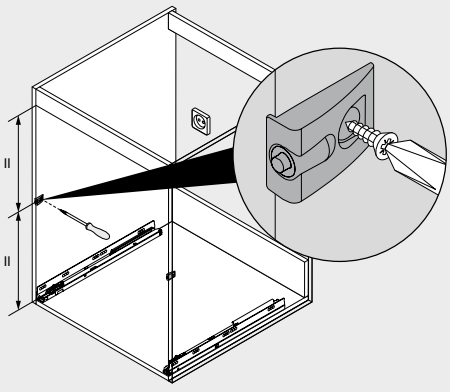

Blum aralama tamponu gerekli çalıştırma mesafesini (2 mm) sağlar

Sayfa dizini

Özet	363	Blum servisleri	602	**Montaj, demontaj ve ayar**	
LEGRABOX	196	Makine yönetmeliği	711		
MERIVOBOX	250	Diğer teknik bilgiler	708		
TANDEMBOX antaro	290			Short-URL	
TANDEMBOX plus	394			www.blum.com/a380	
SERVO-DRIVE uno – pazar listesi	732				

Askılı çöp çekmecesi çözümleri için SERVO-DRIVE uno – TANDEMBOX

Web kodu – ürün konfigüratörüne girin veya tıklayın: DQE6QM



- Yumuşak ve sessiz kapanma sağlayan **BLUMOTION** ile kombine elektrikli açma desteği
- Tekli uygulamalar için uygun
- Askılı çöp çekmeceleri için
- İlave donanım için ideal
- Hareket ünitesi ile çekmece arasında sabit bağlantı yoktur
- Çekmeceler olduğu gibi kullanılabilir
- Hazır parçaların kolay ve hızlı montajı

SERVO-DRIVE uno-set

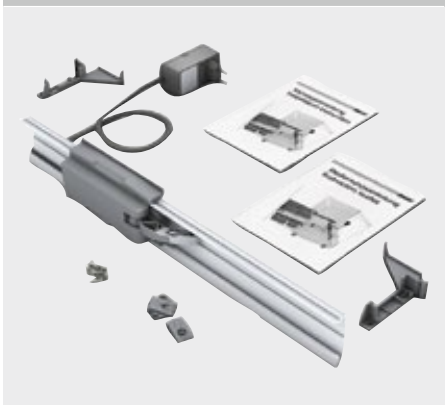

Sipariş bilgileri

18 SERVO-DRIVE uno-set[1]

Renk TGR

Gövde genişliği KB (mm)	AC adaptörü[2]	Pazar[3]	Lisan paketi[4]	Dil[5]	Ürün nr.
450	E	Avrupa	A	DE | EN | FR | IT | NL	Z10UT45EA
	K	AU	I	EN	Z10UT45KI
	U	US | CA	G	EN | ES | FR	Z10UT45UG
500	E	Avrupa	A	DE | EN | FR | IT | NL	Z10UT50EA
	B	GB	I	EN	Z10UT50BI
600	E	Avrupa	A	DE | EN | FR | IT | NL	Z10UT60EA
			B	DA | EN | FI | NO | SV	Z10UT60EB
			E	CS | HU | PL | SK	Z10UT60EE
	B	GB	I	EN	Z10UT60BI
	K	AU	I	EN	Z10UT60KI
	U	US | CA	G	EN | ES | FR	Z10UT60UG
850	E	Avrupa	B	DA | EN | FI | NO | SV	Z10UT85EB
900			A	DE | EN | FR | IT | NL	Z10UT90EA

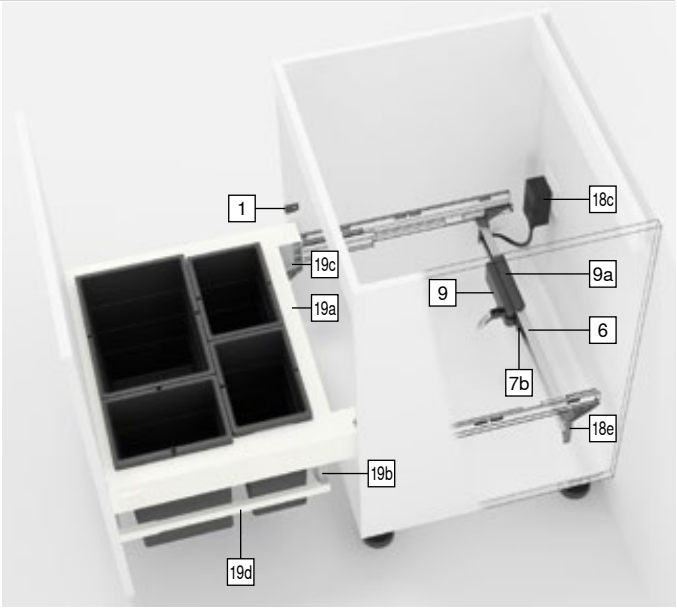

İçindekiler:

1	2 x	Blum aralama tamponu
6	1 x	Yatay taşıyıcı profil
7b	1 x	Hareket ünitesi için taşıyıcı profil adaptörü
9	1 x	Hareket ünitesi
9a	1 x	Su sızmasına karşı koruma
18c	1 x	**SERVO-DRIVE** elektrik adaptörü Kullanım ve montaj kılavuzu dahil
18e	1 x	Taşıyıcı profil yuvası sol/sağ

[1] Önceden monte edilmiş set
Talebe göre diğer kombinasyonlar
[2] Detaylı pazar listesi için Enformasyon Bölümü' ne bakın
[3] ISO 3166'ya göre pazar adları
[4] Lisan paketi – kullanım kılavuzu
[5] ISO 639 yönetmeliği uyarınca lisan tanımlaması

19 Özel arkalık seti



Renk R9006

Nominal uzunluk NL (mm) 500

Gövde genişliği KB (mm)	Gövde yan duvar kalınlığı SWD (mm) 15/16	18/19
450	Z30M389S0W	Z30M383S0W
500	Z30M439S0W	Z30M433S0W
550	Z30M489S0W	Z30M483S0W
600	Z30M539S0W	Z30M533S0W
800		Z30M733S0W
900	Z30M839S0W	Z30M833S0W

İçindekiler:

19a	1 x	Çelik arkalık, yükseklik M
19b	1 x	Çöp çekmecesi için çelik arkalık
19c	1 x	Yuva, sağ/sol
19d	1 x	Boyuna köşeli bordür, sağ/sol

Renk		Renk	
R9006	RAL 9006 gri (beyaz alüminyum)	TGR	Koyu gri

Askılı çöp çekmecesi çözümleri için SERVO-DRIVE uno – TANDEMBOX

Web kodu – ürün konfigüratörüne girin veya tıklayın: DQE6QM

Planlama

Gövde

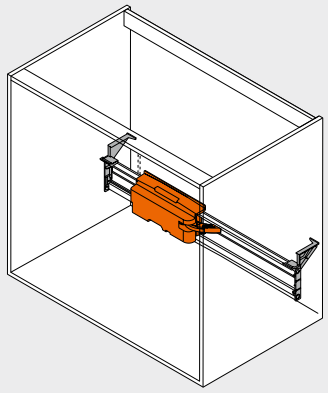

Pozisyon – taşıyıcı profil yuvası

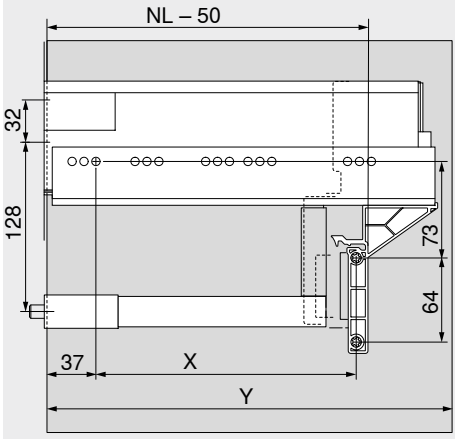

Box sistemleri	Gövde genişliği KB (mm) 450–900	
	X (mm)	Y (mm)
TANDEMBOX	NL – 96	NL + 3

NL Nominal uzunluk
X Delme pozisyonu
Y Minimum yer ihtiyacı

Pozisyon – Blum aralama tamponu

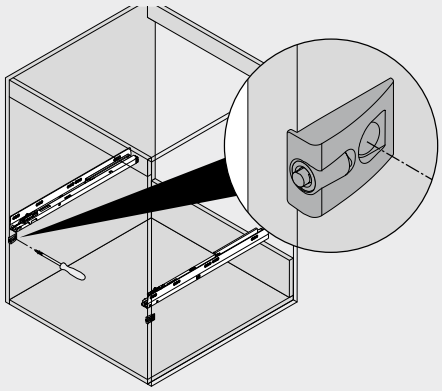

Blum aralama tamponu gerekli çalıştırma mesafesini (2 mm) sağlar
65 kg-**TANDEMBOX** ray kullanıldığında 4 Blum aralama tamponu monte edilir

Sayfa dizini

Özet	363	Makine yönetmeliği	711	**Montaj, demontaj ve ayar**
MERIVOBOX	250	Diğer teknik bilgiler	708	
TANDEMBOX antaro	290			
TANDEMBOX plus	394			Short-URL
SERVO-DRIVE uno – pazar listesi	732			www.blum.com/a380
Blum servisleri	602			

Kablo tutucu



- Örneğin dağıtım kablosunu sabitlemek için

Sipariş bilgileri		
Renk	**Malzeme**	**Ürün nr.**
Beyaz	Plastik	Z10K0009

Senkronizasyon kablosu



- Aynı anda harekete geçmesi gereken iki hareket ünitesini birbirine bağlar

Sipariş bilgileri		
Uzunluk (mm)	**Renk**	**Ürün nr.**
80	Beyaz	Z10K008S
500		Z10K050S
1200		Z10K120S
1600		Z10K160S

Kapak/taban stabilizasyonu



- Yüksek çekmece önlerinin stabilizasyonu için
- Geniş çekmece tabanlarını desteklemek için

Sipariş bilgileri

Bağlantı şekli	Renk	Ürün nr.
EXPANDO	RAL 7037 toz grisi	Z96.10E1

Planlama

Gövdede yer ihtiyacı

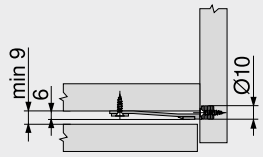

Delme ölçüleri – kapak

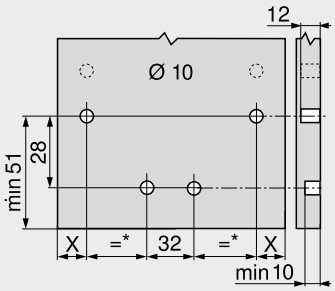

LEGRABOX

X = 14 mm + FA

FA	Kapak binisi
*	Min. 72 mm

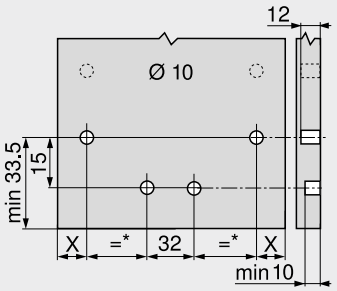

MERIVOBOX

X = 20.5 mm + FA

FA	Kapak binisi
*	Min. 105 mm

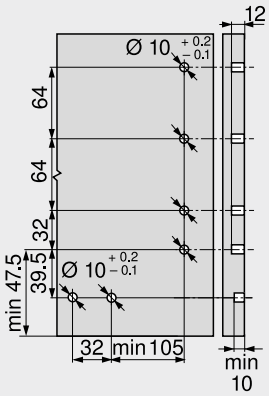

TANDEMBOX antaro

İki fonksiyon – mükemmel kombinasyon

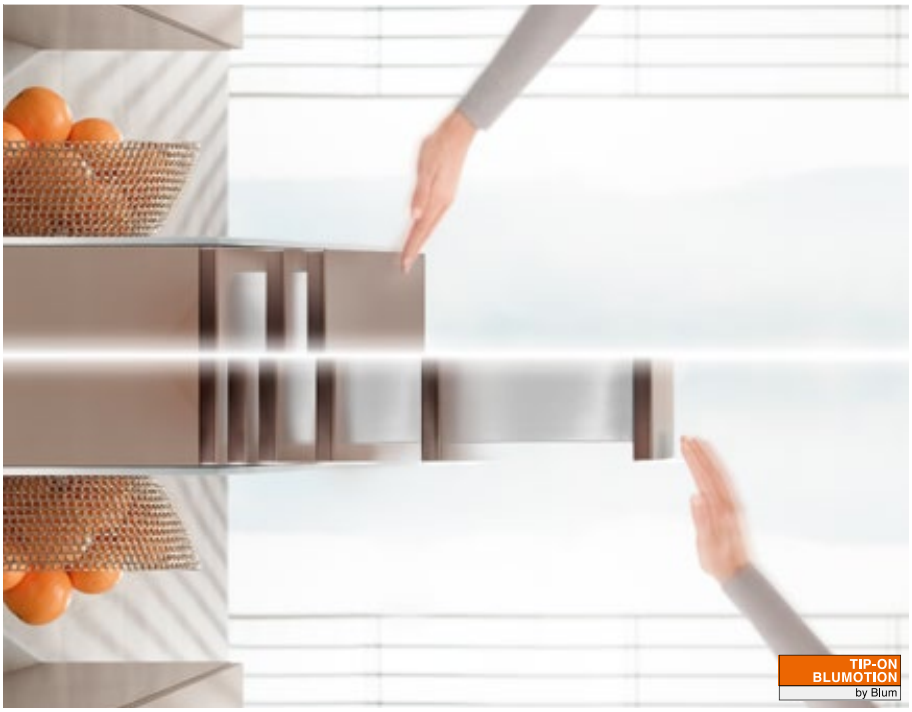

TIP-ON BLUMOTION, mekanik açma desteği **TIP-ON**‘ un avantajlarını, yumuşak ve sessiz kapama sağlayan, kendini ispatlamış fren sistemi **BLUMOTION** ile tamamen mekanik birleştiriyor.

Büyük çalıştırma alanı sayesinde **TIP-ON BLUMOTION**, kulpsuz derin çekmecelere ve çekmecelere mükemmel kullanım konforu sağlıyor. Optimal fonksiyon ve büyük çalıştırma alanı için genel bir senkronizasyon kullanılmasını öneriyoruz.





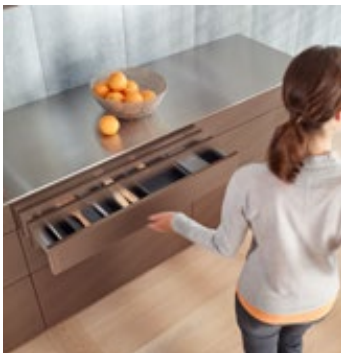



TIP-ON BLUMOTION teknolojisi ile harekete tamamen armonik bir konfor sağlanır: Hafifçe bastırarak açma, kesintisiz hareket, yumuşak ve sessiz kapama.

Hareket akışı tamamen mekanik desteklenir.

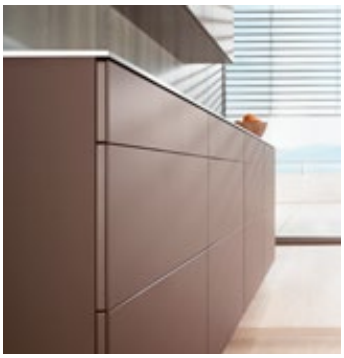

Düşük kapak aralığı
TIP-ON BLUMOTION,
2.5 mm‘ lik düşük kapak aralığı ile gerçekleştirilebilir.

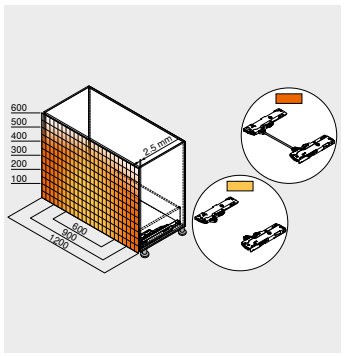

Büyük çalıştırma alanı
Optimal fonksiyon ve büyük çalıştırma alanı için genel bir senkronizasyon kullanılmasını öneriyoruz.



4 boyutlu ayar
4 boyutlu ayar sayesinde tam ve doğru fuga resmi oluşturulur. Derinlik ayarı entegre edilmiştir ve ayar kadranı ile aletsiz yapılır.



Aletsiz, kolay montaj
TIP-ON BLUMOTION ünitesi, diğer tüm parçalar gibi aletsiz monte edilir.

Box sistemleri


Sembolik resim

Box sistemleri	194
LEGRABOX	196
MERIVOBOX	250
TANDEMBOX antaro	290
TANDEMBOX plus	336
LEGRABOX	**MERIVOBOX**	**TANDEMBOX** için	362
SERVO-DRIVE	362
LEGRABOX için **TIP-ON**	404

Uygulamalar	kg	Sayfa
Uygulamalar		
LEGRABOX için **TIP-ON BLUMOTION**	40 70	396
MERIVOBOX için **TIP-ON BLUMOTION**	40 70	398
TANDEMBOX için **TIP-ON BLUMOTION**	30 65	400

kg Dinamik taşıma kapasitesi

Aksesuar


Sembolik resim

LEGRABOX	
Aksesuar	244
MERIVOBOX	
Aksesuar	285
TANDEMBOX	
Aksesuar	328
TIP-ON BLUMOTION senkronizasyon mili tutucusu	402
Altlık desteği açısı	402
Kapak/taban stabilizasyonu	403

Gövde raylarının bağlantısı

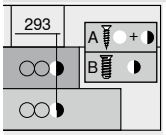

Sembolik resim

LEGRABOX	
Gövde rayları – 750 – 40 kg	248
Gövde rayları – 753 – 70 kg	248
MERIVOBOX	
Gövde rayları – 450 – 40 kg	289
Gövde rayları – 453 – 70 kg	289
TANDEMBOX	
Gövde rayları – 578 – 30 kg	334
Gövde rayları – 576 – 65 kg	334

Montaj, demontaj ve ayar


Sembolik resim

LEGRABOX

Montaj, demontaj ve ayar

Short-URL
www.blum.com/a320

MERIVOBOX

Montaj, demontaj ve ayar

Short-URL
www.blum.com/a356


Sembolik resim

TANDEMBOX

Montaj, demontaj ve ayar

Short-URL
www.blum.com/a370

Piktogramlar

Sadece istek üzerine ürün

LEGRABOX için TIP-ON BLUMOTION



- Yumuşak ve sessiz kapanma sağlayan **BLUMOTION** ile mekanik açma desteği **TIP-ON** kombine edilmiştir
- 4-boyutlu kapak ayarı
- Büyük çalıştırma alanı
- Senkron kesintisiz hareket
- 245 mm LW gövde iç genişliğinden itibaren senkronizasyon

Sipariş bilgileri

1 — **Gövde rayları sol/sağ**

Uygulama	BLUMOTION S	
Nominal uzunluk NL (mm)	Dinamik taşıma kapasitesi (kg) 40	70
270	750.2701S	
300	750.3001S	
350	750.3501S	
400	750.4001S	
450	750.4501S	753.4501S
500	750.5001S	753.5001S
550	750.5501S	753.5501S
600	750.6001S	753.6001S
650		753.6501S

6.1 — **TIP-ON BLUMOTION-seti**

Nominal uzunluk NL (mm)	Ünitesi	Gövde rayları (kg)	Ağırlık (kg)[1]	Ürün nr.
270–300	S0	40	≤ 10	T60L7040
	S1		> 10–20	T60L7140
350–600	L1		≤ 20[2]	T60L7340
	L3		15–40[2]	T60L7540
450–650	L5	70	35–70[3]	T60L7570

İçindekiler:

6a 1 x **TIP-ON BLUMOTION** ünitesi, sol/sağ
6b 1 x **TIP-ON BLUMOTION** klapa bağlantısı, sol/sağ
6e 2 x **TIP-ON BLUMOTION** senkronizasyon adaptörü
Gövde iç genişliği LW ≥ 294 mm

[1] Optimal açma ve kapama fonksiyonu için tavsiye edilen ağırlık gamları (derin çekmecenin toplam ağırlığı)
[2] Sadece 40 kg gövde rayı ile kombine edilebilir
[3] Öneri: sadece 70 kg gövde rayı ile kombine edilir

6.2 — **TIP-ON BLUMOTION eviye çekmecesi seti**

Nominal uzunluk NL (mm)	Ünitesi	Gövde rayları (kg)	Ağırlık (kg)[1]	Ürün nr.
350–600	L1	40	≤ 20[2]	T60L9340
	L3		15–40[2]	T60L9540

İçindekiler:

6c 1 x **TIP-ON BLUMOTION** ünitesi, sol/sağ
6d 1 x **TIP-ON BLUMOTION** klapa bağlantısı, sol/sağ
6e 2 x **TIP-ON BLUMOTION** senkronizasyon adaptörü
Gövde iç genişliği LW ≥ 314 mm

[1] Optimal açma ve kapama fonksiyonu için tavsiye edilen ağırlık gamları (derin çekmecenin toplam ağırlığı)
[2] Sadece 40 kg gövde rayı ile kombine edilebilir

Gövde iç genişliği LW ≥ 294 mm

6f — **TIP-ON BLUMOTION senkronizasyon mili**[1]

Uygulama	Renk	Ürün nr.
Yuvarlak	Gri	T60.1125W

Kesim
6.1 Gövde iç genişliği LW – 247 mm
6.2 Gövde iç genişliği LW – 267 mm

[1] 6e 2 x T60.000D ile kombine
Kısaltılabilir
1372 mm gövde iç genişliğine LW kadar uygun
Optimal fonksiyon ve büyük çalıştırma alanı için genel bir senkronizasyon kullanılmasını öneriyoruz

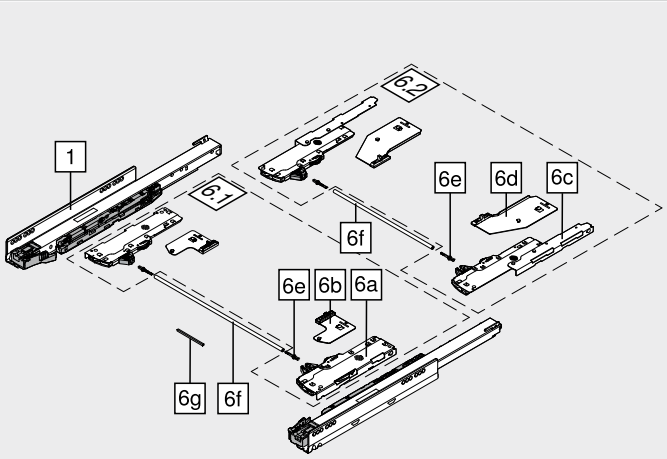

Gövde iç genişliği LW 245–293 mm

6g — **TIP-ON BLUMOTION senkronizasyon**[1]

Uygulama	Renk	Ürün nr.
Köşeli	RAL 7035 açık gri	T60.300D

Kesim
6.1 Gövde iç genişliği LW – 221 mm

[1] Kısaltılabilir

Aksesuar

6e — **TIP-ON BLUMOTION senkronizasyon adaptörü**[1]

Uygulama	Renk		Ürün nr.
Simetrik	RAL 7035 açık gri	2 x	T60.000D

[1] Gövde iç genişliği LW ≥ 294 mm

– — **LEGRABOX | MOVENTO için kapak aralığı kalıbı**[1]

Kapak aralığı FS (mm)	Renk	Ürün nr.
2.5	Turuncu	65.5631

[1] Kapak aralığı kalıbı kullanılmasını öneriyoruz

LEGRABOX için TIP-ON BLUMOTION

Planlama

Gövdede yer ihtiyacı

Çekmece | yüksek önlü çekmece

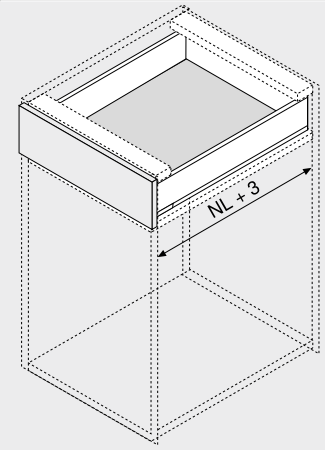

NL Nominal uzunluk

İç çekmece | bordürlü iç çekmece

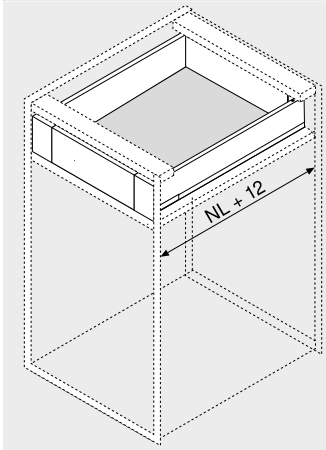

NL Nominal uzunluk

Çekmece | yüksek önlü çekmece

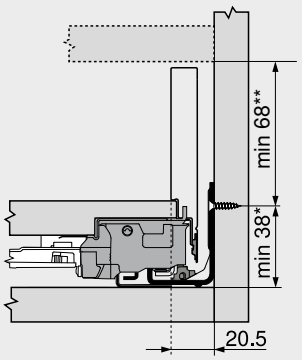

Yükseklik M

* Gövde montajı yapılmadan gövde rayı montajında +1 mm

** 2 mm eğim ayarı dahil

İç çekmece | bordürlü iç çekmece

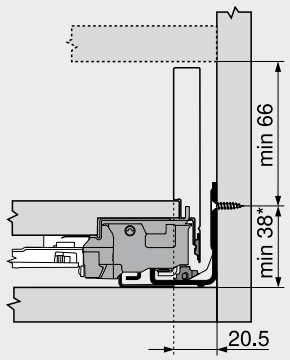

Yükseklik M

* Gövde montajı yapılmadan gövde rayı montajında +1 mm

Klapa bağlantısı seti (ZI7.0M07), **TIP-ON BLUMOTION** ile kombinasyonda kullanılmaz

Vida pozisyonu – iç çekmece | bordürlü iç çekmece

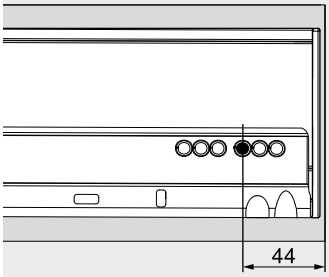

Seçenek 1

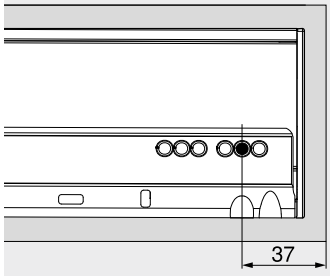

Seçenek 2

Baza ayağı

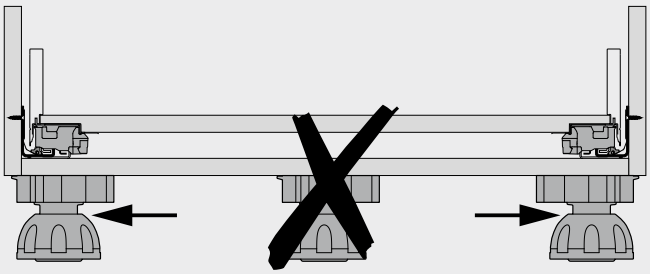

Çalıştırma alanı

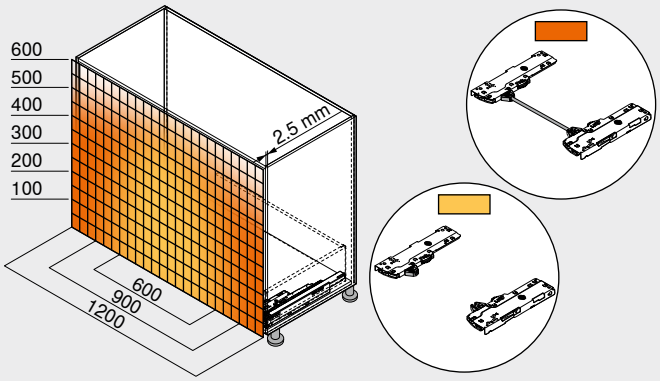

Çalıştırma alanı	
Senkronizasyon ile	
Senkronizasyon olmaksızın	
Kapak aralığı FS min. (mm)	2.5
Kapak/taban stabilizasyonu ile	

Optimal fonksiyon ve büyük çalıştırma alanı için genel bir senkronizasyon kullanılmasını öneriyoruz
Örnek: 750 – 40 kg | 753 – 70 kg, yükseklik C, nominal uzunluk NL 500 mm

Sayfa dizini

Özet	395
LEGRABOX	196
LEGRABOX için **TIP-ON**	404
CABLOXX	594
Aksesuar	244
Gövde raylarının bağlantısı	248
Blum servisleri	602
Diğer teknik bilgiler	708

Montaj, demontaj ve ayar

Short-URL
www.blum.com/a320

MERIVOBOX için TIP-ON BLUMOTION



- Yumuşak ve sessiz kapanma sağlayan **BLUMOTION** ile mekanik açma desteği **TIP-ON** kombine edilmiştir
- 4-boyutlu kapak ayarı
- Büyük çalıştırma alanı
- Senkron kesintisiz hareket
- 243 mm LW gövde iç genişliğinden itibaren senkronizasyon

Sipariş bilgileri

1 **Gövde rayları sol/sağ**



Uygulama	BLUMOTION	
Nominal uzunluk NL (mm)	Dinamik taşıma kapasitesi (kg)	
	40	70
270	450.2701B	
300	450.3001B	
350	450.3501B	
400	450.4001B	
450	450.4501B	453.4501B
500	450.5001B	453.5001B
550	450.5501B	453.5501B
600	450.6001B	453.6001B

6 **TIP-ON BLUMOTION-seti**



Nominal uzunluk NL (mm)	Ünitesi	Gövde rayları (kg)	Ağırlık (kg)[1]	Ürün nr.
270–300	S0	40	≤ 10	T60H4040
	S1		> 10–20	T60H4140
350–600	L1		≤ 20[2]	T60H4340
	L3		15–40[2]	T60H4540
450–600	L5	70	35–70[3]	T60H4570

İçindekiler:

6a 1 x **TIP-ON BLUMOTION** ünitesi, sol/sağ
6b 2 x **TIP-ON BLUMOTION** klapa bağlantısı, simetrik
6e 2 x **TIP-ON BLUMOTION** senkronizasyon adaptörü
Gövde iç genişliği LW ≥ 297 mm

[1] Optimal açma ve kapama fonksiyonu için tavsiye edilen ağırlık gamları (derin çekmecenin toplam ağırlığı)
[2] Sadece 40 kg gövde rayı ile kombine edilebilir
[3] Öneri: sadece 70 kg gövde rayı ile kombine edilir

Gövde iç genişliği LW ≥ 297 mm

6f **TIP-ON BLUMOTION senkronizasyon mili**[1]

Uygulama	Renk	Ürün nr.
Yuvarlak	Gri	T60.1125W

Kesim **6f** Gövde iç genişliği LW – 250 mm

[1] 6e 2 x T60.000D ile kombine
Kısaltılabilir
1375 mm gövde iç genişliğine LW kadar uygun
Optimal fonksiyon ve büyük çalıştırma alanı için genel bir senkronizasyon kullanılmasını öneriyoruz

Gövde iç genişliği LW 243–296 mm

6g **TIP-ON BLUMOTION senkronizasyon**[1]

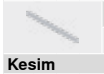

Uygulama	Renk	Ürün nr.
Köşeli	RAL 7035 açık gri	T60.300D

Kesim **6g** Gövde iç genişliği LW – 224 mm

[1] Kısaltılabilir

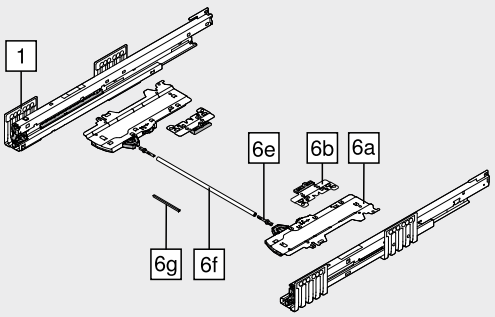

Aksesuar

6e **TIP-ON BLUMOTION senkronizasyon adaptörü**[1]



Uygulama	Renk		Ürün nr.
Simetrik	RAL 7035 açık gri	2 x	T60.000D

[1] Gövde iç genişliği LW ≥ 297 mm

– **MERIVOBOX | TANDEMBOX için kapak aralığı kalıbı**



Kapak aralığı FS (mm)	Renk	Ürün nr.
2.5	Turuncu	65.5627

MERIVOBOX için TIP-ON BLUMOTION

Planlama

Gövdede yer ihtiyacı

Çekmece | yüksek önlü çekmece

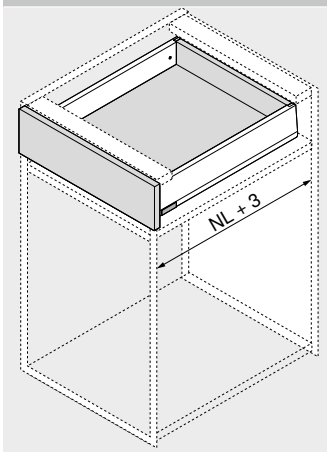

NL Nominal uzunluk

İç çekmece | bordürlü iç çekmece

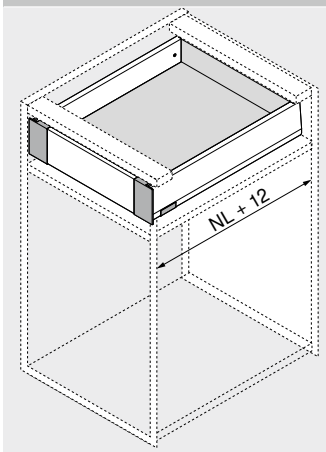

NL Nominal uzunluk

Çekmece | yüksek önlü çekmece

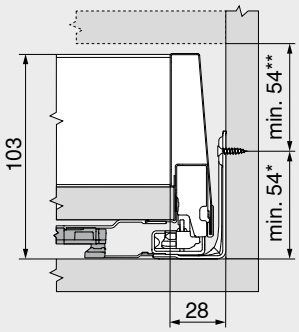

Yükseklik M

* Gövde montajı yapılmadan gövde rayı montajında +1 mm

** 2 mm eğim ayarı dahil

İç çekmece | bordürlü iç çekmece

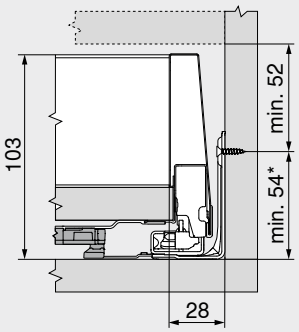

Yükseklik M

* Gövde montajı yapılmadan gövde rayı montajında +1 mm

Klapa bağlantısı seti (ZI7.0M07), **TIP-ON BLUMOTION** ile kombinasyonda kullanılmaz

Vida pozisyonu – iç çekmece | bordürlü iç çekmece

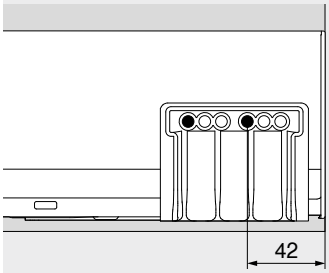

Seçenek 1

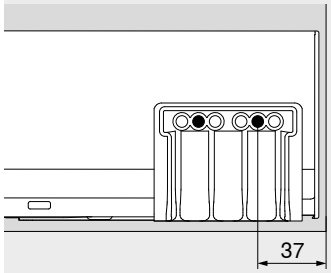

Seçenek 2

Baza ayağı

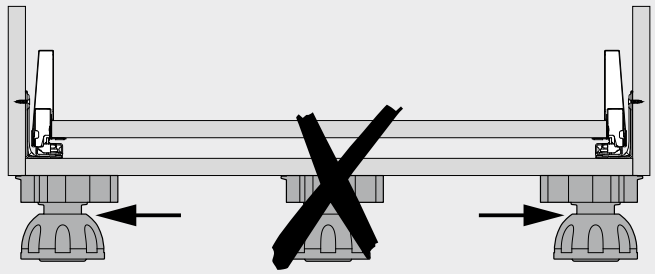

Çalıştırma alanı

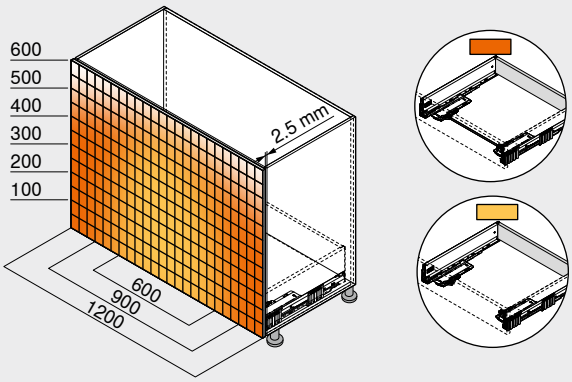

Çalıştırma alanı

Senkronizasyon ile

Senkronizasyon olmaksızın

Kapak aralığı FS min. (mm) 2.5

Optimal fonksiyon ve büyük çalıştırma alanı için genel bir senkronizasyon kullanılmasını öneriyoruz

Örnek: 450 – 40 kg | 453 – 70 kg, yükseklik E, nominal uzunluk NL 500 mm

Sayfa dizini

Özet	395
MERIVOBOX	250
CABLOXX	594
Aksesuar	285
Gövde raylarının bağlantısı	289
Blum servisleri	602
Diğer teknik bilgiler	708

Montaj, demontaj ve ayar

Short-URL

www.blum.com/a356

TANDEMBOX için TIP-ON BLUMOTION



- Yumuşak ve sessiz kapanma sağlayan **BLUMOTION** ile mekanik açma desteği **TIP-ON** kombine edilmiştir
- 4-boyutlu kapak ayarı
- Büyük çalıştırma alanı
- Senkron kesintisiz hareket
- 238 mm LW gövde iç genişliğinden itibaren senkronizasyon

Sipariş bilgileri

1 **Gövde rayları sol/sağ**



Uygulama	TIP-ON BLUMOTION	
Nominal uzunluk NL (mm)	Dinamik taşıma kapasitesi (kg)	
	30	65
270	578.2701M	
300	578.3001M	
350	578.3501M	
400	578.4001M	
450	578.4501M	576.4501M
500	578.5001M	576.5001M
550	578.5501M	576.5501M
600	578.6001M	576.6001M
650		576.6501M

6 **TIP-ON BLUMOTION-seti**



Nominal uzunluk NL (mm)	Ünitesi	Gövde rayları (kg)	Ağırlık (kg)[1]	Ürün nr.
270–300	S0	30	≤ 10	T60B3030
	S1		> 10–20	T60B3130
350–600	L1		≤ 20[2]	T60B3330
	L3		15–30[2]	T60B3530
450–650	L5	65	> 30–65[3]	T60B3560

İçindekiler:

6a 1 x **TIP-ON BLUMOTION** ünitesi, sol/sağ
6b 1 x **TIP-ON BLUMOTION** klapa bağlantısı, sol/sağ
6e 2 x **TIP-ON BLUMOTION** senkronizasyon adaptörü

[1] Optimal açma ve kapama fonksiyonu için tavsiye edilen ağırlık gamları (derin çekmecenin toplam ağırlığı)
[2] Sadece 30 kg gövde rayı ile kombine edilebilir
[3] Öneri: sadece 65 kg gövde rayı ile kombine edilir

Gövde iç genişliği LW ≥ 287 mm

6f **TIP-ON BLUMOTION senkronizasyon mili**[1]

Uygulama	Renk	Ürün nr.
Yuvarlak	Gri	T60.1125W

Kesim **6f** Gövde iç genişliği LW – 240 mm

[1] 6e 2 x T60.000D ile kombine
Kısaltılabilir
1365 mm gövde iç genişliğine LW kadar uygun
Optimal fonksiyon ve büyük çalıştırma alanı için genel bir senkronizasyon kullanılmasını öneriyoruz

Gövde iç genişliği LW 238–286 mm

6g **TIP-ON BLUMOTION senkronizasyon**[1]



Uygulama	Renk	Ürün nr.
Köşeli	RAL 7035 açık gri	T60.300D

Kesim **6g** Gövde iç genişliği LW – 214 mm

[1] Kısaltılabilir

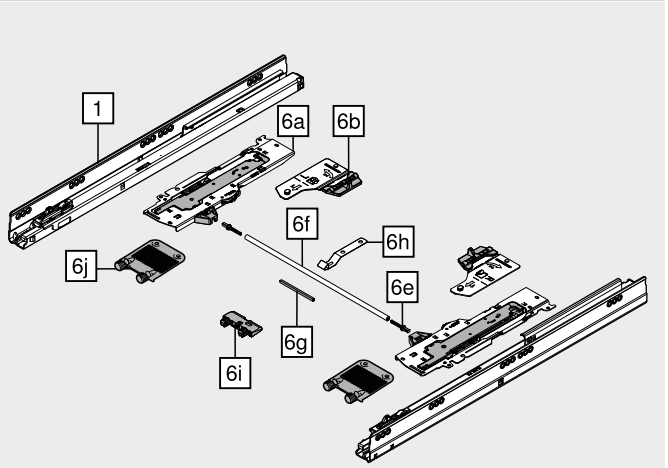

Aksesuar

6e **TIP-ON BLUMOTION senkronizasyon adaptörü**[1]



Uygulama	Renk		Ürün nr.
Simetrik	RAL 7035 açık gri	2 x	T60.000D

[1] Gövde iç genişliği LW ≥ 287 mm

6h **TIP-ON BLUMOTION senkronizasyon mili tutucusu**[1]



Gövde genişliği KB (mm)	Malzeme	Ürün nr.
≥ 750	Çelik	T60B000H

[1] Gövde tabanı veya travers üzerindeki derin çekmeceler için **TIP-ON BLUMOTION** senkronizasyon milinin sarkmasını engeller

6i **Altlık desteği açısı**[1]



Gövde genişliği KB (mm)	Renk	Ürün nr.
≥ 750	RAL 7037 toz grisi	Z96.2011

[1] Gövde tabanı veya travers üzerindeki derin çekmeceler için Derin çekmece tabanını desteklemek için

6j **Kapak/taban stabilizasyonu**



Malzeme	Renk		Ürün nr.
Plastik	RAL 7037 toz grisi	2 x	Z96.10E1

– **MERIVOBOX | TANDEMBOX için kapak aralığı kalıbı**



Kapak aralığı FS (mm)	Renk	Ürün nr.
2.5	Turuncu	65.5627

TANDEMBOX için TIP-ON BLUMOTION

Planlama

Gövdede yer ihtiyacı

Çekmece | yüksek önlü çekmece

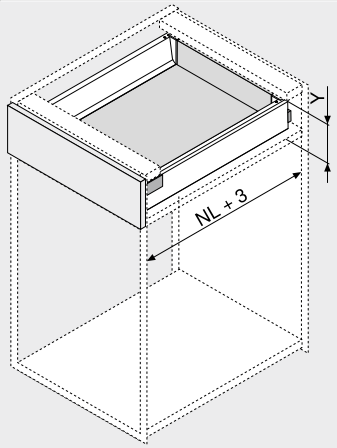

Arkalık yüksekliği	Y (mm)
N	85.5
M	101.5
K	133.5
B	161
C	195
D	227

NL Nominal uzunluk

İç çekmece | bordürlü iç çekmece

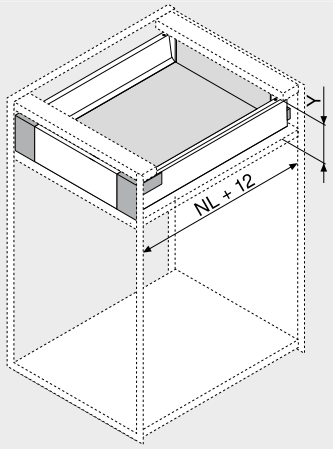

Arkalık yüksekliği	Y (mm)
M	109
K	139.5
B	161
C	195
D	227

NL Nominal uzunluk

Çekmece | yüksek önlü çekmece

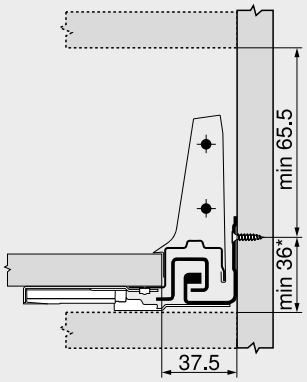

İç çekmece | bordürlü iç çekmece

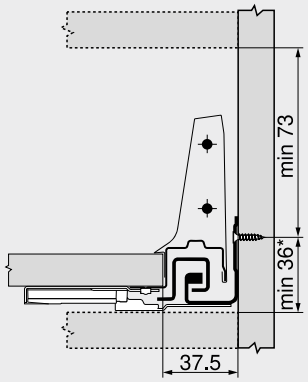

Yükseklik M

* 36–39 mm ve gövde genişliği KB ≥ 750 mm olması durumunda, senkronizasyon milinin gövde tabanı veya travers ile çarpışmasını önlemek için **TIP-ON BLUMOTION** senkronizasyon tutucusu ve altlık desteği açısı gereklidir
Bir bini denemesi yapmanızı öneririz

Vida pozisyonu – iç çekmece | bordürlü iç çekmece

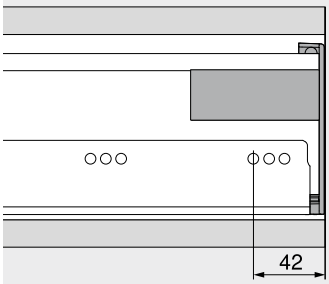

Seçenek 1

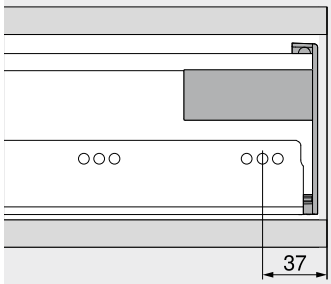

Seçenek 2

Baza ayağı

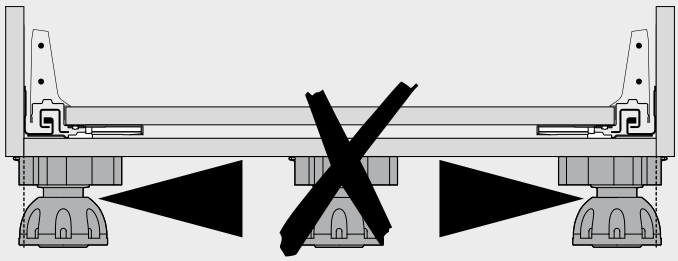

Çalıştırma alanı

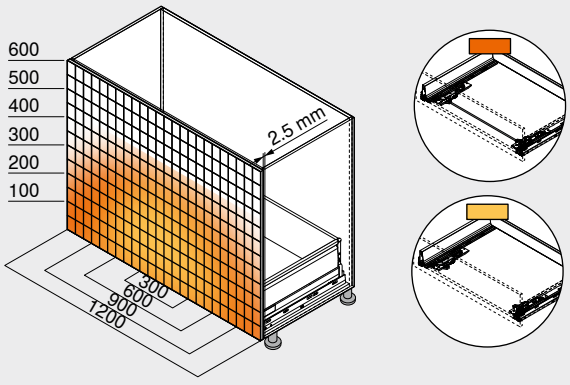

Çalıştırma alanı
Senkronizasyon ile
Senkronizasyon olmaksızın

Kapak aralığı FS min. (mm)	2.5
Kapak/taban stabilizasyonu ile	

Optimal fonksiyon ve büyük çalıştırma alanı için genel bir senkronizasyon kullanılmasını öneriyoruz
Örnek: 578 – 30 kg | 576 – 65 kg, yükseklik D, nominal uzunluk NL 500 mm

Sayfa dizini

Özet	395	Blum servisleri	602
TANDEMBOX antaro	290	Diğer teknik bilgiler	708
TANDEMBOX plus	394		
CABLOXX	594		
Aksesuar	328		
TIP-ON BLUMOTION senkronizasyon mili tutucusu	402		
Altlık desteği açısı	402		
Kapak/taban stabilizasyonu	403		
Gövde raylarının bağlantısı	334		

Montaj, demontaj ve ayar

Short-URL
www.blum.com/a370

TIP-ON BLUMOTION senkronizasyon mili tutucusu



- **TIP-ON BLUMOTION** senkronizasyon milinin sarkmasını engeller
- **TANDEMBOX** için
- Gövde tabanı veya travers üzerindeki derin çekmeceler için
- Gövde genişliği KB ≥ 750 mm için gereklidir

Sipariş bilgileri

Renk	Malzeme	Ürün nr.
Natürel	Çelik	T60B000H

Planlama

Delme ölçüleri – altlık

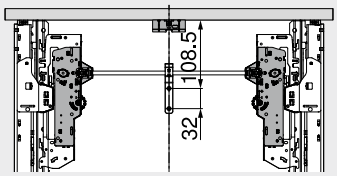

Nominal uzunluk NL (mm)	TIP-ON BLUMOTION ünitesi
270–300	S0 | S1

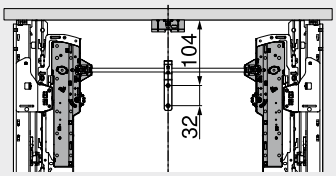

Nominal uzunluk NL (mm)	TIP-ON BLUMOTION ünitesi
350–650	L1 | L3 | L5

Eviye altı dolabı

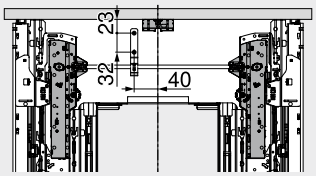

Nominal uzunluk NL (mm)	TIP-ON BLUMOTION ünitesi
350–650	L1 | L3 | L5

Altlık desteği açısı



- Derin çekmece tabanını desteklemek için
- **TANDEMBOX** için
- Gövde tabanı veya travers üzerindeki derin çekmeceler için
- Gövde genişliği KB ≥ 750 mm için gereklidir

Sipariş bilgileri

Renk	Malzeme	Ürün nr.
RAL 7037 toz grisi	Plastik	Z96.2011

Planlama

Gövdede yer ihtiyacı

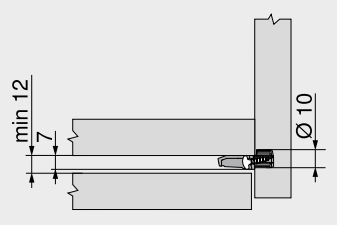

Delme ölçüleri – kapak

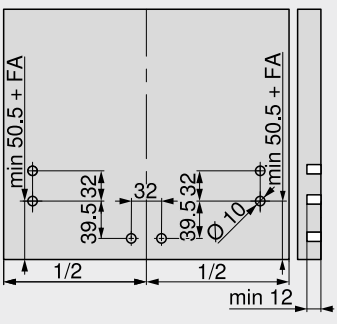

FA Kapak binisi

Kapak/taban stabilizasyonu



- Yüksek çekmece önlerinin stabilizasyonu için
- Geniş çekmece tabanlarını desteklemek için
- **TANDEMBOX** için
- Gerekli:
  Kapak yüksekliği FH > 300 mm:
  Gövde genişliği KB ≥ 750 mm: 2 adt.
- Öneri
  Kapak yüksekliği FH > 300 mm:
  Gövde genişliği KB < 750 mm: 1 adt.

Sipariş bilgileri

Bağlantı şekli	Renk	Ürün nr.
EXPANDO	RAL 7037 toz grisi	Z96.10E1

Planlama

Gövdede yer ihtiyacı

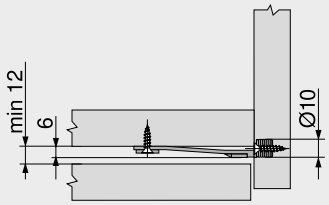

Delme ölçüleri – kapak

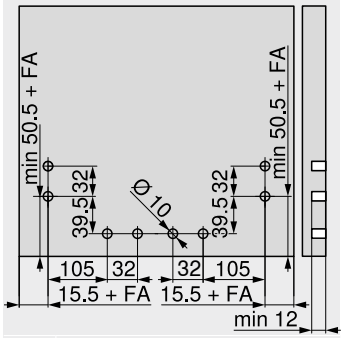

FA Kapak binisi
Gerekli:
Kapak yüksekliği FH > 300 mm:
Gövde genişliği KB ≥ 750 mm: 2 adt.

Delme ölçüleri – kapak

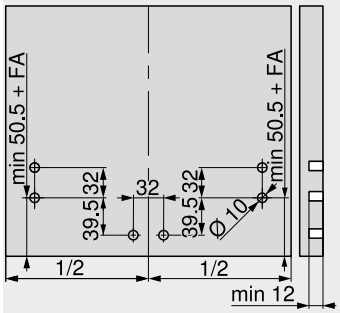

FA Kapak binisi
Öneri
Kapak yüksekliği FH > 300 mm:
Gövde genişliği KB < 750 mm: 1 adt.

Bastırarak kolayca açma



Kulpsuz güvenilir açma
Kulpsuz kapaklar, modern mobilya tasarımında gitgide daha fazla rol oynuyor. **LEGRABOX**'a uygulanan Blum'un mekanik açma desteği **TIP-ON**, tüm kulpsuz çekmecelerin ve derin çekmecelerin hafifçe bastırıldığında zahmetsiz açılmasını sağlıyor. Kapatmak için kısaca itmek yetiyor.

Çok çeşitli kullanım imkanı
TIP-ON gövde rayı, tüm yaygın uygulamalar için kullanılabilir.



TIP-ON fonksiyonu, gövde rayına entegre edilmiştir. Kolay uygulama ve konforlu kullanım için.

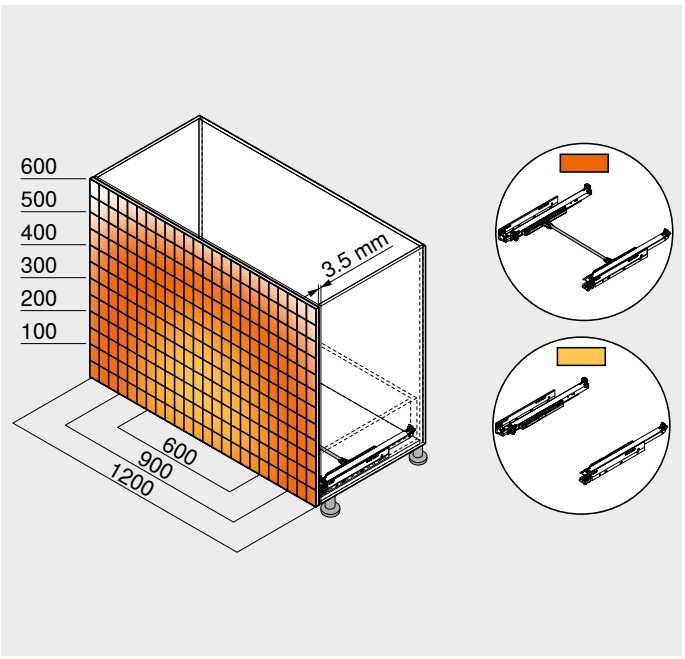

Opsiyonel senkronizasyon, geniş kapaklarda da güvenli açma ve kapama sağlar.

Box sistemleri


Sembolik resim

Box sistemleri 194
LEGRABOX 196
LEGRABOX | **MERIVOBOX** | **TANDEMBOX** için **SERVO-DRIVE** 362
LEGRABOX | **MERIVOBOX** | **TANDEMBOX** için **TIP-ON BLUMOTION** 394

Uygulamalar	kg						Sayfa
Uygulamalar							
LEGRABOX için **TIP-ON**	40 70						406


Sembolik resim

kg Dinamik taşıma kapasitesi

Aksesuar


Sembolik resim

Çelik arkalık 244
Kapak/taban stabilizasyonu 244
İnce kapaklar için kapak/taban stabilizasyonu 245
Çekmece yanı stabilizasyonu 245
Destek açısı 246
Vidalar 246
Punta matkabı 246
Tornavida 247

Gövde raylarının bağlantısı

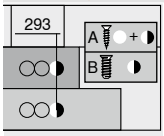

Sembolik resim

Gövde rayları – 750 – 40 kg 248
Gövde rayları – 753 – 70 kg 248

Montaj, demontaj ve ayar

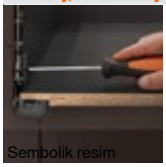
Sembolik resim

Montaj, demontaj ve ayar

Short-URL
www.blum.com/a330

Piktogramlar

Sadece istek üzerine ürün

LEGRABOX için TIP-ON



- Entegre **TIP-ON** fonksiyonu, kulpsuz kapaklar için
- Çalıştırma alanını büyütmek için gövde genişliği KB ≥ 400 mm' den itibaren bir senkronizasyon kullanılabilir
  Gövde genişliği KB ≥ 600 mm' den itibaren önerilir
- Senkron kesintisiz hareket
- Derinlik ayarı, çekmece takılıyken alet kullanmadan konforlu bir şekilde yapılabilir

Sipariş bilgileri

1 **Gövde rayları sol/sağ**



Uygulama	TIP-ON	
Nominal uzunluk NL (mm)	Dinamik taşıma kapasitesi (kg)	
	40	70
270	750.2701T	
300	750.3001T	
350	750.3501T	
400	750.4001T	
450	750.4501T	753.4501T
500	750.5001T	753.5001T
550	750.5501T	753.5501T
600	750.6001T	753.6001T
650		753.6501T

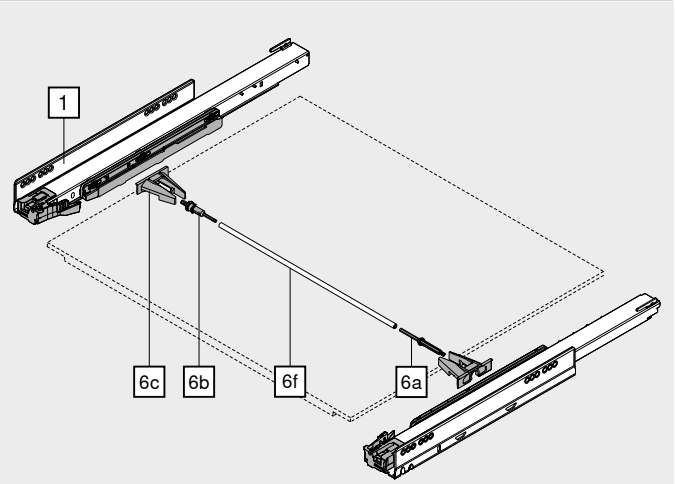

Aksesuar

6 **TIP-ON senkron adaptör seti**



Uygulama	Renk	Ürün nr.
Yuvarlak	RAL 7037 toz grisi	T57.7400.01

İçindekiler:

6a 1 x Bağlantı mandalı
6b 1 x Hareketli mandal
6c 2 x Yuva

6f **TIP-ON senkronizasyon mili**[1]

Uygulama	Malzeme	Ürün nr.
Yuvarlak	Alüminyum	ZST.1160W

Kesim **6f** Gövde iç genişliği LW – 229 mm

[1] Kısaltılabilir
1389 mm gövde iç genişliğine LW kadar uygun
Optimal fonksiyon ve büyük çalıştırma alanı için genel bir senkronizasyon kullanılmasını öneriyoruz

LEGRABOX için TIP-ON

Planlama

Gövdede yer ihtiyacı

Çekmece | yüksek önlü çekmece

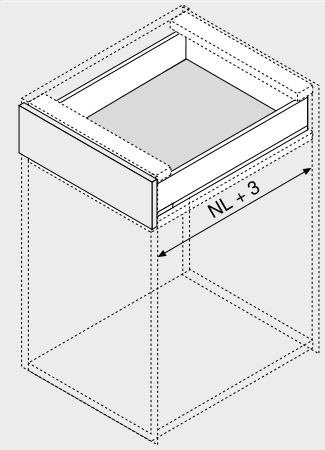

NL Nominal uzunluk

İç çekmece | bordürlü iç çekmece

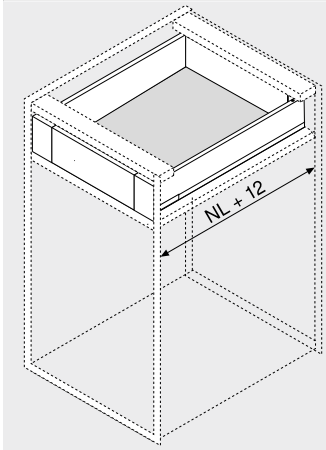

NL Nominal uzunluk

Çekmece | yüksek önlü çekmece

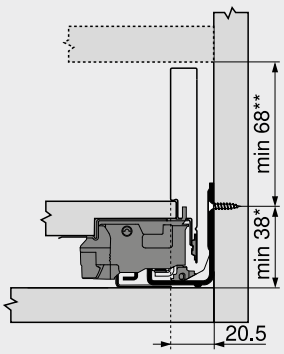

Yükseklik M

* Gövde montajı yapılmadan gövde rayı montajında +1 mm

** 2 mm eğim ayarı dahil

İç çekmece | bordürlü iç çekmece

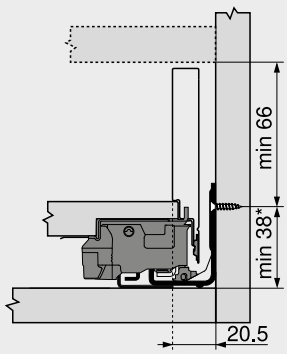

Yükseklik M

* Gövde montajı yapılmadan gövde rayı montajında +1 mm

Vida pozisyonu – iç çekmece | bordürlü iç çekmece

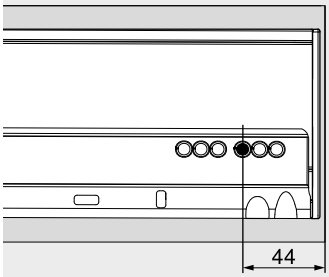

Seçenek 1

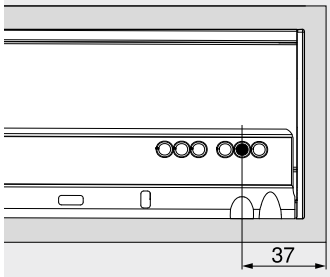

Seçenek 2

Çalıştırma alanı

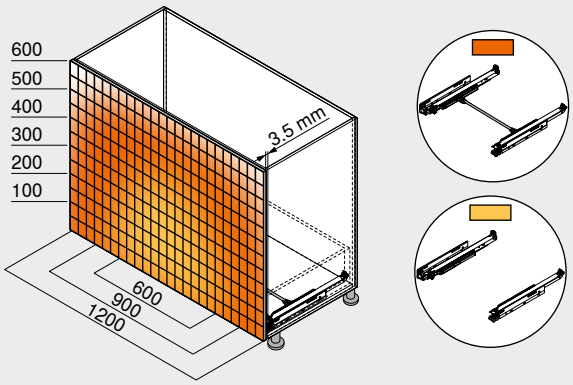

Senkronizasyon, opsiyonel kullanıldığı takdirde geniş kapakların da emniyetli bir şekilde açılmasını sağlar

Ayrıca, çekmece önü stabilizatörünün ilave olarak kullanılmasını öneriyoruz

Öneri: Kapak aralığı FS 3.5 mm

Sayfa dizini

Özet	405
LEGRABOX	196
LEGRABOX | **MERIVOBOX** | **TANDEMBOX** için **TIP-ON BLUMOTION**	394
CABLOXX	594
Aksesuar	244
Gövde raylarının bağlantısı	248
Blum servisleri	602
Diğer teknik bilgiler	708

Montaj, demontaj ve ayar

Short-URL
www.blum.com/a330



Ray sistemlerimiz, ahşap tasarımlarınız için çelik kalitesi sunuyor. Her talebe uygun çözüm sunuyoruz: rafine **MOVENTO** ve çok yönlü **TANDEM** çekmece ray sistemleri. Ve daha fazla konfor için farklı hareket teknolojileri kullanabilirsiniz.

- **BLUMOTION** – frenleme sayesinde yumuşak ve sessiz kapama
- **SERVO-DRIVE** – elektrikli açma desteği, **BLUMOTION** ile kombine
- **TIP-ON BLUMOTION** – mekanik açma desteği, **BLUMOTION** ile kombine
- **TIP-ON** – mekanik açma desteği, hafifçe iterek kapama
- Geniş kapsamlı program, çok çeşitli uygulama imkanı
- Yüksek dayanıklılık ve çok iyi sarkma değerleri
- "Mobilya ömrü boyunca" kalite

MOVENTO



Rafine bir çekmece ray sistemi
MOVENTO, senkron kesintisiz hareket, 4 boyutlu ayar ve yüksek dayanıklılık ile çok iyi sarkma değerlerine sahip 40 ve 70 kg' lık dinamik taşıma kapasitesi sunuyor.

TANDEM



Çok yönlü bir çekmece ray sistemi
TANDEM tüm yaşam alanlarında yüksek kullanım konforu sağlıyor. Kapsamlı **TANDEM** programı, her mobilyaya uygun çözüm içeriyor.

MOVENTO


Sembolik resim

MOVENTO	410
Özet	411
Aksesuar	420
Ray bağlantısı	428

TANDEM


Sembolik resim

TANDEM	430
Özet	431
Aksesuar	452
Ray bağlantısı	460

MOVENTO | TANDEM için SERVO-DRIVE


Sembolik resim

MOVENTO | **TANDEM** için **SERVO-DRIVE**	462
Özet	463
Aksesuar	500

MOVENTO için TIP-ON BLUMOTION


Sembolik resim

MOVENTO için **TIP-ON BLUMOTION**	502
Özet	503
Aksesuar	420
Ray bağlantısı	428

MOVENTO | TANDEM için TIP-ON


Sembolik resim

MOVENTO | **TANDEM** için **TIP-ON**	506
Özet	507
Aksesuar	420
Ray bağlantısı – **MOVENTO**	428
Ray bağlantısı – **TANDEM**	528

Rafine bir çekmece ray sistemi



Rafine çekmece ray sistemimiz **MOVENTO** ile senkron kesintisiz hareket, 4 boyutlu kapak ayarı ve de yüksek dayanıklılık ve çok iyi sarkma değerlerine sahip 40 ve 70 kg'lık dinamik taşıma kapasitesi sunuyoruz.



Senkron kesintisiz hareket
Senkron kesintisiz hareket, **MOVENTO** çekmece ray sisteminin özelliklerinden biridir. Rayın aşınmaya dayanıklı plastik silindirli parçaları, eş zamanlı ve hemen hemen sessiz hareket eder – ve de yumuşak ve zahmetsiz açma ve kapama sağlar.



4 boyutlu ayar konforu
MOVENTO ile, kapağın yükseklik ve eğiminin yanı sıra sağ-sol ve hatta derinlik ayarını yapabilirsiniz. Çekmeceye işlem yapmanız gerekmez; doğru fuga resmini, hızlı, kolay ve aletsiz oluşturursunuz.



Taşıma kapasitesi ve dayanıklılık
MOVENTO sağlamdır ve ağır yüklenebilir. Bu çekmece ray sistemi, çok iyi sarkma değerleri sayesinde yere yakın uygulamalar için de uygundur. Bu, 40 ve 70 kg taşıma kapasitelerine sahip tam çekişli çekmeceyi ilk tercih haline getirir.



Kulpsuz çözümler
MOVENTO, Blum'un 4 hareket teknolojisi ile gerçekleştirilir. Siz sadece, beklentinizi en iyi hangisinin karşıladığına karar verirsiniz.



Tabla tipi çekmece sabitlemesi
MOVENTO tabla tipi çekmece, tamamen dışarı çekildiğinde kilitleme düzeneği her iki taraftan ve güvenli bir şekilde yuvasına oturur ve de sabit durur. Senkronizasyon sayesinde, tabla tipi çekmece sabitlemesi tek elle rahat açılır.

Ray sistemleri

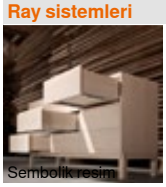
Sembolik resim

Ray sistemleri 408
TANDEM 430
MOVENTO | **TANDEM** için **SERVO-DRIVE** 462
MOVENTO için **TIP-ON BLUMOTION** 502
MOVENTO | **TANDEM** için **TIP-ON** 506

Uygulamalar	kg	BLUMOTION by Blum	SERVO-DRIVE by Blum	TIP-ON BLUMOTION by Blum	TIP-ON by Blum	Web kodu	Sayfa
Mandallı teknik							
 Sembolik resim **BLUMOTION** ile **MOVENTO** – 760H | 766H	40 60 70	●	○	○	–	DQCZ3Y	412
 Sembolik resim **BLUMOTION** ile **MOVENTO** – 760H – gövde tabanına montaj – tabla tipi kenarsız çekmece	40	●	○	○	–	DQGX9A	414
Erzak dolabı							
 Sembolik resim **SPACE TOWER** Gövde genişliği KB 275–1200 mm	40 60 70	●	○	○	–		416
Dar dolaplar							
 Sembolik resim **SPACE TWIN** Gövde genişliği KB 180–250 mm	20	●	○	○	–	DQE1TC	418

kg Dinamik taşıma kapasitesi ● Entegre ○ Opsiyonel – Mümkün değil

Aksesuar


Sembolik resim

Tabla tipi çekmece sabitlemesi 420
Çekmece yanı stabilizasyonu seti 422
Derinlik ayarı 422
Ahşap arkalık tutucu ile boyuna bordür 423
Tabla için geçmeli tutucu 423
Tabla köşe destekleri 424
Tabla köşe destekleri için bordür çubuğu 424
Çekmece sabitlemesi 425
Vidalar 426
Punta matkabı 426
Tampon 426
Tornavida 427

Ray bağlantısı

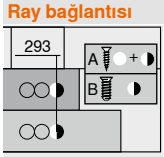

Sembolik resim

Raylar – 760H – 40 kg 428
Raylar – 766H – 60 | 70 kg 428
Raylar – 760H – 40 kg – gövde tabanına montaj 428
Gövde montajı 429

Montaj, demontaj ve ayar


Sembolik resim

Montaj, demontaj ve ayar

Short-URL
www.blum.com/a410

Piktogramlar

Sadece istek üzerine ürün

Web kodu – ürün konfigüratörüne girin veya tıklayın

BLUMOTION ile MOVENTO – 760H | 766H

Web kodu – ürün konfigüratörüne girin veya tıklayın: DQCZ3Y



- Gizli tam çekiş çekmece
- Yumuşak ve sessiz kapama sağlayan, şalterli entegre fren sistemi **BLUMOTION S** ile, elektrikli açma desteği **SERVO-DRIVE** veya mekanik açma desteği **TIP-ON BLUMOTION** ile kombine edilebilir
- Senkron kesintisiz hareket
- Aletsiz sağ/sol, yükseklik ve eğim ayarı
- Opsiyonel aletsiz derinlik ayarı
- Yanlamasına ve derinlemesine tolerans eşitlemesi

Yer ihtiyacı

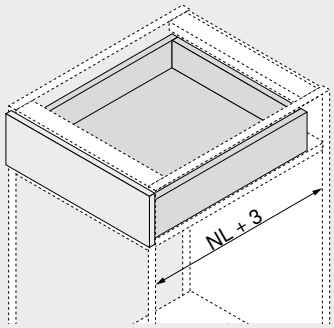

NL Nominal uzunluk

Sipariş bilgileri

1 Raylar sol/sağ

Uygulama	BLUMOTION S		
Nominal uzunluk NL (mm)	Dinamik taşıma kapasitesi (kg) 40	60	70
250[1]	760H2500S		
270	760H2700S		
300	760H3000S		
320	760H3200S		
350	760H3500S		
380	760H3800S		
400	760H4000S		
420	760H4200S		
450	760H4500S		766H4500S
480	760H4800S		
500	760H5000S		766H5000S
520	760H5200S		766H5200S
550	760H5500S		766H5500S
580			766H5800S
600	760H6000S		766H6000S
650			766H6500S
700		766H7000S	
750		766H7500S	

[1] **TIP-ON BLUMOTION** ile uyumlu değil

3 Bağlantı mandalı



Renk	Malzeme	Ürün nr.
Turuncu	Plastik/çelik [1]	T51.7601

[1] Sol/sağ sipariş edilir

Çekmece

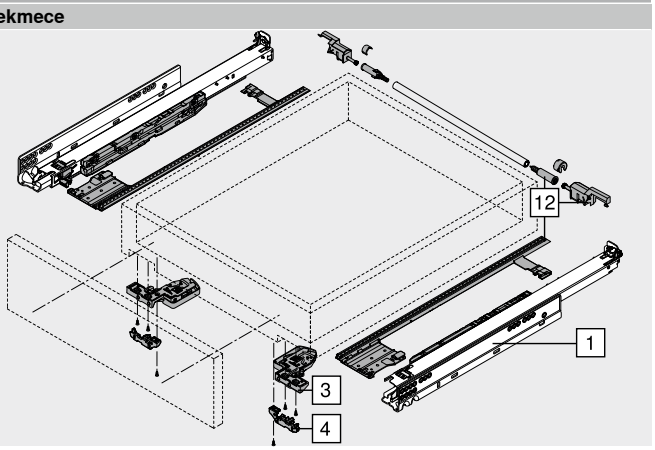

Aksesuar

4 Derinlik ayarı sol/sağ[1]



Renk	Malzeme	Ürün nr.
RAL 7037 toz grisi	Plastik	298.7600

[1] Sadece içerlek uygulamalar için
Blum aralama tamponu entegre
T51.7601 mandal için uygun

12 Çekmece yanı stabilizasyonu seti[2]



Nominal uzunluk NL (mm)[1]	Renk	Ürün nr.
400'e kadar	RAL 7037 toz grisi	ZS7M400MU
600'e kadar		ZS7M600MU
750'e kadar		ZS7M750MU

[1] Kısaltılabilir
[2] Gövde genişliği KB 1400 mm' ye uygun
Kısa nominal uzunluğa sahip geniş derin çekmecelerde bir çekmece yanı stabilizasyonu kullanılmasını öneriyoruz

BLUMOTION ile MOVENTO – 760H | 766H

Web kodu – ürün konfigüratörüne girin veya tıklayın: DQCZ3Y

Planlama

Gövdede yer ihtiyacı

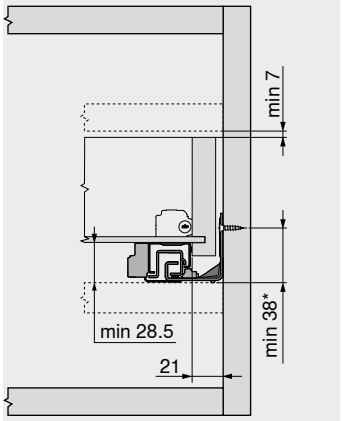

* Gövdenin monte edilmesinden önce ray montajında +1 mm

Çekmece | iç çekmece

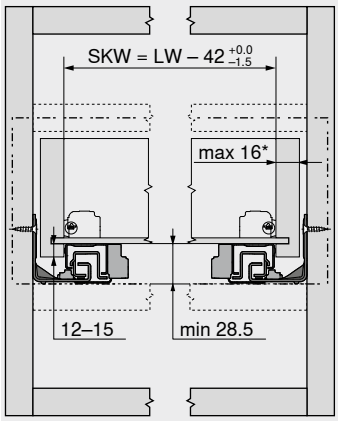

SKW	Çekmece iç genişliği
LW	Gövde iç genişliği
*	Çekmece yanı kalınlığı 16 mm olan ve aynı zamanda iç genişlik toleransının tam kullanıldığı çekmecelerde sağ-sol ayarı sınırlıdır SKW

Çekmece

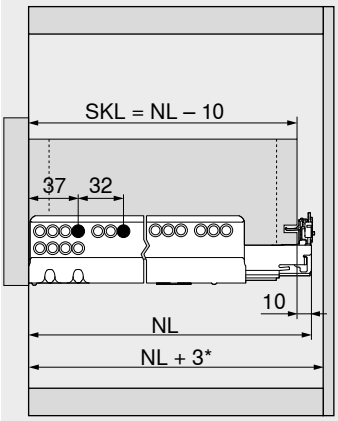

SKL	Çekmece uzunluğu
NL	Nominal uzunluk
*	Çekmece yanı stabilizasyonu ile ilave +12 mm

İç çekmece

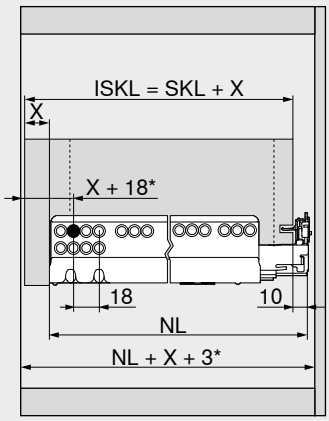

ISKL	İç çekmece uzunluğu
SKL	Çekmece uzunluğu
NL	Nominal uzunluk
X	Kapak kalınlığı
*	Derinlik ayarı ile ilave +3 mm
*	Çekmece yanı stabilizasyonu ile ilave +12 mm

Çekmecenin hazırlanması

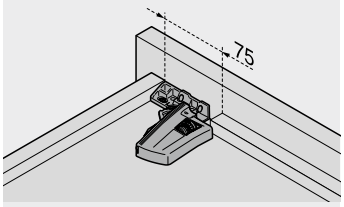

Delik kalıbı T65.1000.02 kullanılır

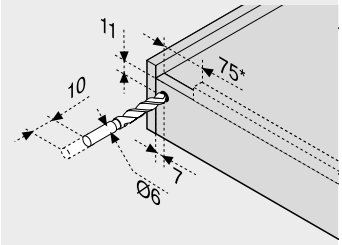

* 125 mm **TIP-ON BLUMOTION** ile

Sayfa dizini

Özet	411	Blum servisleri	602	**Montaj, demontaj ve ayar**	
MOVENTO | **TANDEM** için **SERVO-DRIVE**	462	Diğer teknik bilgiler	708		
MOVENTO için **TIP-ON BLUMOTION**	502			Short-URL	
MOVENTO | **TANDEM** için **TIP-ON**	506			www.blum.com/a410	
CABLOXX	594				
Aksesuar	420				
Ray bağlantısı	428				

BLUMOTION ile MOVENTO – 760H – gövde tabanına montaj – tabla tipi kenarsız çekmece

Web kodu – ürün konfigüratörüne girin veya tıklayın **DQGX9A**



- Gizli tam çekiş çekmece
- Yumuşak ve sessiz kapama sağlayan, şalterli entegre fren sistemi **BLUMOTION S** ile, elektrikli açma desteği **SERVO-DRIVE** veya mekanik açma desteği **TIP-ON BLUMOTION** ile kombine edilebilir
- Senkron kesintisiz hareket
- Aletsiz sağ/sol, yükseklik ve eğim ayarı
- Opsiyonel aletsiz derinlik ayarı
- Yanlamasına ve derinlemesine tolerans eşitlemesi
- Gövde tabanı | gövde ara plakası montajı için
- Çekmeceler için de uygun
- Tabla tipi çekmece sabitlemesi ile kombine edilemez

Yer ihtiyacı

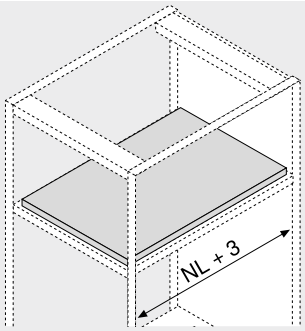

NL Nominal uzunluk

Sipariş bilgileri

1 **Gövde tabanına montaj için raylar sol/sağ**



Uygulama	BLUMOTION S
Nominal uzunluk NL (mm)	**Dinamik taşıma kapasitesi (kg)**
	40
350	**760H3500SU**
400	**760H4000SU**
450	**760H4500SU**
500	**760H5000SU**

3 **Bağlantı mandalı**



Renk	Malzeme		Ürün nr.
Turuncu	Plastik/çelik	[1]	**T51.7601**

[1] Sol/sağ sipariş edilir

Aksesuar

4 **Tabla için geçmeli tutucu**



Renk	Malzeme		Ürün nr.
Natürel	Plastik	2 x	**T51.7000.01**

12 **Çekmece yanı stabilizasyonu seti**[2]



Nominal uzunluk NL (mm)[1]	Renk	Ürün nr.
400'e kadar	RAL 7037 toz grisi	**ZS7M400MU**
600'e kadar		**ZS7M600MU**
750'e kadar		**ZS7M750MU**

[1] Kısaltılabilir
[2] Gövde genişliği KB 1400 mm' ye uygun
Kısa nominal uzunluğa sahip geniş derin çekmecelerde bir çekmece yanı stabilizasyonu kullanılmasını öneriyoruz

Gövde tabanına montaj

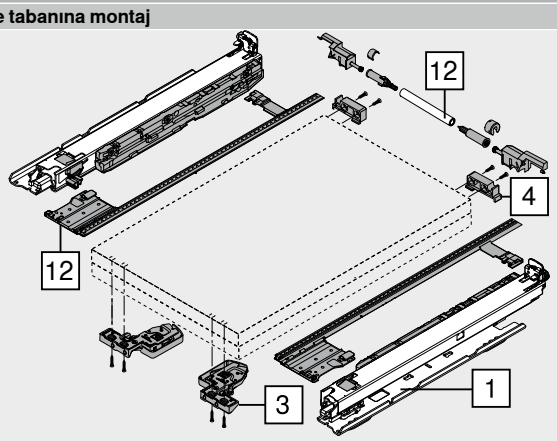

BLUMOTION ile MOVENTO – 760H – gövde tabanına montaj – tabla tipi kenarsız çekmece

Web kodu – ürün konfigüratörüne girin veya tıklayın: DQGX9A

Planlama

Gövdede yer ihtiyacı

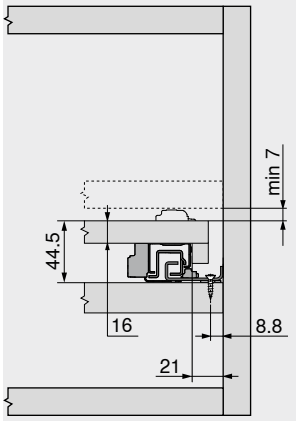

Tabla tipi kenarsız çekmece

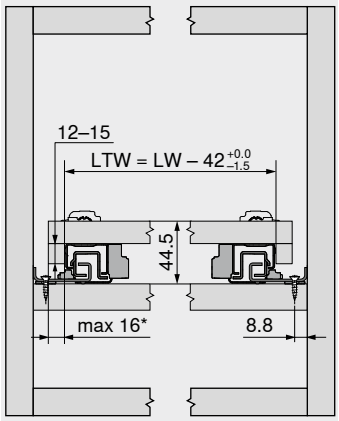

LTW	Tabla iç genişliği
LW	Gövde iç genişliği
*	Panel kalınlığı 16 mm olan ve aynı zamanda iç genişlik toleransının tam kullanıldığı tabla tipi çekmecelerde LTW sağ-sol ayarı sınırlıdır

Tabla tipi kenarsız çekmece

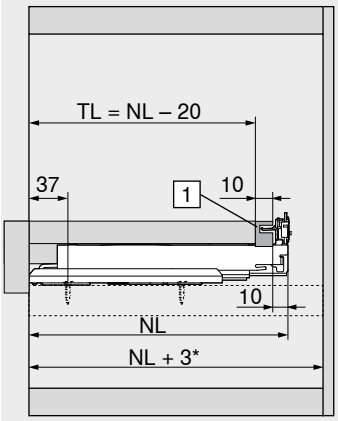

TL	Tabla uzunluğu
NL	Nominal uzunluk
1	Geçmeli tutucu
*	Çekmece yanı stabilizasyonu ile ilave +12 mm

Tabla tipi çekmece, içerlek

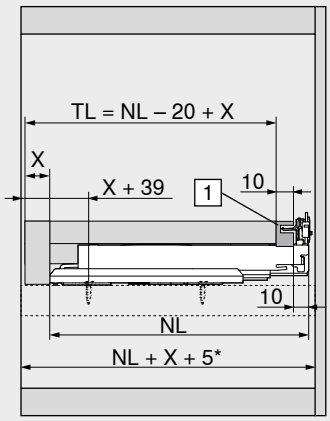

TL	Tabla uzunluğu
NL	Nominal uzunluk
X	Tabla ön parça kalınlığı
1	Geçmeli tutucu
*	Çekmece yanı stabilizasyonu ile ilave +12 mm

Tabla tipi çekmece uygulaması

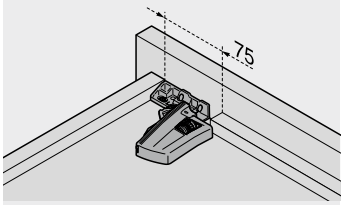

Delik kalıbı T65.1000.02 kullanılır

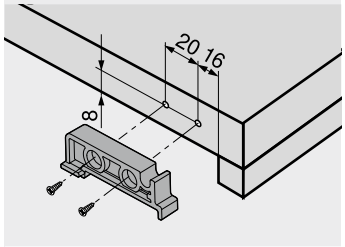

Geçmeli tutucu

Sayfa dizini

Özet	411
MOVENTO | **TANDEM** için **SERVO-DRIVE**	462
MOVENTO için **TIP-ON BLUMOTION**	502
Aksesuar	420
Ray bağlantısı	428
Blum servisleri	602
Diğer teknik bilgiler	708

Montaj, demontaj ve ayar

Short-URL
www.blum.com/a410

SPACE TOWER



- İsteğe göre uygulanan, derin iç çekmeceli erzak dolabı; üst alanda raflı ve iç çekmeceli
- 3 taraftan daha rahat erişim
- Tek tek açılabilen derin çekmeceler yukarıdan rahat erişim ve tam bir görüş sunar
- Ağır yüklenmiş derin çekmecelerde bile düşük çalıştırma gücü
- Yüksek arkalıklar ve yan paneller güvenli bir stok-lama sağlar
- Gövde ölçülerini esnek uygulama imkanı

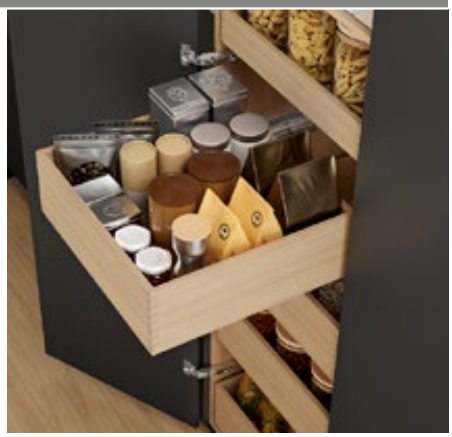

Sipariş bilgileri

Uygulama önerisi	Sayfa
BLUMOTION ile **MOVENTO** – 760H | 766H	412
CLIP top BLUMOTION 155° menteşe	84

Öneri
Gövde genişliği KB (mm)
275–1200

Planlama

Planlama ve sipariş için destek

Short-URL
www.blum.com/planningtools

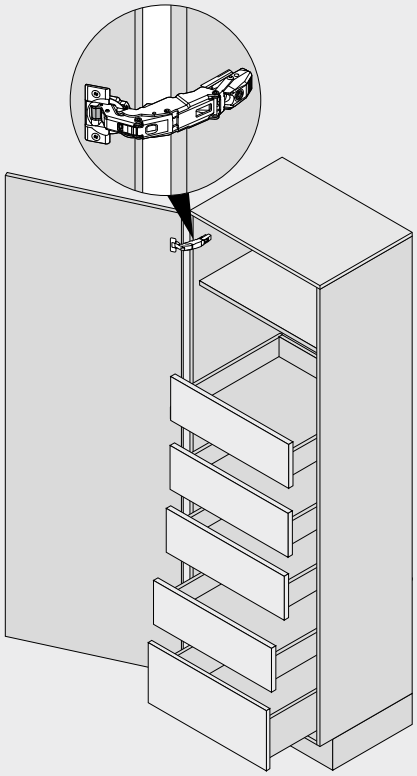

Sayfa dizini

Özet	411	Aksesuar	420	**Montaj, demontaj ve ayar**	
MOVENTO | **TANDEM** için **SERVO-DRIVE**	462	Blum servisleri	602		
MOVENTO için **TIP-ON BLUMOTION**	502	Diğer teknik bilgiler	708	**Short-URL**	
CLIP top BLUMOTION 155° menteşe	84			**www.blum.com/a410**	
Kapaklar için **BLUMOTION**	176				

SPACE TOWER

Planlama

Öneri

Gövdede pozisyon ayarlama

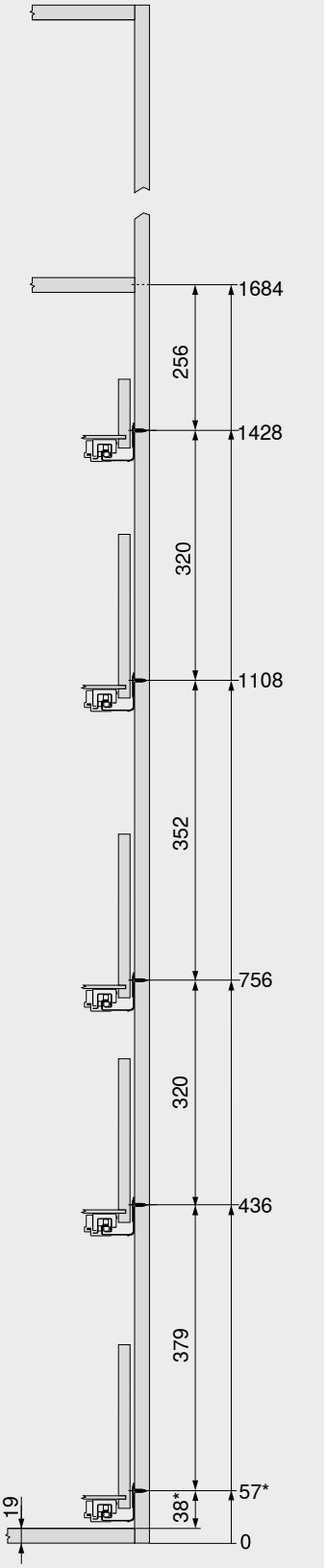

Delme ölçüleri – kapak

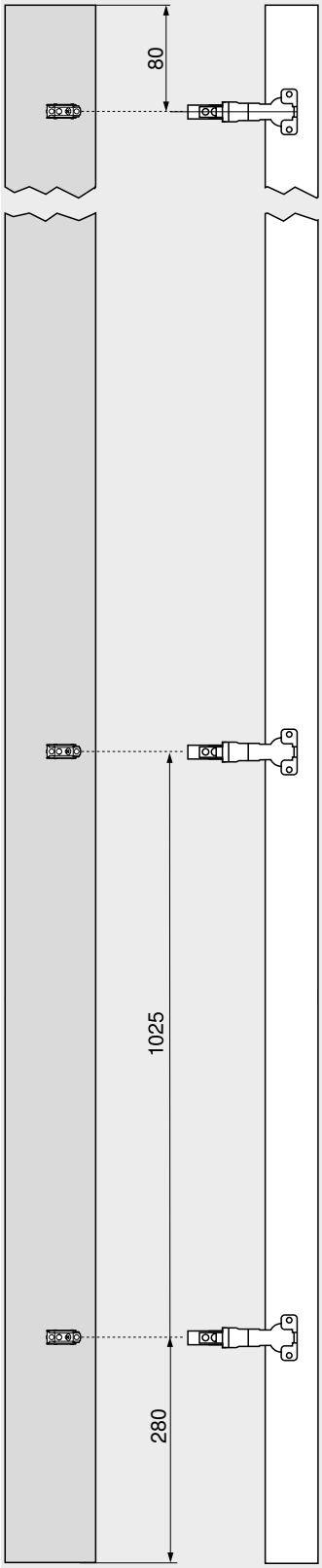

Delme ölçüleri – kapak

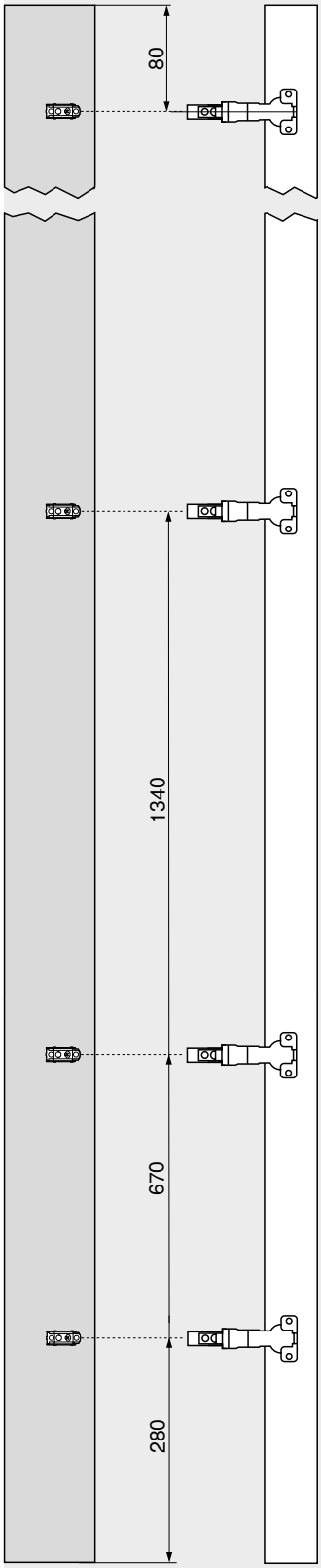

Yüksek dolaplarda raf kullanmak pratiktir; en üst kat olarak uygulandığında ön taraftan rahat görüş sağlar.

İç çekmeceler yandan erişimi kolaylaştırır. İç çekmece daha yüksek bir arkalık ile desteklendiğinde eşyalar arkaya düşmez.

Dolap içinde derin iç çekmeceleri farklı yüksekliklerde konumlandırma, yüksek eşyalar için de yukarı doğru yeterli alan oluşturulmasını sağlar.

Gövde genişliği, **CLIP top BLUMOTION** 155° menteşe ile kapak çıkıntısı olmadan optimal kullanılır.

Menteşe en alt derin çekmecenin üstüne monte edilirse çekmece en aşağıya kadar olan alanın tamamına uygulanabilir. Böylece her bir santimetre kullanılabilir saklama alanına dönüştürülür.

* Gövde montajı yapılmadan gövde rayı montajında +1 mm

Sayfa dizini

Menteşe adedi 718

SPACE TWIN

Web kodu – ürün konfigüratörüne girin veya tıklayın **DQE1TC**



- Diyagonal yerleştirilen gövde rayları sayesinde stabil çözüm
- Yumuşak ve sessiz kapanma sağlayan, şalterli entegre fren sistemi **BLUMOTION S** ile
- Her alt dolapta 20 kg yüksek dinamik taşıma kapasitesi
- Gövde genişliği KB 180–250 mm

Yer ihtiyacı

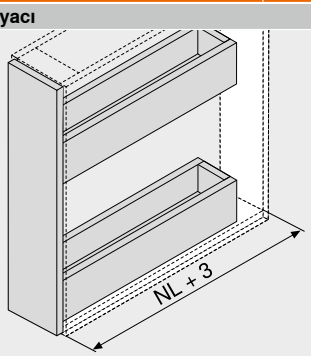

NL Nominal uzunluk

Sipariş bilgileri

Uygulama önerisi	Sayfa
BLUMOTION ile **MOVENTO** – 760H | 766H	412

Gövde genişliği KB (mm)
180–250

Sayfa dizini

Özet	411
Aksesuar	420
Blum servisleri	602
Diğer teknik bilgiler	708

Montaj, demontaj ve ayar

Short-URL
www.blum.com/a410

SPACE TWIN

Web kodu – ürün konfigüratörüne girin veya tıklayın: DQE1TC

Planlama

Gövdede yer ihtiyacı

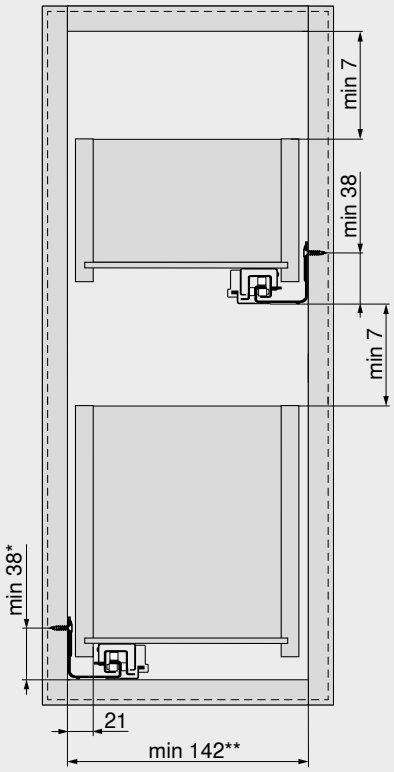

* Gövdenin monte edilmesinden önce ray montajında +1 mm
** 212 mm **TIP-ON BLUMOTION** ile

Çekmece | iç çekmece

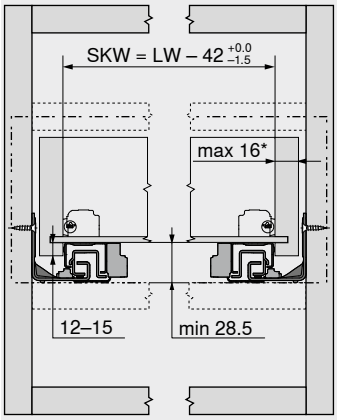

SKW Çekmece iç genişliği
LW Gövde iç genişliği
* Çekmece yanı kalınlığı 16 mm olan ve aynı zamanda iç genişlik toleransının tam kullanıldığı çekmecelerde sağ-sol ayarı sınırlıdır SKW

Çekmece

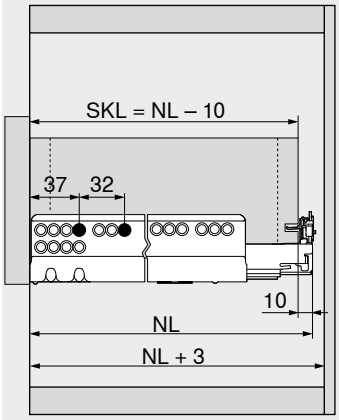

SKL Çekmece uzunluğu
NL Nominal uzunluk

Tabla tipi çekmece sabitlemesi



- Gövde altlık montajı için raylar ile kullanılamaz
- **BLUMOTION**, **TIP-ON BLUMOTION** ve **TIP-ON** ile kombine edilebilir
- Çift taraflı kilitleme düzeneği
- Güvenli durur
- Tabla tipi çekmece sabitlemesi, senkronizasyon sayesinde tek elle açılabilir
- Kolay montaj: Aksesuarlar, kalıp görevi de görür
- Ray montajı alışılagelmiş vidalama pozisyonları ile yapılır
- Maksimum gövde genişliği KB 1200 mm

Yer ihtiyacı

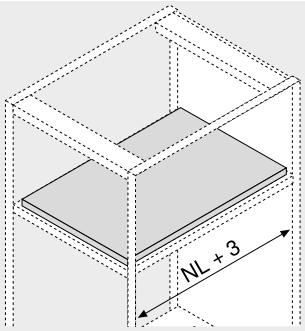

NL	Nominal uzunluk

Sipariş bilgileri

12 **Tabla tipi çekmece sabitlemesi**[1]

Raylar	Renk	Ürün nr.
760H | 766H	Mat orion grisi	295H5700

İçindekiler:

12a	2 x	Sürgü ünitesi Bağlantı sadece sunta vidaları ile mümkün
12b	2 x	Karşılık elemanı Bağlantı, sunta ve sistem vidaları ile mümkün
–	1 x	Montaj kılavuzu

[1] Tabla tipi çekmece sabitlemesini monte ederken, eğim ayarını fabrika ayarında bıraktığınızdan emin olun!
Kısa nominal uzunluğa sahip geniş derin çekmecelerde bir çekmece yanı stabilizasyonu kullanılmasını öneriyoruz. Bu, sürgü ünitesinin geçirilmesini kolaylaştırır.

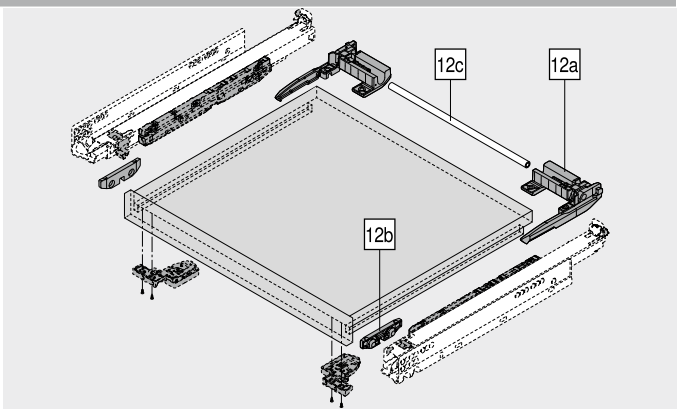

12c **Senkronizasyon mili**[2]

Uygulama	Uzunluk (mm)[1]	Ürün nr.
Yuvarlak	1089	ZST.1089W
	1160	ZST.1160W

Kesim **12c** Gövde iç genişliği LW – 87 mm ±1 mm

[1] Kısaltılabilir
[2] Tabla tipi çekmece sabitlemesi, senkronizasyon sayesinde tek elle açılabilir

Aksesuar

– **Sunta vidası**

Çap (mm)	Uzunluk (mm)	Ürün nr.
Ø 3.5	15.0	609.1500

– **Sistem vidaları**

Çap (mm)	Uzunluk (mm)	Ürün nr.
Ø 6.0	14.5	661.1450.HG

Planlama

Tabla tipi çekmece uygulaması

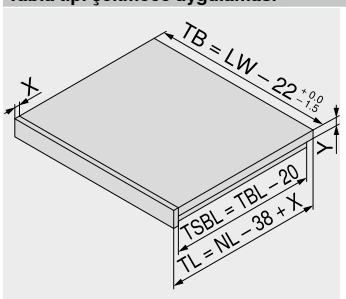

NL	Nominal uzunluk
LW	Gövde iç genişliği
TB	Tabla genişliği
TL	Tabla uzunluğu
TBL	Tabla altlık uzunluğu
TSBL	Tabla yan blende uzunluğu
X	Tabla ön parça kalınlığı
Y	Tabla altlık kalınlığı

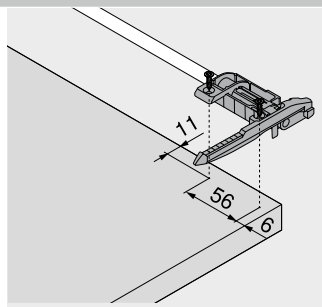

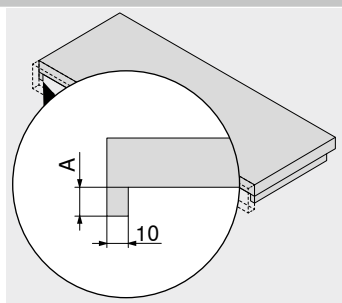

Tek parça tabla altlığı

Raylar	A (mm)
760H | 766H	12–15

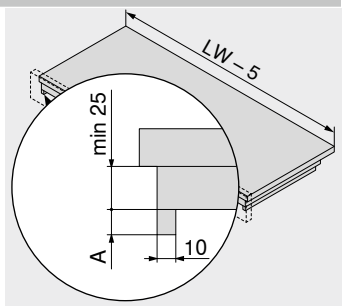

Çift parça tabla altlığı

Raylar	A (mm)
760H | 766H	12–15

Tabla tipi çekmece sabitlemesi

Planlama

MOVENTO – 760H | 766H

Gövdede yer ihtiyacı

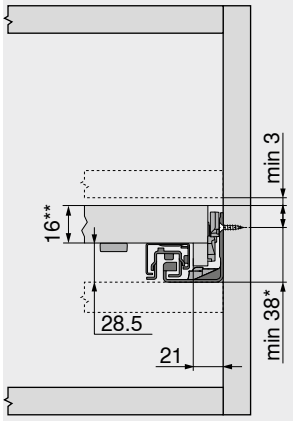

* Gövdenin monte edilmesinden önce ray montajında +1 mm
** Cumbaya gömülü raf montajında minimum 25 mm

Tabla tipi kenarsız çekmece

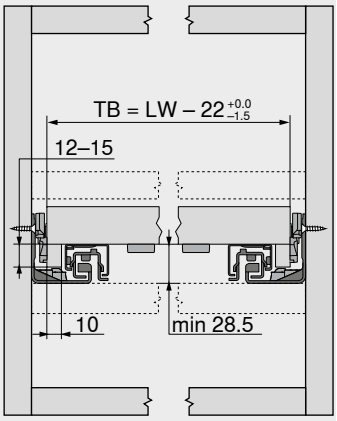

TB Tabla genişliği
LW Gövde iç genişliği
Sınırlı sağ-sol ayarı

Tabla tipi kenarsız çekmece

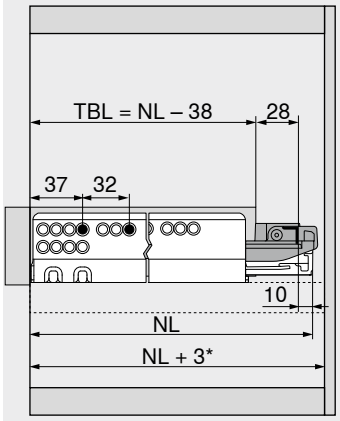

TBL Tabla altlık uzunluğu
NL Nominal uzunluk
* Çekmece yanı stabilizasyonu ile ilave +12 mm

Tabla tipi çekmece, içerlek

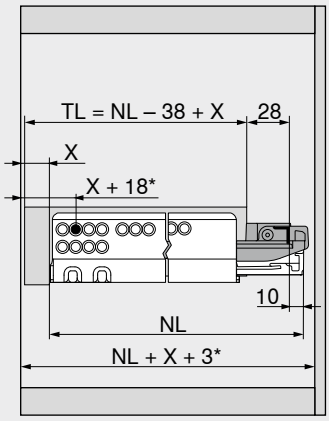

TL Tabla uzunluğu
NL Nominal uzunluk
X Tabla ön parça kalınlığı
* Derinlik ayarı ile ilave +3 mm veya **TIP-ON** ile ilave +4 mm

Sayfa dizini

Özet	411	**Tabla tipi çekmece sabitlemesi**	
MOVENTO için **TIP-ON BLUMOTION**	502		
MOVENTO | **TANDEM** için **TIP-ON**	506	Short-URL	
		www.blum.com/i010	
Ray bağlantısı	428	**Montaj, demontaj ve ayar**	
Blum servisleri	602		
Diğer teknik bilgiler	708		
		Short-URL	
		www.blum.com/a410	

Çekmece yanı stabilizasyonu seti

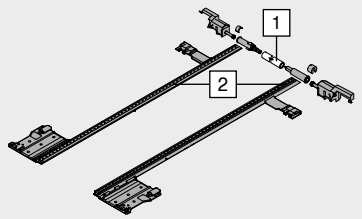

- Kısaltılabilir
- Gövde genişliği KB 1400 mm' ye uygun
- Tüm **MOVENTO** hareket teknolojileri ile uyumlu
- Kısa nominal uzunluğa sahip geniş derin çekmecelerde bir çekmece yanı stabilizasyonu kullanılmasını öneriyoruz
- Renk: RAL 7037 toz gri
- Malzeme: plastik

Sipariş bilgileri

Nominal uzunluk NL (mm)	Ürün nr.
400'e kadar	ZS7M400MU
600'e kadar	ZS7M600MU
750'e kadar	ZS7M750MU

Kesim

1 Gövde iç genişliği LW – 315 mm
2 Nominal uzunluk NL + 10 mm

Planlama

Gövdede yer ihtiyacı

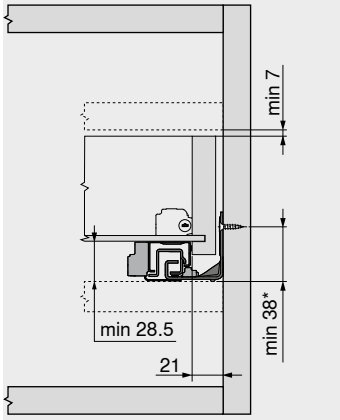

* Gövdenin monte edilmesinden önce ray montajında +1 mm

Çekmece

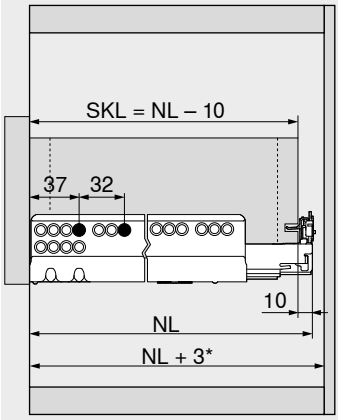

SKL Çekmece uzunluğu
NL Nominal uzunluk
* Çekmece yanı stabilizasyonu ile ilave +12 mm

Gövdede yer ihtiyacı

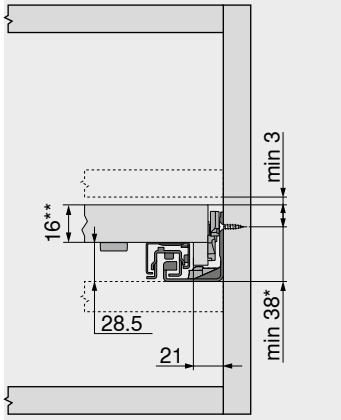

Tabla tipi çekmece sabitlemesi
* Gövdenin monte edilmesinden önce ray montajında +1 mm
** Cumbaya gömülü raf montajında minimum 25 mm

Tabla tipi kenarsız çekmece

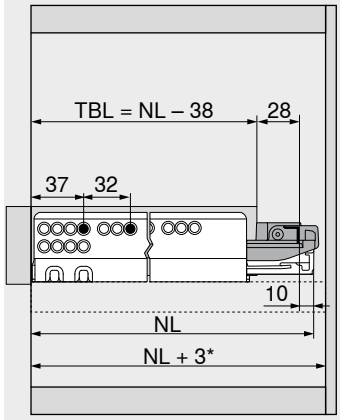

Tabla tipi çekmece sabitlemesi
TBL Tabla altlık uzunluğu
NL Nominal uzunluk
* Çekmece yanı stabilizasyonu ile ilave +12 mm

Derinlik ayarı



- Sadece içerlek uygulamalar için
- Blum aralama tamponu entegre
- T51.7601 mandal için uygun
- Sol | sağ
- Renk: RAL 7037 toz gri
- Malzeme: plastik

Sipariş bilgileri

Renk	Malzeme	Ürün nr.
RAL 7037 toz grisi	Plastik	298.7600

Montaj

Montaj, demontaj ve ayar

Short-URL
www.blum.com/a410

Ahşap arkalık tutucu ile boyuna bordür



- Renk: eloksal paslanmaz çelik görünüm
- Malzeme: alüminyum

Sipariş bilgileri

Nominal uzunluk NL (mm)	Ürün nr.
400	ZRE.363A.ID
450	ZRE.413A.ID
480	ZRE.443A.ID
500	ZRE.463A.ID
520	ZRE.483A.ID
550	ZRE.513A.ID
580	ZRE.543A.ID
600	ZRE.563A.ID
650	ZRE.613A.ID

Planlama

Gövdede yer ihtiyacı

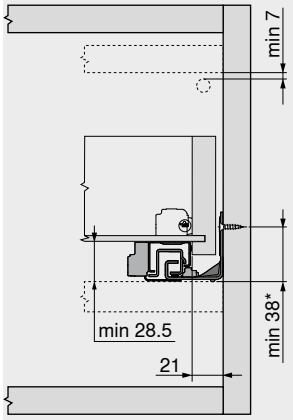

* Gövdenin monte edilmesinden önce ray montajında +1 mm

Montaj ölçüleri – arkalık

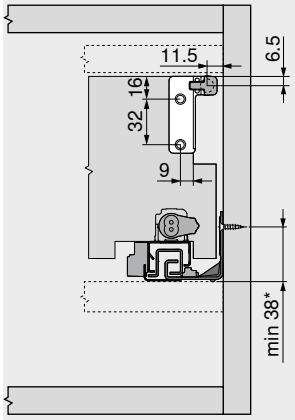

* Gövdenin monte edilmesinden önce ray montajında +1 mm

Montaj

Montaj, demontaj ve ayar

Short-URL
www.blum.com/a410

Tabla için geçmeli tutucu



- **MOVENTO** | **TANDEM** ile uyumlu
- Tabla tipi çekmece sabitlemesinin kullanımında gerekli değil

Sipariş bilgileri

Renk	Malzeme	Ürün nr.
Natürel	Plastik	T51.7000.01

Montaj

Montaj, demontaj ve ayar

Short-URL
www.blum.com/a410

Tabla köşe destekleri

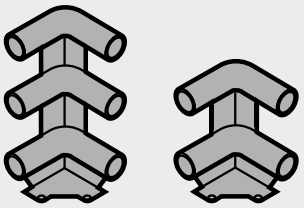

- Renk: RAL 7037 toz gri
- Malzeme: plastik

Sipariş bilgileri

Uygulama	Ürün nr.
2-li	ZTU.00Z0
3-lü	ZTU.00D0

Planlama

Gövdede yer ihtiyacı 2-li bordürlü

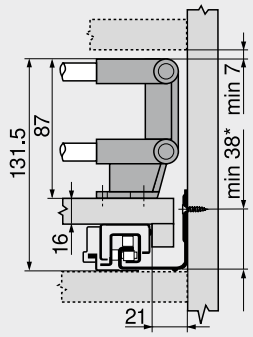

* Gövdenin monte edilmesinden önce ray montajında +1 mm

Gövdede yer ihtiyacı 3-lü bordürlü

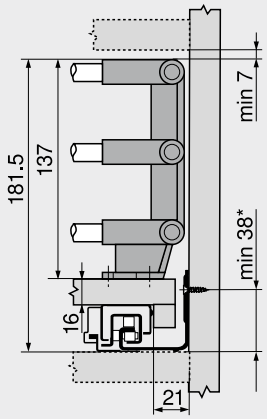

* Gövdenin monte edilmesinden önce ray montajında +1 mm

Montaj ölçüleri – tabla köşe destekleri

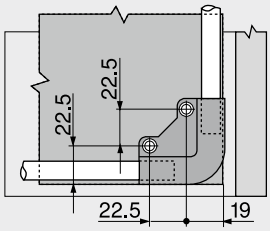

Tabla köşe destekleri için bordür çubuğu

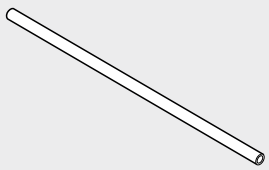

- Kısaltılabilir, 1094 mm
- Gövde genişliği KB 1200 mm' ye uygun

Sipariş bilgileri

Renk	Malzeme	Ürün nr.
Eloksal paslanmaz çelik görünüm	Alüminyum	ZRG.1094U

Kesim

Gövde genişliği KB – 106 mm
Nominal uzunluk NL – 64 mm

Çekmece sabitlemesi



- Çekmece sabitlemesi

Sipariş bilgileri

Renk	Malzeme	Ürün nr.
Beyaz	Plastik	295.5600

Planlama

Tabla tipi kenarsız çekmece

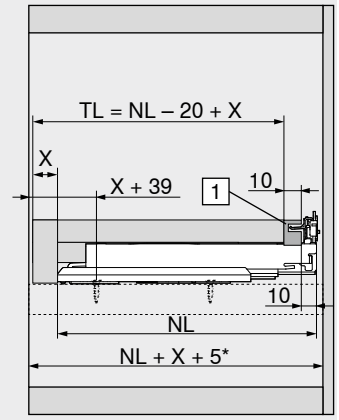

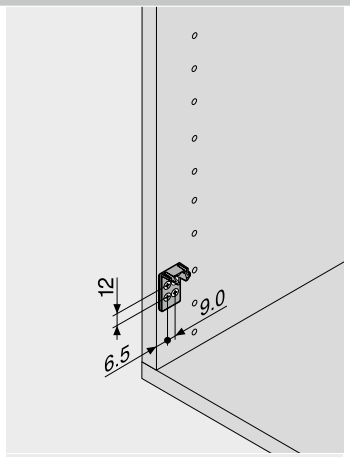

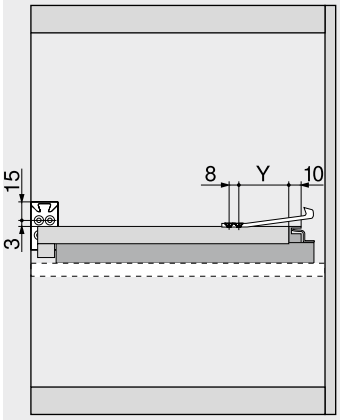

TL	Tabla uzunluğu
NL	Nominal uzunluk
X	Tabla ön parça kalınlığı
1	Geçmeli tutucu

Nominal uzunluk NL (mm)	Y (mm)	
	760H	766H
250	77	–
270	72	–
300	72	–
320	72	–
350	72	–
380	72	–
400	72	–
420	72	–
450	72	72
480	72	–
500	72	72
520	72	72
550	72	72
580	–	72
600	72	72
650	–	72
700	–	72
750	–	72

Sunta vidası – Ø 3.5 mm



- Renk: nikelajlı
- Malzeme: çelik

Sipariş bilgileri

Uzunluk X (mm)	Çap (mm)	Ürün nr.
15.0	Ø 3.5	609.1500
17.0		609.1700

Sistem vidaları – Ø 6.0 mm

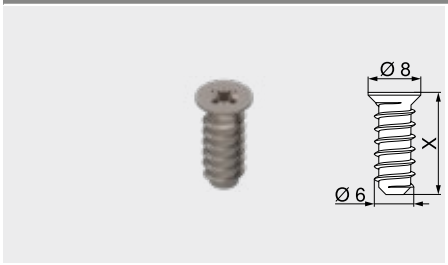

- Delik çapı Ø 5 mm
- Renk: nikelajlı
- Malzeme: çelik

Sipariş bilgileri

Uzunluk X (mm)	Çap (mm)	Ürün nr.
10.0	Ø 6.0	661.1000.HG
11.5		661.1150.HG
13.0		661.1300.HG
14.5		661.1450.HG
20.0		661.2000.HG

Punta matkabı



- Ø 3.5 mm sunta vidalarına kılavuz delik açmak için
- 8 mm' ye kadar delik derinliği
- Malzeme: çelik, sertleştirilmiş

Sipariş bilgileri

Tanım	Çap (mm)	Ürün nr.
Punta matkabı	Ø 2.7	M01.ZZ03.01
Yedek matkap ucu		M01.ZZB3

Çarpma takozu

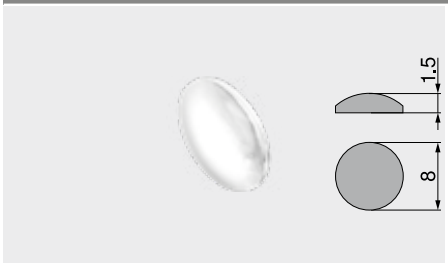

- Ses yalıtımı için
- Renk: natürel
- Malzeme: plastik

Sipariş bilgileri

Çap (mm)	Ürün nr.
Ø 8.0	993.710

Tampon – delmeli

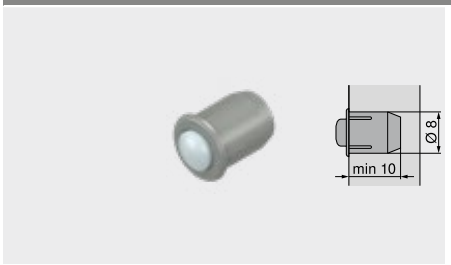

- Ses yalıtımı için
- 2 parçalı
- Renk: RAL 9006 gri (beyaz alüminyum)
- Malzeme: plastik

Sipariş bilgileri

Çap (mm)	Ürün nr.
Ø 8.0	993.706

Yıldız tornavida



- “Blum“ logolu turuncu sap
- Renk: siyah/turuncu
- Malzeme: plastik/çelik

Sipariş bilgileri		
Alet yuvası	**Toplam uzunluk (mm)**	**Ürün nr.**
Pozidriv PZ 2	210	**303.756.1**

Düz tornavida



- “Blum“ logolu turuncu sap
- Renk: siyah/turuncu
- Malzeme: plastik/çelik

Sipariş bilgileri		
Alet yuvası	**Toplam uzunluk (mm)**	**Ürün nr.**
Kertik büyüklüğü 1	200	**314.928.1**

Raylar – 760H – 40 kg

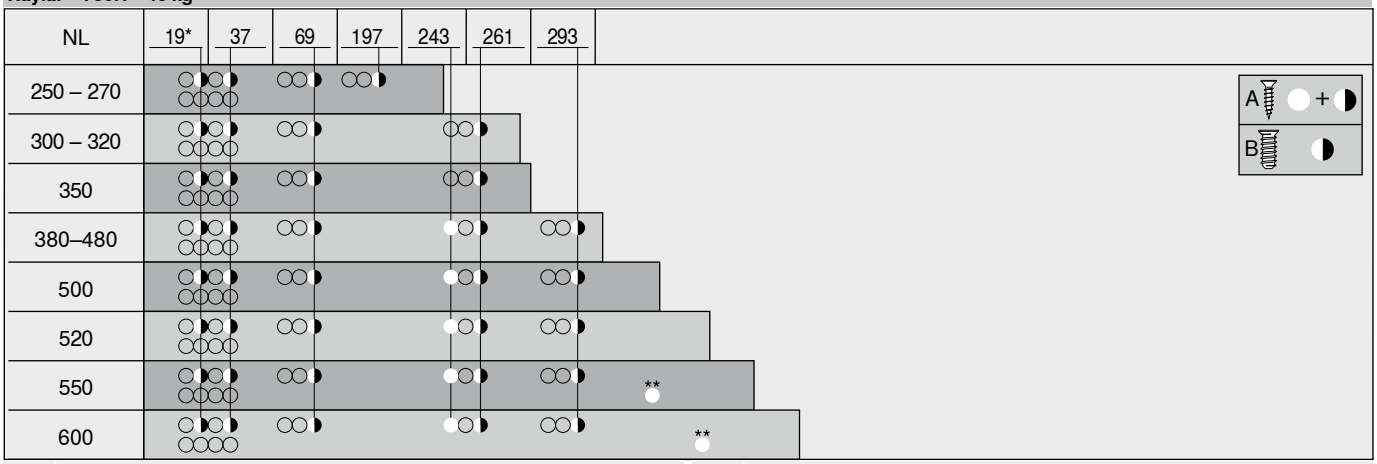

NL	Nominal uzunluk	*	Ø 3.5 x 15 mm sunta vidası ile değiştirilebilir
A	Sunta vidası Ø 3.5 x 15 mm, ürün nr. 609.1500	**	Daha fazla stabilizasyon için opsiyonel
B	Sistem vidası Ø 6 x 14.5 mm, ürün nr. 661.1450.HG		

Raylar – 766H – 60 | 70 kg



NL	Nominal uzunluk	*	Ø 3.5 x 15 mm sunta vidası ile değiştirilebilir
A	Sunta vidası Ø 3.5 x 15 mm, ürün nr. 609.1500	**	Daha fazla stabilizasyon için opsiyonel
B	Sistem vidası Ø 6 x 14.5 mm, ürün nr. 661.1450.HG		

Raylar – 760H – 40 kg – gövde tabanına montaj

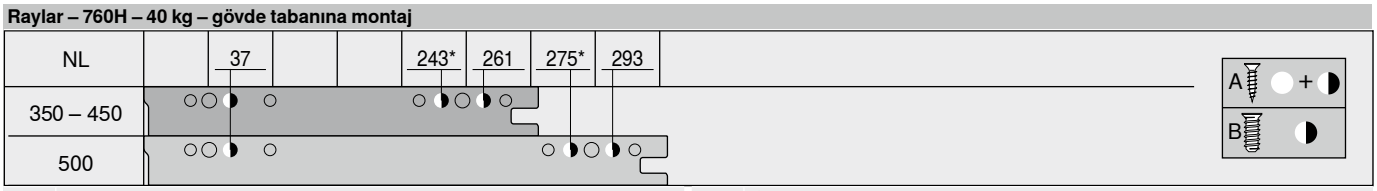

NL	Nominal uzunluk	*	Ø 4 x 15 mm sunta vidası ile değiştirilebilir
A	Sunta vidası Ø 4 x 15 mm		
B	Sistem vidası Ø 6 x 14.5 mm, ürün nr. 661.1450.HG		

Gövde montajı

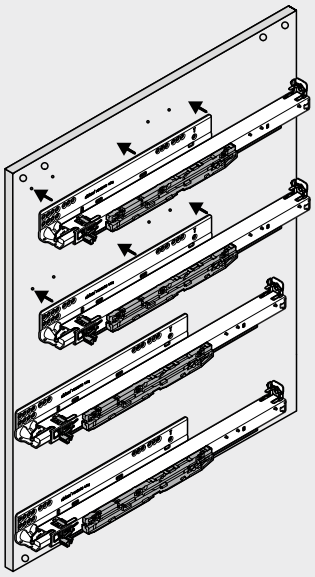

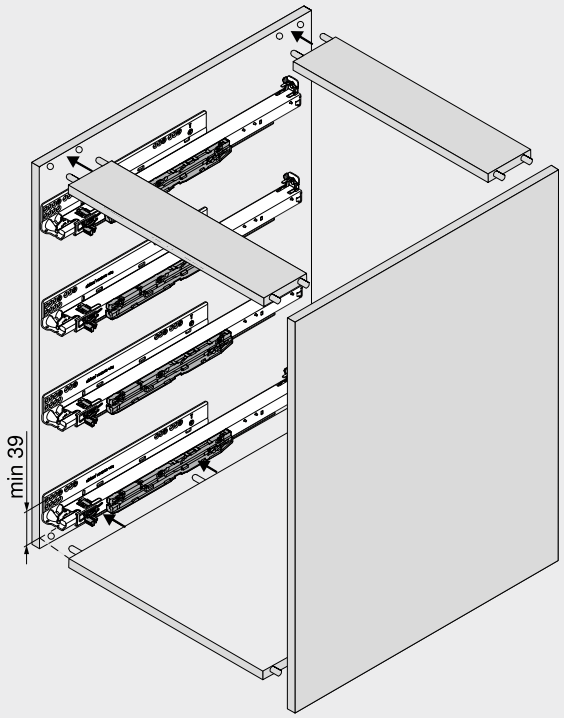

Raylar gövde montajından önce takılacaksa vidalama pozisyonu, ray ve gövde toleransları nedeniyle 38'den minimum 39 mm'e minimum 1 mm yükseltilmelidir!

Çok yönlü bir çekmece ray sistemi



Çok yönlü çekmece ray sistemimiz **TANDEM** ile tasarımlarınızı son derece esnek hazırlayabilirsiniz. Farklı nominal uzunluklar, çeşitli çekmece tipleri ve de yumuşak ve sessiz açma ve kapama sağlayan opsiyonel hareket teknolojileri arasından geniş bir yelpazede seçim yapabilirsiniz.



TANDEM ile kesintisiz hareket
Kesintisiz hareket, yumuşak ray geçişleri ve aşınmaya dayanıklı plastik silindirler. Bu kalite yıllardır kendini dünya çapında ispatlamıştır.



TANDEM TIP-ON entegre
TANDEM çekmece, entegre bas-aç desteği ile temin edilebilir; bu, müşterileriniz için daha fazla konfor, sizin için daha az iş yükü demektir. Montaj için sadece raylara ve tekli senkronizasyon miline ihtiyacınız vardır.



Sağlamlık
TANDEM ile zemine yakın, çok geniş, yüksek ve derin çekmece uygulamaları yapmak mümkündür. Bu ray, tamamen yüklü çekmecelerde bile stabildir ve iyi sarkma değerlerine sahiptir.



Tabla tipi çekmece sabitlemesi
Tabla tipi çekmece tamamen dışarı çekildiğinde, **TANDEM** tabla tipi çekmece sabitlemesi her iki taraftan ve güvenli bir şekilde yuvasına oturur. Senkronizasyon sayesinde, tabla tipi çekmece sabitlemesi tek elle rahat açılır.

Ray sistemleri

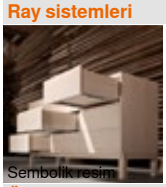
Sembolik resim

Ray sistemleri 408
MOVENTO 410
MOVENTO | **TANDEM** için **SERVO-DRIVE** 462
MOVENTO | **TANDEM** için **TIP-ON** 506

Özet


Sembolik resim

Özet – raylar 432

Aksesuar


Sembolik resim

Tabla tipi çekmece sabitlemesi 452
Çekmece yanı stabilizasyonu seti 455
Ahşap arkalık tutucu ile boyuna bordür 456
Çekmece önü ayar aksesuarı 456
POSISTOP 457
Vidalar 457
Punta matkabı 457
Tampon 457
Tornavida 458

Ray bağlantısı

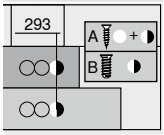

Sembolik resim

Raylar – 560H – 30 kg 460
Raylar – 550H – 30 kg 460
Raylar – 561H – 30 kg 460
Raylar – 551H – 30 kg 460
Raylar – 560F – 30 kg 461
Raylar – 550F – 30 kg 461
Raylar – 561F – 30 kg 461
Raylar – 551F – 30 kg 461

Montaj, demontaj ve ayar


Sembolik resim

Montaj, demontaj ve ayar

Short-URL
www.blum.com/a420

Piktogramlar

Sadece istek üzerine ürün

Web kodu – ürün konfigüratörüne girin veya tıklayın

TANDEM 11–16 mm

Uygulamalar		kg	BLUMOTION by Blum	SERVO-DRIVE by Blum	TIP-ON BLUMOTION by Blum	TIP-ON by Blum	Web kodu	Sayfa
TANDEM – mandallı teknik								
	**BLUMOTION** ile **TANDEM** tam çekişli çekmece – 560H	30	●	○	–	–	DQD1XA	434
	**BLUMOTION** ile **TANDEM** kısmi çekişli çekmece – 550H	30	●	○	–	–	DQD3BY	436
TANDEM – geçmeli teknik								
	**BLUMOTION** ile **TANDEM** tam çekişli çekmece – 561H	30	●	○	–	–	DQD4QM	438
	**BLUMOTION** ile **TANDEM** kısmi çekişli çekmece – 551H	30	●	○	–	–	DQD65A	440

kg Dinamik taşıma kapasitesi ● Entegre ○ Opsiyonel – Mümkün değil

Web kodu – ürün konfigüratörüne girin veya tıklayın

TANDEM 17–19 mm

Uygulamalar		kg	BLUMOTION by Blum	SERVO-DRIVE by Blum	TIP-ON BLUMOTION by Blum	TIP-ON by Blum	Web kodu	Sayfa
TANDEM 19 mm – mandallı teknik								
	**BLUMOTION** ile **TANDEM** tam çekişli çekmece – 560F	30	●	○	–	–	DQHL6M	442
	**BLUMOTION** ile **TANDEM** kısmi çekişli çekmece – 550F	30	●	○	–	–	DQHMLA	444
TANDEM 19 mm – geçmeli teknik								
	**BLUMOTION** ile **TANDEM** tam çekişli çekmece – 561F	30	●	○	–	–	DQHNZY	446
	**BLUMOTION** ile **TANDEM** kısmi çekişli çekmece – 551F	30	●	○	–	–	DQHPEM	448

TANDEM 11–16 mm | TANDEM 17–19 mm

Uygulamalar		kg	BLUMOTION by Blum	SERVO-DRIVE by Blum	TIP-ON BLUMOTION by Blum	TIP-ON by Blum	Web kodu	Sayfa
Erzak dolabı								
	**SPACE TOWER** Gövde genişliği KB 275–1200 mm	30	●	○	–	–		450

kg Dinamik taşıma kapasitesi ● Entegre ○ Opsiyonel – Mümkün değil

Web kodu – ürün konfigüratörüne girin veya tıklayın

BLUMOTION ile TANDEM tam çekişli çekmece – 560H

Web kodu – ürün konfigüratörüne girin veya tıklayın: DQD1XA



- Kalınlığı **11–16 mm** arası plaka malzemeli ahşap çekmeceler için ray
- Yumuşak ve sessiz kapanma sağlayan entegre fren sistemi **BLUMOTION** ile gizli **TANDEM** tam çekişli çekmece
- Elektrikli açma desteği **SERVO-DRIVE** kullanımına uygundur
- Aşınmaya dayanıklı plastik silindirler, kesintisiz hareket sağlar
- Aletsiz yükseklik ayarı, bağlantı mandalı üzerinden
- Aletsiz entegre kapak eğim ayarı
- Yanlamasına ve derinlemesine tolerans eşitlemesi

Yer ihtiyacı

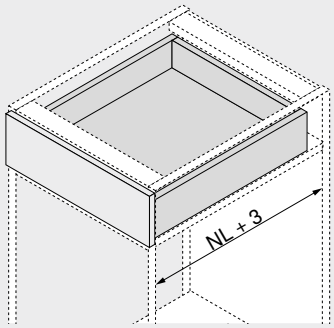

NL Nominal uzunluk

Sipariş bilgileri

1 Raylar sol/sağ

Uygulama	BLUMOTION
Nominal uzunluk NL (mm)	Dinamik taşıma kapasitesi (kg) 30
250	560H2500B
270	560H2700B
300	560H3000B
320	560H3200B
350	560H3500B
380	560H3800B
400	560H4000B
420	560H4200B
450	560H4500B
480	560H4800B
500	560H5000B
520	560H5200B
550	560H5500B
600	560H6000B

3 Bağlantı mandalı

Renk	Malzeme	Ürün nr.
Turuncu	Plastik/zamak [1]	T51.1700.04

[1] Sol/sağ sipariş edilir

Aksesuar

4 Çekmece önü ayar aksesuarı

Renk	Malzeme	Ürün nr.
Natürel	Plastik 2 x	295.1000

5 POSISTOP[1]

Renk	Malzeme	Ürün nr.
RAL 7037 toz grisi	Plastik 2 x	298.5500

[1] Derinlik siperi

12 Çekmece yanı stabilizasyonu seti – tam çekiş[2]

Nominal uzunluk NL (mm)[1]	Renk	Ürün nr.
410'e kadar	RAL 7037 toz grisi	ZST.410TV
600'e kadar		ZST.600TV
750'e kadar		ZST.750TV

[1] Kısaltılabilir

[2] Gövde genişliği KB 1400 mm' ye uygun

Kısa nominal uzunluğa sahip geniş derin çekmecelerde bir çekmece yanı stabilizasyonu kullanılmasını öneriyoruz

Çekmece

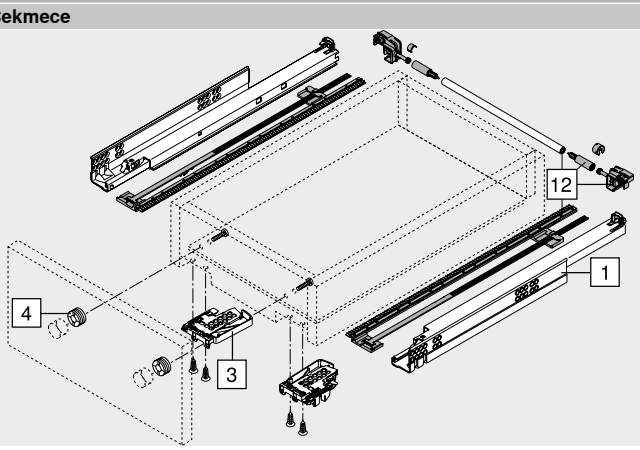

İç çekmece

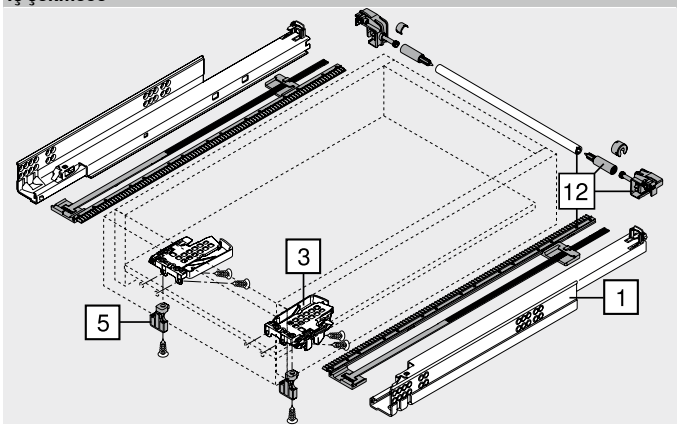

BLUMOTION ile TANDEM tam çekişli çekmece – 560H

Web kodu – ürün konfigüratörüne girin veya tıklayın: DQD1XA

Planlama

Gövdede yer ihtiyacı

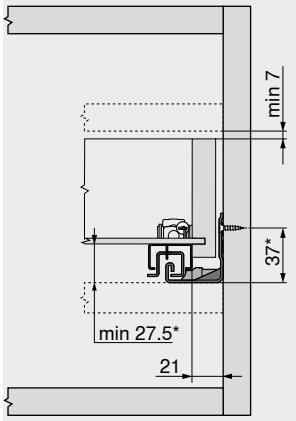

* Çekmece yanı stabilizasyonu ile +3 mm

Çekmece | iç çekmece

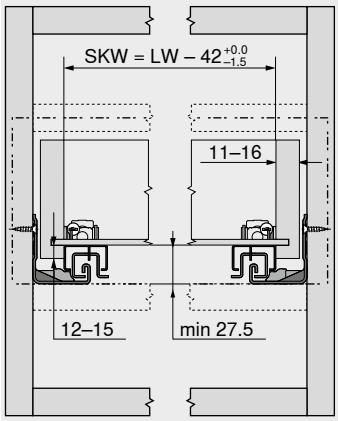

SKW Çekmece iç genişliği
LW Gövde iç genişliği

Çekmece

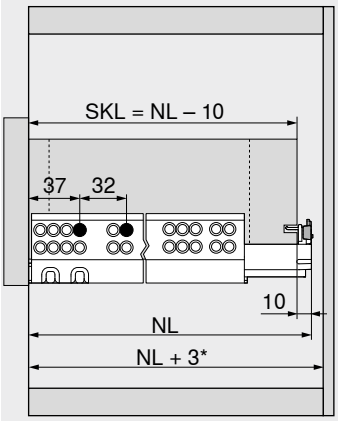

SKL Çekmece uzunluğu
NL Nominal uzunluk
* Çekmece yanı stabilizasyonu ile ilave +12 mm

İç çekmece

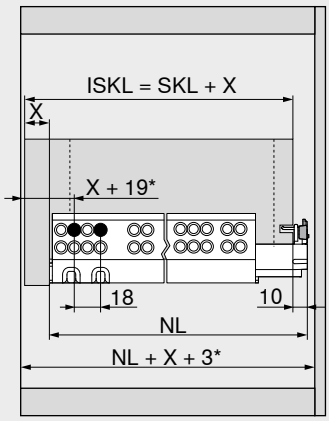

ISKL İç çekmece uzunluğu
SKL Çekmece uzunluğu
NL Nominal uzunluk
X Kapak kalınlığı
* **POSISTOP** ile ilave +2 mm

Çekmecenin hazırlanması

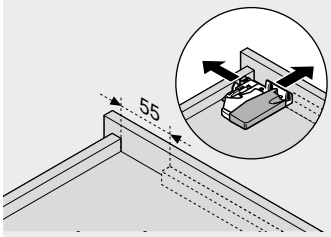

Delik kalıbı T65.1000.02 kullanılır

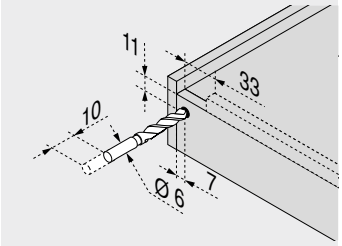

Delik kalıbı T65.1000.02 kullanılır

Sayfa dizini

Özet	431
MOVENTO | **TANDEM** için **SERVO-DRIVE**	462
MOVENTO | **TANDEM** için **TIP-ON**	506
CABLOXX	594
Aksesuar	452
Ray bağlantısı	460
Blum servisleri	602
Diğer teknik bilgiler	708

Montaj, demontaj ve ayar

Short-URL
www.blum.com/a420

BLUMOTION ile TANDEM kısmi çekişli çekmece – 550H

Web kodu – ürün konfigüratörüne girin veya tıklayın: DQD3BY



- Kalınlığı **11–16 mm** arası plaka malzemeli ahşap çekmeceler için ray
- Yumuşak durdurmalı açma hareketi ve yumuşak ve sessiz kapama sağlayan entegre fren sistemi **BLUMOTION** ile gizli **TANDEM** kısmi çekişli çekmece
- Elektrikli açma desteği **SERVO-DRIVE** kullanımına uygundur
- Aşınmaya dayanıklı plastik silindirler, kesintisiz hareket sağlar
- Aletsiz yükseklik ayarı, bağlantı mandalı üzerinden
- Yanlamasına ve derinlemesine tolerans eşitlemesi

Yer ihtiyacı

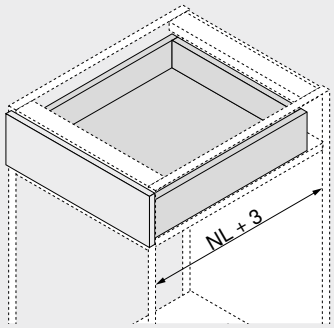

NL Nominal uzunluk

Sipariş bilgileri

1 

Raylar sol/sağ

Uygulama **BLUMOTION**

Nominal uzunluk NL (mm)	Dinamik taşıma kapasitesi (kg) 30
270	550H2700B
300	550H3000B
350	550H3500B
400	550H4000B
450	550H4500B
500	550H5000B
550	550H5500B
600	550H6000B
650	550H6500B

3 

Bağlantı mandalı

Renk	Malzeme		Ürün nr.
Turuncu	Plastik/zamak	[1]	T51.1700.04

[1] Sol/sağ sipariş edilir

Aksesuar

4 

Çekmece önü ayar aksesuarı

Renk	Malzeme		Ürün nr.
Natürel	Plastik	2 x	295.1000

5 

POSISTOP[1]

Renk	Malzeme		Ürün nr.
RAL 7037 toz grisi	Plastik	2 x	298.5500

[1] Derinlik siperi

12 

Çekmece yanı stabilizasyonu seti – kısmi çekiş[2]

Nominal uzunluk NL (mm)[1]	Renk	Ürün nr.
410'e kadar	RAL 7037 toz grisi	ZST.410TT
650'e kadar		ZST.650TT

[1] Kısaltılabilir

[2] Gövde genişliği KB 1400 mm' ye uygun

Kısa nominal uzunluğa sahip geniş derin çekmecelerde bir çekmece yanı stabilizasyonu kullanılmasını öneriyoruz

Çekmece

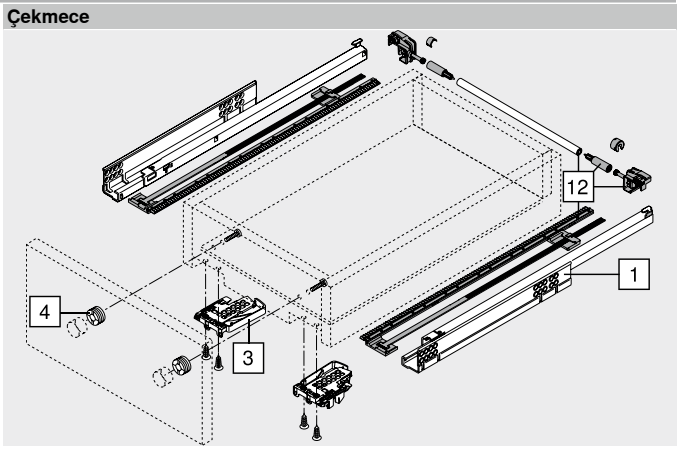

İç çekmece

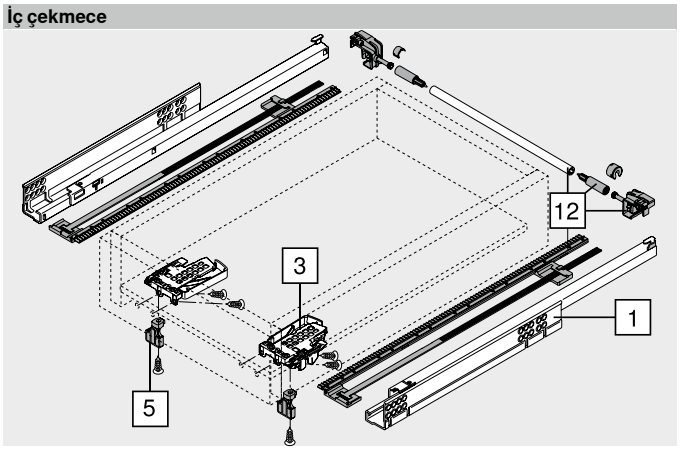

BLUMOTION ile TANDEM kısmi çekişli çekmece – 550H

Web kodu – ürün konfigüratörüne girin veya tıklayın: DQD3BY

Planlama

Gövdede yer ihtiyacı

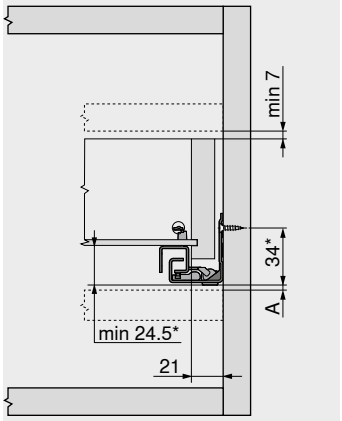

A	3 mm tam çekişli ray değişimi için gerekli mesafe
*	Çekmece yanı stabilizasyonu ile +3 mm

Çekmece | iç çekmece

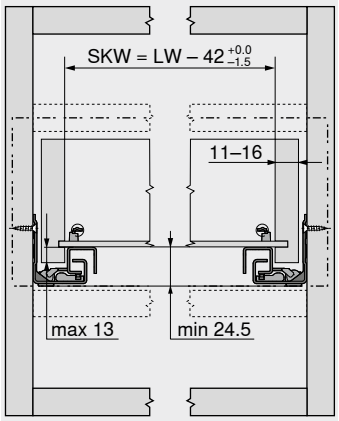

SKW	Çekmece iç genişliği
LW	Gövde iç genişliği

Çekmece

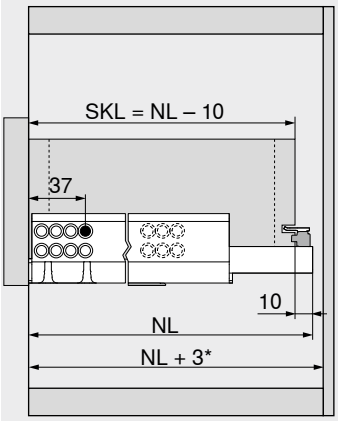

SKL	Çekmece uzunluğu
NL	Nominal uzunluk
*	Çekmece yanı stabilizasyonu ile ilave +12 mm

İç çekmece

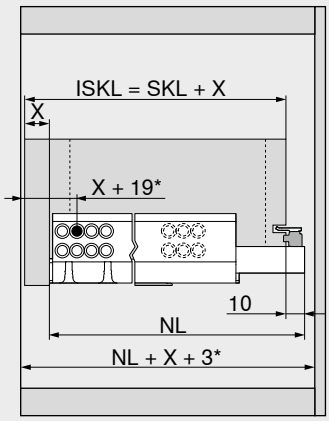

ISKL	İç çekmece uzunluğu
SKL	Çekmece uzunluğu
NL	Nominal uzunluk
X	Kapak kalınlığı
*	**POSISTOP** ile ilave +2 mm

Çekmecenin hazırlanması

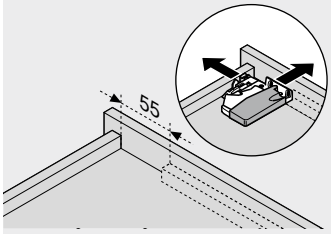

Delik kalıbı T65.1000.02 kullanılır

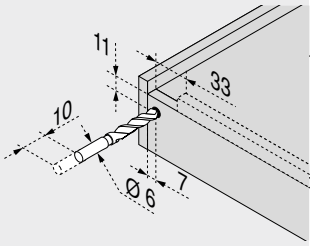

Delik kalıbı T65.1000.02 kullanılır

Sayfa dizini

Özet	431
MOVENTO | **TANDEM** için **SERVO-DRIVE**	462
MOVENTO | **TANDEM** için **TIP-ON**	506
CABLOXX	594
Aksesuar	452
Ray bağlantısı	460
Blum servisleri	602
Diğer teknik bilgiler	708

Montaj, demontaj ve ayar

Short-URL
www.blum.com/a420

BLUMOTION ile TANDEM tam çekişli çekmece – 561H

Web kodu – ürün konfigüratörüne girin veya tıklayın: DQD4QM



- Kalınlığı **11–16 mm** arası plaka malzemeli ahşap çekmeceler için ray
- Yumuşak ve sessiz kapanma sağlayan entegre fren sistemi **BLUMOTION** ile gizli **TANDEM** tam çekişli çekmece
- Elektrikli açma desteği **SERVO-DRIVE** kullanımına uygundur
- Aşınmaya dayanıklı plastik silindirler, kesintisiz hareket sağlar
- Çıkış emniyeti ve yükseklik ayarı ray sistemine entegredir
- Aletsiz entegre kapak eğim ayarı

Yer ihtiyacı

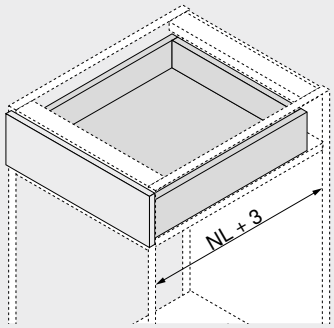

NL Nominal uzunluk

Sipariş bilgileri

1 Raylar sol/sağ



Uygulama	BLUMOTION
Nominal uzunluk NL (mm)	Dinamik taşıma kapasitesi (kg) 30
260	561H2601B
285	561H2851B
310	561H3101B
335	561H3351B
360	561H3601B
385	561H3851B
410	561H4101B
435	561H4351B
460	561H4601B
485	561H4851B
510	561H5101B
535	561H5351B
560	561H5601B

Aksesuar

4 Çekmece önü ayar aksesuarı



Renk	Malzeme		Ürün nr.
Natürel	Plastik	2 x	295.1000

12 Çekmece yanı stabilizasyonu seti – tam çekiş[2]



Nominal uzunluk NL (mm)[1]	Renk	Ürün nr.
410'e kadar	RAL 7037 toz grisi	ZST.410TV
600'e kadar		ZST.600TV

[1] Kısaltılabilir

[2] Gövde genişliği KB 1400 mm' ye uygun

Kısa nominal uzunluğa sahip geniş derin çekmecelerde bir çekmece yanı stabilizasyonu kullanılmasını öneriyoruz

Çekmece

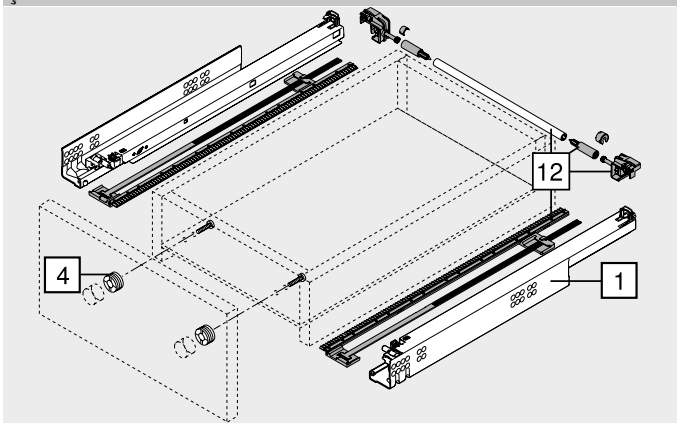

İç çekmece

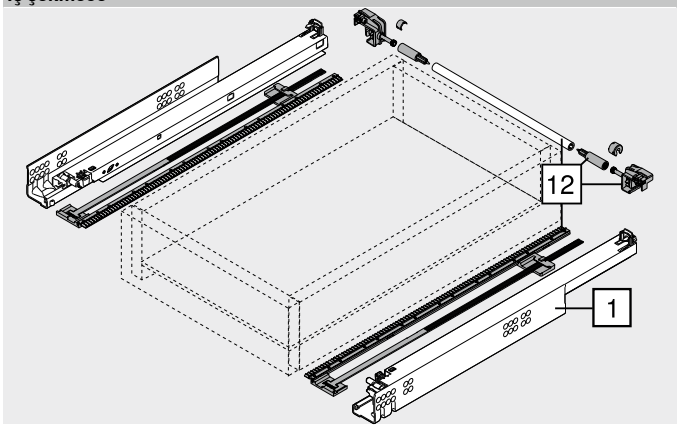

BLUMOTION ile TANDEM tam çekişli çekmece – 561H

Web kodu – ürün konfigüratörüne girin veya tıklayın: DQD4QM

Planlama

Gövdede yer ihtiyacı

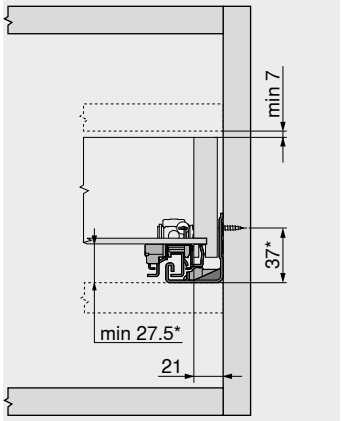

* Çekmece yanı stabilizasyonu ile +3 mm

Çekmece | iç çekmece

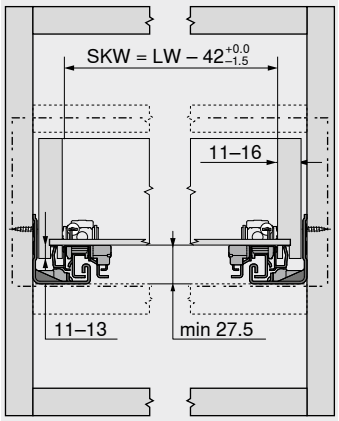

SKW Çekmece iç genişliği
LW Gövde iç genişliği

Çekmece

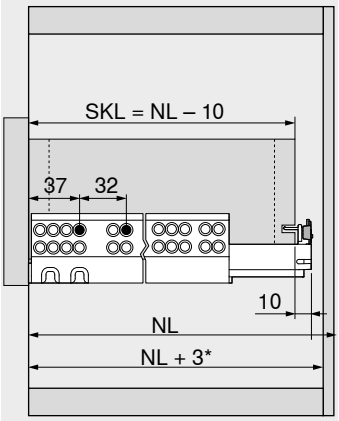

SKL Çekmece uzunluğu
NL Nominal uzunluk
* Çekmece yanı stabilizasyonu ile ilave +12 mm

İç çekmece

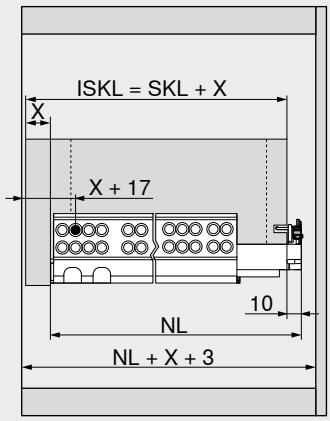

ISKL İç çekmece uzunluğu
SKL Çekmece uzunluğu
NL Nominal uzunluk
X Kapak kalınlığı

Çekmecenin hazırlanması

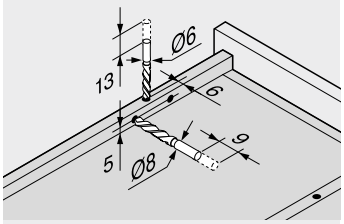

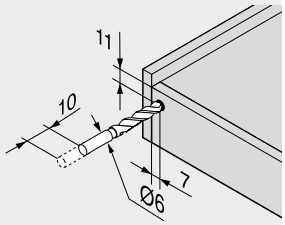

Delik kalıbı T65.1000.02 kullanılır

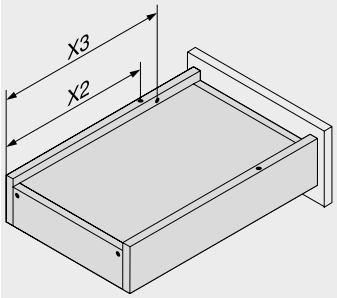

Nominal uzunluk NL (mm)	Geçme pimler X2 (mm)	Çıkış emniyeti X3 (mm)
260	205	185
285	220	200
310	230	242
335	245	257
360	275	287
385	285	297
410	300	344
435	310	354
460	335	379
485	350	394
510	360	436
535	375	451
560	405	481

Sayfa dizini

Özet	431
MOVENTO | **TANDEM** için **SERVO-DRIVE**	462
MOVENTO | **TANDEM** için **TIP-ON**	506
CABLOXX	594
Aksesuar	452
Ray bağlantısı	460
Blum servisleri	602
Diğer teknik bilgiler	708

Montaj, demontaj ve ayar

Short-URL
www.blum.com/a420

BLUMOTION ile TANDEM kısmi çekişli çekmece – 551H

Web kodu – ürün konfigüratörüne girin veya tıklayın: DQD65A



- Kalınlığı **11–16 mm** arası plaka malzemeli ahşap çekmeceler için ray
- Yumuşak durdurmalı açma hareketi ve yumuşak ve sessiz kapama sağlayan entegre fren sistemi **BLUMOTION** ile gizli **TANDEM** kısmi çekişli çekmece
- Elektrikli açma desteği **SERVO-DRIVE** kullanımına uygundur
- Aşınmaya dayanıklı plastik silindirler, kesintisiz hareket sağlar
- Çıkış emniyeti ve yükseklik ayarı ray sistemine entegredir

Yer ihtiyacı

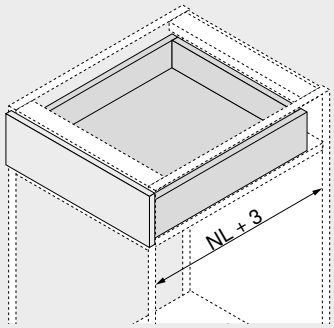

NL Nominal uzunluk

Sipariş bilgileri

1 Raylar sol/sağ



Uygulama	BLUMOTION
Nominal uzunluk NL (mm)	Dinamik taşıma kapasitesi (kg) 30
260	551H2601B
285	551H2851B
310	551H3101B
335	551H3351B
360	551H3601B
385	551H3851B
410	551H4101B
435	551H4351B
460	551H4601B
485	551H4851B
510	551H5101B
535	551H5351B
560	551H5601B

Aksesuar

4 Çekmece önü ayar aksesuarı



Renk	Malzeme		Ürün nr.
Natürel	Plastik	2 x	295.1000

12 Çekmece yanı stabilizasyonu seti – kısmi çekiş[2]



Nominal uzunluk NL (mm)[1]	Renk	Ürün nr.
410'e kadar	RAL 7037 toz grisi	ZST.410TT
650'e kadar		ZST.650TT

[1] Kısaltılabilir

[2] Gövde genişliği KB 1400 mm' ye uygun

Kısa nominal uzunluğa sahip geniş derin çekmecelerde bir çekmece yanı stabilizasyonu kullanılmasını öneriyoruz

Çekmece

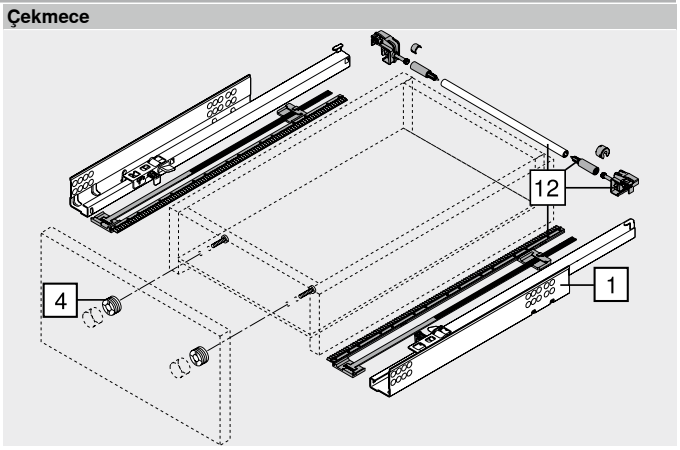

İç çekmece

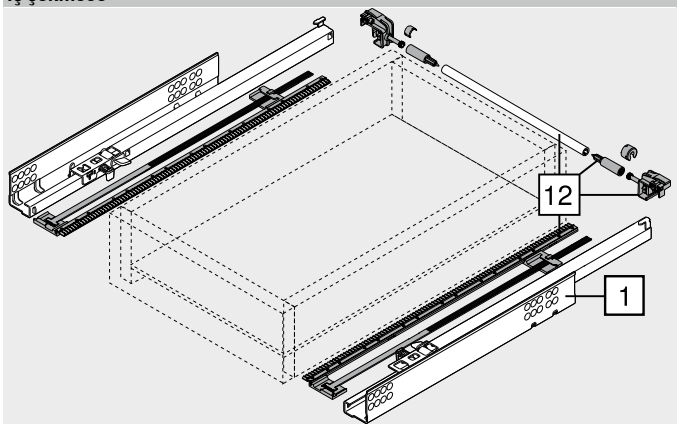

BLUMOTION ile TANDEM kısmi çekişli çekmece – 551H

Web kodu – ürün konfigüratörüne girin veya tıklayın: DQD65A

Planlama

Gövdede yer ihtiyacı

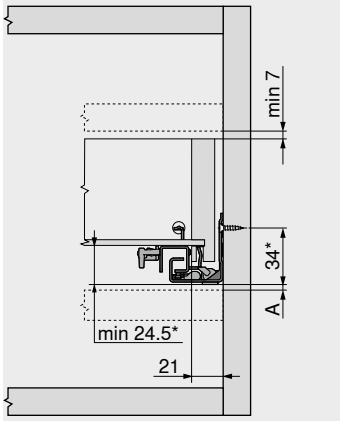

A	3 mm tam çekişli ray değişimi için gerekli mesafe
*	Çekmece yanı stabilizasyonu ile +3 mm

Çekmece | iç çekmece

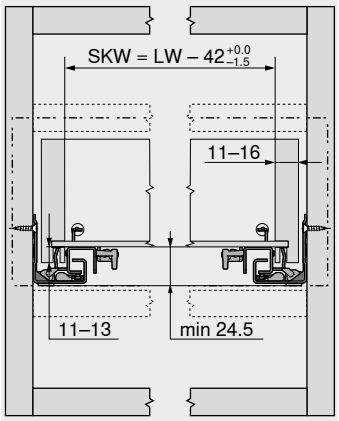

SKW	Çekmece iç genişliği
LW	Gövde iç genişliği

Çekmece

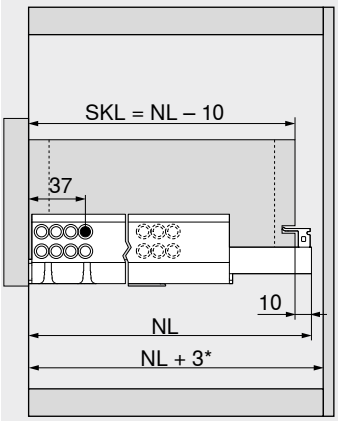

SKL	Çekmece uzunluğu
NL	Nominal uzunluk
*	Çekmece yanı stabilizasyonu ile ilave +12 mm

İç çekmece

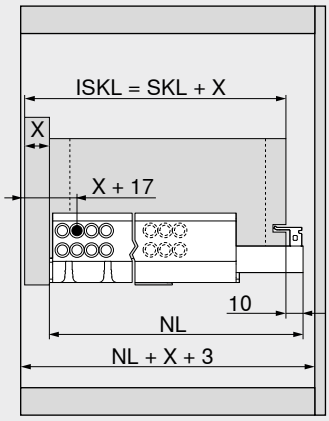

ISKL	İç çekmece uzunluğu
SKL	Çekmece uzunluğu
NL	Nominal uzunluk
X	Kapak kalınlığı

Çekmecenin hazırlanması

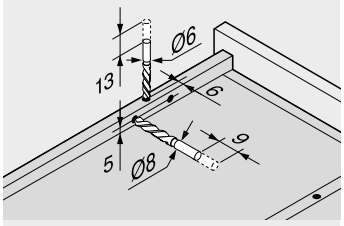

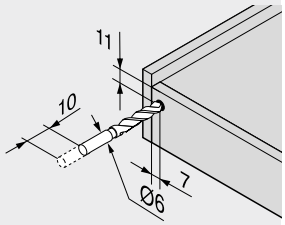

Delik kalıbı T65.1000.02 kullanılır

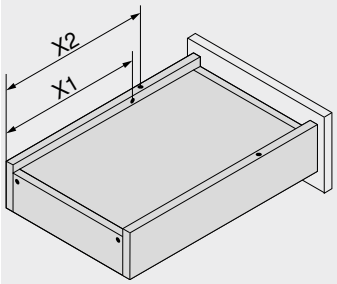

Nominal uzunluk NL (mm)	Geçme pimler X2 (mm)	Çıkış emniyeti X1 (mm)
260	205	185
285	220	200
310	230	210
335	245	225
360	275	255
385	285	265
410	300	280
435	310	290
460	335	315
485	350	330
510	360	340
535	375	355
560	405	385

Sayfa dizini

Özet	431
MOVENTO | **TANDEM** için **SERVO-DRIVE**	462
MOVENTO | **TANDEM** için **TIP-ON**	506
CABLOXX	594
Aksesuar	452
Ray bağlantısı	460
Blum servisleri	602
Diğer teknik bilgiler	708

Montaj, demontaj ve ayar

Short-URL
www.blum.com/a420

BLUMOTION ile TANDEM tam çekişli çekmece – 560F

Web kodu – ürün konfigüratörüne girin veya tıklayın: DQHL6M



- Kalınlığı **17–19 mm** arası plaka malzemeli ahşap çekmeceler için ray
- Yumuşak ve sessiz kapanma sağlayan entegre fren sistemi **BLUMOTION** ile gizli **TANDEM** tam çekişli çekmece
- Elektrikli açma desteği **SERVO-DRIVE** kullanımına uygundur
- Aşınmaya dayanıklı plastik silindirler, kesintisiz hareket sağlar
- Aletsiz yükseklik ayarı, bağlantı mandalı üzerinden
- Aletsiz entegre kapak eğim ayarı
- Yanlamasına ve derinlemesine tolerans eşitlemesi

Yer ihtiyacı

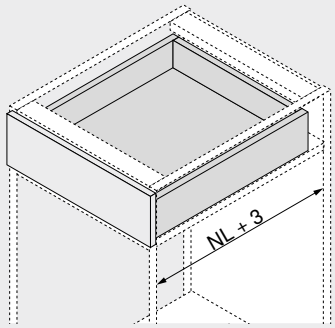

NL Nominal uzunluk

Sipariş bilgileri

1 Raylar sol/sağ

Uygulama	BLUMOTION
Nominal uzunluk NL (mm)	Dinamik taşıma kapasitesi (kg) 30
250	560F2500B
270	560F2700B
300	560F3000B
350	560F3500B
400	560F4000B
450	560F4500B
500	560F5000B
550	560F5500B
600	560F6000B

3 Bağlantı mandalı

Renk	Malzeme		Ürün nr.
Turuncu	Plastik/zamak	[1]	T51.1700.04

[1] Sol/sağ sipariş edilir

Aksesuar

4 Çekmece önü ayar aksesuarı

Renk	Malzeme		Ürün nr.
Natürel	Plastik	2 x	295.1000

5 POSISTOP[1]

Renk	Malzeme		Ürün nr.
RAL 7037 toz grisi	Plastik	2 x	298.5500

[1] Derinlik siperi

Çekmece

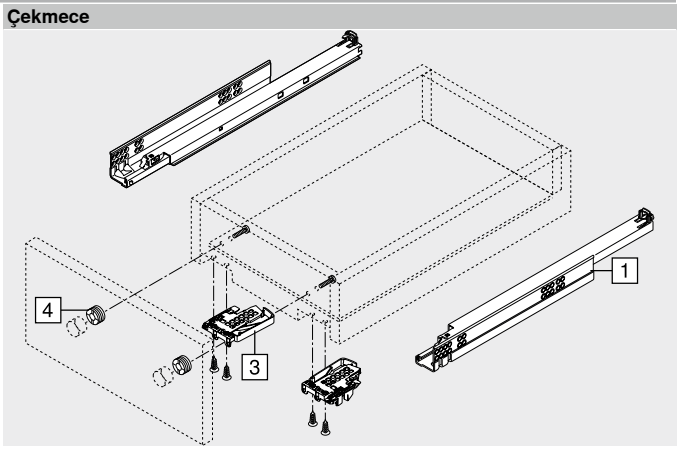

İç çekmece

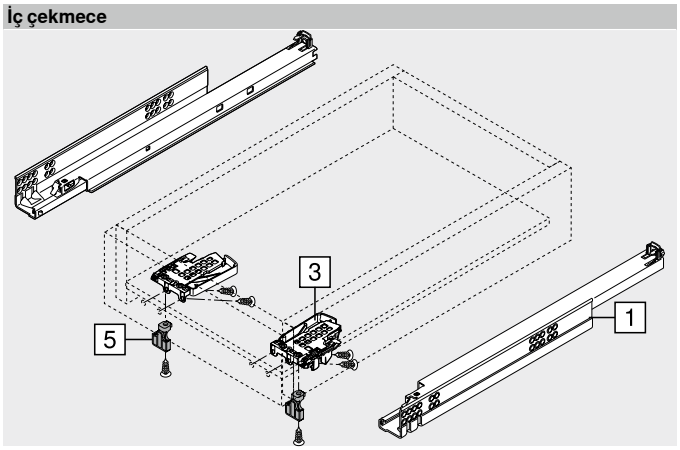

BLUMOTION ile TANDEM tam çekişli çekmece – 560F

Web kodu – ürün konfigüratörüne girin veya tıklayın: DQHL6M

Planlama

Gövdede yer ihtiyacı

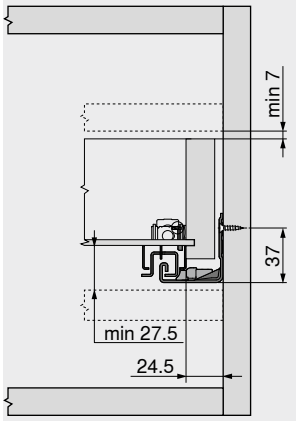

Çekmece | iç çekmece

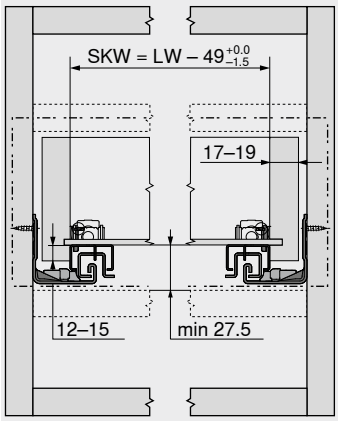

SKW	Çekmece iç genişliği
LW	Gövde iç genişliği

Çekmece

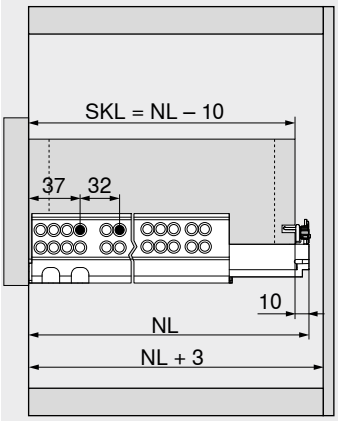

SKL	Çekmece uzunluğu
NL	Nominal uzunluk

İç çekmece

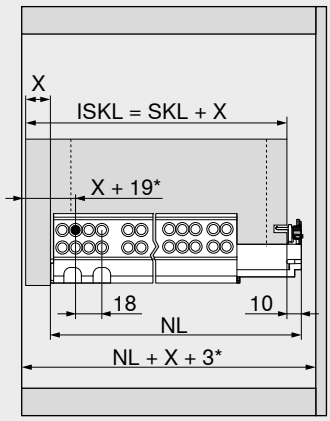

ISKL	İç çekmece uzunluğu
SKL	Çekmece uzunluğu
NL	Nominal uzunluk
X	Kapak kalınlığı
*	**POSISTOP** ile ilave +2 mm

Çekmecenin hazırlanması

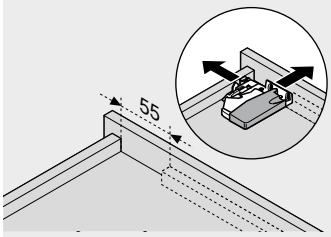

Delik kalıbı T65.1000.02 kullanılır

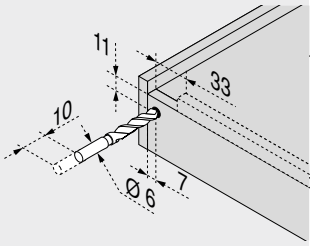

Delik kalıbı T65.1000.02 kullanılır

Sayfa dizini

Özet	431	**TANDEM 19 mm**
MOVENTO | **TANDEM** için **SERVO-DRIVE**	462	
MOVENTO | **TANDEM** için **TIP-ON**	506	Short-URL
CABLOXX	594	www.blum.com/i011
Aksesuar	452	**Montaj, demontaj ve ayar**
Ray bağlantısı	461	
Blum servisleri	602	Short-URL
Diğer teknik bilgiler	708	www.blum.com/a420

BLUMOTION ile TANDEM kısmi çekişli çekmece – 550F

Web kodu – ürün konfigüratörüne girin veya tıklayın: DQHMLA



- Kalınlığı **17–19 mm** arası plaka malzemeli ahşap çekmeceler için ray
- Yumuşak durdurmalı açma hareketi ve yumuşak ve sessiz kapama sağlayan entegre fren sistemi **BLUMOTION** ile gizli **TANDEM** kısmi çekişli çekmece
- Elektrikli açma desteği **SERVO-DRIVE** kullanımına uygundur
- Aşınmaya dayanıklı plastik silindirler, kesintisiz hareket sağlar
- Aletsiz yükseklik ayarı, bağlantı mandalı üzerinden
- Yanlamasına ve derinlemesine tolerans eşitlemesi

Yer ihtiyacı

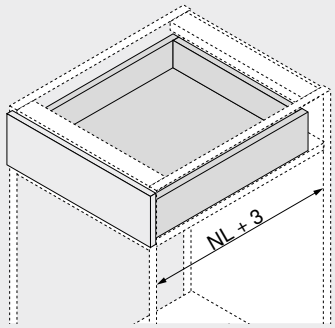

NL Nominal uzunluk

Sipariş bilgileri

1 Raylar sol/sağ



Uygulama	BLUMOTION
Nominal uzunluk NL (mm)	Dinamik taşıma kapasitesi (kg) 30
270	550F2700B
300	550F3000B
350	550F3500B
400	550F4000B
450	550F4500B
500	550F5000B
550	550F5500B
600	550F6000B
650	550F6500B

3 Bağlantı mandalı



Renk	Malzeme		Ürün nr.
Turuncu	Plastik/zamak	[1]	T51.1700.04

[1] Sol/sağ sipariş edilir

Aksesuar

4 Çekmece önü ayar aksesuarı



Renk	Malzeme		Ürün nr.
Natürel	Plastik	2 x	295.1000

5 POSISTOP[1]



Renk	Malzeme		Ürün nr.
RAL 7037 toz grisi	Plastik	2 x	298.5500

[1] Derinlik siperi

Çekmece

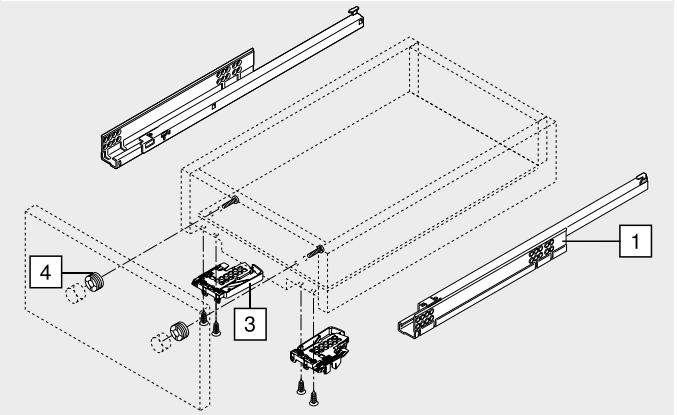

İç çekmece

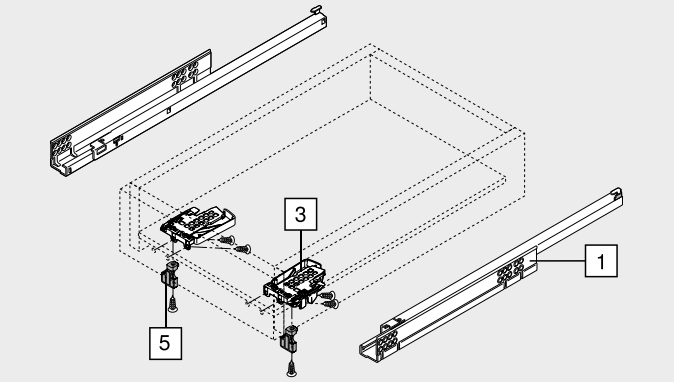

BLUMOTION ile TANDEM kısmi çekişli çekmece – 550F

Web kodu – ürün konfigüratörüne girin veya tıklayın: DQHMLA

Planlama

Gövdede yer ihtiyacı

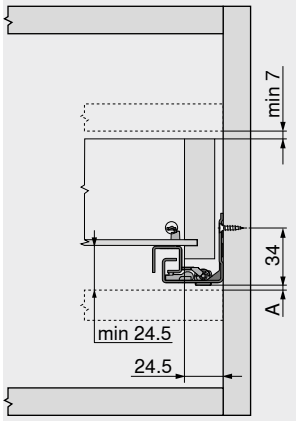

A	3 mm tam çekişli ray değişimi için gerekli mesafe

Çekmece | iç çekmece

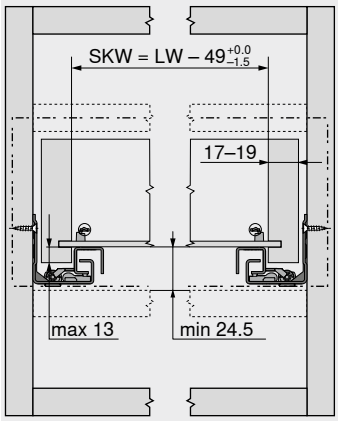

SKW	Çekmece iç genişliği
LW	Gövde iç genişliği

Çekmece

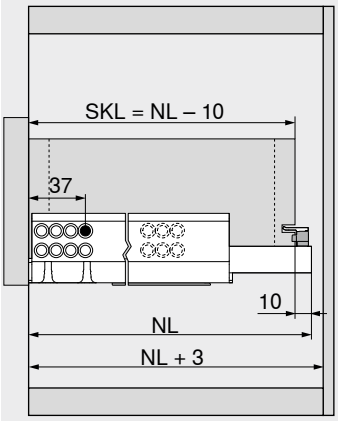

SKL	Çekmece uzunluğu
NL	Nominal uzunluk

İç çekmece

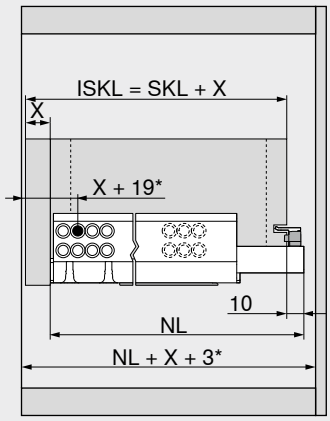

ISKL	İç çekmece uzunluğu
SKL	Çekmece uzunluğu
NL	Nominal uzunluk
X	Kapak kalınlığı
*	**POSISTOP** ile ilave +2 mm

Çekmecenin hazırlanması

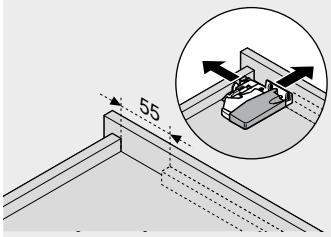

Delik kalıbı T65.1000.02 kullanılır

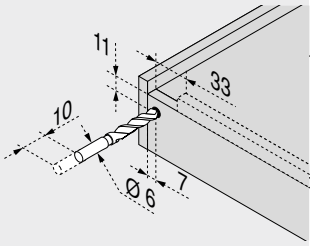

Delik kalıbı T65.1000.02 kullanılır

Sayfa dizini

Özet	431	**TANDEM 19 mm**
MOVENTO | **TANDEM** için **SERVO-DRIVE**	462	
MOVENTO | **TANDEM** için **TIP-ON**	506	Short-URL
CABLOXX	594	www.blum.com/i011
Aksesuar	452	**Montaj, demontaj ve ayar**
Ray bağlantısı	461	
Blum servisleri	602	Short-URL
Diğer teknik bilgiler	708	www.blum.com/a420

BLUMOTION ile TANDEM tam çekişli çekmece – 561F

Web kodu – ürün konfigüratörüne girin veya tıklayın: DQHNZY



- Kalınlığı **17–19 mm** arası plaka malzemeli ahşap çekmeceler için ray
- Yumuşak ve sessiz kapanma sağlayan entegre fren sistemi **BLUMOTION** ile gizli **TANDEM** tam çekişli çekmece
- Elektrikli açma desteği **SERVO-DRIVE** kullanımına uygundur
- Aşınmaya dayanıklı plastik silindirler, kesintisiz hareket sağlar
- Çıkış emniyeti ve yükseklik ayarı ray sistemine entegredir
- Aletsiz entegre kapak eğim ayarı

Yer ihtiyacı

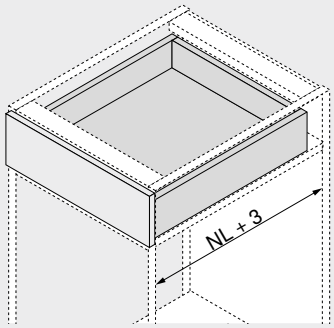

NL Nominal uzunluk

Sipariş bilgileri

1 Raylar sol/sağ



Uygulama	BLUMOTION		
Nominal uzunluk NL (mm)	Dinamik taşıma kapasitesi (kg)		
	30		
260	☎ 561F2601B		
310	☎ 561F3101B		
360	☎ 561F3601B		
410	☎ 561F4101B		
460	☎ 561F4601B		
510	☎ 561F5101B		
560	☎ 561F5601B		

Aksesuar

4 Çekmece önü ayar aksesuarı



Renk	Malzeme		Ürün nr.
Natürel	Plastik	2 x	295.1000

Çekmece

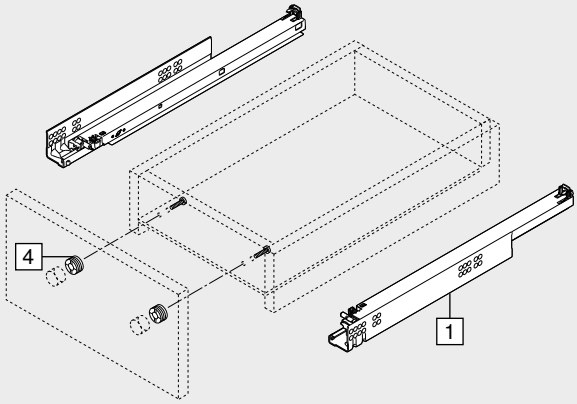

İç çekmece

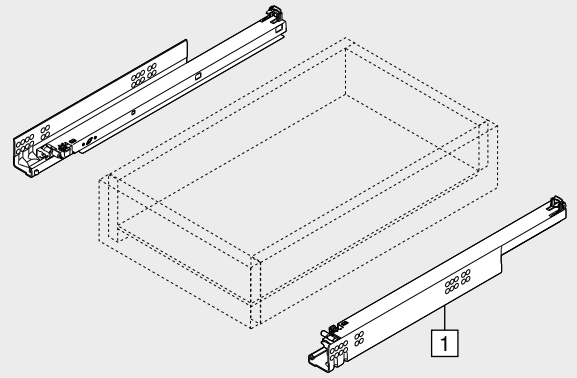

BLUMOTION ile TANDEM tam çekişli çekmece – 561F

Web kodu – ürün konfigüratörüne girin veya tıklayın: DQHNZY

Planlama

Gövdede yer ihtiyacı

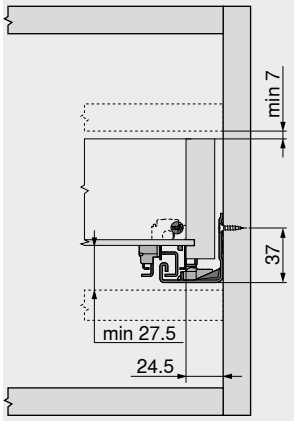

Çekmece | iç çekmece

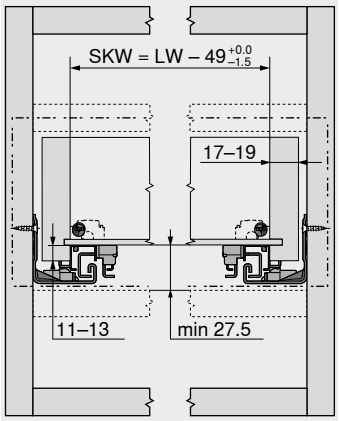

SKW	Çekmece iç genişliği
LW	Gövde iç genişliği

Çekmece

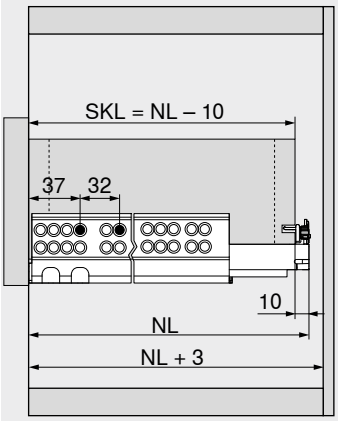

SKL	Çekmece uzunluğu
NL	Nominal uzunluk

İç çekmece

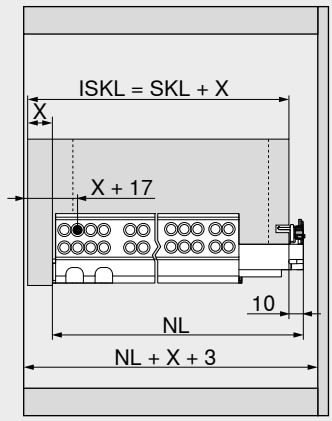

ISKL	İç çekmece uzunluğu
SKL	Çekmece uzunluğu
NL	Nominal uzunluk
X	Kapak kalınlığı

Çekmecenin hazırlanması

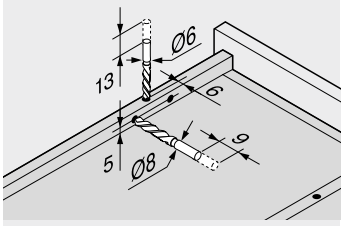

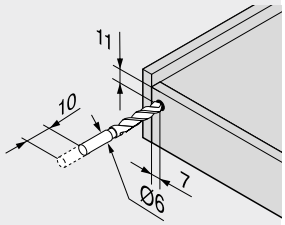

Delik kalıbı T65.1000.02 kullanılır

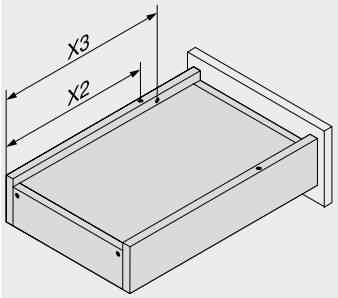

Nominal uzunluk NL (mm)	Geçme pimler X2 (mm)	Çıkış emniyeti X3 (mm)
260	205	185
310	230	242
360	275	287
410	300	344
460	335	379
510	360	436
560	405	481

Sayfa dizini

Özet	431	**TANDEM 19 mm**	
MOVENTO | **TANDEM** için **SERVO-DRIVE**	462		
MOVENTO | **TANDEM** için **TIP-ON**	506	Short-URL	
CABLOXX	594	www.blum.com/i011	**Montaj, demontaj ve ayar**
Aksesuar	452		
Ray bağlantısı	461		
Blum servisleri	602	Short-URL	
Diğer teknik bilgiler	708	www.blum.com/a420	

BLUMOTION ile TANDEM kısmi çekişli çekmece – 551F

Web kodu – ürün konfigüratörüne girin veya tıklayın: DQHPEM



- Kalınlığı **17–19 mm** arası plaka malzemeli ahşap çekmeceler için ray
- Yumuşak durdurmalı açma hareketi ve yumuşak ve sessiz kapama sağlayan entegre fren sistemi **BLUMOTION** ile gizli **TANDEM** kısmi çekişli çekmece
- Elektrikli açma desteği **SERVO-DRIVE** kullanımına uygundur
- Aşınmaya dayanıklı plastik silindirler, kesintisiz hareket sağlar
- Çıkış emniyeti ve yükseklik ayarı ray sistemine entegredir

Yer ihtiyacı

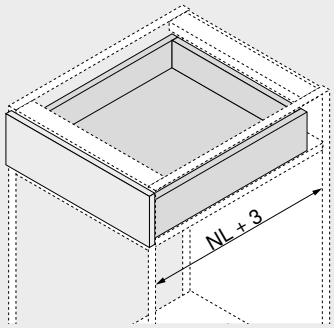

NL Nominal uzunluk

Sipariş bilgileri

1 

Raylar sol/sağ

Uygulama	BLUMOTION
Nominal uzunluk NL (mm)	Dinamik taşıma kapasitesi (kg) 30
260	551F2601B
310	551F3101B
360	551F3601B
410	551F4101B
460	551F4601B
510	551F5101B
560	551F5601B

Aksesuar

4 

Çekmece önü ayar aksesuarı

Renk	Malzeme		Ürün nr.
Natürel	Plastik	2 x	295.1000

Çekmece

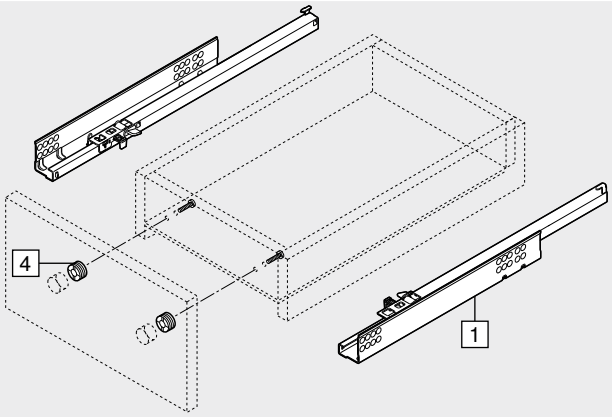

İç çekmece

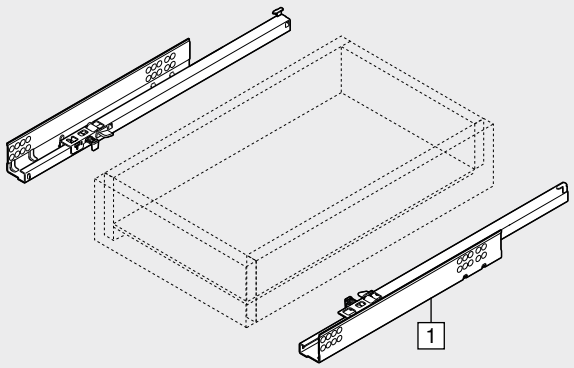

BLUMOTION ile TANDEM kısmi çekişli çekmece – 551F

Web kodu – ürün konfigüratörüne girin veya tıklayın: DQHPEM

Planlama

Gövdede yer ihtiyacı

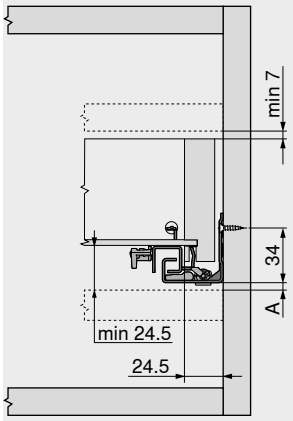

A	3 mm tam çekişli ray değişimi için gerekli mesafe

Çekmece | iç çekmece

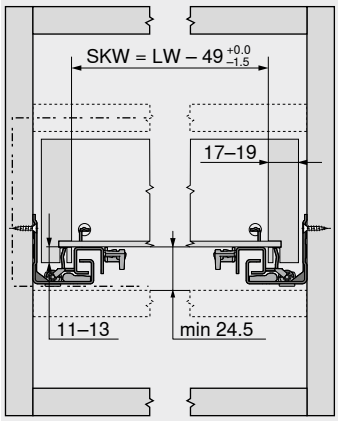

SKW	Çekmece iç genişliği
LW	Gövde iç genişliği

Çekmece

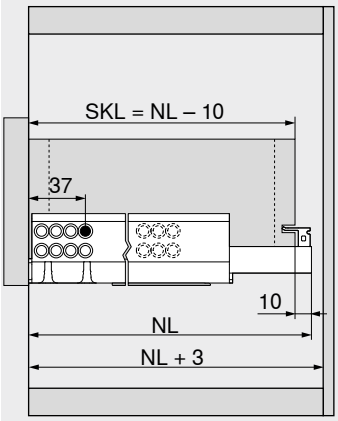

SKL	Çekmece uzunluğu
NL	Nominal uzunluk

İç çekmece

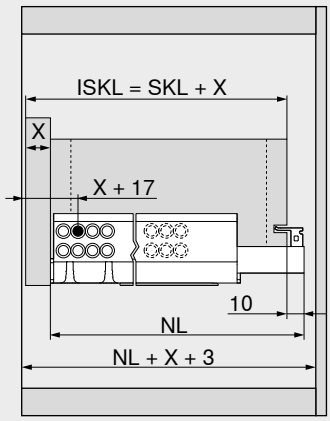

ISKL	İç çekmece uzunluğu
SKL	Çekmece uzunluğu
NL	Nominal uzunluk
X	Kapak kalınlığı

Çekmecenin hazırlanması

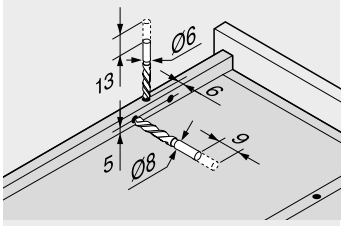

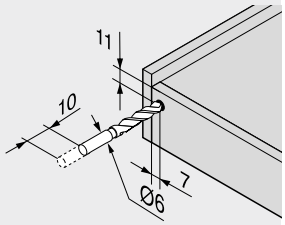

Delik kalıbı T65.1000.02 kullanılır

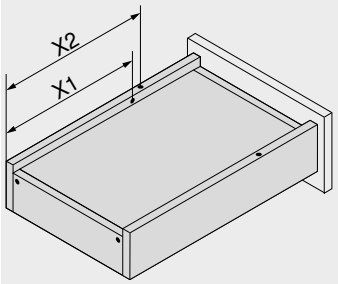

Nominal uzunluk NL (mm)	Geçme pimler X2 (mm)	Çıkış emniyeti X1 (mm)
260	205	185
310	230	210
360	275	255
410	300	280
460	335	315
510	360	340
560	405	385

Sayfa dizini

Özet	431	**TANDEM 19 mm**	
MOVENTO | **TANDEM** için **SERVO-DRIVE**	462		
MOVENTO | **TANDEM** için **TIP-ON**	506	Short-URL	
CABLOXX	594	www.blum.com/i011	**Montaj, demontaj ve ayar**
Aksesuar	452		
Ray bağlantısı	461		
Blum servisleri	602	Short-URL	
Diğer teknik bilgiler	708	www.blum.com/a420	

SPACE TOWER



- İsteğe göre uygulanan, derin iç çekmeceli erzak dolabı; üst alanda raflı ve iç çekmeceli
- 3 taraftan daha rahat erişim
- Tek tek açılabilen derin çekmeceler yukarıdan rahat erişim ve tam bir görüş sunar
- Ağır yüklenmiş derin çekmecelerde bile düşük çalıştırma gücü
- Yüksek arkalıklar ve yan paneller güvenli bir stoklama sağlar
- Gövde ölçülerini esnek uygulama imkanı



Sipariş bilgileri

Uygulama önerisi	Sayfa
BLUMOTION ile **TANDEM** tam çekişli çekmece – 560H	434
BLUMOTION ile **TANDEM** kısmi çekişli çekmece – 550H	436
BLUMOTION ile **TANDEM** tam çekişli çekmece – 561H	438
BLUMOTION ile **TANDEM** kısmi çekişli çekmece – 551H	440
BLUMOTION ile **TANDEM** tam çekişli çekmece – 560F	442
BLUMOTION ile **TANDEM** kısmi çekişli çekmece – 550F	444
BLUMOTION ile **TANDEM** tam çekişli çekmece – 561F	446
BLUMOTION ile **TANDEM** kısmi çekişli çekmece – 551F	448
CLIP top BLUMOTION 155° menteşe	84

Öneri
Gövde genişliği KB (mm)
275–1200

Planlama

Planlama ve sipariş için destek

Short-URL
www.blum.com/planningtools

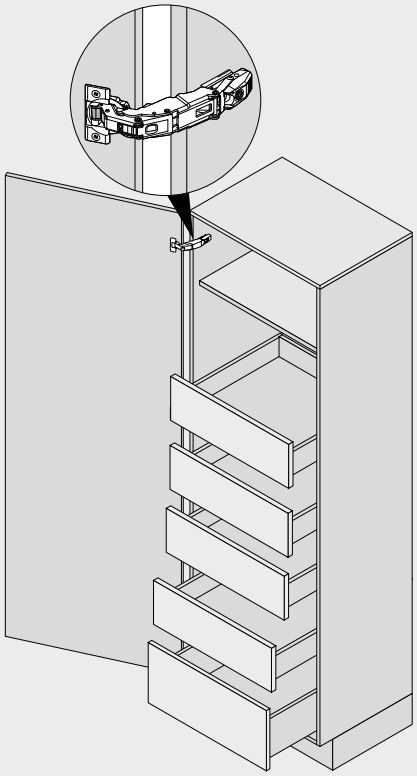

Sayfa dizini

Özet	431	Diğer teknik bilgiler	708
MOVENTO | **TANDEM** için **SERVO-DRIVE**	462		
CLIP top BLUMOTION 155° menteşe	84		
Kapaklar için **BLUMOTION**	176		
Aksesuar	452		
Blum servisleri	602		

Montaj, demontaj ve ayar

Short-URL
www.blum.com/a420

SPACE TOWER

Planlama

Öneri

Gövdede pozisyon ayarlama

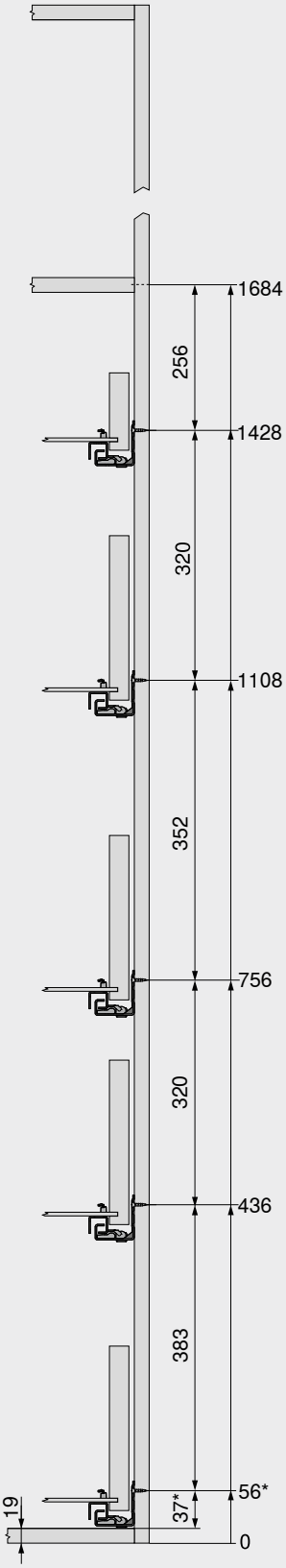

Delme ölçüleri – kapak

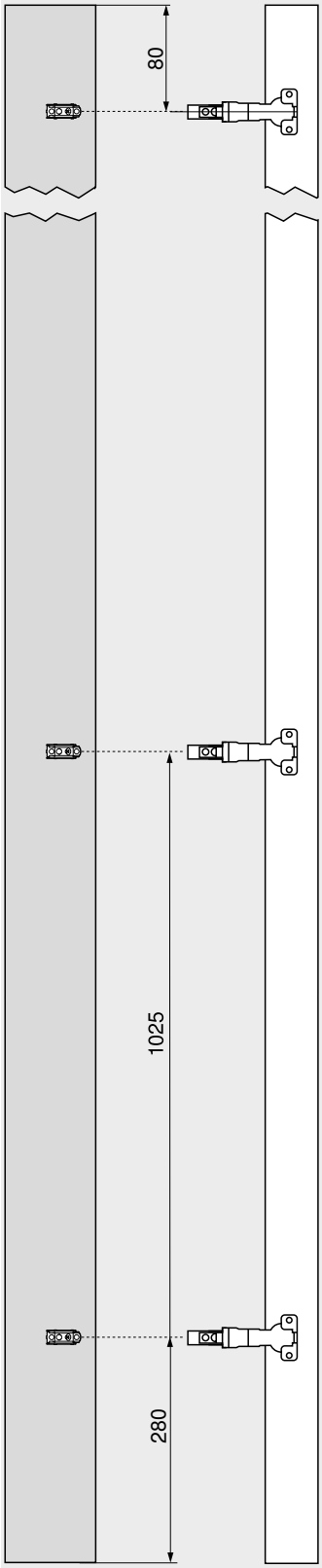

Delme ölçüleri – kapak

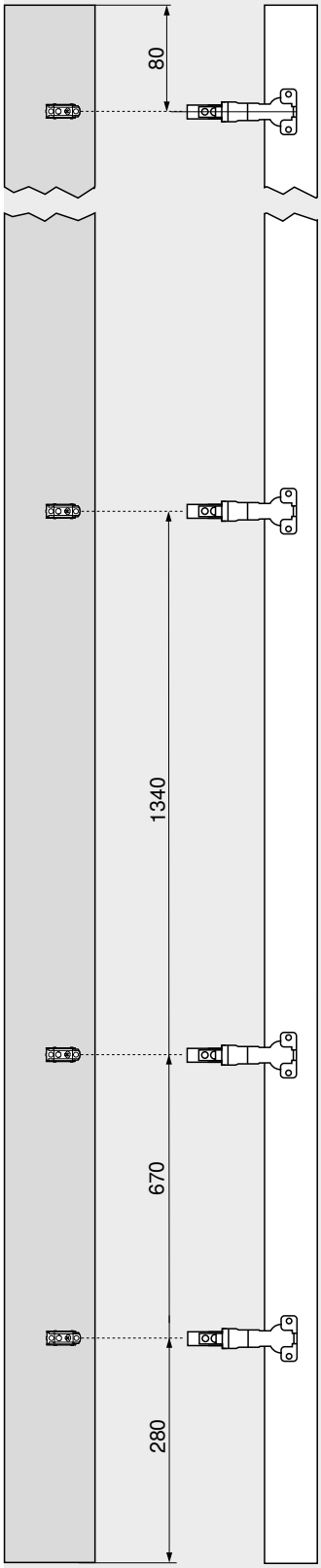

Yüksek dolaplarda raf kullanmak pratiktir; en üst kat olarak uygulandığında ön taraftan rahat görüş sağlar.

İç çekmeceler yandan erişimi kolaylaştırır. İç çekmece daha yüksek bir arkalık ile desteklendiğinde eşyalar arkaya düşmez.

Dolap içinde derin iç çekmeceleri farklı yüksekliklerde konumlandırma, yüksek eşyalar için de yukarı doğru yeterli alan oluşturulmasını sağlar.

Gövde genişliği, **CLIP top BLUMOTION** 155° menteşe ile kapak çıkıntısı olmadan optimal kullanılır.

Menteşe en alt derin çekmecenin üstüne monte edilirse çekmece en aşağıya kadar olan alanın tamamına uygulanabilir. Böylece her bir santimetre kullanılabilir saklama alanına dönüştürülür.

* Gövde montajı yapılmadan gövde rayı montajında +1 mm

Sayfa dizini

Menteşe adedi 718

Tabla tipi çekmece sabitlemesi



- **TANDEM tam çekişli çekmece** ile uygulanabilir
- **TANDEM kısmi çekişli çekmece** ile uygulanamaz
- **BLUMOTION** ve **TIP-ON** ile kombine edilebilir
- Çift taraflı kilitleme düzeneği
- Güvenli durur
- Tabla tipi çekmece sabitlemesi, senkronizasyon sayesinde tek elle açılabilir
- Kolay montaj: Aksesuarlar, kalıp görevi de görür
- Ray montajı alışılagelmiş vidalama pozisyonları ile yapılır
- Maksimum gövde genişliği KB 1200 mm

Yer ihtiyacı

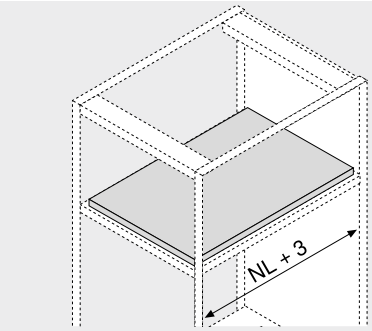

NL	Nominal uzunluk

Sipariş bilgileri

12	Tabla tipi çekmece sabitlemesi[1]		
	Raylar	**Renk**	**Ürün nr.**
	560H | 561H	Mat orion grisi	**295H5700**
	560F | 561F		**295F5700**

İçindekiler:

12a	2 x	Sürgü ünitesi Bağlantı sadece sunta vidaları ile mümkün
12b	2 x	Karşılık elemanı Bağlantı, sunta ve sistem vidaları ile mümkün
–	1 x	Montaj kılavuzu

[1] Tabla tipi çekmece sabitlemesini monte ederken, eğim ayarını fabrika ayarında bırakttığınızdan emin olun!
Kısa nominal uzunluğa sahip geniş derin çekmecelerde bir çekmece yanı stabilizasyonu kullanılmasını öneriyoruz. Bu, 560H | 561H ile kombine ederken sürgü ünitesinin geçirilmesini kolaylaştırır.

12c	Senkronizasyon mili[2]		
	Uygulama	**Uzunluk (mm)[1]**	**Ürün nr.**
	Yuvarlak	1089	**ZST.1089W**
		1160	**ZST.1160W**

Kesim	**12c**	560H | 561H: Gövde iç genişliği LW – 87 mm ±1 mm
	12c	560F | 561F: Gövde iç genişliği LW – 94 mm ±1 mm

[1] Kısaltılabilir
[2] Tabla tipi çekmece sabitlemesi, senkronizasyon sayesinde tek elle açılabilir

Aksesuar

–	Sunta vidası		
	Çap (mm)	**Uzunluk (mm)**	**Ürün nr.**
	Ø 3.5	15.0	**609.1500**

–	Sistem vidaları		
	Çap (mm)	**Uzunluk (mm)**	**Ürün nr.**
	Ø 6.0	14.5	**661.1450.HG**

Mandallı teknik – 560H | 560F

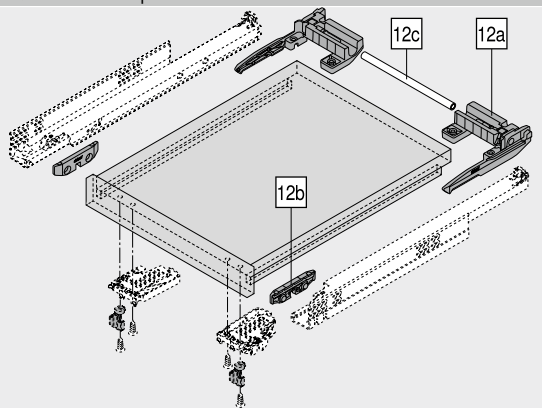

Geçmeli teknik – 561H | 561F

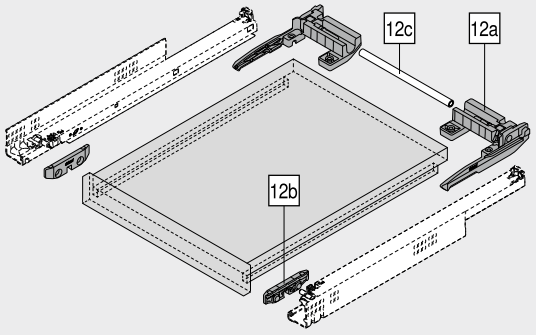

Planlama

Tabla tipi çekmece uygulaması

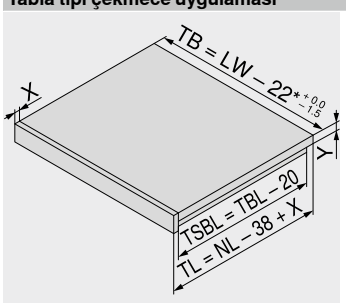

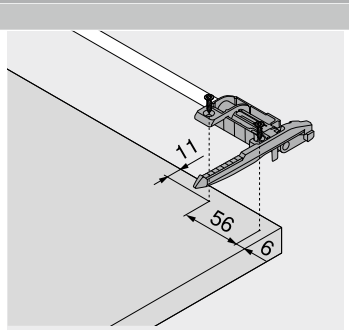

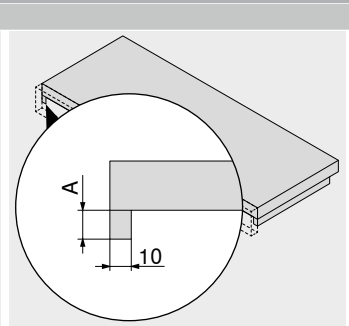

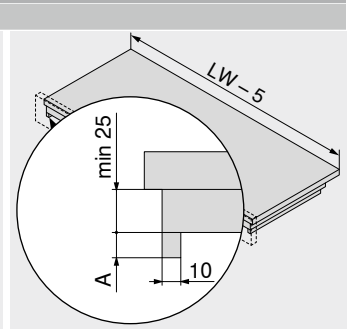

NL	Nominal uzunluk
LW	Gövde iç genişliği
TB	Tabla genişliği
TL	Tabla uzunluğu
TBL	Tabla altlık uzunluğu
TSBL	Tabla yan blende uzunluğu
X	Tabla ön parça kalınlığı
Y	Tabla altlık kalınlığı
*	29 mm **TANDEM 19 mm** ile

Tek parça tabla altlığı

Raylar	A (mm)
560H | 560F	12–15
561H | 561F	11–13

Çift parça tabla altlığı

Raylar	A (mm)
560H | 560F	12–15
561H | 561F	11–13

Tabla tipi çekmece sabitlemesi

Planlama

TANDEM – 560H

Gövdede yer ihtiyacı

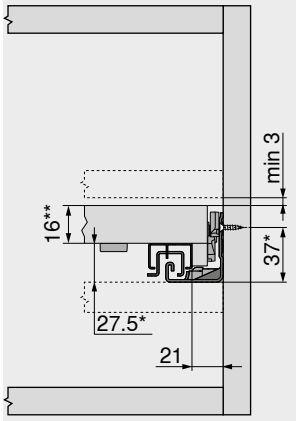

* Çekmece yanı stabilizasyonu ile +3 mm veya **TIP-ON** ile +1 mm
** Cumbaya gömülü raf montajında minimum 25 mm

Tabla tipi kenarsız çekmece

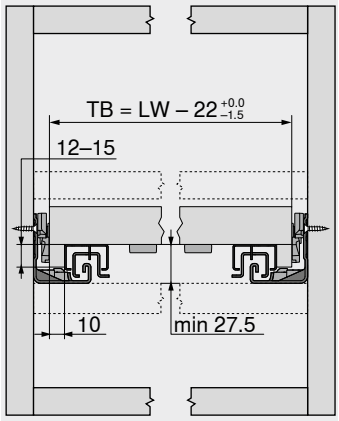

TB Tabla genişliği
LW Gövde iç genişliği

Tabla tipi kenarsız çekmece

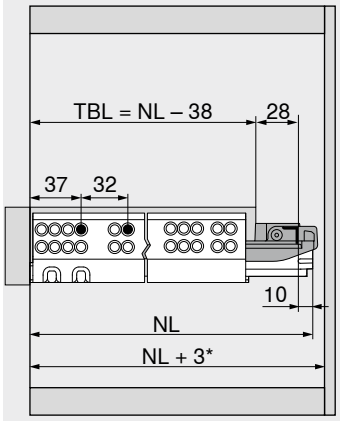

TBL Tabla altlık uzunluğu
NL Nominal uzunluk
* Çekmece yanı stabilizasyonu ile ilave +12 mm

Tabla tipi çekmece, içerlek

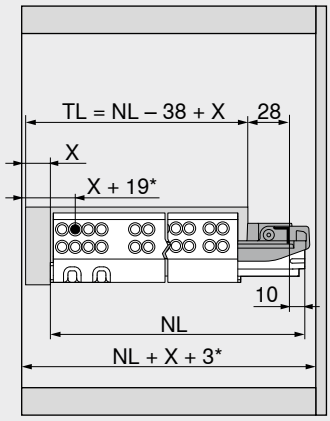

TL Tabla uzunluğu
NL Nominal uzunluk
X Tabla ön parça kalınlığı
* **POSISTOP** ile ilave +2 mm veya **TIP-ON** ile ilave +4 mm

TANDEM – 561H

Gövdede yer ihtiyacı

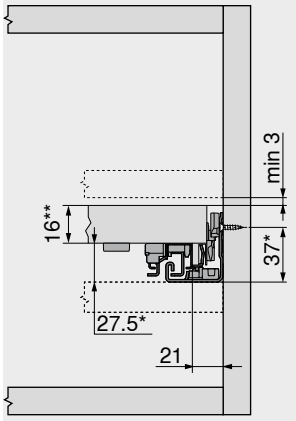

* Çekmece yanı stabilizasyonu ile +3 mm veya **TIP-ON** ile +1 mm
** Cumbaya gömülü raf montajında minimum 25 mm

Tabla tipi kenarsız çekmece

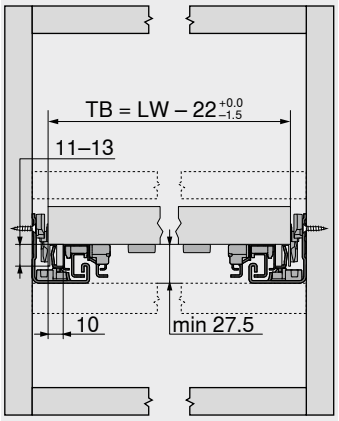

TB Tabla genişliği
LW Gövde iç genişliği

Tabla tipi kenarsız çekmece

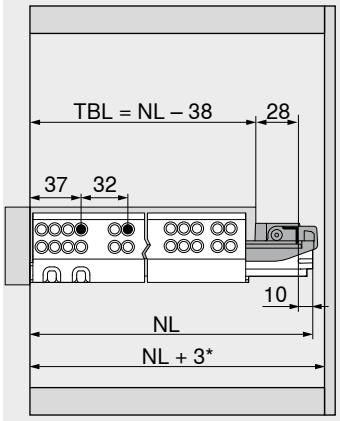

TBL Tabla altlık uzunluğu
NL Nominal uzunluk
* Çekmece yanı stabilizasyonu ile ilave +12 mm

Tabla tipi çekmece, içerlek

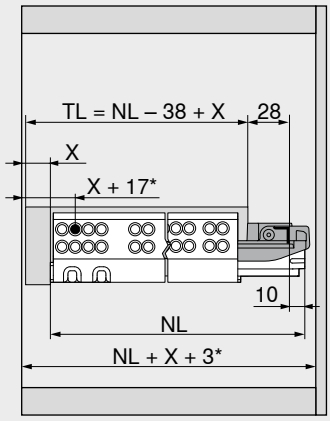

TL Tabla uzunluğu
NL Nominal uzunluk
X Tabla ön parça kalınlığı
* **TIP-ON** ile ilave +4 mm

Sayfa dizini

Özet	431
MOVENTO | **TANDEM** için **TIP-ON**	506
Ray bağlantısı	460
Blum servisleri	602
Diğer teknik bilgiler	708

Tabla tipi çekmece sabitlemesi

Short-URL
www.blum.com/i010

Montaj, demontaj ve ayar

Short-URL
www.blum.com/a420

Tabla tipi çekmece sabitlemesi

Planlama

TANDEM – 560F

Gövdede yer ihtiyacı

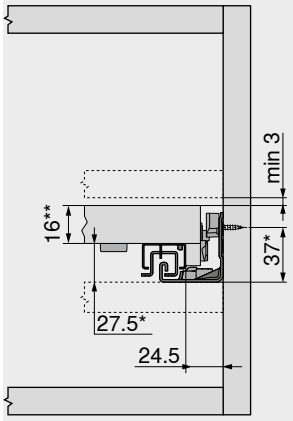

* +1 mm **TIP-ON** ile
** Cumbaya gömülü raf montajında minimum 25 mm

Tabla tipi kenarsız çekmece

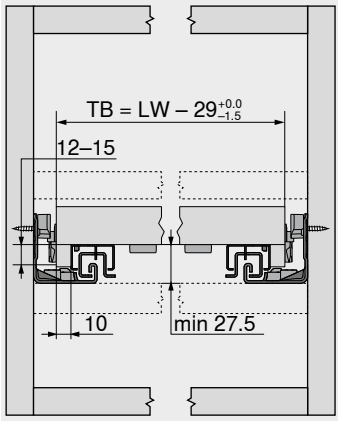

TB Tabla genişliği
LW Gövde iç genişliği

Tabla tipi kenarsız çekmece

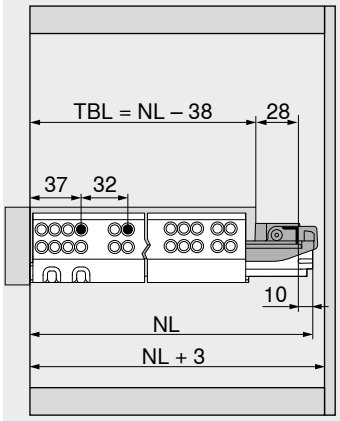

TBL Tabla altlık uzunluğu
NL Nominal uzunluk

Tabla tipi çekmece, içerlek

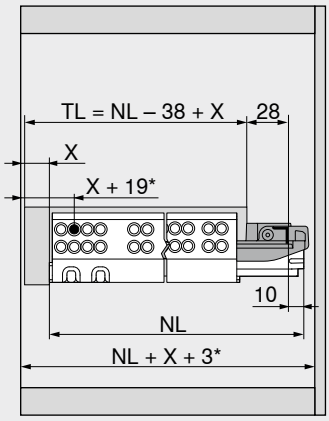

TL Tabla uzunluğu
NL Nominal uzunluk
X Tabla ön parça kalınlığı
* **POSISTOP** ile ilave +2 mm veya **TIP-ON** ile ilave +4 mm

TANDEM – 561F

Gövdede yer ihtiyacı

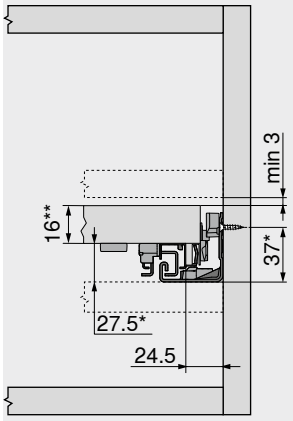

* +1 mm **TIP-ON** ile
** Cumbaya gömülü raf montajında minimum 25 mm

Tabla tipi kenarsız çekmece

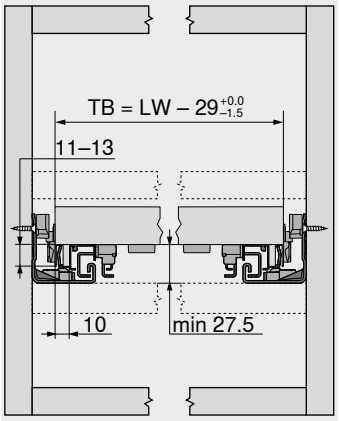

TB Tabla genişliği
LW Gövde iç genişliği

Tabla tipi kenarsız çekmece

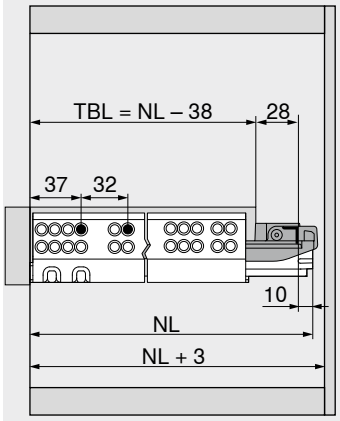

TBL Tabla altlık uzunluğu
NL Nominal uzunluk

Tabla tipi çekmece, içerlek

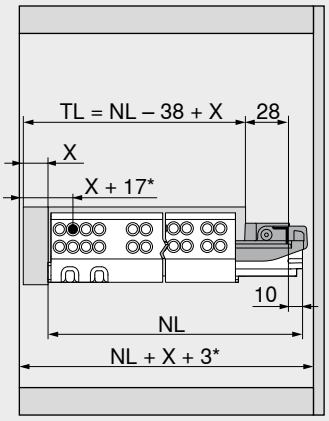

TL Tabla uzunluğu
NL Nominal uzunluk
X Tabla ön parça kalınlığı
* **TIP-ON** ile ilave +4 mm

Sayfa dizini

Özet	431	**Tabla tipi çekmece sabitlemesi**
MOVENTO | **TANDEM** için **TIP-ON**	506	
Ray bağlantısı	461	Short-URL
Blum servisleri	602	www.blum.com/i010
Diğer teknik bilgiler	708	**Montaj, demontaj ve ayar**
		Short-URL
		www.blum.com/a420

Çekmece yanı stabilizasyonu seti – tam çekiş

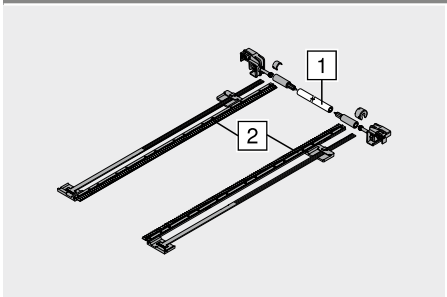

- Kısaltılabilir
- Gövde genişliği KB 1400 mm' ye uygun
- Kullanım alanı:
  BLUMOTION TANDEM tam çekişli çekmece – 560H | 561H
- Kısa nominal uzunluğa sahip geniş derin çekmecelerde bir çekmece yanı stabilizasyonu kullanılmasını öneriyoruz
- **TIP-ON** ile uyumlu değildir
- Renk: RAL 7037 toz gri
- Malzeme: plastik

Sipariş bilgileri

Nominal uzunluk NL (mm)	Ürün nr.
410'e kadar	ZST.410TV
600'e kadar	ZST.600TV
750'e kadar	ZST.750TV

Kesim

1	Gövde iç genişliği LW – 254 mm
2	Nominal uzunluk NL + 12 mm

Planlama

Gövdede yer ihtiyacı

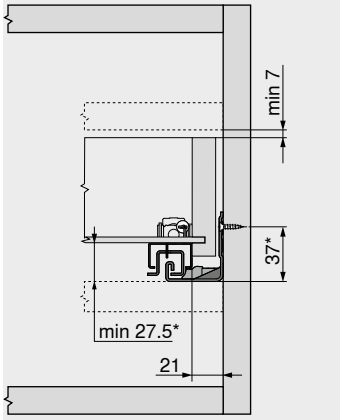

*	Çekmece yanı stabilizasyonu ile +3 mm

Çekmece

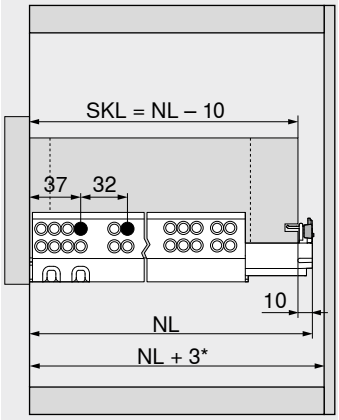

SKL	Çekmece uzunluğu
NL	Nominal uzunluk
*	Çekmece yanı stabilizasyonu ile ilave +12 mm

Gövdede yer ihtiyacı

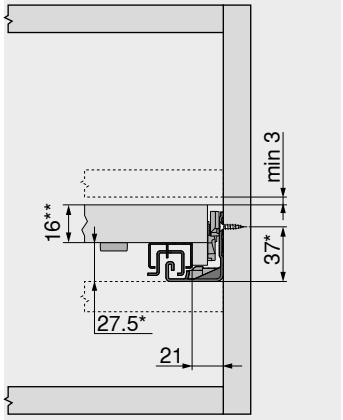

Tabla tipi çekmece sabitlemesi

*	Çekmece yanı stabilizasyonu ile +3 mm
**	Cumbaya gömülü raf montajında minimum 25 mm

Tabla tipi kenarsız çekmece

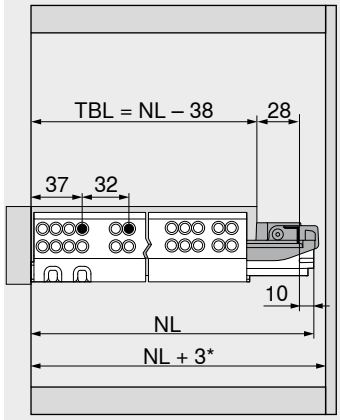

Tabla tipi çekmece sabitlemesi

TBL	Tabla altlık uzunluğu
NL	Nominal uzunluk
*	Çekmece yanı stabilizasyonu ile ilave +12 mm

Çekmece yanı stabilizasyonu seti – kısmi çekiş

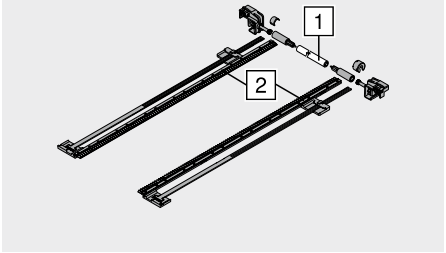

- Kısaltılabilir
- Gövde genişliği KB 1400 mm' ye uygun
- Kullanım alanı:
  BLUMOTION TANDEM kısmi çekişli çekmece – 550H | 551H
- Kısa nominal uzunluğa sahip geniş derin çekmecelerde bir çekmece yanı stabilizasyonu kullanılmasını öneriyoruz
- **TIP-ON** ile uyumlu değildir
- Renk: RAL 7037 toz gri
- Malzeme: plastik

Sipariş bilgileri

Nominal uzunluk NL (mm)	Ürün nr.
410'e kadar	ZST.410TT
650'e kadar	ZST.650TT

Kesim

1	Gövde iç genişliği LW – 222 mm
2	Nominal uzunluk NL + 12 mm

Planlama

Gövdede yer ihtiyacı

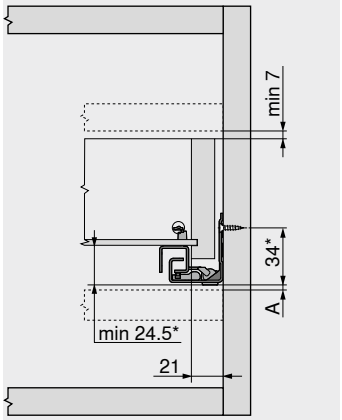

A	3 mm tam çekişli ray değişimi için gerekli mesafe
*	Çekmece yanı stabilizasyonu ile +3 mm

Çekmece

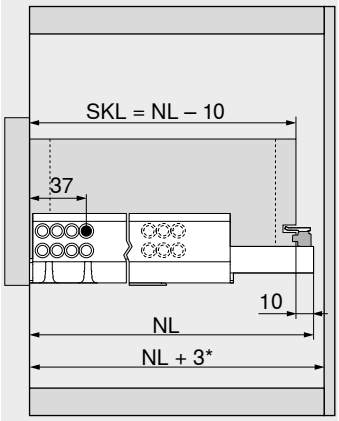

SKL	Çekmece uzunluğu
NL	Nominal uzunluk
*	Çekmece yanı stabilizasyonu ile ilave +12 mm

Ahşap arkalık tutucu ile boyuna bordür



- Renk: eloksal paslanmaz çelik görünüm
- Malzeme: alüminyum

Sipariş bilgileri

Nominal uzunluk NL (mm)	Ürün nr.
400	ZRE.363A.ID
450	ZRE.413A.ID
480	ZRE.443A.ID
500	ZRE.463A.ID
520	ZRE.483A.ID
550	ZRE.513A.ID
580	ZRE.543A.ID
600	ZRE.563A.ID
650	ZRE.613A.ID

Planlama

Gövdede yer ihtiyacı

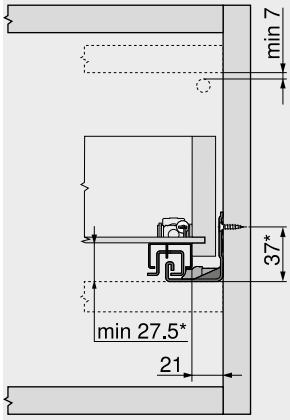

560H | 561H | 550H | 551H
* +1 mm **TIP-ON** ile

Montaj ölçüleri – arkalık

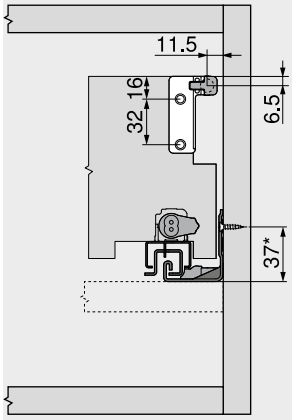

560H | 561H | 550H | 551H
* +1 mm **TIP-ON** ile

Gövdede yer ihtiyacı

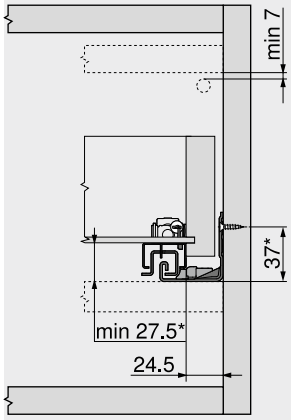

560F | 561F | 550F | 551F
* +1 mm **TIP-ON** ile

Montaj ölçüleri – arkalık

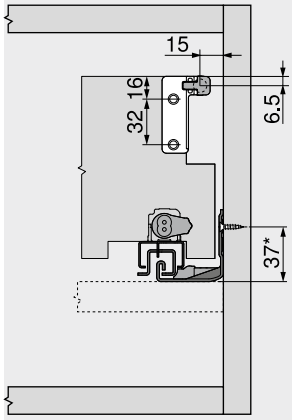

560F | 561F | 550F | 551F
* +1 mm **TIP-ON** ile

Çekmece önü ayar aksesuarı



- Önceden monte edilmiş çelik civatalı
- 4 yanlı çekmeceler için
- 2 boyutlu çekmece önü ayarı (±2 mm)

Sipariş bilgileri

Renk	Malzeme	Ürün nr.
Natürel	Plastik	295.1000

Planlama

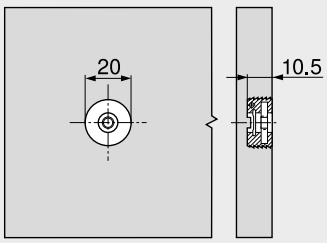

Çakma matrisi – MZM.0095 – **MINIPRESS**

Montaj

Montaj, demontaj ve ayar

Short-URL
www.blum.com/a420

POSISTOP



- Kullanım alanı:
  BLUMOTION TANDEM tam çekişli çekmece – 560H | 560F
  BLUMOTION TANDEM kısmi çekişli çekmece – 550H | 550F
- Sadece içerlek uygulamalar için

Sipariş bilgileri

Renk	Malzeme	Ürün nr.
RAL 7037 toz grisi	Plastik	298.5500

Montaj, demontaj ve ayar

Short-URL
www.blum.com/a420

Sunta vidası – Ø 3.5 mm

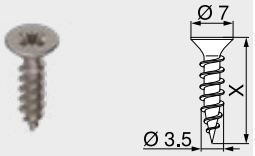

- Renk: nikelajlı
- Malzeme: çelik

Sipariş bilgileri

Uzunluk X (mm)	Çap (mm)	Ürün nr.
15.0	Ø 3.5	609.1500
17.0		609.1700

Sistem vidaları – Ø 6.0 mm

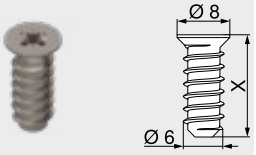

- Delik çapı Ø 5 mm
- Renk: nikelajlı
- Malzeme: çelik

Sipariş bilgileri

Uzunluk X (mm)	Çap (mm)	Ürün nr.
10.0	Ø 6.0	661.1000.HG
11.5		661.1150.HG
13.0		661.1300.HG
14.5		661.1450.HG
20.0		661.2000.HG

Punta matkabı



- Ø 3.5 mm sunta vidalarına kılavuz delik açmak için
- 8 mm' ye kadar delik derinliği
- Malzeme: çelik, sertleştirilmiş

Sipariş bilgileri

Tanım	Çap (mm)	Ürün nr.
Punta matkabı	Ø 2.7	M01.ZZ03.01
Yedek matkap ucu		M01.ZZB3

Çarpma takozu

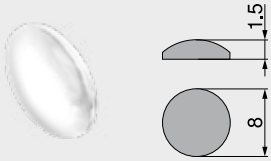

- Ses yalıtımı için
- Renk: natürel
- Malzeme: plastik

Sipariş bilgileri

Çap (mm)	Ürün nr.
Ø 8.0	993.710

Tampon – delmeli

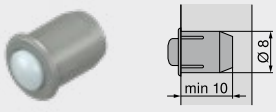

- Ses yalıtımı için
- 2 parçalı
- Renk: RAL 9006 gri (beyaz alüminyum)
- Malzeme: plastik

Sipariş bilgileri

Çap (mm)	Ürün nr.
Ø 8.0	993.706

Yıldız tornavida



- “Blum“ logolu turuncu sap
- Renk: siyah/turuncu
- Malzeme: plastik/çelik

Sipariş bilgileri

Alet yuvası	Toplam uzunluk (mm)	Ürün nr.
Pozidriv PZ 2	210	303.756.1

Düz tornavida



- “Blum“ logolu turuncu sap
- Renk: siyah/turuncu
- Malzeme: plastik/çelik

Sipariş bilgileri

Alet yuvası	Toplam uzunluk (mm)	Ürün nr.
Kertik büyüklüğü 1	200	314.928.1

Raylar – 560H – 30 kg

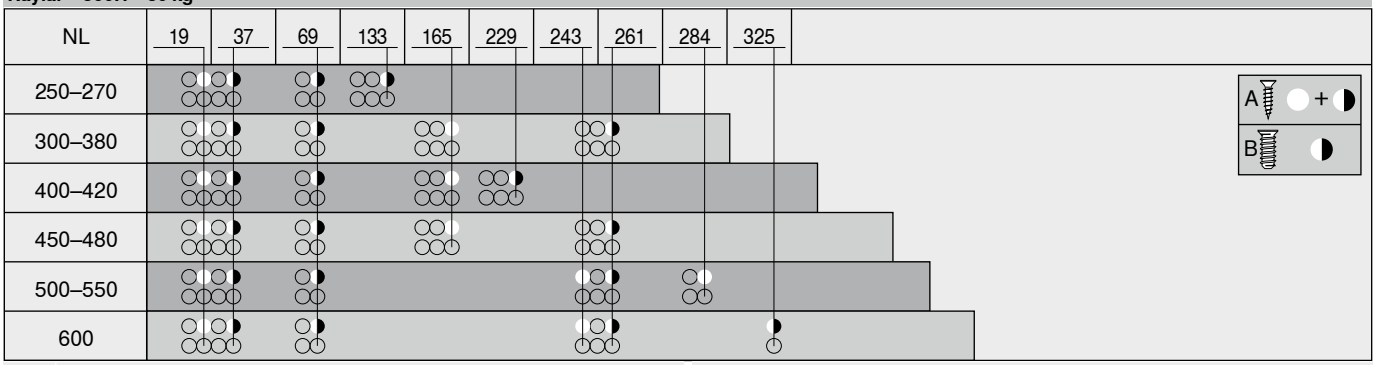

NL	Nominal uzunluk
A	Sunta vidası Ø 4 x 15 mm
B	Sistem vidası Ø 6 x 14.5 mm, ürün nr. 661.1450.HG

Raylar – 550H – 30 kg

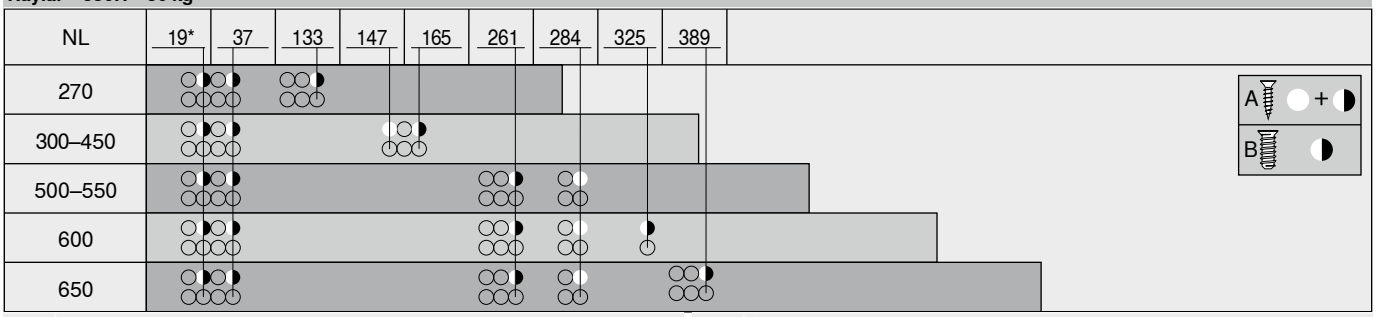

NL	Nominal uzunluk
A	Sunta vidası Ø 4 x 15 mm
B	Sistem vidası Ø 6 x 14.5 mm, ürün nr. 661.1450.HG
*	Ø 4 x 15 mm sunta vidası ile değiştirilebilir

Raylar – 561H – 30 kg

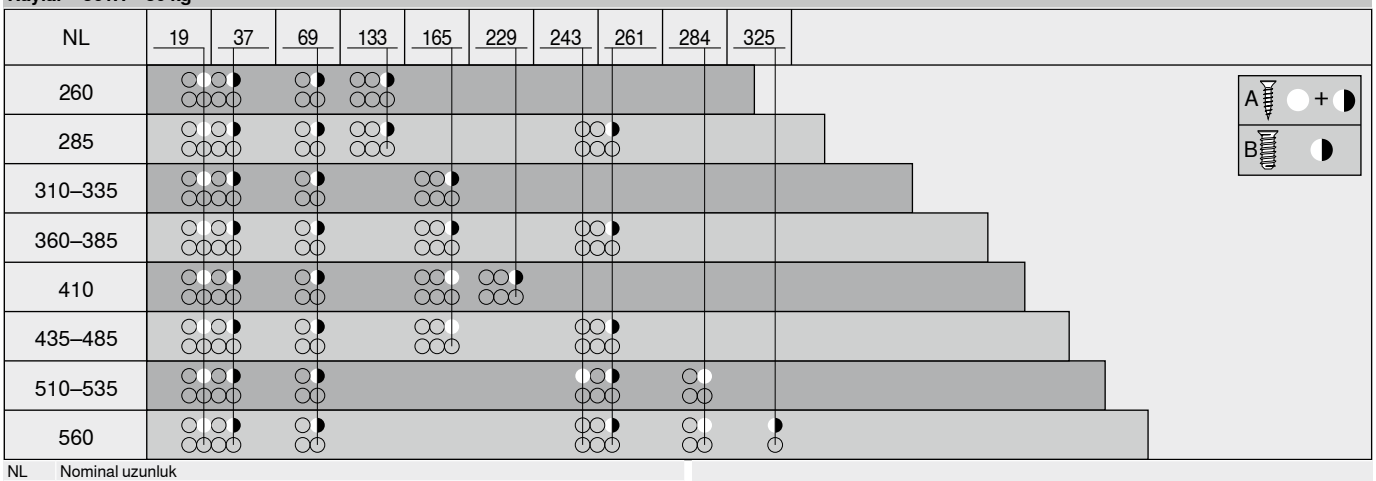

NL	Nominal uzunluk
A	Sunta vidası Ø 4 x 15 mm
B	Sistem vidası Ø 6 x 14.5 mm, ürün nr. 661.1450.HG

Raylar 551H – 30 kg

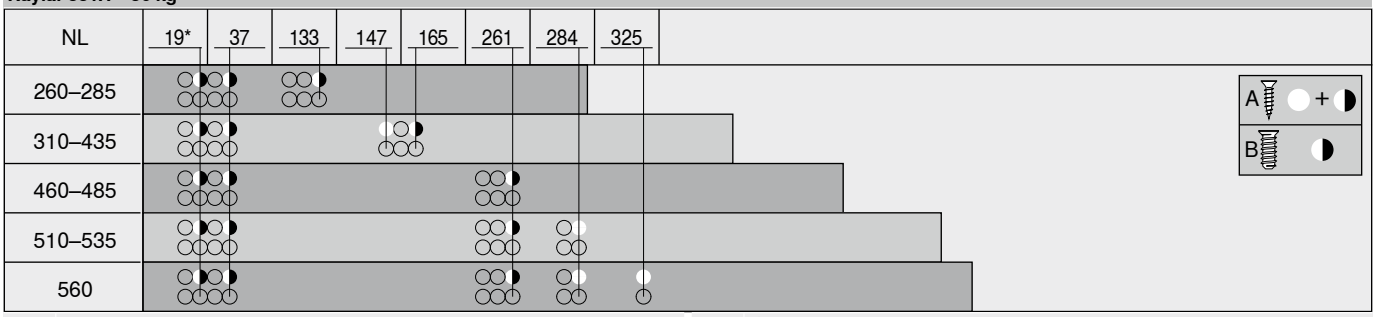

NL	Nominal uzunluk
A	Sunta vidası Ø 4 x 15 mm
B	Sistem vidası Ø 6 x 14.5 mm, ürün nr. 661.1450.HG
*	Ø 4 x 15 mm sunta vidası ile değiştirilebilir

Raylar – 560F – 30 kg

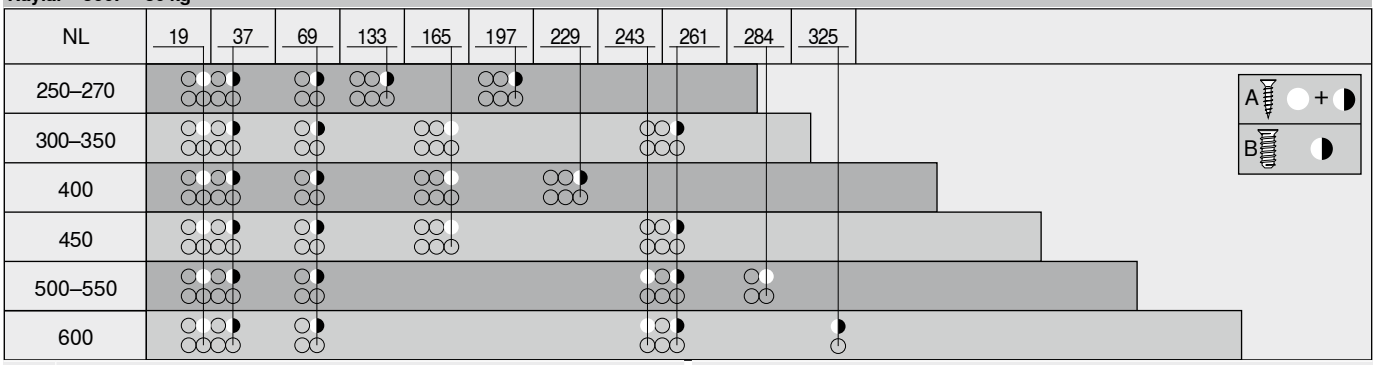

NL	Nominal uzunluk
A	Sunta vidası Ø 4 x 15 mm
B	Sistem vidası Ø 6 x 14.5 mm, ürün nr. 661.1450.HG

Raylar – 550F – 30 kg

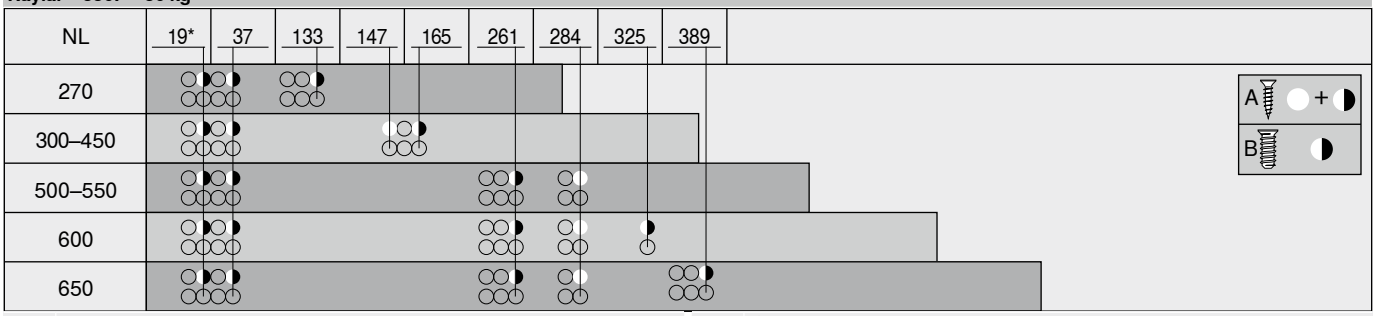

NL	Nominal uzunluk
A	Sunta vidası Ø 4 x 15 mm
B	Sistem vidası Ø 6 x 14.5 mm, ürün nr. 661.1450.HG
*	Ø 4 x 15 mm sunta vidası ile değiştirilebilir

Raylar – 561F – 30 kg

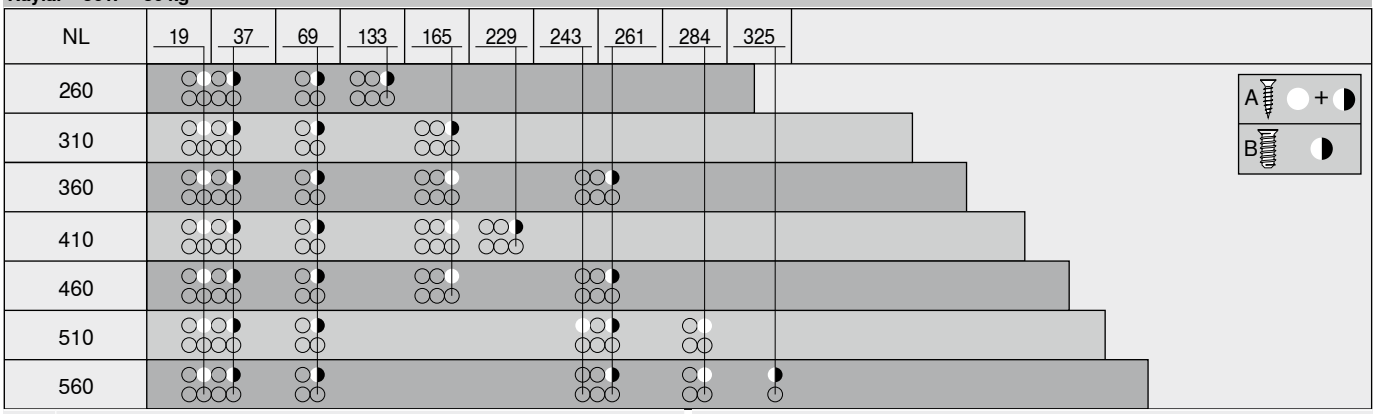

NL	Nominal uzunluk
A	Sunta vidası Ø 4 x 15 mm
B	Sistem vidası Ø 6 x 14.5 mm, ürün nr. 661.1450.HG

Raylar 551F – 30 kg



NL	Nominal uzunluk
A	Sunta vidası Ø 4 x 15 mm
B	Sistem vidası Ø 6 x 14.5 mm, ürün nr. 661.1450.HG
*	Ø 4 x 15 mm sunta vidası ile değiştirilebilir

Tüm oturma alanlarında yüksek açma konforu



Elektrikli açma desteği **SERVO-DRIVE**, ahşap çekmecelere de uygulanıyor. Bu sayede müşterileriniz etkileyici açma konforunu tüm yaşam alanlarında kullanabiliyor. **BLUMOTION** yumuşak ve sessiz kapanma sağlayarak yüksek hareket kalitesini tamamlıyor.

Kulpsuz kapağa kısaca bastırmak veya kulptan hafifçe çekmek yeterlidir; çekmeceler sanki kendiliğinden hemen açılır. Kapağın neresine ve nasıl basıldığı önemli değildir. İster ağır veya hafif ister geniş veya dar çekmece olsun, yumuşak açma desteği hep aynı şekilde işler.

Açmak ve kapamak bu kadar kolay



Kapağa hafifçe bastırmak yeterlidir, çekmeceler sanki kendiliğinden açılır. Yumuşak ve sessiz kapanmayı **BLUMOTION** sağlar.

Yüksek işlevli teknoloji kolay entegre edilir



Uygulama
- **MOVENTO** | **TANDEM** çekmeceler olduğu gibi kullanılabilir



Montaj | Uygulama
- Hareket ünitesinin aletsiz montajı
- Özel delik kalıpları
- Hareket ünitesi ile çekmece arasında sabit bağlantı yoktur



Kablolama
- Kolay kablo bağlama
- Tüm mutfakta elektrik akımını sağlamak için tek bir adaptör yeterlidir

Ray sistemleri

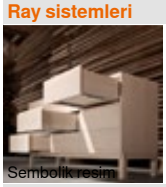
Sembolik resim

Ray sistemleri 408
MOVENTO 410
TANDEM 430

Uygulamalar


Sembolik resim

Standart gövde 464
SPACE TOWER 470
Eviye altı dolabı 476
Tek kapağa bağlı iki çekmece 480
Farklı çekmece derinlikleri | iç çekmeceleri olan gövde 484
Tek çekmeceli gövde 490
İçerlek kapaklı gövde 494
Standart çöp çekmecesi çözümleri için **SERVO-DRIVE uno** 498

Aksesuar


Sembolik resim

Kablo tutucu 500
Senkronizasyon kablosu 500

Montaj, demontaj ve ayar


Sembolik resim

Montaj, demontaj ve ayar

Short-URL
www.blum.com/a450

Makine yönetmeliği 711
Makine emniyet yönetmeliği için detaylı bilgi

Short-URL
www.blum.com/s025

Piktogramlar

Sadece istek üzerine ürün

Web kodu – ürün konfigüratörüne girin veya tıklayın

Standart gövde



- Yumuşak ve sessiz kapanma sağlayan **BLUMOTION** ile kombine elektrikli açma desteği
- Dikey taşıyıcı profilli
- Hareket ünitesi ile çekmece arasında sabit bağlantı yoktur
- Çekmeceler olduğu gibi kullanılabilir
- Hareket ünitesinin aletsiz montajı
- Kolay kablo bağlama
- Düşük montaj derinliği

Kablolama

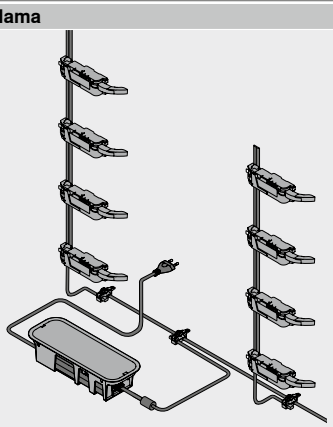

Sipariş bilgileri

1a Blum aralama tamponu

Çap (mm)	Renk	Ürün nr.
Ø 5.0	TGR	993.0530
Ø 8.0		993.0830.01

Kapak yüksekliği FH (mm)	Blum aralama tamponu (adet)
300'e kadar	2
301'den itibaren	4

2 Taşıyıcı profil

Uzunluk (mm)[1]	Malzeme	Kablolu	Ürün nr.
650	Alüminyum	Kablolu	Z10T650AA
700			Z10T700AA
710			Z10T710AA
750			Z10T750AA
800			Z10T800AA
1170		Kablosuz	Z10T1170A

İçindekiler:
2 1 x Taşıyıcı profil
Kesim **2** Gövde iç yüksekliği LH – 10 mm
[1] Kısaltılabilir

3a Taşıyıcı profil yuvası üst/alt – yatay travers

Renk	Malzeme	Ürün nr.
TGR	Plastik	Z10D01E0.01

İçindekiler:
3a 1 x Taşıyıcı profil yuvası üst/alt

3a için alternatif

3b Taşıyıcı profil yuvası alt/arka – travers konstrüksiyonu dikey

Renk	Malzeme	Ürün nr.
TGR	Plastik	Z10D01EA.01

İçindekiler:
3b 1 x Taşıyıcı profil yuvası alt/arka
– 1 x Taşıyıcı profil koruma kapağı

9 Hareket ünitesi

Renk	Malzeme	Ürün nr.
TGR	Plastik	Z10A3000.04

İçindekiler:
9 1 x Hareket ünitesi
Uzatma kol dahil, monte edilmiş

11 SERVO-DRIVE dağıtım kablosu-set[2]

Renk	Uzunluk (m)[1]	Ürün nr.
SZ	8	Z10K800AE

İçindekiler:
11a 1 x **SERVO-DRIVE** dağıtım kablosu
11b 5 x Kablo ucu koruması
[1] Kısaltılabilir
[2] Dağıtım, taşıyıcı profil ve iletişim kablosu olarak kullanılabilir

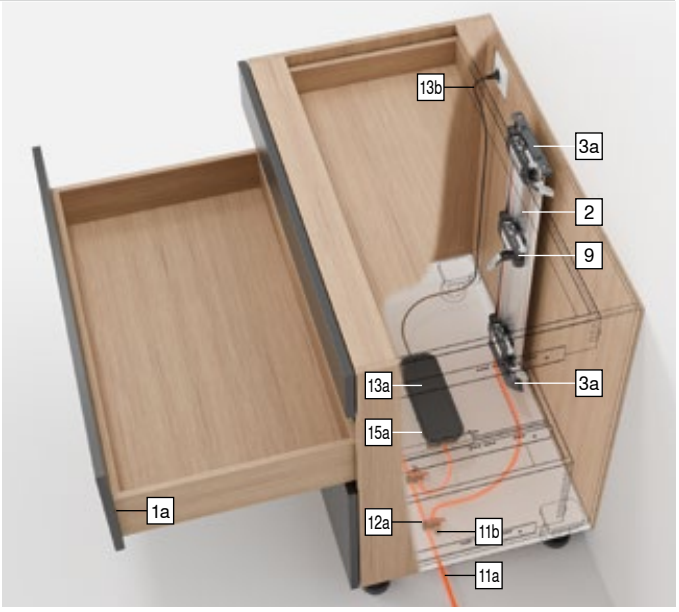

12 Bağlantı köprüsü-set

Renk	Malzeme	Ürün nr.
SZ	Plastik	Z10V100E.01

İçindekiler:
12a 1 x Bağlantı köprüsü
11b 2 x Kablo ucu koruması

Standart gövde

Sipariş bilgileri

13 SERVO-DRIVE adaptörü ve elektrik kablosu[4]

Renk: SZ

Elektrik fişi	Pazar[1]	Lisan paketi[2]	Dil[3]	Ürün nr.
E	Avrupa	A	DE | EN | FR | IT | NL	Z10NE04EA
		B	DA | EN | FI | NO | SV	Z10NE04EB
		C	EL | EN | HR | SL | SR | TR	Z10NE04EC
		D	EN | ES | FR | IT | PT	Z10NE04ED
		E	CS | HU | PL | SK	Z10NE04EE
		F	BG | ET | LT | LV | RO | RU | UK	Z10NE04EF
		I	EN	Z10NE04EI
B	GB	A	DE | EN | FR | IT | NL	Z10NE04BA
		I	EN	Z10NE04BI
H	IN			Z10NE04HI
I	IL	A	DE | EN | FR | IT | NL	Z10NE04IA
K	AU	I	EN	Z10NE04KI
N	CN	H	EN | ZH | KO	Z10NE04NH
R	KR			Z10NE04RH
S	BR	K	EN | ES | PT	Z10NE04SK
T	TW	H	EN | ZH | KO	Z10NE04TH
U	US | CA	G	EN | ES | FR	Z10NE04UG
	JP	J	JA	Z10NE04UJ
Z	ZA	I	EN	Z10NE04ZI

İçindekiler:

13a 1 x **SERVO-DRIVE** adaptörü
Çıkış kablosu – uzunluk 2 m
Kullanım ve montaj kılavuzu dahil

13b 1 x Elektrik kablosu
Uzunluk 1.5–1.8 m, fiş dahil

[1] ISO 3166'ya göre pazar adları
[2] Lisan paketi – kullanım kılavuzu
[3] ISO 639 yönetmeliği uyarınca lisan tanımlaması
[4] İki ve daha fazla hareket ünitesi için gereklidir

15a Adaptör kutusu – tabana gömülü montaj[1]

Renk	Malzeme	Ürün nr.
TGR	Plastik	Z10NG000

İçindekiler:

15a 1 x Adaptör kutusu – tabana gömülü montaj
Kapaklı dahil

[1] **SERVO-DRIVE** adaptörü

15a için alternatif

15b Adaptör kutusu – gövde yanına/arkalığa montaj[1]

Renk	Malzeme	Ürün nr.
WGR	Plastik	Z10NG120

İçindekiler:

15b 1 x Adaptör kutusu – gövde yanına/arkalığa montaj

[1] **SERVO-DRIVE** adaptörü

Aksesuar

– Kablo tutucu[1]

Renk	Malzeme	Ürün nr.
WS	Plastik	Z10K0009

İçindekiler:

– 1 x Kablo tutucu

[1] Örneğin **SERVO-DRIVE** dağıtım kablosunun sabitlenmesi için

– Senkronizasyon kablosu[1]

Uzunluk (mm)	Renk	Ürün nr.
80	WS	Z10K008S
500		Z10K050S
1200		Z10K120S
1600		Z10K160S

İçindekiler:

– 1 x Senkronizasyon kablosu

[1] Aynı anda harekete geçmesi gereken iki hareket ünitesini birbirine bağlar

Renk		Renk	
SZ	Siyah	WGR	Beyaz gri
TGR	Koyu gri	WS	Beyaz

Sayfa dizini

Özet	463	Makine yönetmeliği	711	**Montaj, demontaj ve ayar**	
MOVENTO	410	Diğer teknik bilgiler	708		
TANDEM	430				
Planlama – yatay travers	466			Short-URL	
Planlama – travers konstrüksiyonu dikey	468			www.blum.com/a450	
Aksesuar	500				
Blum servisleri	602				

Standart gövde

Planlama – yatay travers

Gövde

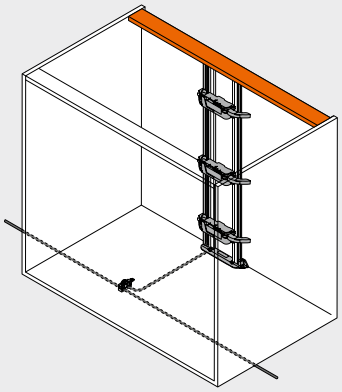

Pozisyon – hareket ünitesi

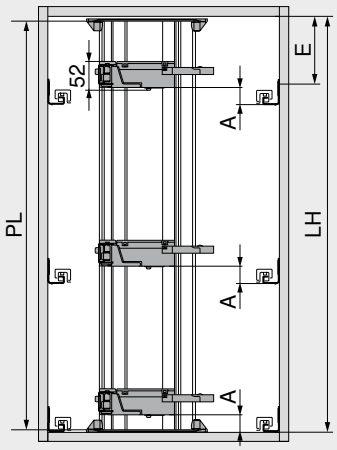

PL = LH – 10 mm
Bir sonraki düşük ondalıkta aşağıya doğru yuvarlayın

A	Gövde rayının alt kenarından hareket ünitesinin alt kenarına kadar olan mesafe
E	Gövde üst plakasının alt kenarından rayın vidalama pozisyonuna kadar olan mesafe
LH	Gövde iç yüksekliği
PL	Taşıyıcı profil uzunluğu

Pozisyon – hareket ünitesi

Ray sistemleri	Çekmece yüksekliği SKH (mm)	Gövde iç genişliği LW (mm)					
		224–234		235–428		≥ 429	
		A (mm)	E min. (mm)	A (mm)	E min. (mm)	A (mm)	E min. (mm)
MOVENTO	≥ 79	–	–	60	74	35	49
TANDEM	≥ 79	55	71	55	71	35	51

A	Gövde rayının alt kenarından hareket ünitesinin alt kenarına kadar olan mesafe	–	Mümkün değil
E	Gövde üst plakasının alt kenarından rayın vidalama pozisyonuna kadar olan mesafe		

Altlık montajı – delme resmi

Alttan kablolama

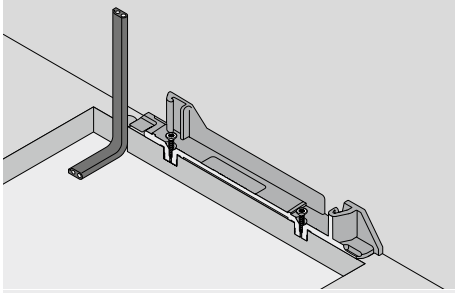

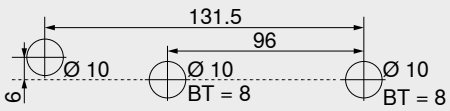

BT Delik derinliği

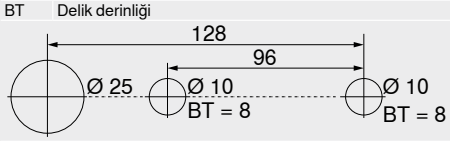

Alternatif delik resmi – **MINIPRESS top** | **MINIPRESS**
BT Delik derinliği

Arkadan kablolama

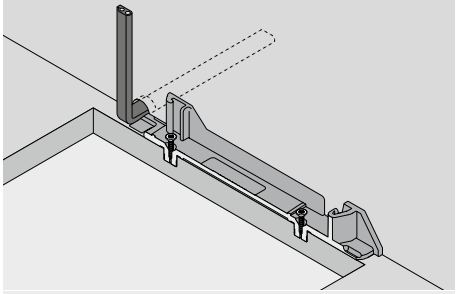

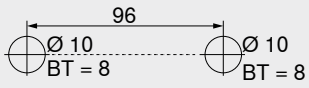

BT Delik derinliği

Kapak uygulaması – pozisyon – Blum aralama tamponu

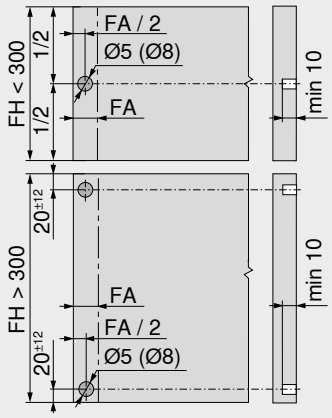

Blum aralama tamponu gerekli çalıştırma mesafesini (2 mm) sağlar

Kapak yüksekliği FH (mm)	Blum aralama tamponu (adet)
300'e kadar	2
301'den itibaren	4

FA	Kapak binisi
FH	Kapak yüksekliği

Standart gövde

Planlama – yatay travers

Delme ölçüleri – altlık montajı | travers

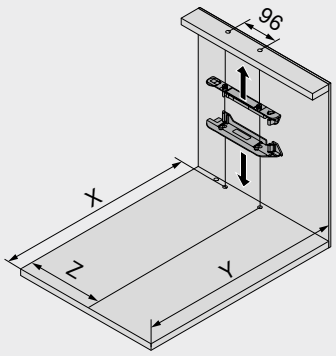

Çekmece yüksekliği SKH (mm)	X (mm)	Y (mm)
≥ 79	NL + 16	NL + 30

NL	Nominal uzunluk
X	Delme pozisyonu
Y	Minimum yer ihtiyacı
Z	Giriş mesafesi

Ray sistemleri	Çekmece yüksekliği SKH (mm)	Gövde iç genişliği LW (mm)							
		224–234		235–388		389–428		≥ 429	
		Z (mm)	Kol uzatması	Z (mm)	Kol uzatması	Z (mm)	Kol uzatması	Z (mm)	Kol uzatması
MOVENTO	≥ 79	–	–	164	●	164	●	LW / 2	●
TANDEM	≥ 79	164	–	164	●	LW / 2	●	LW / 2	●

LW	Gövde iç genişliği	●	Gerekli
Z	Giriş mesafesi	–	Mümkün değil

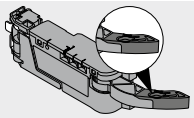

Kol uzatması

Yer ihtiyacı ve emniyet mesafesi – adaptör kutusu

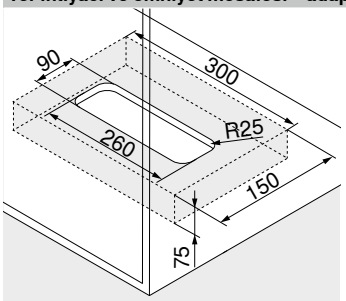

Tabana gömülü montaj

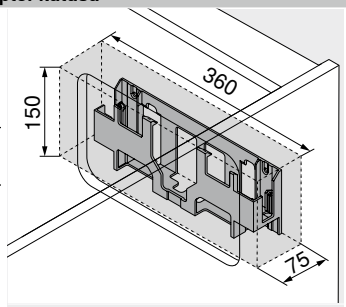

Gövde yanına/arkalığa montaj

Dikkat

Alt taraf (tabana gömülü montaj) veya ön taraf (yan panele/arkalığa montaj) ve adaptör kutusunun yan kenarları ile etrafı arasında 30 mm emniyet mesafesi olmalıdır!

Hava sirkülasyonu sağlanmalıdır, yoksa **SERVO-DRIVE** adaptörü aşırı ısınabilir!

Sayfa dizini

Özet	463	Blum servisleri	602	**Montaj, demontaj ve ayar**	
MOVENTO	410	Makine yönetmeliği	711		
TANDEM	430	Diğer teknik bilgiler	708		
Sipariş bilgileri	464			Short-URL	
Planlama – travers konstrüksiyonu dikey	468			www.blum.com/a450	
Aksesuar	500				

Standart gövde

Planlama – travers konstrüksiyonu dikey

Gövde

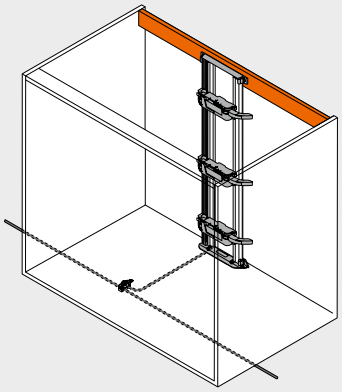

Pozisyon – hareket ünitesi

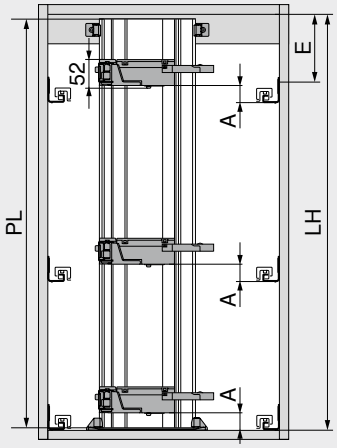

PL = LH – 10 mm
Bir sonraki düşük ondalıkta aşağıya doğru yuvarlayın

A	Gövde rayının alt kenarından hareket ünitesinin alt kenarına kadar olan mesafe
E	Gövde üst plakasının alt kenarından rayın vidalama pozisyonuna kadar olan mesafe
LH	Gövde iç yüksekliği
PL	Taşıyıcı profil uzunluğu

Pozisyon – hareket ünitesi

Ray sistemleri	Çekmece yüksekliği SKH (mm)	Gövde iç genişliği LW (mm)					
		224–234		235–428		≥ 429	
		A (mm)	E min. (mm)	A (mm)	E min. (mm)	A (mm)	E min. (mm)
MOVENTO	≥ 79	–	–	60	84	35	54
TANDEM	≥ 79	55	81	55	81	35	61

A	Gövde rayının alt kenarından hareket ünitesinin alt kenarına kadar olan mesafe	–	Mümkün değil
E	Gövde üst plakasının alt kenarından rayın vidalama pozisyonuna kadar olan mesafe		

Altlık montajı – delme resmi

Alttan kablolama

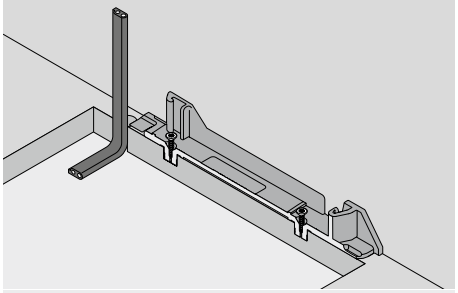

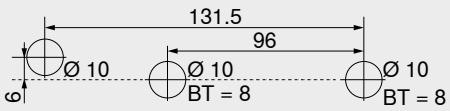

BT Delik derinliği

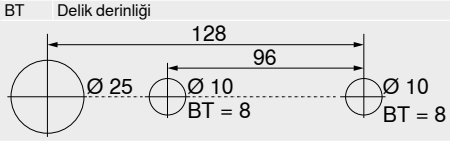

Alternatif delik resmi – **MINIPRESS top** | **MINIPRESS**
BT Delik derinliği

Arkadan kablolama

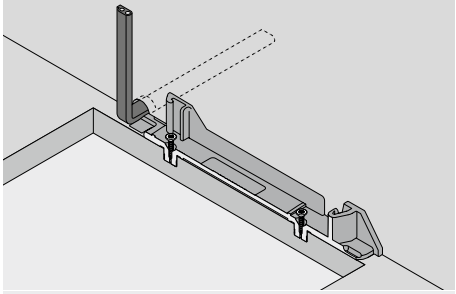

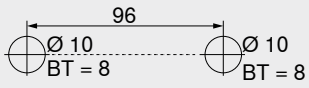

BT Delik derinliği

Kapak uygulaması – pozisyon – Blum aralama tamponu

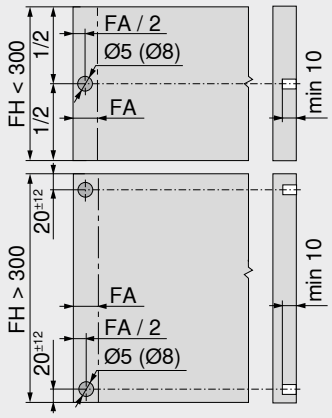

Blum aralama tamponu gerekli çalıştırma mesafesini (2 mm) sağlar

Kapak yüksekliği FH (mm)	Blum aralama tamponu (adet)
300'e kadar	2
301'den itibaren	4

FA	Kapak binisi
FH	Kapak yüksekliği

Standart gövde

Planlama – travers konstrüksiyonu dikey

Delme ölçüleri – altlık montajı | travers

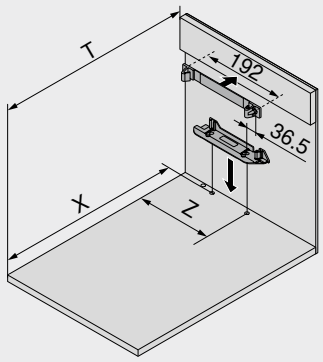

Çekmece yüksekliği SKH (mm)	X (mm)	T (mm)
≥ 79	NL + 16	NL + 31

NL	Nominal uzunluk
X	Delme pozisyonu
T	Pozisyon – travers–ön kenar
Z	Giriş mesafesi

Ray sistemleri	Çekmece yüksekliği SKH (mm)	Gövde iç genişliği LW (mm)							
		224–234		235–388		389–428		≥ 429	
		Z (mm)	Kol uzatması	Z (mm)	Kol uzatması	Z (mm)	Kol uzatması	Z (mm)	Kol uzatması
MOVENTO	≥ 79	–	–	164	●	164	●	LW / 2	●
TANDEM	≥ 79	164	–	164	●	LW / 2	●	LW / 2	●

LW	Gövde iç genişliği	●	Gerekli
Z	Giriş mesafesi	–	Mümkün değil

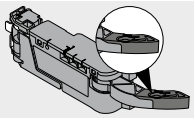

Kol uzatması

Yer ihtiyacı ve emniyet mesafesi – adaptör kutusu

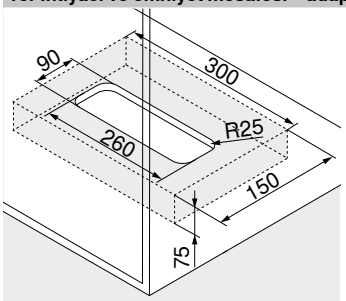

Tabana gömülü montaj

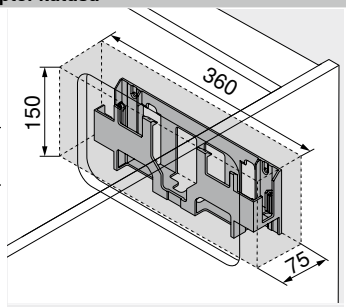

Gövde yanına/arkalığa montaj

Dikkat

Alt taraf (tabana gömülü montaj) veya ön taraf (yan panele/arkalığa montaj) ve adaptör kutusunun yan kenarları ile etrafı arasında 30 mm emniyet mesafesi olmalıdır!

Hava sirkülasyonu sağlanmalıdır, yoksa **SERVO-DRIVE** adaptörü aşırı ısınabilir!

Sayfa dizini

Özet	463	Blum servisleri	602	**Montaj, demontaj ve ayar**	
MOVENTO	410	Makine yönetmeliği	711		
TANDEM	430	Diğer teknik bilgiler	708		
Sipariş bilgileri	464			Short-URL	
Planlama – yatay travers	466			www.blum.com/a450	
Aksesuar	500				

SPACE TOWER



- Yumuşak ve sessiz kapanma sağlayan **BLUMOTION** ile kombine elektrikli açma desteği
- Dikey taşıyıcı profilli
- Hareket ünitesi ile çekmece arasında sabit bağlantı yoktur
- Çekmeceler olduğu gibi kullanılabilir
- Hareket ünitesinin aletsiz montajı
- Kolay kablo bağlama
- Düşük montaj derinliği

Kablolama

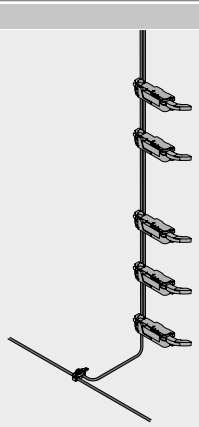

Sipariş bilgileri

2 Taşıyıcı profil

Uzunluk (mm)[1]	Malzeme	Kablolu	Ürün nr.
650	Alüminyum	Kablolu	Z10T650AA
700			Z10T700AA
710			Z10T710AA
750			Z10T750AA
800			Z10T800AA
1170		Kablosuz	Z10T1170A

İçindekiler:
2 1 x Taşıyıcı profil
Kesim 2 Gövde iç yüksekliği LH – 10 mm
[1] Kısaltılabilir

3a Taşıyıcı profil yuvası üst/alt – yatay travers

Renk	Malzeme	Ürün nr.
TGR	Plastik	Z10D01E0.01

İçindekiler:
3a 1 x Taşıyıcı profil yuvası üst/alt

3a için alternatif

3b Taşıyıcı profil yuvası alt/arka – travers konstrüksiyonu dikey

Renk	Malzeme	Ürün nr.
TGR	Plastik	Z10D01EA.01

İçindekiler:
3b 1 x Taşıyıcı profil yuvası alt/arka
– 1 x Taşıyıcı profil koruma kapağı

9 Hareket ünitesi

Renk	Malzeme	Ürün nr.
TGR	Plastik	Z10A3000.04

İçindekiler:
9 1 x Hareket ünitesi
Uzatma kol dahil, monte edilmiş

11 SERVO-DRIVE dağıtım kablosu-set[2]

Renk	Uzunluk (m)[1]	Ürün nr.
SZ	8	Z10K800AE

İçindekiler:
11a 1 x **SERVO-DRIVE** dağıtım kablosu
11b 5 x Kablo ucu koruması
[1] Kısaltılabilir
[2] Dağıtım, taşıyıcı profil ve iletişim kablosu olarak kullanılabilir

12 Bağlantı köprüsü-set

Renk	Malzeme	Ürün nr.
SZ	Plastik	Z10V100E.01

İçindekiler:
12a 1 x Bağlantı köprüsü
11b 2 x Kablo ucu koruması



SPACE TOWER

Sipariş bilgileri

13 SERVO-DRIVE adaptörü ve elektrik kablosu[4]

Renk				SZ
Elektrik fişi	Pazar[1]	Lisan paketi[2]	Dil[3]	Ürün nr.
E	Avrupa	A	DE | EN | FR | IT | NL	Z10NE04EA
		B	DA | EN | FI | NO | SV	Z10NE04EB
		C	EL | EN | HR | SL | SR | TR	Z10NE04EC
		D	EN | ES | FR | IT | PT	Z10NE04ED
		E	CS | HU | PL | SK	Z10NE04EE
		F	BG | ET | LT | LV | RO | RU | UK	Z10NE04EF
		I	EN	Z10NE04EI
B	GB	A	DE | EN | FR | IT | NL	Z10NE04BA
		I	EN	Z10NE04BI
H	IN			Z10NE04HI
I	IL	A	DE | EN | FR | IT | NL	Z10NE04IA
K	AU	I	EN	Z10NE04KI
N	CN	H	EN | ZH | KO	Z10NE04NH
R	KR			Z10NE04RH
S	BR	K	EN | ES | PT	Z10NE04SK
T	TW	H	EN | ZH | KO	Z10NE04TH
U	US | CA	G	EN | ES | FR	Z10NE04UG
	JP	J	JA	Z10NE04UJ
Z	ZA	I	EN	Z10NE04ZI

İçindekiler:

13a 1 x **SERVO-DRIVE** adaptörü
Çıkış kablosu – uzunluk 2 m
Kullanım ve montaj kılavuzu dahil

13b 1 x Elektrik kablosu
Uzunluk 1.5–1.8 m, fiş dahil

[1] ISO 3166'ya göre pazar adları
[2] Lisan paketi – kullanım kılavuzu
[3] ISO 639 yönetmeliği uyarınca lisan tanımlaması
[4] İki ve daha fazla hareket ünitesi için gereklidir

15a Adaptör kutusu – tabana gömülü montaj[1]

Renk	Malzeme	Ürün nr.
TGR	Plastik	Z10NG000

İçindekiler:

15a 1 x Adaptör kutusu – tabana gömülü montaj
Kapaklı dahil

[1] **SERVO-DRIVE** adaptörü

15a için alternatif

15b Adaptör kutusu – gövde yanına/arkalığa montaj[1]

Renk	Malzeme	Ürün nr.
WGR	Plastik	Z10NG120

İçindekiler:

15b 1 x Adaptör kutusu – gövde yanına/arkalığa montaj

[1] **SERVO-DRIVE** adaptörü

Aksesuar

– Kablo tutucu[1]

Renk	Malzeme	Ürün nr.
WS	Plastik	Z10K0009

İçindekiler:

– 1 x Kablo tutucu

[1] Örneğin **SERVO-DRIVE** dağıtım kablosunun sabitlenmesi için

Renk		Renk	
SZ	Siyah	WGR	Beyaz gri
TGR	Koyu gri	WS	Beyaz

Sayfa dizini

Özet	463	Makine yönetmeliği	711	**Montaj, demontaj ve ayar**	
MOVENTO	410	Diğer teknik bilgiler	708		
TANDEM	430				
Planlama – taşıyıcı profil, üst	472			Short-URL	
Planlama – taşıyıcı profil, alt	474			www.blum.com/a450	
Aksesuar	500				
Blum servisleri	602				

SPACE TOWER

Planlama – taşıyıcı profil, üst

Gövde

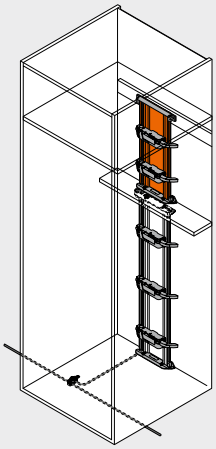

Pozisyon – hareket ünitesi

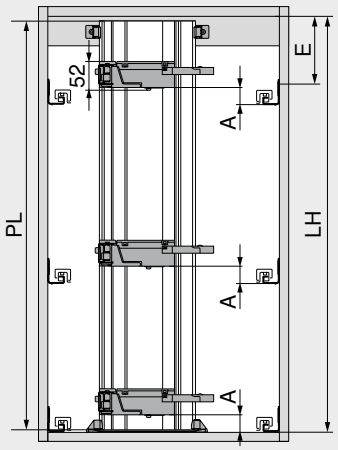

PL = LH – 10 mm
Bir sonraki düşük ondalıkta aşağıya doğru yuvarlayın

A	Gövde rayının alt kenarından hareket ünitesinin alt kenarına kadar olan mesafe
E	Gövde üst plakasının alt kenarından gövde rayının vidalama pozisyonuna kadar olan mesafe
LH	Gövde iç yüksekliği
PL	Taşıyıcı profil uzunluğu

Pozisyon – hareket ünitesi

Ray sistemleri	Çekmece yüksekliği SKH (mm)	Gövde iç genişliği LW (mm)					
		224–234		235–428		≥ 429	
		A (mm)	E min. (mm)	A (mm)	E min. (mm)	A (mm)	E min. (mm)
MOVENTO	≥ 79	–	–	60	74	35	49
TANDEM	≥ 79	55	71	55	71	35	51

A	Gövde rayının alt kenarından hareket ünitesinin alt kenarına kadar olan mesafe	–	Mümkün değil
E	Gövde üst plakasının alt kenarından rayın vidalama pozisyonuna kadar olan mesafe		

Altlık montajı – delme resmi

Alttan kablolama

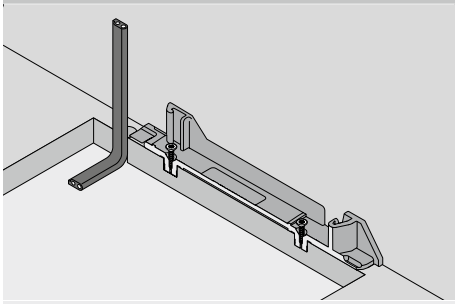

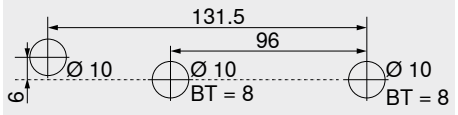

BT Delik derinliği

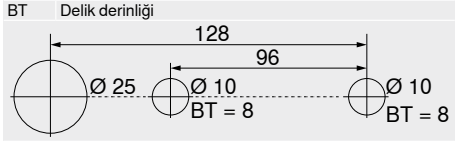

Alternatif delik resmi – **MINIPRESS top** | **MINIPRESS**
BT Delik derinliği

Arkadan kablolama

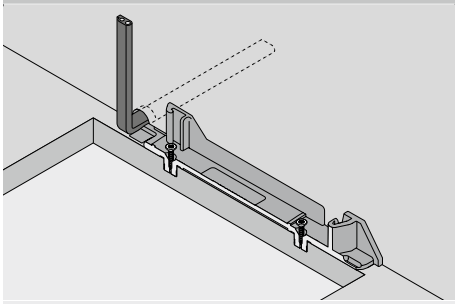

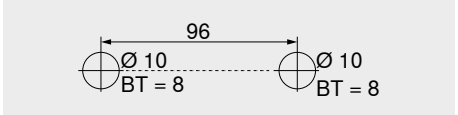

BT Delik derinliği

SPACE TOWER

Planlama – taşıyıcı profil, üst

Delme ölçüleri – altlık montajı | travers

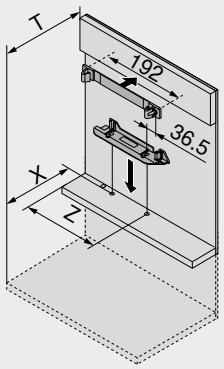

Çekmece yüksekliği SKH (mm)	X (mm)	T (mm)
≥ 79	NL + 16	NL + 31

NL	Nominal uzunluk
X	Delme pozisyonu
T	Pozisyon – travers–ön kenar
Z	Giriş mesafesi

Ray sistemleri	Çekmece yüksekliği SKH (mm)	Gövde iç genişliği LW (mm)							
		224–234		235–388		389–428		≥ 429	
		Z (mm)	Kol uzatması	Z (mm)	Kol uzatması	Z (mm)	Kol uzatması	Z (mm)	Kol uzatması
MOVENTO	≥ 79	–	–	164	●	164	●	LW / 2	●
TANDEM	≥ 79	164	–	164	●	LW / 2	●	LW / 2	●

LW	Gövde iç genişliği	●	Gerekli
Z	Giriş mesafesi	–	Mümkün değil

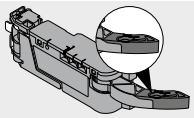

Kol uzatması

Yer ihtiyacı ve emniyet mesafesi – adaptör kutusu

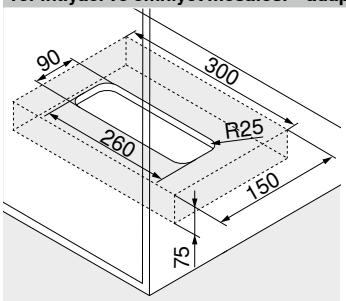

Tabana gömülü montaj

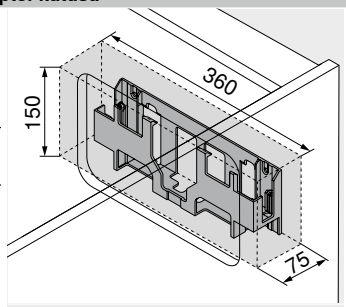

Gövde yanına/arkalığa montaj

Dikkat

Alt taraf (tabana gömülü montaj) veya ön taraf (yan panele/arkalığa montaj) ve adaptör kutusunun yan kenarları ile etrafı arasında 30 mm emniyet mesafesi olmalıdır!

Hava sirkülasyonu sağlanmalıdır, yoksa **SERVO-DRIVE** adaptörü aşırı ısınabilir!

Sayfa dizini

Özet	463	Blum servisleri	602	**Montaj, demontaj ve ayar**	
MOVENTO	410	Makine yönetmeliği	711		
TANDEM	430	Diğer teknik bilgiler	708		
Sipariş bilgileri	470			Short-URL	
Planlama – taşıyıcı profil, alt	474			www.blum.com/a450	
Aksesuar	500				

SPACE TOWER

Planlama – taşıyıcı profil, alt

Gövde

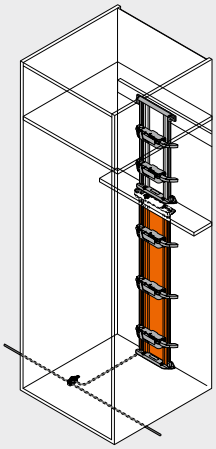

Pozisyon – hareket ünitesi

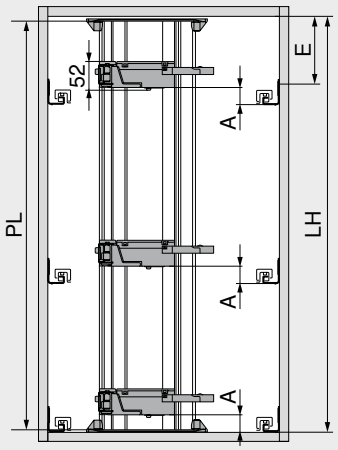

PL = LH – 10 mm
Bir sonraki düşük ondalıkta aşağıya doğru yuvarlayın

A	Gövde rayının alt kenarından hareket ünitesinin alt kenarına kadar olan mesafe
E	Gövde üst plakasının alt kenarından gövde rayının vidalama pozisyonuna kadar olan mesafe
LH	Gövde iç yüksekliği
PL	Taşıyıcı profil uzunluğu

Pozisyon – hareket ünitesi

Ray sistemleri	Çekmece yüksekliği SKH (mm)	Gövde iç genişliği LW (mm)					
		224–234		235–428		≥ 429	
		A (mm)	E min. (mm)	A (mm)	E min. (mm)	A (mm)	E min. (mm)
MOVENTO	≥ 79	–	–	60	74	35	49
TANDEM	≥ 79	55	71	55	71	35	51

A	Gövde rayının alt kenarından hareket ünitesinin alt kenarına kadar olan mesafe	–	Mümkün değil
E	Gövde üst plakasının alt kenarından rayın vidalama pozisyonuna kadar olan mesafe		

Altlık montajı – delme resmi

Alttan kablolama

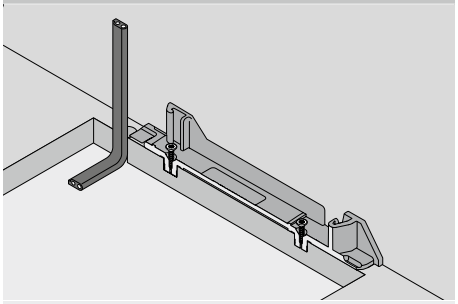

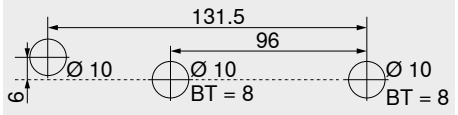

BT Delik derinliği

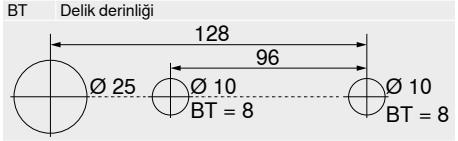

Alternatif delik resmi – **MINIPRESS top** | **MINIPRESS**
BT Delik derinliği

Arkadan kablolama

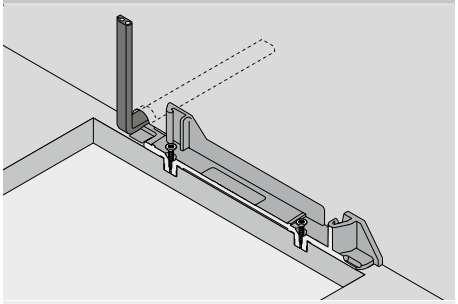

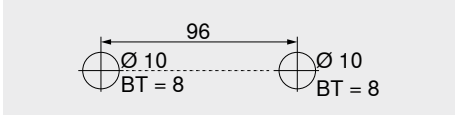

BT Delik derinliği

SPACE TOWER

Planlama – taşıyıcı profil, alt

Delme ölçüleri – altlık montajı | travers

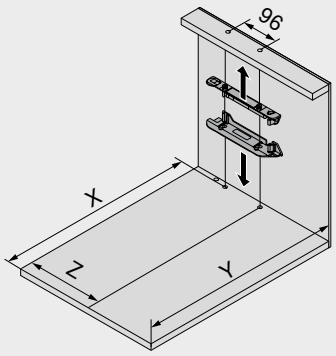

Çekmece yüksekliği SKH (mm)	X (mm)	Y (mm)
≥ 79	NL + 16	NL + 30

NL	Nominal uzunluk
X	Delme pozisyonu
Y	Minimum yer ihtiyacı
Z	Giriş mesafesi

Ray sistemleri	Çekmece yüksekliği SKH (mm)	Gövde iç genişliği LW (mm)							
		224–234		235–388		389–428		≥ 429	
		Z (mm)	Kol uzatması	Z (mm)	Kol uzatması	Z (mm)	Kol uzatması	Z (mm)	Kol uzatması
MOVENTO	≥ 79	–	–	164	●	164	●	LW / 2	●
TANDEM	≥ 79	164	–	164	●	LW / 2	●	LW / 2	●

LW	Gövde iç genişliği	●	Gerekli
Z	Giriş mesafesi	–	Mümkün değil

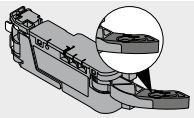

Kol uzatması

Yer ihtiyacı ve emniyet mesafesi – adaptör kutusu

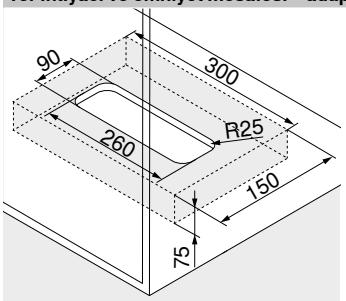

Tabana gömülü montaj

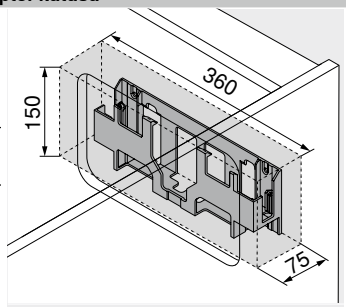

Gövde yanına/arkalığa montaj

Dikkat

Alt taraf (tabana gömülü montaj) veya ön taraf (yan panele/arkalığa montaj) ve adaptör kutusunun yan kenarları ile etrafı arasında 30 mm emniyet mesafesi olmalıdır!

Hava sirkülasyonu sağlanmalıdır, yoksa **SERVO-DRIVE** adaptörü aşırı ısınabilir!

Sayfa dizini

Özet	463	Blum servisleri	602	**Montaj, demontaj ve ayar**	
MOVENTO	410	Makine yönetmeliği	711		
TANDEM	430	Diğer teknik bilgiler	708		
Sipariş bilgileri	470			Short-URL	
Planlama – taşıyıcı profil, üst	472			www.blum.com/a450	
Aksesuar	500				

Eviye altı dolabı

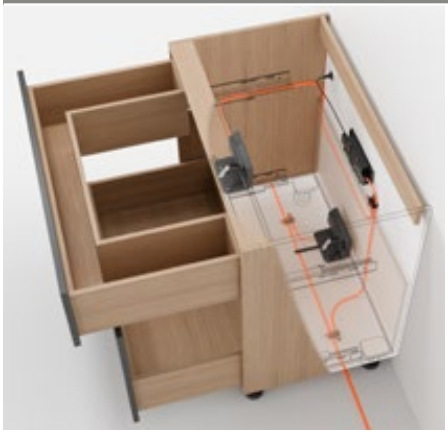

- Yumuşak ve sessiz kapanma sağlayan **BLUMOTION** ile kombine elektrikli açma desteği
- Ünite tutucusu ile
- Hareket ünitesi ile çekmece arasında sabit bağlantı yoktur
- Çekmeceler olduğu gibi kullanılabilir
- Önceden birleştirilmiş parçalar ile hızlı montaj

Kablolama

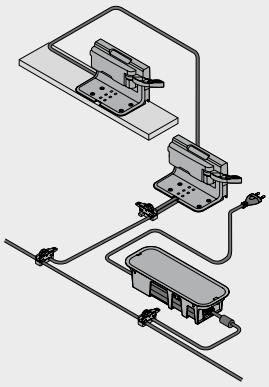

Sipariş bilgileri

1a Blum aralama tamponu

	Çap (mm)	Renk	Ürün nr.
	Ø 5.0	TGR	993.0530
	Ø 8.0		993.0830.01

Kapak yüksekliği FH (mm)	Blum aralama tamponu (adet)
300'e kadar	2
301'den itibaren	4

5 Ünite tutucusu 1-li

	Renk	Malzeme	Ürün nr.
	TGR	Plastik	Z10D0311

İçindekiler:
5 1 x Ünite tutucusu 1-li

9 Hareket ünitesi

	Renk	Malzeme	Ürün nr.
	TGR	Plastik	Z10A3000.04

İçindekiler:
9 1 x Hareket ünitesi
Uzatma kol dahil, monte edilmiş

9a Su sızmasına karşı koruma

	Renk	Malzeme	Ürün nr.
	TGR	Plastik	Z10D0316

İçindekiler:
9a 1 x Su sızmasına karşı koruma

11 SERVO-DRIVE dağıtım kablosu-set[2]

	Renk	Uzunluk (m)[1]	Ürün nr.
	SZ	8	Z10K800AE

İçindekiler:
11a 1 x **SERVO-DRIVE** dağıtım kablosu
11b 5 x Kablo ucu koruması
[1] Kısaltılabilir
[2] Dağıtım, taşıyıcı profil ve iletişim kablosu olarak kullanılabilir

12 Bağlantı köprüsü-set

	Renk	Malzeme	Ürün nr.
	SZ	Plastik	Z10V100E.01

İçindekiler:
12a 1 x Bağlantı köprüsü
11b 2 x Kablo ucu koruması

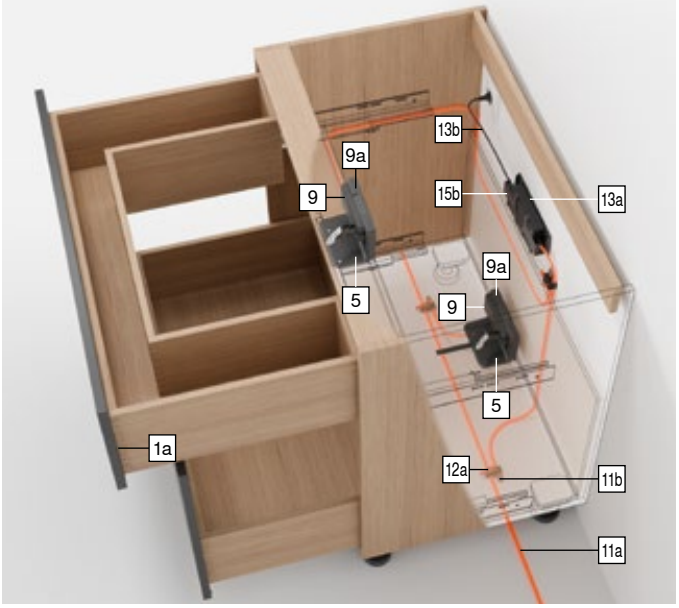

Eviye altı dolabı

Sipariş bilgileri

13 SERVO-DRIVE adaptörü ve elektrik kablosu[4]

Renk: SZ

Elektrik fişi	Pazar[1]	Lisan paketi[2]	Dil[3]	Ürün nr.
E	Avrupa	A	DE | EN | FR | IT | NL	Z10NE04EA
		B	DA | EN | FI | NO | SV	Z10NE04EB
		C	EL | EN | HR | SL | SR | TR	Z10NE04EC
		D	EN | ES | FR | IT | PT	Z10NE04ED
		E	CS | HU | PL | SK	Z10NE04EE
		F	BG | ET | LT | LV | RO | RU | UK	Z10NE04EF
		I	EN	Z10NE04EI
B	GB	A	DE | EN | FR | IT | NL	Z10NE04BA
		I	EN	Z10NE04BI
H	IN			Z10NE04HI
I	IL	A	DE | EN | FR | IT | NL	Z10NE04IA
K	AU	I	EN	Z10NE04KI
N	CN	H	EN | ZH | KO	Z10NE04NH
R	KR			Z10NE04RH
S	BR	K	EN | ES | PT	Z10NE04SK
T	TW	H	EN | ZH | KO	Z10NE04TH
U	US | CA	G	EN | ES | FR	Z10NE04UG
	JP	J	JA	Z10NE04UJ
Z	ZA	I	EN	Z10NE04ZI

İçindekiler:

13a 1 x **SERVO-DRIVE** adaptörü
Çıkış kablosu – uzunluk 2 m
Kullanım ve montaj kılavuzu dahil

13b 1 x Elektrik kablosu
Uzunluk 1.5–1.8 m, fiş dahil

[1] ISO 3166'ya göre pazar adları
[2] Lisan paketi – kullanım kılavuzu
[3] ISO 639 yönetmeliği uyarınca lisan tanımlaması
[4] İki ve daha fazla hareket ünitesi için gereklidir

15a Adaptör kutusu – tabana gömülü montaj[1]

Renk	Malzeme	Ürün nr.
TGR	Plastik	Z10NG000

İçindekiler:

15a 1 x Adaptör kutusu – tabana gömülü montaj
Kapaklı dahil

[1] **SERVO-DRIVE** adaptörü

15a için alternatif

15b Adaptör kutusu – gövde yanına/arkalığa montaj[1]

Renk	Malzeme	Ürün nr.
WGR	Plastik	Z10NG120

İçindekiler:

15b 1 x Adaptör kutusu – gövde yanına/arkalığa montaj

[1] **SERVO-DRIVE** adaptörü

Aksesuar

– Kablo tutucu[1]

Renk	Malzeme	Ürün nr.
WS	Plastik	Z10K0009

İçindekiler:

– 1 x Kablo tutucu

[1] Örneğin **SERVO-DRIVE** dağıtım kablosunun sabitlenmesi için

Renk		Renk	
SZ	Siyah	WGR	Beyaz gri
TGR	Koyu gri	WS	Beyaz

Sayfa dizini

Özet	463	Diğer teknik bilgiler	708	**Montaj, demontaj ve ayar**	
MOVENTO	410				
TANDEM	430				
Planlama	478			Short-URL	
Aksesuar	500			www.blum.com/a450	
Blum servisleri	602				
Makine yönetmeliği	711				

Eviye altı dolabı

Planlama

Gövde

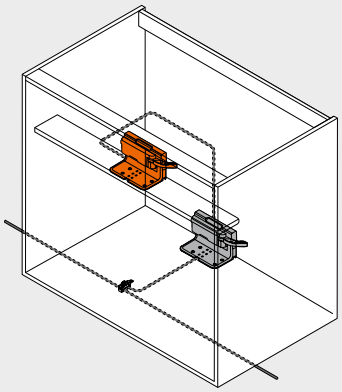

Ara kayıt – ünite tutucusu 1-li

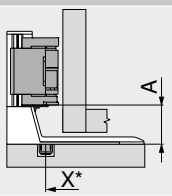

Ara parça

A	Ünite tutucusunun alt kenarından hareket ünitesinin alt kenarına kadar olan mesafe
X	Delme pozisyonu
*	Gövdenin ön kenarından ölçülür

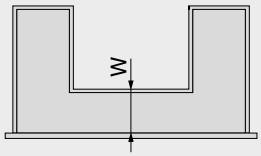

W	Ara parça dahil çekmece tabanının ön kenar mesafesi Min. 100 mm

Ray sistemleri	Çekmece yüksekliği SKH (mm)	A (mm)
MOVENTO	≥ 79	35
TANDEM	≥ 79	35

A Ünite tutucusunun alt kenarından hareket ünitesinin alt kenarına kadar olan mesafe

Ara kayıt – ünite tutucusu 1-li

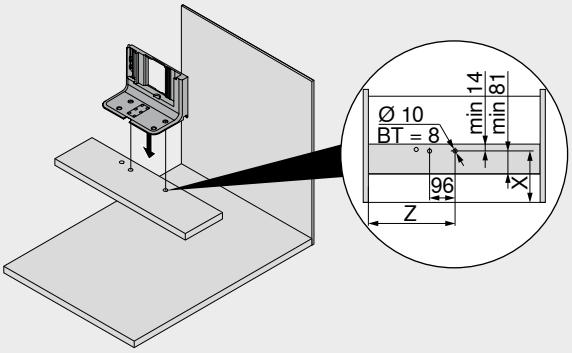

Ray sistemleri	Çekmece yüksekliği SKH (mm)	Gövde iç genişliği LW (mm) ≥ 429	
		X (mm)	Z (mm)
MOVENTO	≥ 79	W + 24	LW / 2
TANDEM	≥ 79	W + 24	LW / 2

BT	Delik derinliği
LW	Gövde iç genişliği
W	Çekmece tabanının ön kenarından bağlantı parçasına kadar olan mesafe
X	Delme pozisyonu
Z	Giriş mesafesi

Altlık montajı – delme resmi

Alttan kablolama

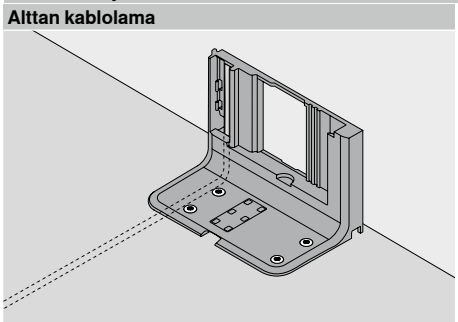

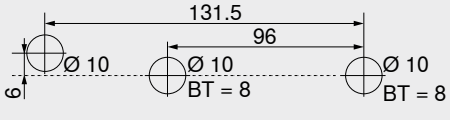

BT Delik derinliği

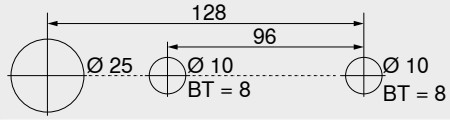

Alternatif delik resmi – **MINIPRESS top** | **MINIPRESS**

BT Delik derinliği

Kapak uygulaması – pozisyon – Blum aralama tamponu

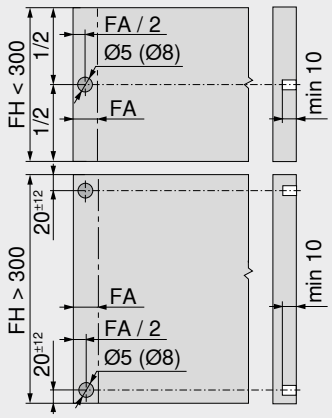

Blum aralama tamponu gerekli çalıştırma mesafesini (2 mm) sağlar

Kapak yüksekliği FH (mm)	Blum aralama tamponu (adet)
300'e kadar	2
301'den itibaren	4

FA	Kapak binisi
FH	Kapak yüksekliği

Eviye altı dolabı

Planlama

Gövde

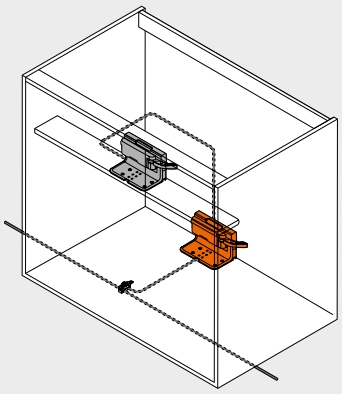

Altlık montajı – ünite tutucusu 1-li

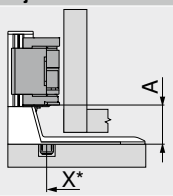

A	Ünite tutucusunun alt kenarından hareket ünitesinin alt kenarına kadar olan mesafe
X	Delme pozisyonu
*	Gövdenin ön kenarından ölçülür

Ray sistemleri	Çekmece yüksekliği SKH (mm)	Gövde iç genişliği LW (mm) ≥ 429 A (mm)
MOVENTO	≥ 79	35
TANDEM	≥ 79	35

A	Ünite tutucusunun alt kenarından hareket ünitesinin alt kenarına kadar olan mesafe
LW	Gövde iç genişliği

Altlık montajı – ünite tutucusu 1-li

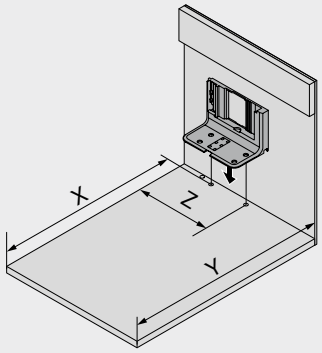

Çekmece yüksekliği SKH (mm)	X (mm)	Y (mm)	Z (mm)
≥ 79	NL + 16	NL + 30	LW / 2

LW	Gövde iç genişliği
NL	Nominal uzunluk
X	Delme pozisyonu
Y	Minimum yer ihtiyacı
Z	Giriş mesafesi

Yer ihtiyacı ve emniyet mesafesi – adaptör kutusu

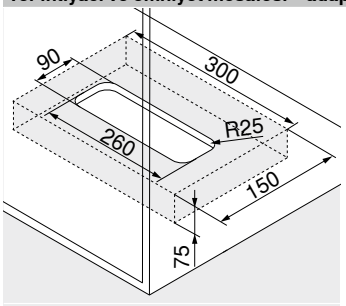

Tabana gömülü montaj

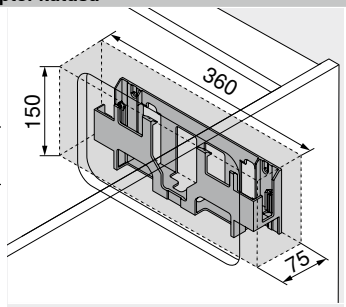

Gövde yanına/arkalığa montaj

Dikkat

Alt taraf (tabana gömülü montaj) veya ön taraf (yan panele/arkalığa montaj) ve adaptör kutusunun yan kenarları ile etrafı arasında 30 mm emniyet mesafesi olmalıdır!

Hava sirkülasyonu sağlanmalıdır, yoksa **SERVO-DRIVE** adaptörü aşırı ısınabilir!

Sayfa dizini

Özet	463	Makine yönetmeliği	711
MOVENTO	410	Diğer teknik bilgiler	708
TANDEM	430		
Sipariş bilgileri	476		
Aksesuar	500		
Blum servisleri	602		

Montaj, demontaj ve ayar

Short-URL
www.blum.com/a450

Tek kapağa bağlı iki çekmece



- Yumuşak ve sessiz kapanma sağlayan **BLUMOTION** ile kombine elektrikli açma desteği
- İki çekmecenin ve | veya geniş uygulamaların senkron tetiklenmesi
- Ünite tutucusu ile
- Hareket ünitesi ile çekmece arasında sabit bağlantı yoktur
- Çekmeceler olduğu gibi kullanılabilir
- Önceden birleştirilmiş parçalar ile hızlı montaj

Kablolama

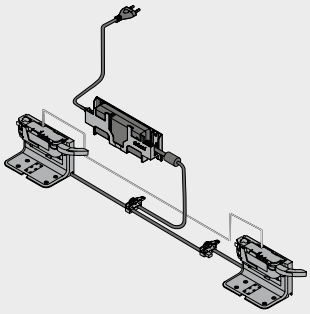

Sipariş bilgileri

1a Blum aralama tamponu

	Çap (mm)	Renk	Ürün nr.
	Ø 5.0	TGR	993.0530
	Ø 8.0		993.0830.01

Kapak yüksekliği FH (mm)	Blum aralama tamponu (adet)
300'e kadar	2
301'den itibaren	4

5 Ünite tutucusu 1-li

	Renk	Malzeme	Ürün nr.
	TGR	Plastik	Z10D0311

İçindekiler:
5 1 x Ünite tutucusu 1-li

9 Hareket ünitesi

	Renk	Malzeme	Ürün nr.
	TGR	Plastik	Z10A3000.04

İçindekiler:
9 1 x Hareket ünitesi
Uzatma kol dahil, monte edilmiş

11 SERVO-DRIVE dağıtım kablosu-set[2]

	Renk	Uzunluk (m)[1]	Ürün nr.
	SZ	8	Z10K800AE

İçindekiler:
11a 1 x **SERVO-DRIVE** dağıtım kablosu
11b 5 x Kablo ucu koruması
[1] Kısaltılabilir
[2] Dağıtım, taşıyıcı profil ve iletişim kablosu olarak kullanılabilir

12 Bağlantı köprüsü-set

	Renk	Malzeme	Ürün nr.
	SZ	Plastik	Z10V100E.01

İçindekiler:
12a 1 x Bağlantı köprüsü
11b 2 x Kablo ucu koruması

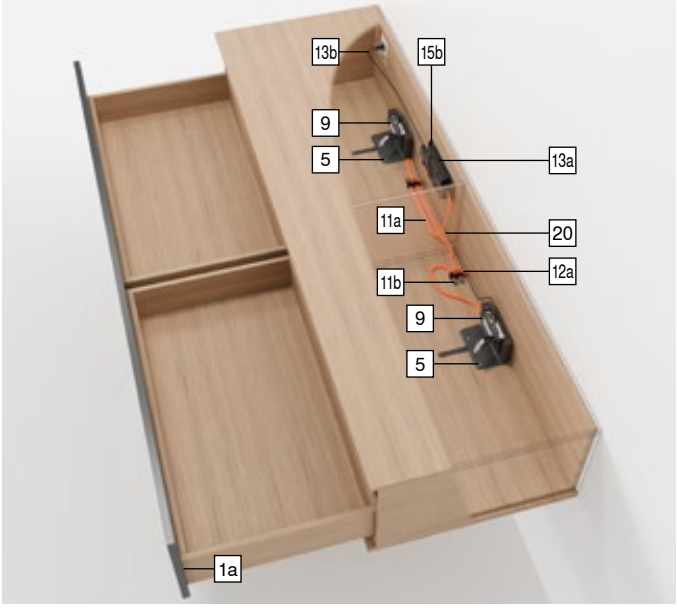

Tek kapağa bağlı iki çekmece

Sipariş bilgileri

13 SERVO-DRIVE adaptörü ve elektrik kablosu[4]

Renk: SZ

Elektrik fişi	Pazar[1]	Lisan paketi[2]	Dil[3]	Ürün nr.
E	Avrupa	A	DE | EN | FR | IT | NL	Z10NE04EA
		B	DA | EN | FI | NO | SV	Z10NE04EB
		C	EL | EN | HR | SL | SR | TR	Z10NE04EC
		D	EN | ES | FR | IT | PT	Z10NE04ED
		E	CS | HU | PL | SK	Z10NE04EE
		F	BG | ET | LT | LV | RO | RU | UK	Z10NE04EF
		I	EN	Z10NE04EI
B	GB	A	DE | EN | FR | IT | NL	Z10NE04BA
		I	EN	Z10NE04BI
H	IN			Z10NE04HI
I	IL	A	DE | EN | FR | IT | NL	Z10NE04IA
K	AU	I	EN	Z10NE04KI
N	CN	H	EN | ZH | KO	Z10NE04NH
R	KR			Z10NE04RH
S	BR	K	EN | ES | PT	Z10NE04SK
T	TW	H	EN | ZH | KO	Z10NE04TH
U	US | CA	G	EN | ES | FR	Z10NE04UG
	JP	J	JA	Z10NE04UJ
Z	ZA	I	EN	Z10NE04ZI

İçindekiler:

13a 1 x **SERVO-DRIVE** adaptörü
Çıkış kablosu – uzunluk 2 m
Kullanım ve montaj kılavuzu dahil

13b 1 x Elektrik kablosu
Uzunluk 1.5–1.8 m, fiş dahil

[1] ISO 3166'ya göre pazar adları
[2] Lisan paketi – kullanım kılavuzu
[3] ISO 639 yönetmeliği uyarınca lisan tanımlaması
[4] İki ve daha fazla hareket ünitesi için gereklidir

15a Adaptör kutusu – tabana gömülü montaj[1]

Renk	Malzeme	Ürün nr.
TGR	Plastik	Z10NG000

İçindekiler:

15a 1 x Adaptör kutusu – tabana gömülü montaj
Kapaklı dahil

[1] **SERVO-DRIVE** adaptörü

15a için alternatif

15b Adaptör kutusu – gövde yanına/arkalığa montaj[1]

Renk	Malzeme	Ürün nr.
WGR	Plastik	Z10NG120

İçindekiler:

15b 1 x Adaptör kutusu – gövde yanına/arkalığa montaj

[1] **SERVO-DRIVE** adaptörü

20 Senkronizasyon kablosu[1]

Uzunluk (mm)	Renk	Ürün nr.
80	WS	Z10K008S
500		Z10K050S
1200		Z10K120S
1600		Z10K160S

İçindekiler:

20 1 x Senkronizasyon kablosu

[1] Aynı anda harekete geçmesi gereken iki hareket ünitesini birbirine bağlar

Aksesuar

– Kablo tutucu[1]

Renk	Malzeme	Ürün nr.
WS	Plastik	Z10K0009

İçindekiler:

– 1 x Kablo tutucu

[1] Örneğin **SERVO-DRIVE** dağıtım kablosunun sabitlenmesi için

Renk		Renk	
SZ	Siyah	WGR	Beyaz gri
TGR	Koyu gri	WS	Beyaz

Sayfa dizini

Özet	463	Diğer teknik bilgiler	708	**Montaj, demontaj ve ayar**	
MOVENTO	410				
TANDEM	430				
Planlama	482			Short-URL	
Aksesuar	500			www.blum.com/a450	
Blum servisleri	602				
Makine yönetmeliği	711				

Tek kapağa bağlı iki çekmece

Planlama

Gövde

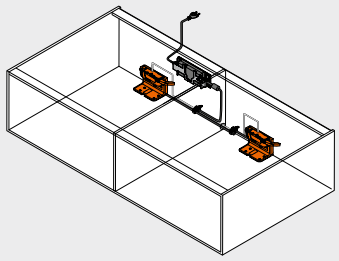

Altlık montajı – ünite tutucusu 1-li

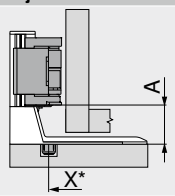

A	Ünite tutucusunun alt kenarından hareket ünitesinin alt kenarına kadar olan mesafe
X	Delme pozisyonu
*	Gövdenin ön kenarından ölçülür

Ray sistemleri	Çekmece yüksekliği SKH (mm)	Gövde iç genişliği LW (mm) ≥ 429 A (mm)
MOVENTO	≥ 79	35
TANDEM	≥ 79	35

A Ünite tutucusunun alt kenarından hareket ünitesinin alt kenarına kadar olan mesafe

Altlık montajı – ünite tutucusu 1-li

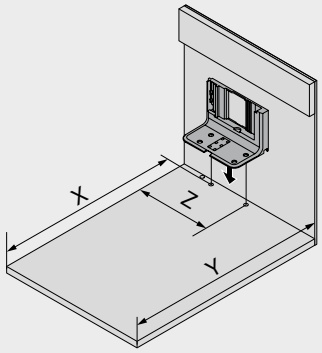

Çekmece yüksekliği SKH (mm)	X (mm)	Y (mm)	Z (mm)
≥ 79	NL + 16	NL + 30	LW / 2

LW	Gövde iç genişliği
NL	Nominal uzunluk
X	Delme pozisyonu
Y	Minimum yer ihtiyacı
Z	Giriş mesafesi

Altlık montajı – delme resmi

Alttan kablolama

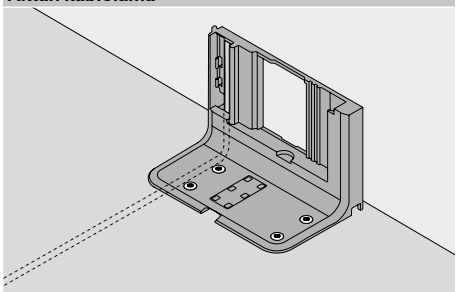

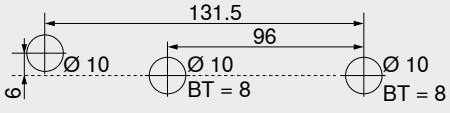

BT Delik derinliği

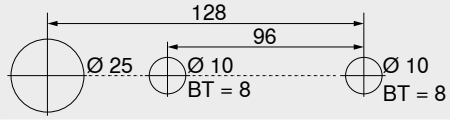

Alternatif delik resmi – **MINIPRESS top** | **MINIPRESS**

BT Delik derinliği

Arkadan kablolama

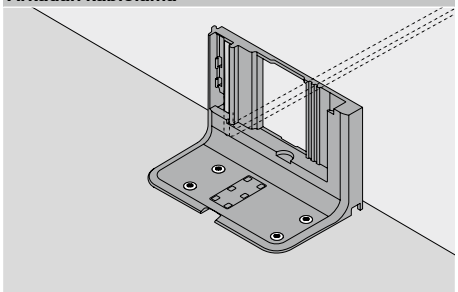

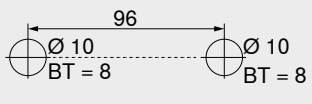

BT Delik derinliği

Kapak uygulaması – pozisyon – Blum aralama tamponu

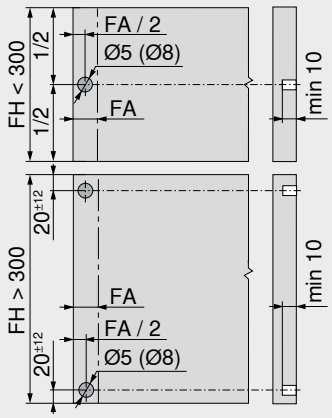

Blum aralama tamponu gerekli çalıştırma mesafesini (2 mm) sağlar

Kapak yüksekliği FH (mm)	Blum aralama tamponu (adet)
300'e kadar	2
301'den itibaren	4

FA	Kapak binisi
FH	Kapak yüksekliği

Tek kapağa bağlı iki çekmece

Planlama

Yer ihtiyacı ve emniyet mesafesi – adaptör kutusu

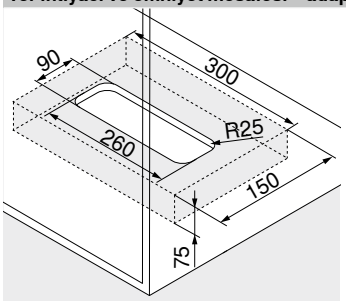

Tabana gömülü montaj

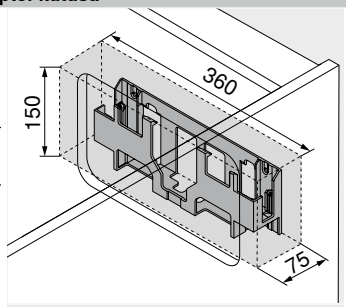

Gövde yanına/arkalığa montaj

Dikkat

Alt taraf (tabana gömülü montaj) veya ön taraf (yan panele/arkalığa montaj) ve adaptör kutusunun yan kenarları ile etrafı arasında 30 mm emniyet mesafesi olmalıdır!

Hava sirkülasyonu sağlanmalıdır, yoksa **SERVO-DRIVE** adaptörü aşırı ısınabilir!

4

Sayfa dizini

Özet	463	Makine yönetmeliği	711	**Montaj, demontaj ve ayar**	
MOVENTO	410	Diğer teknik bilgiler	708		
TANDEM	430				
Sipariş bilgileri	480			Short-URL	
Aksesuar	500			www.blum.com/a450	
Blum servisleri	602				

Farklı çekmece derinlikleri | iç çekmeceleri olan gövde



- Yumuşak ve sessiz kapanma sağlayan **BLUMOTION** ile kombine elektrikli açma desteği
- Ünite tutucusu ve yatay taşıyıcı profil ile
- Hareket ünitesi ile çekmece arasında sabit bağlantı yoktur
- Çekmeceler olduğu gibi kullanılabilir
- Önceden birleştirilmiş parçalar ile hızlı montaj

Kablolama

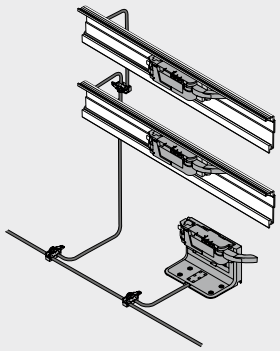

Sipariş bilgileri

1a Blum aralama tamponu

Çap (mm)	Renk	Ürün nr.
Ø 5.0	TGR	993.0530
Ø 8.0	TGR	993.0830.01

Kapak yüksekliği FH (mm)	Blum aralama tamponu (adet)
300'e kadar	2
301'den itibaren	4

1b Blum aralama tamponu

Ray sistemleri	Çap (mm)	Renk	Ürün nr.
TANDEM	Ø 10.0	TGR [1]	993.2000

[1] **TANDEM** iç çekmeceler ve içerlek çekmece önleri için ayarlanabilir Blum aralama tamponu

1b Derinlik ayarı sol/sağ[1]

Ray sistemleri	Renk	Ürün nr.
MOVENTO	R7037	298.7600

[1] Sadece içerlek uygulamalar için Blum aralama tamponu entegre T51.7601 mandal için uygun

5 Ünite tutucusu 1-li

Renk	Malzeme	Ürün nr.
TGR	Plastik	Z10D0311

İçindekiler:
5 1 x Ünite tutucusu 1-li

6 Yatay taşıyıcı profil[2]

Uzunluk (mm)[1]	Malzeme	Ürün nr.
1143	Alüminyum	Z10T1143B

İçindekiler:
6 1 x Yatay taşıyıcı profil
Kesim **6** Gövde iç genişliği LW – 19 mm
[1] Kısaltılabilir
[2] Gövde genişliği KB 275–1200 mm

7 Yatay taşıyıcı profil yuvası[1]

Renk	Malzeme	Ürün nr.
TGR	Plastik	Z10D5210

İçindekiler:
7a 1 x Taşıyıcı profil yuvası sol/sağ
7b 1 x Hareket ünitesi için taşıyıcı profil adaptörü
[1] Sunta ve sistem vidaları kullanılabilir

9 Hareket ünitesi

Renk	Malzeme	Ürün nr.
TGR	Plastik	Z10A3000.04

İçindekiler:
9 1 x Hareket ünitesi
Uzatma kol dahil, monte edilmiş

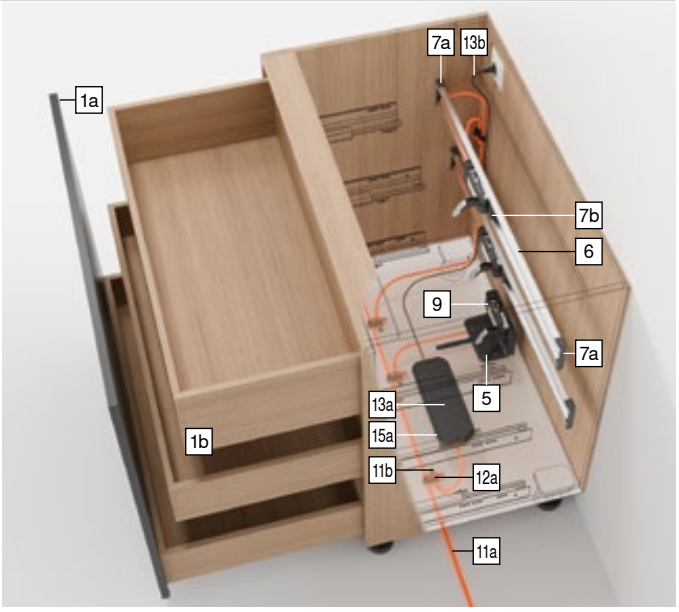

11 SERVO-DRIVE dağıtım kablosu-set[2]

Renk	Uzunluk (m)[1]	Ürün nr.
SZ	8	Z10K800AE

İçindekiler:
11a 1 x **SERVO-DRIVE** dağıtım kablosu
11b 5 x Kablo ucu koruması
[1] Kısaltılabilir
[2] Dağıtım, taşıyıcı profil ve iletişim kablosu olarak kullanılabilir

12 Bağlantı köprüsü-set

Renk	Malzeme	Ürün nr.
SZ	Plastik	Z10V100E.01

İçindekiler:
12a 1 x Bağlantı köprüsü
11b 2 x Kablo ucu koruması

Farklı çekmece derinlikleri | iç çekmeceleri olan gövde

Sipariş bilgileri

13 SERVO-DRIVE adaptörü ve elektrik kablosu[4]

Renk: SZ

Elektrik fişi	Pazar[1]	Lisan paketi[2]	Dil[3]	Ürün nr.
E	Avrupa	A	DE | EN | FR | IT | NL	Z10NE04EA
		B	DA | EN | FI | NO | SV	Z10NE04EB
		C	EL | EN | HR | SL | SR | TR	Z10NE04EC
		D	EN | ES | FR | IT | PT	Z10NE04ED
		E	CS | HU | PL | SK	Z10NE04EE
		F	BG | ET | LT | LV | RO | RU | UK	Z10NE04EF
		I	EN	Z10NE04EI
B	GB	A	DE | EN | FR | IT | NL	Z10NE04BA
		I	EN	Z10NE04BI
H	IN			Z10NE04HI
I	IL	A	DE | EN | FR | IT | NL	Z10NE04IA
K	AU	I	EN	Z10NE04KI
N	CN	H	EN | ZH | KO	Z10NE04NH
R	KR			Z10NE04RH
S	BR	K	EN | ES | PT	Z10NE04SK
T	TW	H	EN | ZH | KO	Z10NE04TH
U	US | CA	G	EN | ES | FR	Z10NE04UG
	JP	J	JA	Z10NE04UJ
Z	ZA	I	EN	Z10NE04ZI

İçindekiler:

13a 1 x **SERVO-DRIVE** adaptörü
Çıkış kablosu – uzunluk 2 m
Kullanım ve montaj kılavuzu dahil

13b 1 x Elektrik kablosu
Uzunluk 1.5–1.8 m, fiş dahil

[1] ISO 3166'ya göre pazar adları
[2] Lisan paketi – kullanım kılavuzu
[3] ISO 639 yönetmeliği uyarınca lisan tanımlaması
[4] İki ve daha fazla hareket ünitesi için gereklidir

15a Adaptör kutusu – tabana gömülü montaj[1]

Renk	Malzeme	Ürün nr.
TGR	Plastik	Z10NG000

İçindekiler:

15a 1 x Adaptör kutusu – tabana gömülü montaj
Kapaklı dahil

[1] **SERVO-DRIVE** adaptörü

15a için alternatif

15b Adaptör kutusu – gövde yanına/arkalığa montaj[1]

Renk	Malzeme	Ürün nr.
WGR	Plastik	Z10NG120

İçindekiler:

15b 1 x Adaptör kutusu – gövde yanına/arkalığa montaj

[1] **SERVO-DRIVE** adaptörü

Aksesuar

– Kablo tutucu[1]

Renk	Malzeme	Ürün nr.
WS	Plastik	Z10K0009

İçindekiler:

– 1 x Kablo tutucu

[1] Örneğin **SERVO-DRIVE** dağıtım kablosunun sabitlenmesi için

Renk		Renk	
R7037	RAL 7037 toz grisi	WGR	Beyaz gri
SZ	Siyah	WS	Beyaz
TGR	Koyu gri		

Sayfa dizini

Özet	463	Makine yönetmeliği	711	**Montaj, demontaj ve ayar**	
MOVENTO	410	Diğer teknik bilgiler	708		
TANDEM	430				
Planlama – yatay taşıyıcı profil	486			Short-URL	
Planlama – ünite tutucusu 1-li	488			www.blum.com/a450	
Aksesuar	500				
Blum servisleri	602				

Farklı çekmece derinlikleri | iç çekmeceleri olan gövde

Planlama – yatay taşıyıcı profil

Gövde

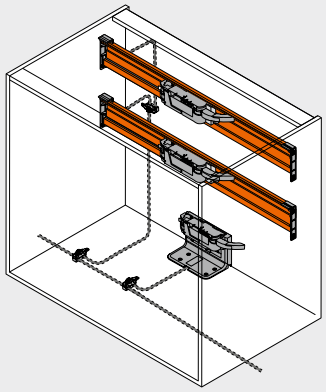

Pozisyon – hareket ünitesi

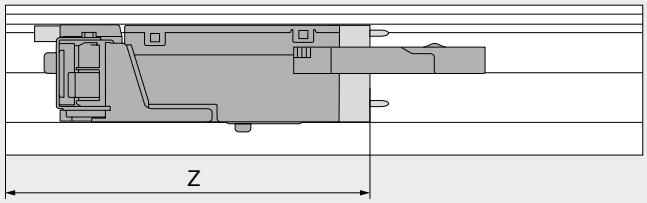

Z Giriş mesafesi

Pozisyon – hareket ünitesi

Ray sistemleri	Çekmece yüksekliği SKH (mm)	Gövde iç genişliği LW (mm)							
		224–234		235–388		389–428		≥ 429	
		Z (mm)	Kol uzatması	Z (mm)	Kol uzatması	Z (mm)	Kol uzatması	Z (mm)	Kol uzatması
MOVENTO	≥ 79	167	–	167	●	167	●	LW / 2	●
TANDEM	≥ 79	167	–	167	●	LW / 2	●	LW / 2	●

LW Gövde iç genişliği
Z Giriş mesafesi
● Gerekli
– Mümkün değil

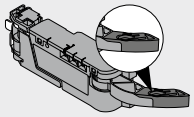

Kol uzatması

Kapak uygulaması – pozisyon – Blum aralama tamponu

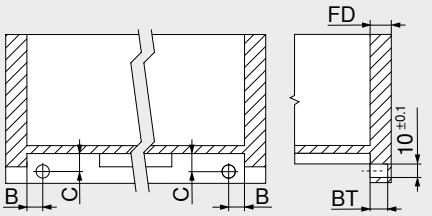

TANDEM
İç çekmece
Blum aralama tamponu gerekli çalıştırma mesafesini (2 mm) sağlar

Raylar	Çekmece tipi	B (mm)	C (mm)
56xH | 56xF	Tam çekiş	16.5 ±1	12.0 ±1
55xH | 55xF	Kısmi çekiş	18.5 ±0.5	13.5 ±0.5

Kapak kalınlığı FD (mm)	Delik derinliği BT (mm)	Ayar alanı (mm)
13.0	10.0	+1.75 / –0.25
14.5'den itibaren	11.5	±1.75

Farklı çekmece derinlikleri | iç çekmeceleri olan gövde

Planlama – yatay taşıyıcı profil

Delme ölçüleri

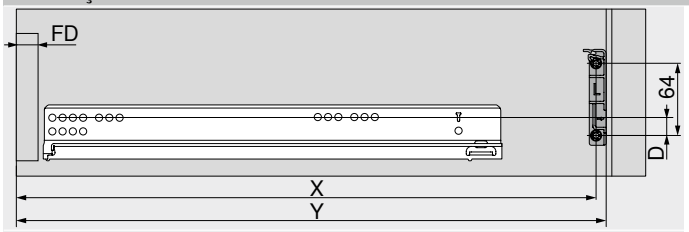

MOVENTO

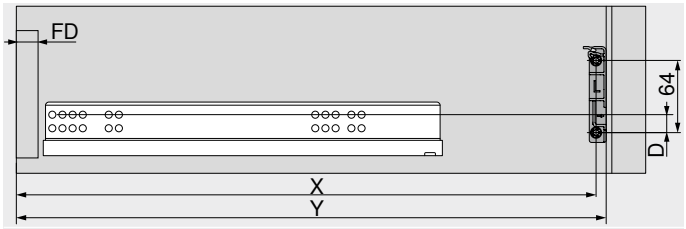

TANDEM

Çekmece yüksekliği SKH (mm)	X (mm)	Y (mm)
≥ 79	NL + FD + 26	NL + FD + 36

FD	Kapak kalınlığı
NL	Nominal uzunluk
X	Delme pozisyonu
Y	Minimum yer ihtiyacı

Ray sistemleri	Çekmece yüksekliği SKH (mm)	Gövde iç genişliği LW (mm)	
		224–428	≥ 429
		D (mm)	D (mm)
MOVENTO	≥ 79	–5	19
TANDEM	≥ 79	–5	19

D	Gövde rayı bağlantı pozisyonu ile taşıyıcı profil yuvası bağlantı pozisyonu arasındaki mesafe

4

Sayfa dizini

Özet	463	Blum servisleri	602	**Montaj, demontaj ve ayar**	
MOVENTO	410	Makine yönetmeliği	711		
TANDEM	430	Diğer teknik bilgiler	708		
Sipariş bilgileri	484			Short-URL	
Planlama – ünite tutucusu 1-li	488			www.blum.com/a450	
Aksesuar	500				

Farklı çekmece derinlikleri | iç çekmeceleri olan gövde

Planlama – ünite tutucusu 1-li

Gövde

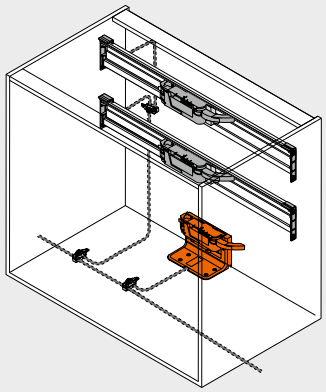

Altlık montajı – ünite tutucusu 1-li

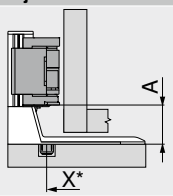

A	Ünite tutucusunun alt kenarından hareket ünitesinin alt kenarına kadar olan mesafe
X	Delme pozisyonu
*	Gövdenin ön kenarından ölçülür

Ray sistemleri	Çekmece yüksekliği SKH (mm)	Gövde iç genişliği LW (mm) ≥ 429 A (mm)
MOVENTO	≥ 79	35
TANDEM	≥ 79	35

A Ünite tutucusunun alt kenarından hareket ünitesinin alt kenarına kadar olan mesafe

Altlık montajı – ünite tutucusu 1-li

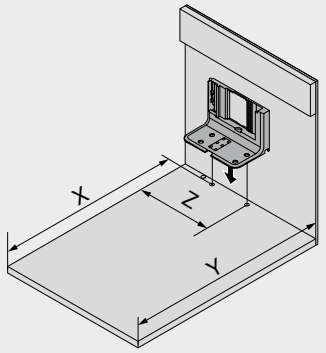

Çekmece yüksekliği SKH (mm)	X (mm)	Y (mm)	Z (mm)
≥ 79	NL + 16	NL + 30	LW / 2

LW	Gövde iç genişliği
NL	Nominal uzunluk
X	Delme pozisyonu
Y	Minimum yer ihtiyacı
Z	Giriş mesafesi

Altlık montajı – delme resmi

Alttan kablolama

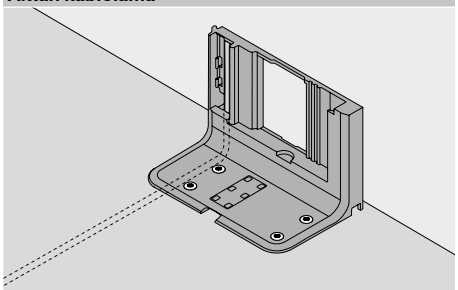

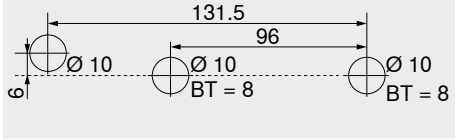

BT Delik derinliği

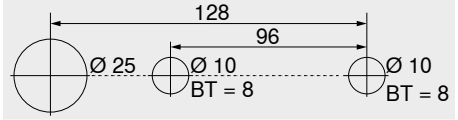

Alternatif delik resmi – **MINIPRESS top** | **MINIPRESS**

BT Delik derinliği

Arkadan kablolama

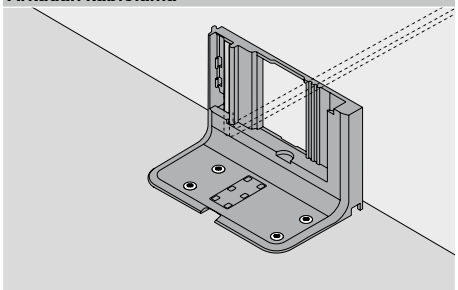

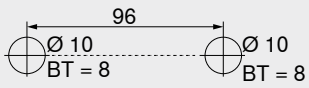

BT Delik derinliği

Farklı çekmece derinlikleri | iç çekmeceleri olan gövde

Planlama

Yer ihtiyacı ve emniyet mesafesi – adaptör kutusu

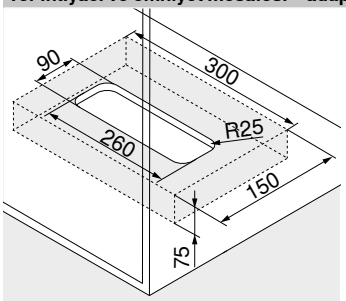

Tabana gömülü montaj

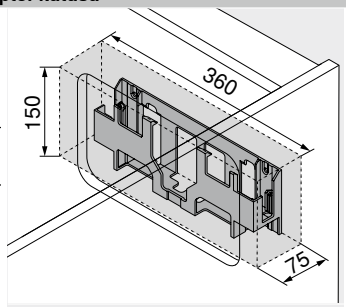

Gövde yanına/arkalığa montaj

Dikkat

Alt taraf (tabana gömülü montaj) veya ön taraf (yan panele/arkalığa montaj) ve adaptör kutusunun yan kenarları ile etrafı arasında 30 mm emniyet mesafesi olmalıdır!

Hava sirkülasyonu sağlanmalıdır, yoksa **SERVO-DRIVE** adaptörü aşırı ısınabilir!

4

Sayfa dizini

Özet	463	Blum servisleri	602	**Montaj, demontaj ve ayar**	
MOVENTO	410	Makine yönetmeliği	711		
TANDEM	430	Diğer teknik bilgiler	708		
Sipariş bilgileri	484			Short-URL	
Planlama – yatay taşıyıcı profil	486			www.blum.com/a450	
Aksesuar	500				

Tek çekmeceli gövde



- Yumuşak ve sessiz kapanma sağlayan **BLUMOTION** ile kombine elektrikli açma desteği
- Üst ünite tutucusu ile
- Hareket ünitesi ile çekmece arasında sabit bağlantı yoktur
- Çekmeceler olduğu gibi kullanılabilir
- Önceden birleştirilmiş parçalar ile hızlı montaj

Kablolama

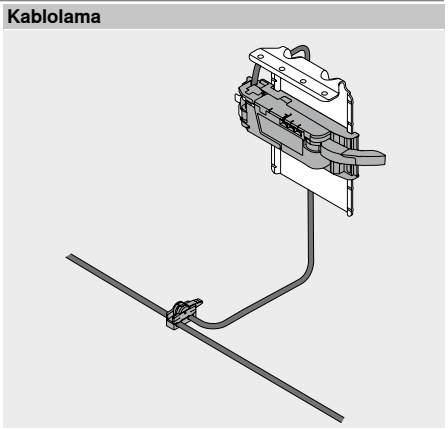

Sipariş bilgileri

1a Blum aralama tamponu

	Çap (mm)	Renk	Ürün nr.
	Ø 5.0	TGR	993.0530
	Ø 8.0		993.0830.01

Kapak yüksekliği FH (mm)	Blum aralama tamponu (adet)
300'e kadar	2
301'den itibaren	4

8 Üst ünite tutucusu

	Renk	Malzeme	Ürün nr.
	TGR	Çelik	Z10D6252

İçindekiler:
8 1 x Üst ünite tutucusu
Hareket ünitesi için adaptör önceden monte edilmiş dahil

9 Hareket ünitesi

	Renk	Malzeme	Ürün nr.
	TGR	Plastik	Z10A3000.04

İçindekiler:
9 1 x Hareket ünitesi
Uzatma kol dahil, monte edilmiş

11 SERVO-DRIVE dağıtım kablosu-set[2]

	Renk	Uzunluk (m)[1]	Ürün nr.
	SZ	8	Z10K800AE

İçindekiler:
11a 1 x **SERVO-DRIVE** dağıtım kablosu
11b 5 x Kablo ucu koruması
[1] Kısaltılabilir
[2] Dağıtım, taşıyıcı profil ve iletişim kablosu olarak kullanılabilir

12 Bağlantı köprüsü-set

	Renk	Malzeme	Ürün nr.
	SZ	Plastik	Z10V100E.01

İçindekiler:
12a 1 x Bağlantı köprüsü
11b 2 x Kablo ucu koruması

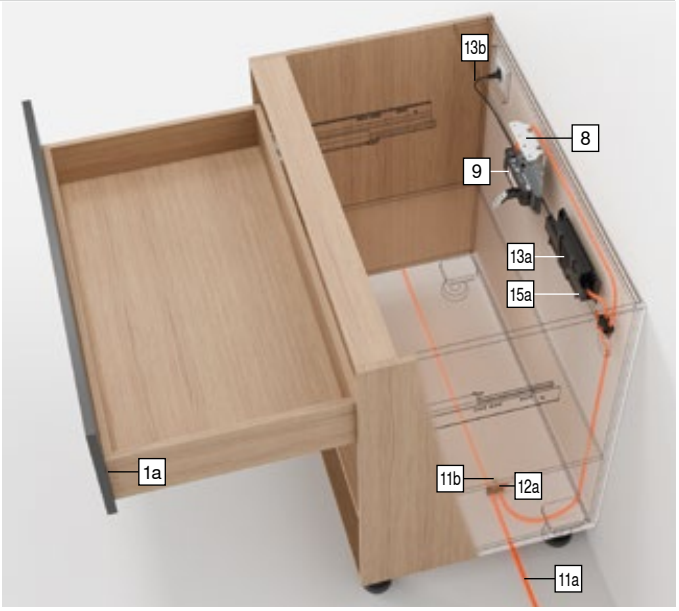

Tek çekmeceli gövde

Sipariş bilgileri

13 SERVO-DRIVE adaptörü ve elektrik kablosu[4]

Renk: SZ

Elektrik fişi	Pazar[1]	Lisan paketi[2]	Dil[3]	Ürün nr.
E	Avrupa	A	DE | EN | FR | IT | NL	Z10NE04EA
		B	DA | EN | FI | NO | SV	Z10NE04EB
		C	EL | EN | HR | SL | SR | TR	Z10NE04EC
		D	EN | ES | FR | IT | PT	Z10NE04ED
		E	CS | HU | PL | SK	Z10NE04EE
		F	BG | ET | LT | LV | RO | RU | UK	Z10NE04EF
		I	EN	Z10NE04EI
B	GB	A	DE | EN | FR | IT | NL	Z10NE04BA
		I	EN	Z10NE04BI
H	IN			Z10NE04HI
I	IL	A	DE | EN | FR | IT | NL	Z10NE04IA
K	AU	I	EN	Z10NE04KI
N	CN	H	EN | ZH | KO	Z10NE04NH
R	KR			Z10NE04RH
S	BR	K	EN | ES | PT	Z10NE04SK
T	TW	H	EN | ZH | KO	Z10NE04TH
U	US | CA	G	EN | ES | FR	Z10NE04UG
	JP	J	JA	Z10NE04UJ
Z	ZA	I	EN	Z10NE04ZI

İçindekiler:

13a 1 x **SERVO-DRIVE** adaptörü
Çıkış kablosu – uzunluk 2 m
Kullanım ve montaj kılavuzu dahil

13b 1 x Elektrik kablosu
Uzunluk 1.5–1.8 m, fiş dahil

[1] ISO 3166'ya göre pazar adları
[2] Lisan paketi – kullanım kılavuzu
[3] ISO 639 yönetmeliği uyarınca lisan tanımlaması
[4] İki ve daha fazla hareket ünitesi için gereklidir

15a Adaptör kutusu – tabana gömülü montaj[1]

Renk	Malzeme	Ürün nr.
TGR	Plastik	Z10NG000

İçindekiler:

15a 1 x Adaptör kutusu – tabana gömülü montaj
Kapaklı dahil

[1] **SERVO-DRIVE** adaptörü

15a için alternatif

15b Adaptör kutusu – gövde yanına/arkalığa montaj[1]

Renk	Malzeme	Ürün nr.
WGR	Plastik	Z10NG120

İçindekiler:

15b 1 x Adaptör kutusu – gövde yanına/arkalığa montaj

[1] **SERVO-DRIVE** adaptörü

Aksesuar

– Kablo tutucu[1]

Renk	Malzeme	Ürün nr.
WS	Plastik	Z10K0009

İçindekiler:

– 1 x Kablo tutucu

[1] Örneğin **SERVO-DRIVE** dağıtım kablosunun sabitlenmesi için

Renk		Renk	
SZ	Siyah	WGR	Beyaz gri
TGR	Koyu gri	WS	Beyaz

Sayfa dizini

Özet	463	Diğer teknik bilgiler	708	**Montaj, demontaj ve ayar**	
MOVENTO	410				
TANDEM	430				
Planlama	492			Short-URL	
Aksesuar	500			www.blum.com/a450	
Blum servisleri	602				
Makine yönetmeliği	711				

Tek çekmeceli gövde

Planlama

Gövde

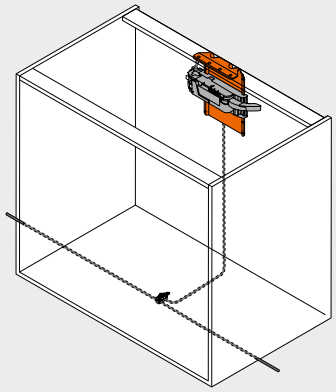

Pozisyon – hareket ünitesi

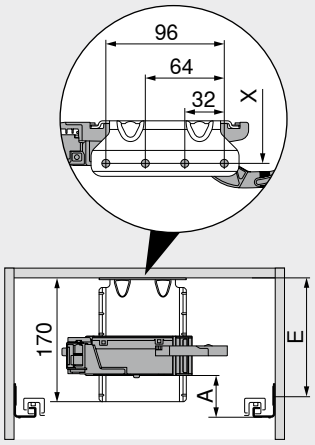

A	Gövde rayının alt kenarından hareket ünitesinin alt kenarına kadar olan mesafe
E	Gövde üst plakasının alt kenarından rayın vidalama pozisyonuna kadar olan mesafe
X	Delme pozisyonu

Travers, sağlamlık açısından tezgaha sabitlenmelidir

Pozisyon – hareket ünitesi

Ray sistemleri	Çekmece yüksekliği SKH (mm)	Gövde iç genişliği LW (mm)								
		224–234			235–428			≥ 429		
		A (mm)	E min. (mm)	E maks. (mm)	A (mm)	E min. (mm)	E maks. (mm)	A (mm)	E min. (mm)	E maks. (mm)
MOVENTO	≥ 79	–	–	–	60	100	190	35	75	165
TANDEM	≥ 79	55	96	187	55	96	187	35	75	167

A	Gövde rayının alt kenarından hareket ünitesinin alt kenarına kadar olan mesafe	–	Mümkün değil
E	Gövde üst plakasının alt kenarından rayın vidalama pozisyonuna kadar olan mesafe		

Kapak uygulaması – pozisyon – Blum aralama tamponu

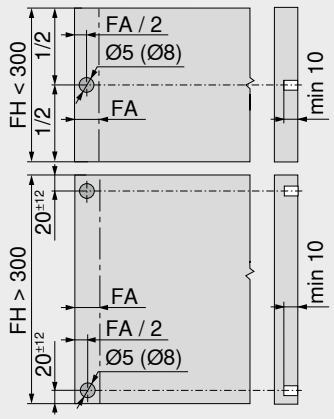

Blum aralama tamponu gerekli çalıştırma mesafesini (2 mm) sağlar

Kapak yüksekliği FH (mm)	Blum aralama tamponu (adet)
300'e kadar	2
301'den itibaren	4

FA	Kapak binisi
FH	Kapak yüksekliği

Tek çekmeceli gövde

Planlama

Delme ölçüleri

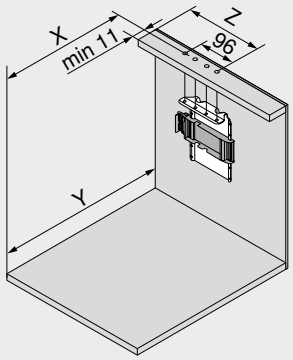

Çekmece yüksekliği SKH (mm)	X (mm)	Y (mm)
≥ 79	NL – 5	NL + 30

NL	Nominal uzunluk
X	Delme pozisyonu
Y	Minimum yer ihtiyacı

Ray sistemleri	Çekmece yüksekliği SKH (mm)	Gövde iç genişliği LW (mm)							
		224–234		235–388		389–428		≥ 429	
		Z (mm)	Kol uzatması	Z (mm)	Kol uzatması	Z (mm)	Kol uzatması	Z (mm)	Kol uzatması
MOVENTO	≥ 79	–	–	164	●	164	●	LW / 2	●
TANDEM	≥ 79	164	–	164	●	LW / 2	●	LW / 2	●

LW	Gövde iç genişliği	●	Gerekli
Z	Giriş mesafesi	–	Mümkün değil

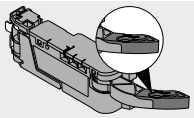

Kol uzatması

Yer ihtiyacı ve emniyet mesafesi – adaptör kutusu

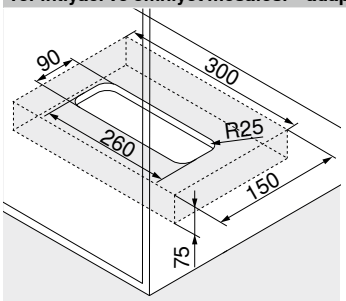

Tabana gömülü montaj

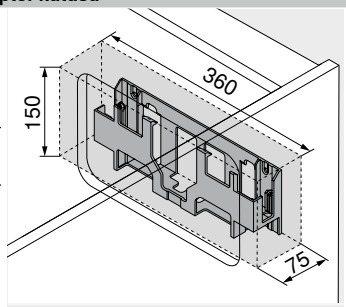

Gövde yanına/arkalığa montaj

Dikkat

Alt taraf (tabana gömülü montaj) veya ön taraf (yan panele/arkalığa montaj) ve adaptör kutusunun yan kenarları ile etrafı arasında 30 mm emniyet mesafesi olmalıdır!

Hava sirkülasyonu sağlanmalıdır, yoksa **SERVO-DRIVE** adaptörü aşırı ısınabilir!

4

Sayfa dizini

Özet	463	Makine yönetmeliği	711
MOVENTO	410	Diğer teknik bilgiler	708
TANDEM	430		
Sipariş bilgileri	490		
Aksesuar	500		
Blum servisleri	602		

Montaj, demontaj ve ayar

Short-URL
www.blum.com/a450

İçerlek kapaklı gövde



- Yumuşak ve sessiz kapanma sağlayan **BLUMOTION** ile kombine elektrikli açma desteği
- Dikey taşıyıcı profilli
- Hareket ünitesi ile çekmece arasında sabit bağlantı yoktur
- Çekmeceler olduğu gibi kullanılabilir
- Hareket ünitesinin aletsiz montajı
- Kolay kablo bağlama

Kablolama

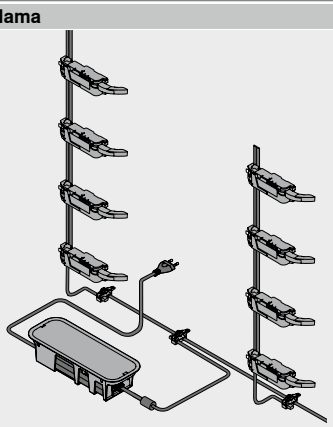

Sipariş bilgileri

1b Blum aralama tamponu

Ray sistemleri	Çap (mm)	Renk	Ürün nr.
TANDEM	Ø 10.0	TGR [1]	993.2000

[1] **TANDEM** iç çekmeceler ve içerlek çekmece önleri için ayarlanabilir Blum aralama tamponu

1b Derinlik ayarı sol/sağ[1]

Ray sistemleri	Renk	Ürün nr.
MOVENTO	R7037	298.7600

[1] Sadece içerlek uygulamalar için Blum aralama tamponu entegre T51.7601 mandal için uygun

2 Taşıyıcı profil

Uzunluk (mm)[1]	Malzeme	Kablolu	Ürün nr.
650	Alüminyum	Kablolu	Z10T650AA
700			Z10T700AA
710			Z10T710AA
750			Z10T750AA
800			Z10T800AA
1170		Kablosuz	Z10T1170A

İçindekiler:
2 1 x Taşıyıcı profil
Kesim **2** Gövde iç yüksekliği LH – 10 mm
[1] Kısaltılabilir

3a Taşıyıcı profil yuvası üst/alt – yatay travers

Renk	Malzeme	Ürün nr.
TGR	Plastik	Z10D01E0.01

İçindekiler:
3a 1 x Taşıyıcı profil yuvası üst/alt

3a için alternatif

3b Taşıyıcı profil yuvası alt/arka – travers konstrüksiyonu dikey

Renk	Malzeme	Ürün nr.
TGR	Plastik	Z10D01EA.01

İçindekiler:
3b 1 x Taşıyıcı profil yuvası alt/arka
– 1 x Taşıyıcı profil koruma kapağı

9 Hareket ünitesi

Renk	Malzeme	Ürün nr.
TGR	Plastik	Z10A3000.04

İçindekiler:
9 1 x Hareket ünitesi
Uzatma kol dahil, monte edilmiş

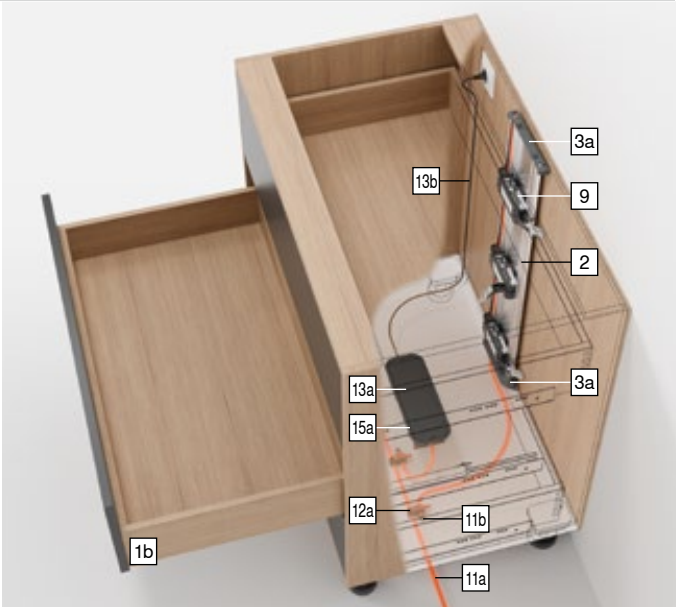

11 SERVO-DRIVE dağıtım kablosu-set[2]

Renk	Uzunluk (m)[1]	Ürün nr.
SZ	8	Z10K800AE

İçindekiler:
11a 1 x **SERVO-DRIVE** dağıtım kablosu
11b 5 x Kablo ucu koruması
[1] Kısaltılabilir
[2] Dağıtım, taşıyıcı profil ve iletişim kablosu olarak kullanılabilir

12 Bağlantı köprüsü-set

Renk	Malzeme	Ürün nr.
SZ	Plastik	Z10V100E.01

İçindekiler:
12a 1 x Bağlantı köprüsü
11b 2 x Kablo ucu koruması

İçerlek kapaklı gövde

Sipariş bilgileri

13 SERVO-DRIVE adaptörü ve elektrik kablosu[4]

Renk: SZ

Elektrik fişi	Pazar[1]	Lisan paketi[2]	Dil[3]	Ürün nr.
 E	Avrupa	A	DE | EN | FR | IT | NL	Z10NE04EA
		B	DA | EN | FI | NO | SV	Z10NE04EB
		C	EL | EN | HR | SL | SR | TR	Z10NE04EC
		D	EN | ES | FR | IT | PT	Z10NE04ED
		E	CS | HU | PL | SK	Z10NE04EE
		F	BG | ET | LT | LV | RO | RU | UK	Z10NE04EF
		I	EN	Z10NE04EI
B	GB	A	DE | EN | FR | IT | NL	Z10NE04BA
		I	EN	Z10NE04BI
H	IN			Z10NE04HI
I	IL	A	DE | EN | FR | IT | NL	Z10NE04IA
K	AU	I	EN	Z10NE04KI
N	CN	H	EN | ZH | KO	Z10NE04NH
R	KR			Z10NE04RH
S	BR	K	EN | ES | PT	Z10NE04SK
T	TW	H	EN | ZH | KO	Z10NE04TH
U	US | CA	G	EN | ES | FR	Z10NE04UG
	JP	J	JA	Z10NE04UJ
Z	ZA	I	EN	Z10NE04ZI

İçindekiler:

13a 1 x **SERVO-DRIVE** adaptörü
Çıkış kablosu – uzunluk 2 m
Kullanım ve montaj kılavuzu dahil

13b 1 x Elektrik kablosu
Uzunluk 1.5–1.8 m, fiş dahil

[1] ISO 3166'ya göre pazar adları
[2] Lisan paketi – kullanım kılavuzu
[3] ISO 639 yönetmeliği uyarınca lisan tanımlaması
[4] İki ve daha fazla hareket ünitesi için gereklidir

15a Adaptör kutusu – tabana gömülü montaj[1]

Renk	Malzeme	Ürün nr.
 TGR	Plastik	Z10NG000

İçindekiler:

15a 1 x Adaptör kutusu – tabana gömülü montaj
Kapaklı dahil

[1] **SERVO-DRIVE** adaptörü

15a için alternatif

15b Adaptör kutusu – gövde yanına/arkalığa montaj[1]

Renk	Malzeme	Ürün nr.
 WGR	Plastik	Z10NG120

İçindekiler:

15b 1 x Adaptör kutusu – gövde yanına/arkalığa montaj

[1] **SERVO-DRIVE** adaptörü

Aksesuar

– Kablo tutucu[1]

Renk	Malzeme	Ürün nr.
 WS	Plastik	Z10K0009

İçindekiler:

– 1 x Kablo tutucu

[1] Örneğin **SERVO-DRIVE** dağıtım kablosunun sabitlenmesi için

Renk		Renk	
R7037	RAL 7037 toz grisi	WGR	Beyaz gri
SZ	Siyah	WS	Beyaz
TGR	Koyu gri		

Sayfa dizini

Özet	463	Diğer teknik bilgiler	708	**Montaj, demontaj ve ayar**	
MOVENTO	410				
TANDEM	430				
Planlama	496			Short-URL	
Aksesuar	500			www.blum.com/a450	
Blum servisleri	602				
Makine yönetmeliği	711				

İçerlek kapaklı gövde

Planlama

Gövde

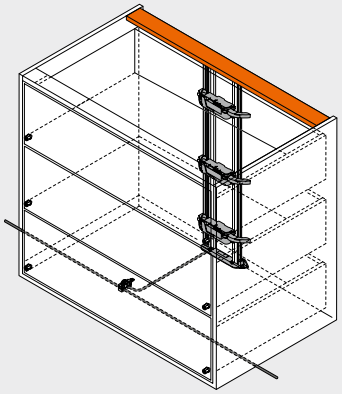

Pozisyon – hareket ünitesi

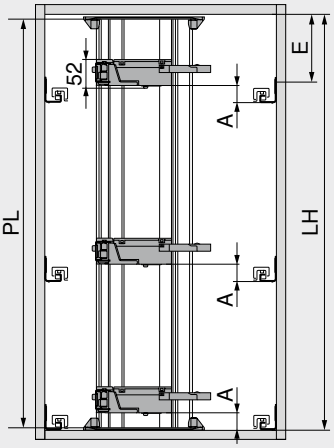

PL = LH – 10 mm
Bir sonraki düşük ondalıkta aşağıya doğru yuvarlayın

LH	Gövde iç yüksekliği
PL	Taşıyıcı profil uzunluğu

Pozisyon – hareket ünitesi

Ray sistemleri	Çekmece yüksekliği SKH (mm)	Gövde iç genişliği LW (mm)					
		224–234		235–428		≥ 429	
		A (mm)	E min. (mm)	A (mm)	E min. (mm)	A (mm)	E min. (mm)
MOVENTO	≥ 79	–	–	60	74	35	49
TANDEM	≥ 79	55	71	55	71	35	51

A	Gövde rayının alt kenarından hareket ünitesinin alt kenarına kadar olan mesafe	–	Mümkün değil
E	Gövde üst plakasının alt kenarından rayın vidalama pozisyonuna kadar olan mesafe		

Altlık montajı – delme resmi

Alttan kablolama

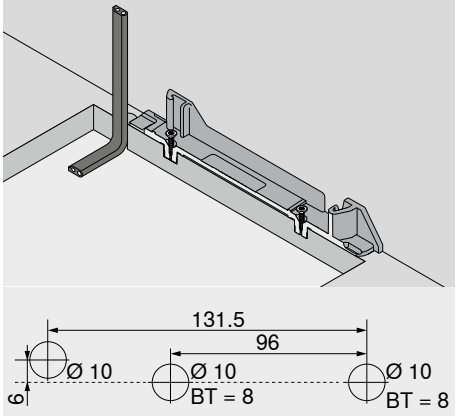

BT	Delik derinliği

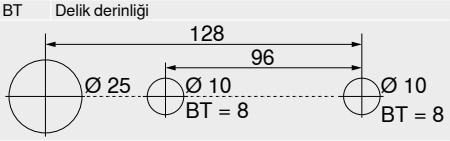

Alternatif delik resmi – **MINIPRESS top** | **MINIPRESS**

BT	Delik derinliği

Arkadan kablolama

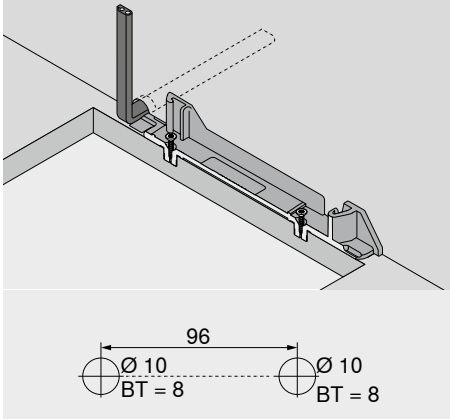

BT	Delik derinliği

Kapak uygulaması – pozisyon – Blum aralama tamponu

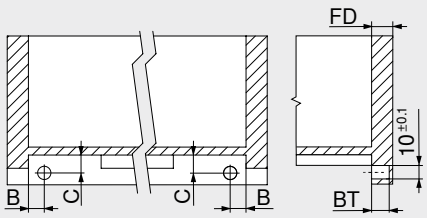

TANDEM
İç çekmece
Blum aralama tamponu gerekli çalıştırma mesafesini (2 mm) sağlar

Raylar	Çekmece tipi	B (mm)	C (mm)
56xH | 56xF	Tam çekiş	16.5 ±1	12.0 ±1
55xH | 55xF	Kısmi çekiş	18.5 ±0.5	13.5 ±0.5

Kapak kalınlığı FD (mm)	Delik derinliği BT (mm)	Ayar alanı (mm)
13.0	10.0	+1.75 / –0.25
14.5'den itibaren	11.5	±1.75

İçerlek kapaklı gövde

Planlama

Delme ölçüleri – altlık montajı | travers

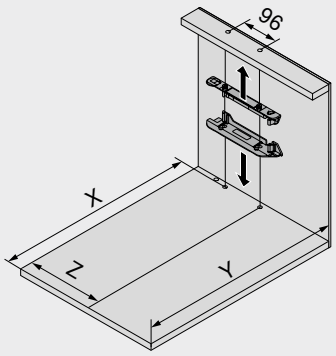

Çekmece yüksekliği SKH (mm)	X (mm)	Y (mm)
≥ 79	NL + FD + 18	NL + FD + 34

FD	Kapak kalınlığı
NL	Nominal uzunluk
X	Delme pozisyonu
Y	Minimum yer ihtiyacı

Ray sistemleri	Çekmece yüksekliği SKH (mm)	Gövde iç genişliği LW (mm)							
		224–234		235–388		389–428		≥ 429	
		Z (mm)	Kol uzatması	Z (mm)	Kol uzatması	Z (mm)	Kol uzatması	Z (mm)	Kol uzatması
MOVENTO	≥ 79	–	–	164	●	164	●	LW / 2	●
TANDEM	≥ 79	164	–	164	●	LW / 2	●	LW / 2	●

LW	Gövde iç genişliği	●	Gerekli
Z	Giriş mesafesi	–	Mümkün değil

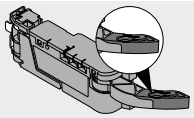

Kol uzatması

Yer ihtiyacı ve emniyet mesafesi – adaptör kutusu

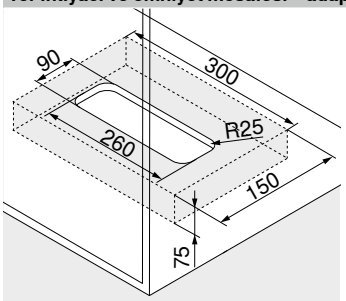

Tabana gömülü montaj

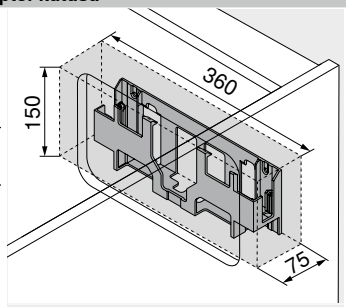

Gövde yanına/arkalığa montaj

Dikkat

Alt taraf (tabana gömülü montaj) veya ön taraf (yan panele/arkalığa montaj) ve adaptör kutusunun yan kenarları ile etrafı arasında 30 mm emniyet mesafesi olmalıdır!

Hava sirkülasyonu sağlanmalıdır, yoksa **SERVO-DRIVE** adaptörü aşırı ısınabilir!

Sayfa dizini

Özet	463	Makine yönetmeliği	711	**Montaj, demontaj ve ayar**	
MOVENTO	410	Diğer teknik bilgiler	708		
TANDEM	430				
Sipariş bilgileri	494			Short-URL	
Aksesuar	500			www.blum.com/a450	
Blum servisleri	602				

Standart çöp çekmecesi çözümleri için SERVO-DRIVE uno

Web kodu – ürün konfigüratörüne girin veya tıklayın: DQE7FY



- Yumuşak ve sessiz kapanma sağlayan **BLUMOTION** ile kombine elektrikli açma desteği
- Tekli uygulamalar için uygun
- Standart çöp çekmeceleri için
- İlave donanım için ideal
- Hareket ünitesi ile çekmece arasında sabit bağlantı yoktur
- Çekmeceler olduğu gibi kullanılabilir
- Hazır parçaların kolay ve hızlı montajı

SERVO-DRIVE uno-set



Sipariş bilgileri

18		SERVO-DRIVE uno-set[1]				
		Renk			TGR	
		AC adaptörü[2]	Pazar[3]	Lisan paketi[4]	Dil[5]	Ürün nr.
	E		Avrupa	A	DE | EN | FR | IT | NL	Z10UB00EA
				B	DA | EN | FI | NO | SV	Z10UB00EB
				C	EL | EN | HR | SL | SR | TR	Z10UB00EC
				D	EN | ES | FR | IT | PT	Z10UB00ED
				E	CS | HU | PL | SK	Z10UB00EE
				F	BG | ET | LT | LV | RO | RU | UK	Z10UB00EF
	B		GB	A	DE | EN | FR | IT | NL	Z10UB00BA
				I	EN	Z10UB00BI
	K		AU	I	EN	Z10UB00KI
	N		CN	H	EN | ZH | KO	Z10UB00NH
	U		US | CA	G	EN | ES | FR	Z10UB00UG
			JP	J	JA	Z10UB00UJ



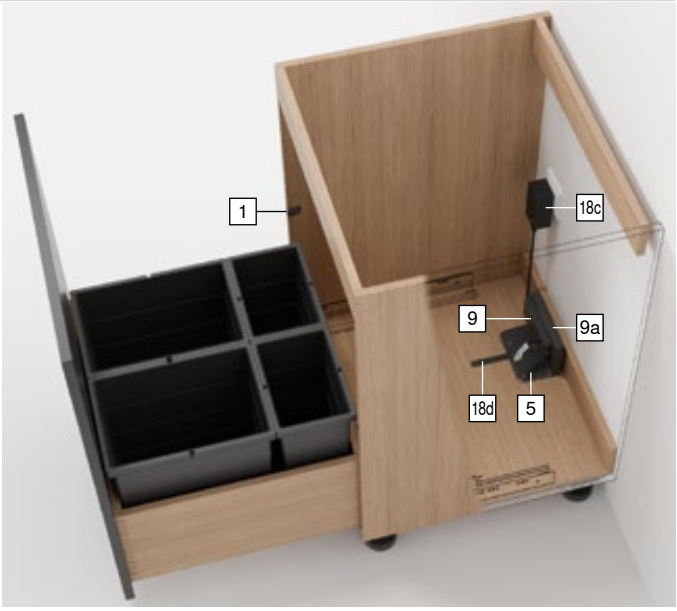

İçindekiler:

1	2 x	Blum aralama tamponu
5	1 x	Ünite tutucusu 1-li
9	1 x	Hareket ünitesi
9a	1 x	Su sızmasına karşı koruma
18a	1 x	Nakliye koruması
18c	1 x	**SERVO-DRIVE** elektrik adaptörü Kullanım ve montaj kılavuzu dahil
18d	1 x	Montaj yardımı
–	7 x	Blum aralama tamponu ve ünite tutucusu için vida

[1] Önceden monte edilmiş set
Talebe göre diğer kombinasyonlar
[2] Detaylı pazar listesi için Enformasyon Bölümü' ne bakın
[3] ISO 3166'ya göre pazar adları
[4] Lisan paketi – kullanım kılavuzu
[5] ISO 639 yönetmeliği uyarınca lisan tanımlaması

Renk	
TGR	Koyu gri

Standart çöp çekmecesi çözümleri için SERVO-DRIVE uno

Web kodu – ürün konfigüratörüne girin veya tıklayın: DQE7FY

Planlama

Gövde

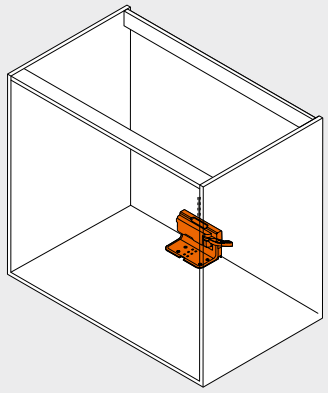

Pozisyon – hareket ünitesi

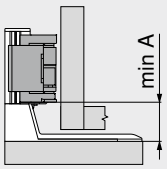

Ray sistemleri	Gövde iç genişliği LW (mm)
	≥ 429
	A (mm)
MOVENTO	35
TANDEM	35

A Ünite tutucusunun alt kenarından hareket ünitesinin alt kenarına kadar olan mesafe

Delme ölçüleri – altlık montajı

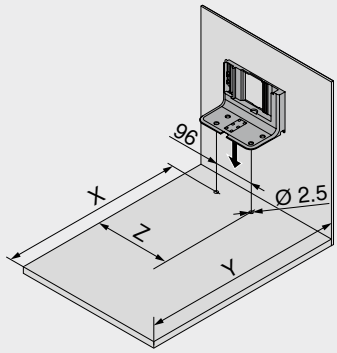

Ray sistemleri	Gövde iç genişliği LW (mm)		
	≥ 429		
	X (mm)	Y (mm)	Z (mm)
MOVENTO	NL – 48	NL + 30	LW / 2
TANDEM	NL – 48	NL + 30	LW / 2

NL Nominal uzunluk
X Delme pozisyonu
Y Minimum yer ihtiyacı
Z Giriş mesafesi

Pozisyon – Blum aralama tamponu

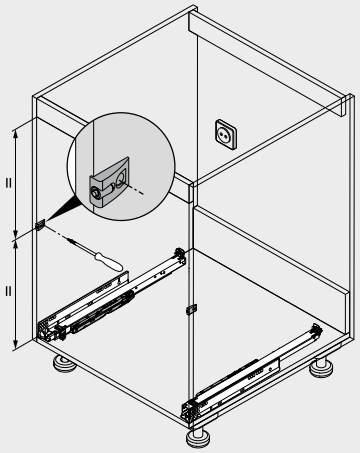

Blum aralama tamponu gerekli çalıştırma mesafesini (2 mm) sağlar

Sayfa dizini

Özet	463	Diğer teknik bilgiler	708
MOVENTO	410		
TANDEM	430		
SERVO-DRIVE uno – pazar listesi	732		
Blum servisleri	602		
Makine yönetmeliği	711		

Montaj, demontaj ve ayar

Short-URL
www.blum.com/a450

Kablo tutucu



- Örneğin dağıtım kablosunu sabitlemek için

Sipariş bilgileri

Renk	Malzeme	Ürün nr.
Beyaz	Plastik	Z10K0009

Senkronizasyon kablosu



- Aynı anda harekete geçmesi gereken iki hareket ünitesini birbirine bağlar

Sipariş bilgileri

Uzunluk (mm)	Renk	Ürün nr.
80	Beyaz	Z10K008S
500		Z10K050S
1200		Z10K120S
1600		Z10K160S

İki fonksiyon – mükemmel kombinasyon



MOVENTO TIP-ON BLUMOTION, mekanik açma desteği **TIP-ON**‘ un avantajlarını, yumuşak ve sessiz kapama sağlayan, kendini ispatlamış fren sistemi **BLUMOTION** ile tamamen mekanik birleştiriyor.

Büyük çalıştırma alanı sayesinde **TIP-ON BLUMOTION**, kulpsuz derin çekmecelere ve çekmecelere mükemmel kullanım konforu sağlıyor. Optimal fonksiyon ve büyük çalıştırma alanı için genel bir senkronizasyon kullanılmasını öneriyoruz.





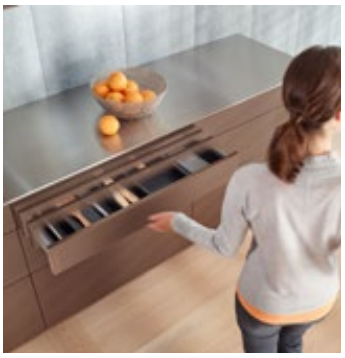



TIP-ON BLUMOTION teknolojisi ile harekete tamamen armonik bir konfor sağlanır: Hafifçe bastırarak açma, kesintisiz hareket, yumuşak ve sessiz kapama.

Hareket akışı tamamen mekanik desteklenir.

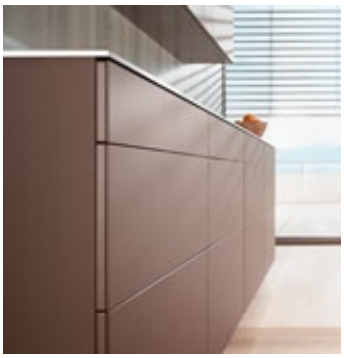

Düşük kapak aralığı
TIP-ON BLUMOTION,
2.5 mm‘ lik düşük kapak aralığı ile gerçekleştirilebilir.

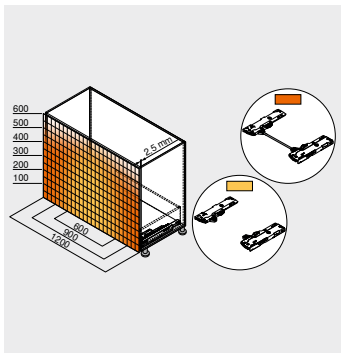

Büyük çalıştırma alanı
Optimal fonksiyon ve büyük çalıştırma alanı için genel bir senkronizasyon kullanılmasını öneriyoruz.



4 boyutlu ayar
4 boyutlu ayar sayesinde tam ve doğru fuga resmi oluşturulur. Derinlik ayarı entegre edilmiştir ve ayar kadranı ile aletsiz yapılır.



Aletsiz, kolay montaj
TIP-ON BLUMOTION ünitesi, diğer tüm parçalar gibi aletsiz monte edilir.

Ray sistemleri

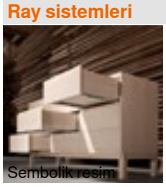
Sembolik resim

Ray sistemleri	408
MOVENTO	410
MOVENTO | **TANDEM** için **SERVO-DRIVE**	462
MOVENTO | **TANDEM** için **TIP-ON**	506

Uygulamalar	kg	Web kodu	Sayfa
Mandallı teknik			
TIP-ON BLUMOTION ile **MOVENTO** – 760H | 766H	40 60 70	DQD0IM	504

kg Dinamik taşıma kapasitesi

Aksesuar


Sembolik resim

Tabla tipi çekmece sabitlemesi	420	Tabla köşe destekleri için bordür çubuğu	424
Çekmece yanı stabilizasyonu seti	422	Çekmece sabitlemesi	425
Derinlik ayarı	422	Vidalar	426
Ahşap arkalık tutucu ile boyuna bordür	423	Punta matkabı	426
Tabla için geçmeli tutucu	423	Tampon	426
Tabla köşe destekleri	424	Tornavida	427

Ray bağlantısı

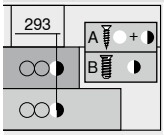

Sembolik resim

Raylar – 760H – 40 kg	428
Raylar – 766H – 60 | 70 kg	428

Montaj, demontaj ve ayar


Sembolik resim

Montaj, demontaj ve ayar

Short-URL
www.blum.com/a460

Piktogramlar

Sadece istek üzerine ürün

Web kodu – ürün konfigüratörüne girin veya tıklayın

TIP-ON BLUMOTION ile MOVENTO – 760H | 766H

Web kodu – ürün konfigüratörüne girin veya tıklayın: DQD0IM



- Gizli tam çekiş çekmece
- Yumuşak ve sessiz kapama sağlayan, şalterli entegre fren sistemi **BLUMOTION S** ile, elektrikli açma desteği **SERVO-DRIVE** veya mekanik açma desteği **TIP-ON BLUMOTION** ile kombine edilebilir
- Senkron kesintisiz hareket
- Aletsiz sağ/sol, yükseklik ve eğim ayarı
- Entegre aletsiz derinlik ayarı
- Yanlamasına ve derinlemesine tolerans eşitlemesi
- **MOVENTO** için çekmece yanı stabilizasyonu ile uyumlu
- 265 mm LW gövde iç genişliğinden itibaren senkronizasyon

Yer ihtiyacı

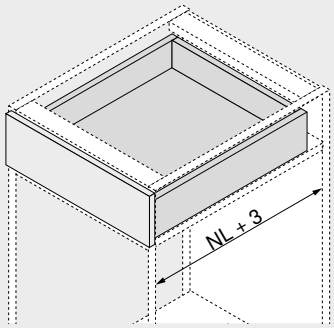

NL Nominal uzunluk

Sipariş bilgileri

1 Raylar sol/sağ

Uygulama	BLUMOTION S		
Nominal uzunluk NL (mm)	Dinamik taşıma kapasitesi (kg) 40	60	70
270	760H2700S		
300	760H3000S		
320	760H3200S		
350	760H3500S		
380	760H3800S		
400	760H4000S		
420	760H4200S		
450	760H4500S		766H4500S
480	760H4800S		
500	760H5000S		766H5000S
520	760H5200S		766H5200S
550	760H5500S		766H5500S
580			766H5800S
600	760H6000S		766H6000S
650			766H6500S
700		766H7000S	
750		766H7500S	

3 Bağlantı mandalı

Renk	Malzeme		Ürün nr.
Turuncu	Plastik/çelik	[1]	T51.7601

[1] Sol/sağ sipariş edilir

6 TIP-ON BLUMOTION-seti

Nominal uzunluk NL (mm)	Ünitesi	Raylar (kg)	Ağırlık (kg)[1]	Ürün nr.
270–320	S0	40	≤ 10	T60L7040
	S1		> 10–20	T60L7140
350–600	L1		≤ 20[2]	T60L7340
	L3		15–40[2]	T60L7540
450–750	L5	60 | 70	35–70[3]	T60L7570

İçindekiler:

6a 1 x **TIP-ON BLUMOTION** ünitesi, sol/sağ
6b 1 x **TIP-ON BLUMOTION** klapa bağlantısı, sol/sağ
6e 2 x **TIP-ON BLUMOTION** senkronizasyon adaptörü Gövde iç genişliği LW ≥ 314 mm

[1] Optimal açma ve kapama fonksiyonu için tavsiye edilen ağırlık gamları (derin çekmecenin toplam ağırlığı)
[2] Sadece 40 kg gövde rayı ile kombine edilebilir
[3] Öneri: sadece 60 | 70 kg ray ile kombine edilir

6f TIP-ON BLUMOTION senkronizasyon mili[1]

Uygulama	Renk	Ürün nr.
Yuvarlak	Gri	T60.1125W

Kesim **6f** Gövde iç genişliği LW – 267 mm

[1] 6e 2 x T60.000D ile kombine
Kısaltılabilir
1392 mm gövde iç genişliğine LW kadar uygun
Optimal fonksiyon ve büyük çalıştırma alanı için genel bir senkronizasyon kullanılmasını öneriyoruz

Çekmece

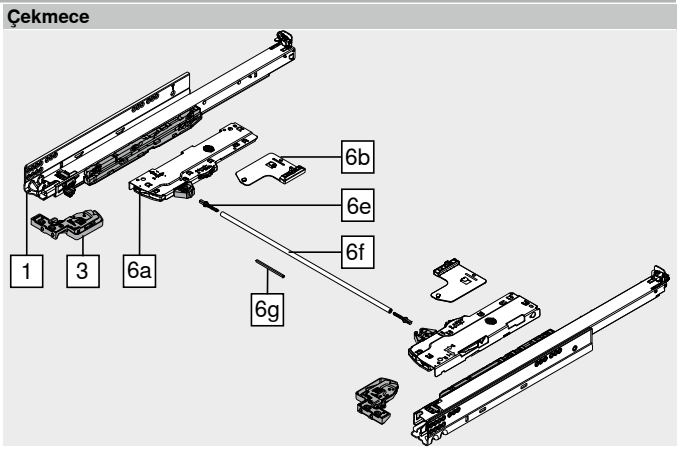

Gövde iç genişliği LW 265–313 mm

6g TIP-ON BLUMOTION senkronizasyon[1]

Uygulama	Renk	Ürün nr.
Köşeli	RAL 7035 açık gri	T60.300D

Kesim **6g** Gövde iç genişliği LW – 241 mm

[1] Kısaltılabilir

Aksesuar

Gövde iç genişliği LW ≥ 314 mm

6e TIP-ON BLUMOTION senkronizasyon adaptörü

Uygulama	Renk		Ürün nr.
Simetrik	RAL 7035 açık gri	2 x	T60.000D

– LEGRABOX | MOVENTO için kapak aralığı kalıbı[1]

Kapak aralığı FS (mm)	Renk	Ürün nr.
2.5	Turuncu	65.5631

[1] Kapak aralığı kalıbı kullanılmasını öneriyoruz

TIP-ON BLUMOTION ile MOVENTO – 760H | 766H

Web kodu – ürün konfigüratörüne girin veya tıklayın: DQD0IM

Planlama

Gövdede yer ihtiyacı

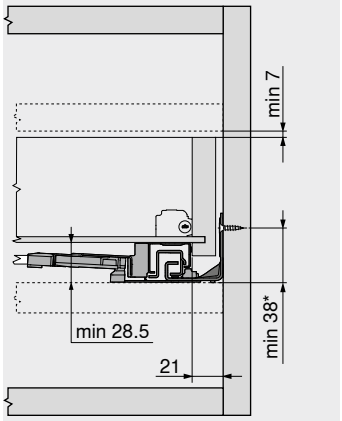

* Gövdenin monte edilmesinden önce ray montajında +1 mm

Çekmece | iç çekmece

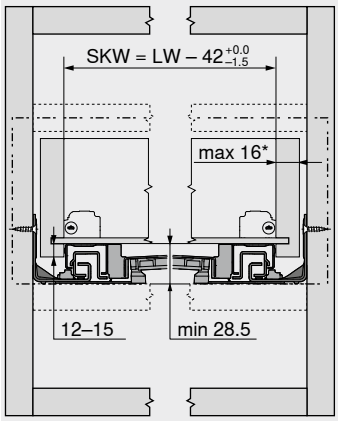

SKW Çekmece iç genişliği
LW Gövde iç genişliği
* Çekmece yanı kalınlığı 16 mm olan ve aynı zamanda iç genişlik toleransının tam kullanıldığı çekmecelerde sağ-sol ayarı sınırlıdır SKW

Çekmece

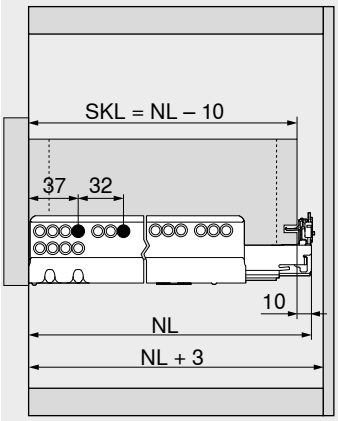

SKL Çekmece uzunluğu
NL Nominal uzunluk

İç çekmece

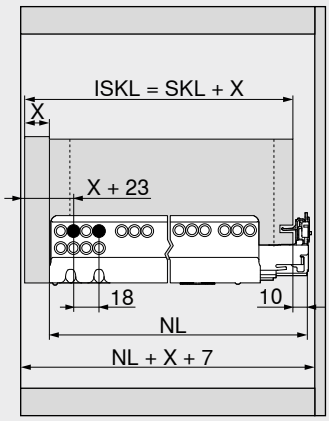

ISKL İç çekmece uzunluğu
SKL Çekmece uzunluğu
NL Nominal uzunluk
X Kapak kalınlığı

Çekmecenin hazırlanması

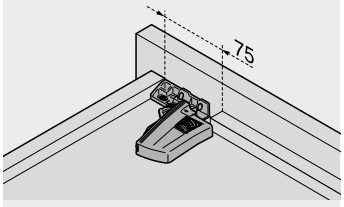

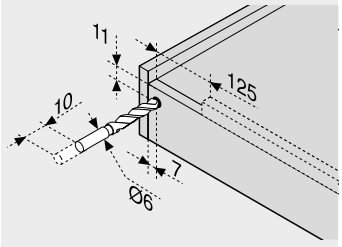

Delik kalıbı T65.1000.02 kullanılır

Çalıştırma alanı

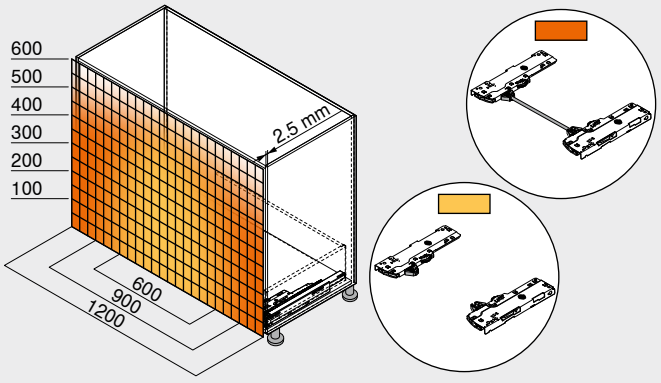

Örnek: 760H – 40 kg, nominal uzunluk NL 500 mm, dört taraflı çekmece, senkronizasyonlu veya senkronizasyonsuz
Optimal fonksiyon ve büyük çalıştırma alanı için genel bir senkronizasyon kullanılmasını öneriyoruz

Sayfa dizini

Özet	503
MOVENTO	410
MOVENTO | **TANDEM** için **TIP-ON**	506
CABLOXX	594
Aksesuar	420
Ray bağlantısı	428
Blum servisleri	602
Diğer teknik bilgiler	708

Montaj, demontaj ve ayar

Short-URL
www.blum.com/a460

Bastırarak kolayca açma



Kulpsuz güvenilir açma
Kulpsuz kapaklar, modern mobilya tasarımında gitgide daha fazla rol oynuyor. Blum‘ un mekanik açma desteği **TIP-ON**, tüm kulpsuz çekmecelerin ve derin çekmecelerin hafifçe bastırıldığında zahmetsiz açılmasını sağlıyor. Kapatmak için kısaca itmek yetiyor.

Çok çeşitli kullanım imkanı
TIP-ON rayı, tüm yaygın uygulamalarda kullanılabilir: Standart gövdeden, örneğin **SPACE STEP** gibi özel çözümlere kadar.



TIP-ON fonksiyonu, raya entegre edilmiştir. Kolay uygulama ve konforlu kullanım için.

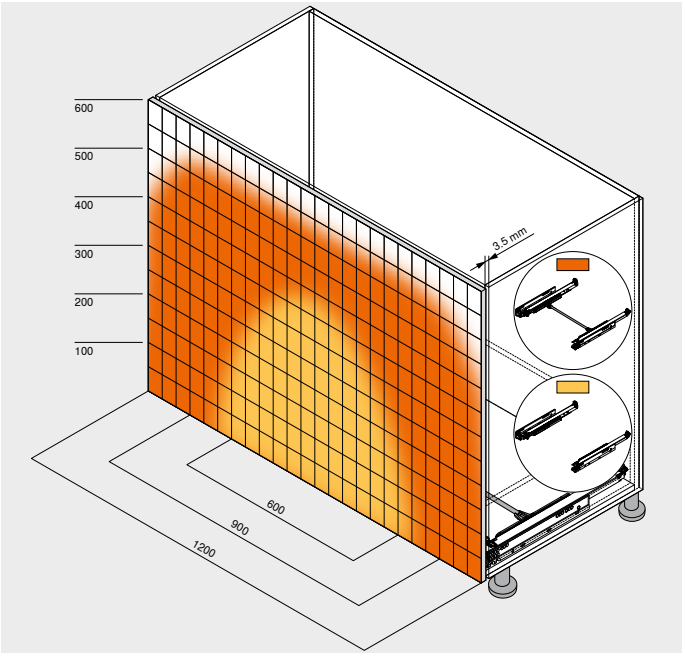

Opsiyonel senkronizasyon, geniş kapaklarda da güvenli açma ve kapama sağlar.

Ray sistemleri


Sembolik resim

Ray sistemleri 408
MOVENTO 410
TANDEM 430
MOVENTO | **TANDEM** için **SERVO-DRIVE** 462
MOVENTO için **TIP-ON BLUMOTION** 502

Özet


Sembolik resim

Özet – raylar 508

Aksesuar


Sembolik resim

Tabla tipi çekmece sabitlemesi 420
Çekmece yanı stabilizasyonu seti 422
Derinlik ayarı 422
Ahşap arkalık tutucu ile boyuna bordür 423
Tabla için geçmeli tutucu 423
Tabla köşe destekleri 424
Tabla köşe destekleri için bordür çubuğu 424
Çekmece sabitlemesi 425
Vidalar 426
Punta matkabı 426
Tampon 426
Tornavida 427

Ray bağlantısı

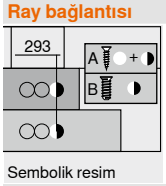

Sembolik resim

Raylar – 760H – 40 kg 428
Raylar – 766H – 60 | 70 kg 428
Raylar – 560H – 30 kg 528
Raylar – 550H – 30 kg 528
Raylar – 561H – 30 kg 529
Raylar – 551H – 30 kg 529
Raylar – 560F – 30 kg 530
Raylar – 550F – 30 kg 530
Raylar – 561F – 30 kg 530
Raylar – 551F – 30 kg 530

Montaj, demontaj ve ayar


Sembolik resim

Montaj, demontaj ve ayar

Short-URL
www.blum.com/a430

Piktogramlar

Sadece istek üzerine ürün

Web kodu – ürün konfigüratörüne girin veya tıklayın

MOVENTO

Uygulamalar	kg	BLUMOTION by Blum	SERVO-DRIVE by Blum	TIP-ON BLUMOTION by Blum	TIP-ON by Blum	Web kodu	Sayfa
MOVENTO – mandallı teknik							
 **TIP-ON** ile **MOVENTO** – 760H | 766H	40 60 70	–	–	–	●	DQCZTA	510

kg Dinamik taşıma kapasitesi ● Entegre ○ Opsiyonel – Mümkün değil

Web kodu – ürün konfigüratörüne girin veya tıklayın

TANDEM 11–16 mm

Uygulamalar		kg	BLUMOTION by Blum	SERVO-DRIVE by Blum	TIP-ON BLUMOTION by Blum	TIP-ON by Blum	Web kodu	Sayfa
TANDEM – mandallı teknik								
	**TIP-ON** ile **TANDEM** tam çekişli çekmece – 560H	30	–	–	–	●	DQEEHC	512
	**TIP-ON** ile **TANDEM** kısmi çekişli çekmece – 550H	30	–	–	–	●	DQD41C	514
TANDEM – geçmeli teknik								
	**TIP-ON** ile **TANDEM** tam çekişli çekmece – 561H	30	–	–	–	●	DQEGLC	516
	**TIP-ON** ile **TANDEM** kısmi çekişli çekmece – 551H	30	–	–	–	●	DQD6UP	518

TANDEM 17–19 mm

Uygulamalar		kg	BLUMOTION by Blum	SERVO-DRIVE by Blum	TIP-ON BLUMOTION by Blum	TIP-ON by Blum	Web kodu	Sayfa
TANDEM 19 mm – mandallı teknik								
	**TIP-ON** ile **TANDEM** tam çekişli çekmece – 560F	30	–	–	–	●	DQEF6P	520
	**TIP-ON** ile **TANDEM** kısmi çekişli çekmece – 550F	30	–	–	–	●	DQHNAP	522
TANDEM 19 mm – geçmeli teknik								
	**TIP-ON** ile **TANDEM** tam çekişli çekmece – 561F	30	–	–	–	●	DQEHAP	524
	**TIP-ON** ile **TANDEM** kısmi çekişli çekmece – 551F	30	–	–	–	●	DQHQ4Z	526

kg Dinamik taşıma kapasitesi ● Entegre ○ Opsiyonel – Mümkün değil

Web kodu – ürün konfigüratörüne girin veya tıklayın

TIP-ON ile MOVENTO – 760H | 766H

Web kodu – ürün konfigüratörüne girin veya tıklayın: DQCZTA



- Gizli tam çekişli çekmece, entegre mekanik açma desteği **TIP-ON** ile
- Senkron kesintisiz hareket
- Aletsiz sağ/sol, yükseklik ve eğim ayarı
- Entegre aletsiz derinlik ayarı
- Yanlamasına ve derinlemesine tolerans eşitlemesi
- **MOVENTO** için çekmece yanı stabilizasyonu ile uyumlu
- Geniş kapaklarda da güvenli çalıştırma için opsiyonel **TIP-ON** senkronizasyonu

Yer ihtiyacı

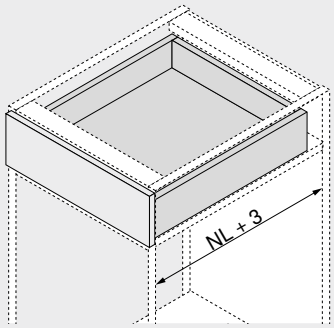

NL Nominal uzunluk

Sipariş bilgileri

1 Raylar sol/sağ

Uygulama	TIP-ON[1]		
Nominal uzunluk NL (mm)	Dinamik taşıma kapasitesi (kg) 40	60	70
250	760H2500T		
270	760H2700T		
300	760H3000T		
320	760H3200T		
350	760H3500T		
380	760H3800T		
400	760H4000T		
420	760H4200T		
450	760H4500T		766H4500T
480	760H4800T		
500	760H5000T		766H5000T
520	760H5200T		766H5200T
550	760H5500T		766H5500T
580			766H5800T
600	760H6000T		766H6000T
650			766H6500T
700		766H7000T	
750		766H7500T	

[1] Çıkış mesafesi, ağırlığa veya ayara göre farklılık gösterebilir!

3 Bağlantı mandalı

Renk	Malzeme		Ürün nr.
Turuncu	Plastik/çelik	[1]	T51.7601

[1] Sol/sağ sipariş edilir

Aksesuar

6 TIP-ON senkron adaptör seti

Uygulama	Renk	Ürün nr.
Yuvarlak	RAL 7037 toz grisi	T57.7400.01

İçindekiler:
6a 1 x Bağlantı mandalı
6b 1 x Hareketli mandal
6c 2 x Yuva

6f TIP-ON senkronizasyon mili[1]

Uygulama	Malzeme	Ürün nr.
Yuvarlak	Alüminyum	ZST.1160W

Kesim **6f** Gövde iç genişliği LW – 249 mm

[1] Kısaltılabilir
1409 mm gövde iç genişliğine LW kadar uygun
Optimal fonksiyon ve büyük çalıştırma alanı için genel bir senkronizasyon kullanılmasını öneriyoruz

12 Çekmece yanı stabilizasyonu seti[2]

Nominal uzunluk NL (mm)[1]	Renk	Ürün nr.
400'e kadar	RAL 7037 toz grisi	ZS7M400MU
600'e kadar		ZS7M600MU
750'e kadar		ZS7M750MU

[1] Kısaltılabilir
[2] Gövde genişliği KB 1400 mm' ye uygun
Kısa nominal uzunluğa sahip geniş derin çekmecelerde bir çekmece yanı stabilizasyonu kullanılmasını öneriyoruz

Çekmece

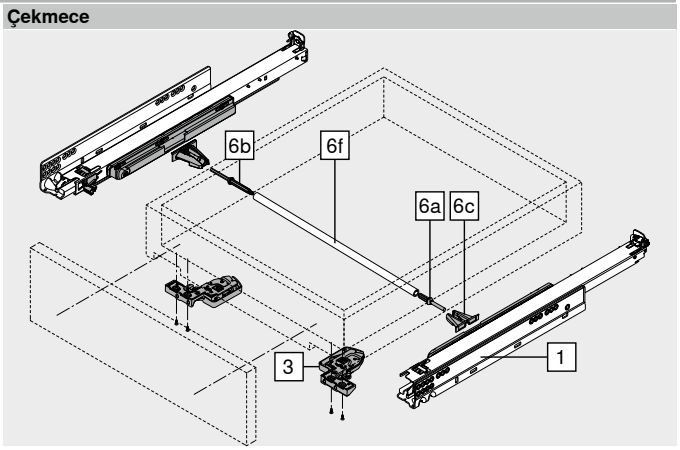

TIP-ON ile MOVENTO – 760H | 766H

Web kodu – ürün konfigüratörüne girin veya tıklayın: DQCZTA

Planlama

Gövdede yer ihtiyacı

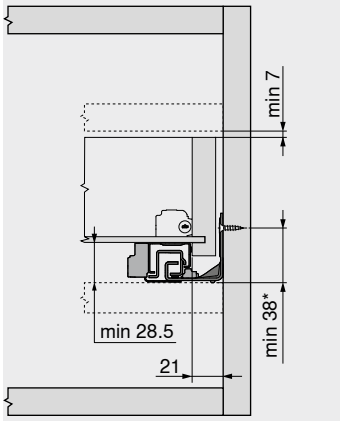

* Gövdenin monte edilmesinden önce ray montajında +1 mm

Çekmece | iç çekmece

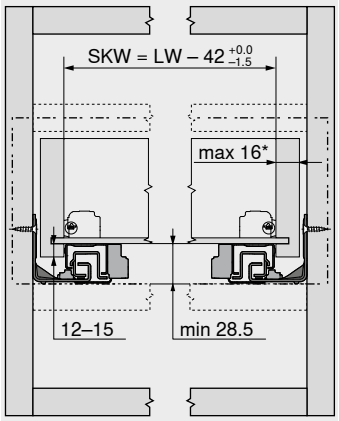

SKW Çekmece iç genişliği
LW Gövde iç genişliği
* Çekmece yanı kalınlığı 16 mm olan ve aynı zamanda iç genişlik toleransının tam kullanıldığı çekmecelerde sağ-sol ayarı sınırlıdır SKW

Çekmece

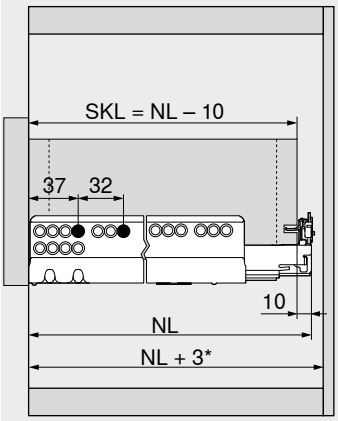

SKL Çekmece uzunluğu
NL Nominal uzunluk
* Çekmece yanı stabilizasyonu ile ilave +12 mm

İç çekmece

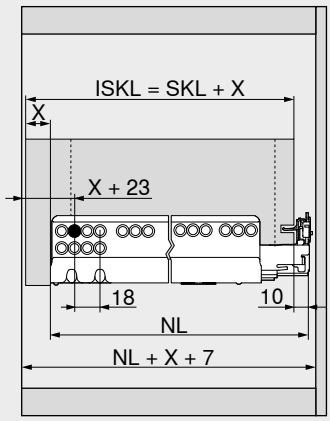

ISKL İç çekmece uzunluğu
SKL Çekmece uzunluğu
NL Nominal uzunluk
X Kapak kalınlığı

Çekmecenin hazırlanması

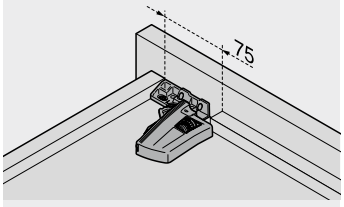

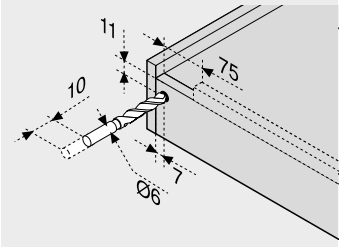

Delik kalıbı T65.1000.02 kullanılır

Çalıştırma alanı

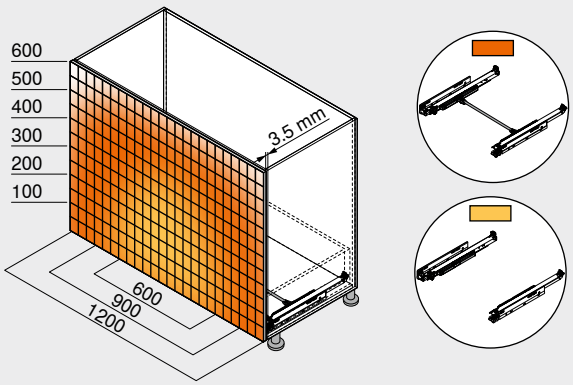

Örnek: 760H – 40 kg, nominal uzunluk NL 500 mm, dört taraflı çekmece, senkronizasyonlu veya senkronizasyonsuz

Sayfa dizini

Özet	507
MOVENTO	410
MOVENTO için **TIP-ON BLUMOTION**	502
CABLOXX	594
Aksesuar	420
Ray bağlantısı	428
Blum servisleri	602
Diğer teknik bilgiler	708

Montaj, demontaj ve ayar

Short-URL
www.blum.com/a430

TIP-ON ile TANDEM tam çekişli çekmece – 560H

Web kodu – ürün konfigüratörüne girin veya tıklayın: DQEEHC



- Kalınlığı **11–16 mm** arası plaka malzemeli ahşap çekmeceler için ray
- Yumuşak durdurmalı açma hareketi ve entegre mekanik bas-aç desteği **TIP-ON** ile gizli **TANDEM** tam çekişli çekmece
- Aşınmaya dayanıklı plastik silindirler, kesintisiz hareket sağlar
- Aletsiz yükseklik ayarı, bağlantı mandalı üzerinden
- Aletsiz entegre kapak eğim ayarı
- Yanlamasına ve derinlemesine tolerans eşitlemesi
- Öneri: Geniş kapaklarda da güvenli çalıştırma için opsiyonel **TIP-ON** senkronizasyonu

Yer ihtiyacı

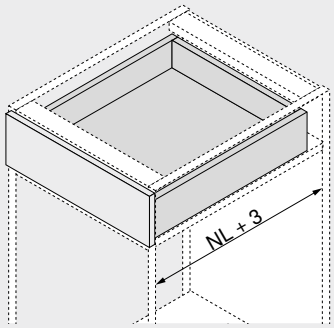

NL Nominal uzunluk

Sipariş bilgileri

1 Raylar sol/sağ



Uygulama	TIP-ON
Nominal uzunluk NL (mm)	Dinamik taşıma kapasitesi (kg) 30
250	560H2500T
270	560H2700T
300	560H3000T
320	560H3200T
350	560H3500T
380	560H3800T
400	560H4000T
420	560H4200T
450	560H4500T
480	560H4800T
500	560H5000T
520	560H5200T
550	560H5500T
600	560H6000T

3 Bağlantı mandalı



Renk	Malzeme	Ürün nr.
Turuncu	Plastik/zamak [1]	T51.1700.04

[1] Sol/sağ sipariş edilir

Aksesuar

4 Çekmece önü ayar aksesuarı



Renk	Malzeme	Ürün nr.
Natürel	Plastik 2 x	295.1000

6f TIP-ON senkronizasyon mili[1]

Uygulama	Renk	Ürün nr.
Profil	Gri	T57.1140S

Kesim 6f Gövde iç genişliği LW – 31 mm

[1] Kısaltılabilir
1171 mm gövde iç genişliğine LW kadar uygun
Optimal fonksiyon ve büyük çalıştırma alanı için genel bir senkronizasyon kullanılmasını öneriyoruz

Çekmece

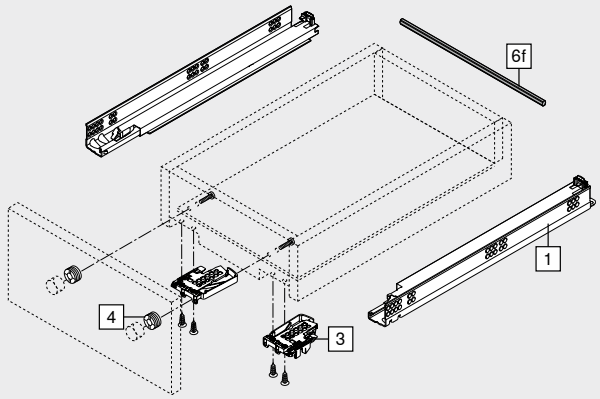

İç çekmece

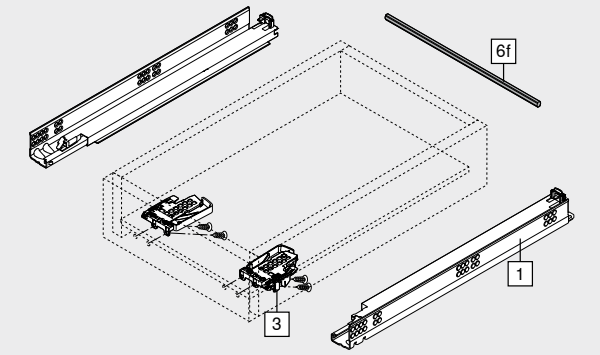

TIP-ON ile TANDEM tam çekişli çekmece – 560H

Web kodu – ürün konfigüratörüne girin veya tıklayın: DQEEHC

Planlama

Gövdede yer ihtiyacı

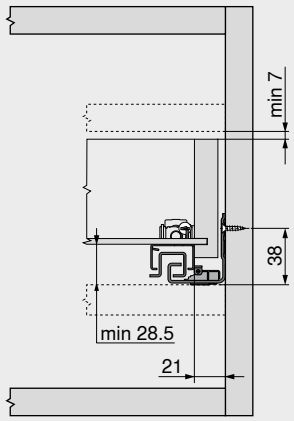

Çekmece | iç çekmece

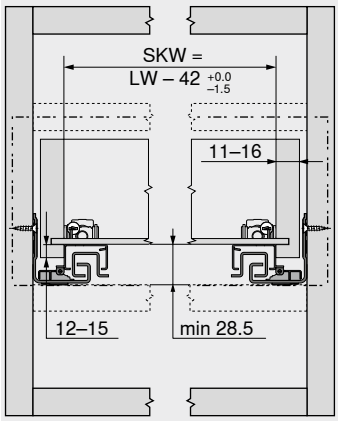

SKW	Çekmece iç genişliği
LW	Gövde iç genişliği

Çekmece

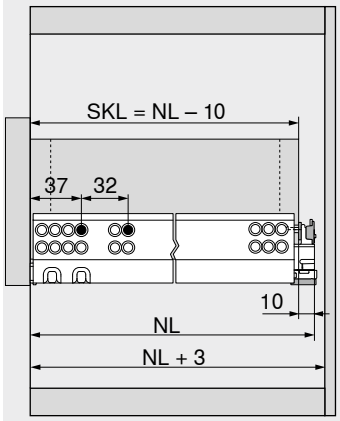

SKL	Çekmece uzunluğu
NL	Nominal uzunluk

İç çekmece

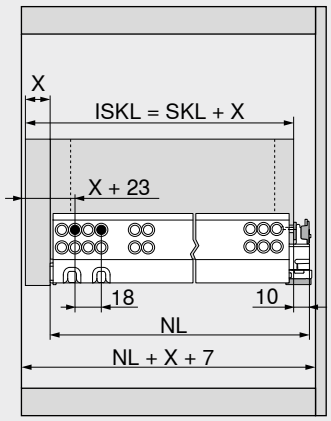

ISKL	İç çekmece uzunluğu
SKL	Çekmece uzunluğu
NL	Nominal uzunluk
X	Kapak kalınlığı

Çekmecenin hazırlanması

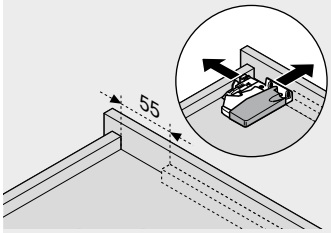

Delik kalıbı T65.1000.02 kullanılır

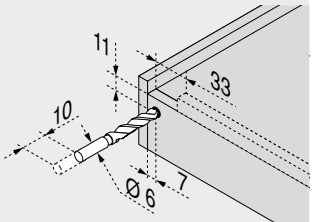

Delik kalıbı T65.1000.02 kullanılır

Çalıştırma alanı

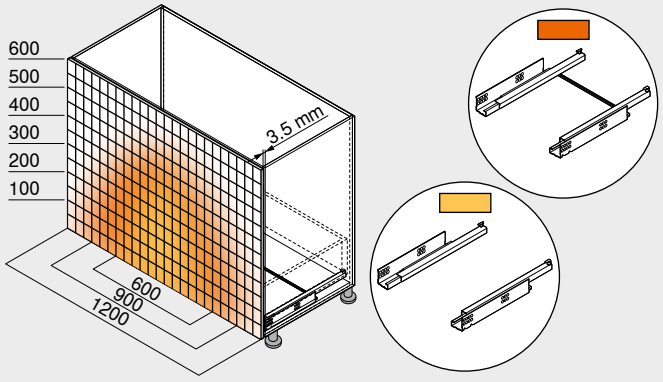

Örnek: 560H – 30 kg, nominal uzunluk NL 500 mm, dört taraflı çekmece, senkronizasyonlu

Sayfa dizini

Özet	507
TANDEM	430
CABLOXX	594
Aksesuar	452
Ray bağlantısı	528
Blum servisleri	602
Diğer teknik bilgiler	708

Montaj, demontaj ve ayar

Short-URL
www.blum.com/a420

TIP-ON ile TANDEM kısmi çekişli çekmece – 550H

Web kodu – ürün konfigüratörüne girin veya tıklayın **DQD41C**



- Kalınlığı **11–16 mm** arası plaka malzemeli ahşap çekmeceler için ray
- Yumuşak durdurmalı açma hareketi ve entegre mekanik bas-aç desteği **TIP-ON** ile gizli **TANDEM** kısmi çekişli çekmece
- Aşınmaya dayanıklı plastik silindirler, kesintisiz hareket sağlar
- Aletsiz yükseklik ayarı, bağlantı mandalı üzerinden
- Yanlamasına ve derinlemesine tolerans eşitlemesi
- Öneri: geniş kapaklarda da güvenli çalıştırma için opsiyonel **TIP-ON** senkronizasyon mili

Yer ihtiyacı

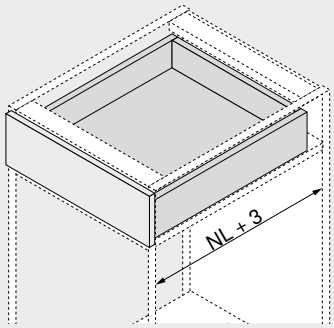

NL Nominal uzunluk

Sipariş bilgileri

1 Raylar sol/sağ

Uygulama	TIP-ON
Nominal uzunluk NL (mm)	**Dinamik taşıma kapasitesi (kg) 30**
270	550H2700T
300	550H3000T
350	550H3500T
400	550H4000T
450	550H4500T
500	550H5000T
550	550H5500T
600	550H6000T
650	550H6500T

3 Bağlantı mandalı

Renk	Malzeme		Ürün nr.
Turuncu	Plastik/zamak	[1]	T51.1700.04

[1] Sol/sağ sipariş edilir

Aksesuar

4 Çekmece önü ayar aksesuarı

Renk	Malzeme		Ürün nr.
Natürel	Plastik	2 x	295.1000

6f TIP-ON senkronizasyon mili[1]

Uygulama	Renk	Ürün nr.
Profil	Gri	T57.1140S

Kesim **6f** Gövde iç genişliği LW – 31 mm

[1] Kısaltılabilir
1171 mm gövde iç genişliğine LW kadar uygun
Optimal fonksiyon ve büyük çalıştırma alanı için genel bir senkronizasyon kullanılmasını öneriyoruz

Çekmece

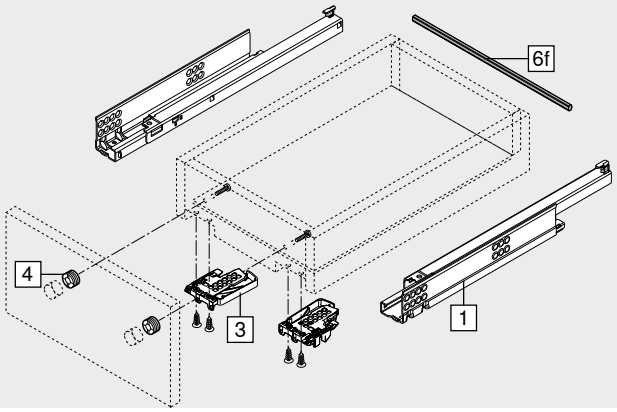

İç çekmece

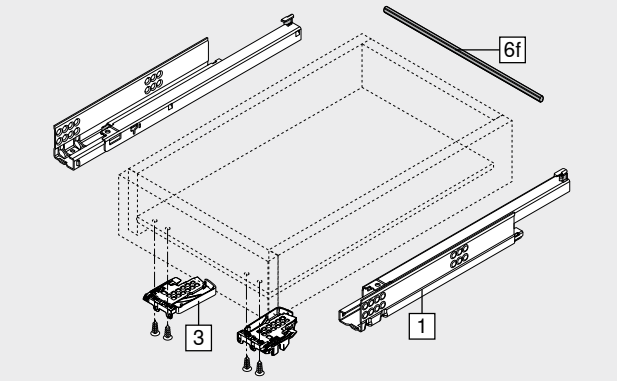

TIP-ON ile TANDEM kısmi çekişli çekmece – 550H

Web kodu – ürün konfigüratörüne girin veya tıklayın: DQD41C

Planlama

Gövdede yer ihtiyacı

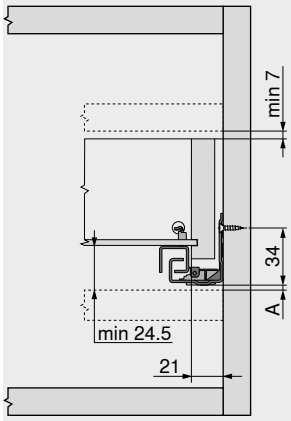

A	3 mm tam çekişli ray değişimi için gerekli mesafe

Çekmece | iç çekmece

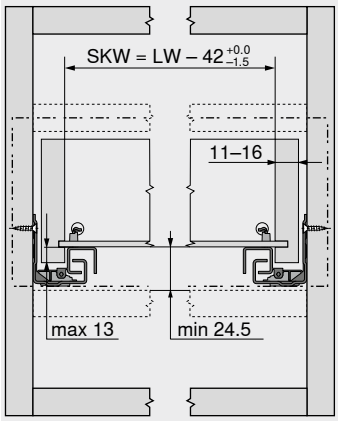

SKW	Çekmece iç genişliği
LW	Gövde iç genişliği

Çekmece

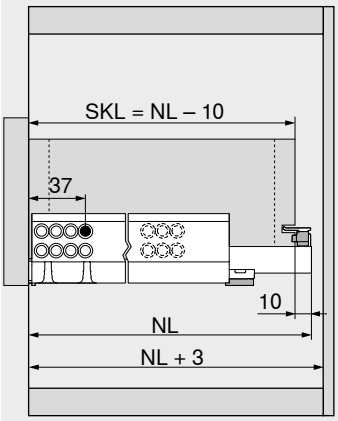

SKL	Çekmece uzunluğu
NL	Nominal uzunluk

İç çekmece

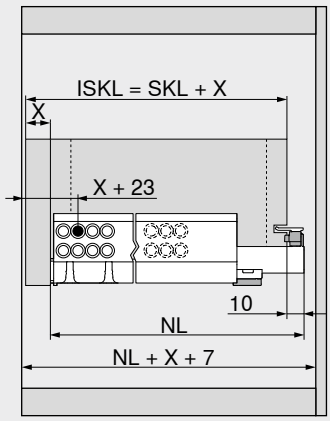

ISKL	İç çekmece uzunluğu
SKL	Çekmece uzunluğu
NL	Nominal uzunluk
X	Kapak kalınlığı

Çekmecenin hazırlanması

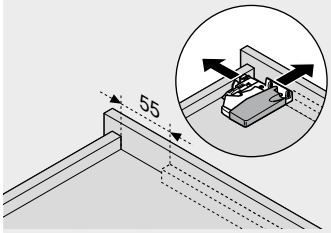

Delik kalıbı T65.1000.02 kullanılır

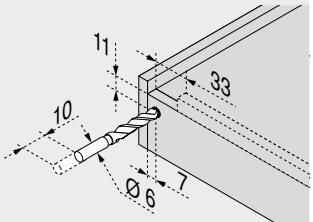

Delik kalıbı T65.1000.02 kullanılır

Çalıştırma alanı

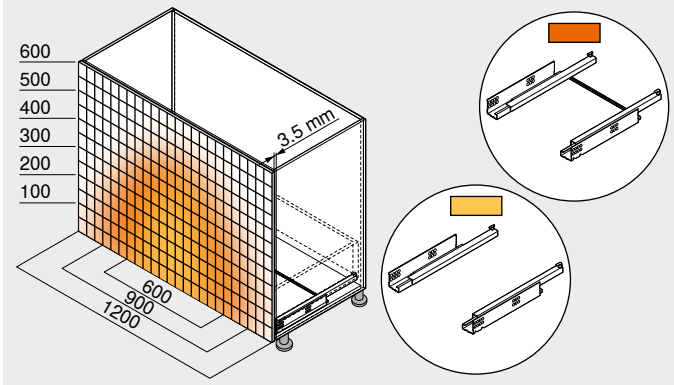

Örnek: 550H – 30 kg, nominal uzunluk NL 500 mm, dört taraflı çekmece, senkronizasyonlu

Sayfa dizini

Özet	507
TANDEM	430
Aksesuar	452
Ray bağlantısı	528
CABLOXX	594
Blum servisleri	602
Diğer teknik bilgiler	708

Montaj, demontaj ve ayar

Short-URL
www.blum.com/a420

TIP-ON ile TANDEM tam çekişli çekmece – 561H

Web kodu – ürün konfigüratörüne girin veya tıklayın: DQEGLC



- Kalınlığı **11–16 mm** arası plaka malzemeli ahşap çekmeceler için ray
- Yumuşak durdurmalı açma hareketi ve entegre mekanik bas-aç desteği **TIP-ON** ile gizli **TANDEM** tam çekişli çekmece
- Aşınmaya dayanıklı plastik silindirler, kesintisiz hareket sağlar
- Çıkış emniyeti ve yükseklik ayarı ray sistemine entegredir
- Aletsiz entegre kapak eğim ayarı
- Öneri: Geniş kapaklarda da güvenli çalıştırma için opsiyonel **TIP-ON** senkronizasyonu

Yer ihtiyacı

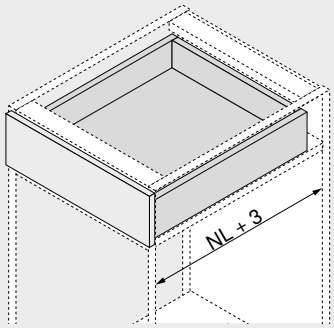

NL Nominal uzunluk

Sipariş bilgileri

1 Raylar sol/sağ



Uygulama	TIP-ON
Nominal uzunluk NL (mm)	Dinamik taşıma kapasitesi (kg) 30
260	561H2601T
285	561H2851T
310	561H3101T
335	561H3351T
360	561H3601T
385	561H3851T
410	561H4101T
435	561H4351T
460	561H4601T
485	561H4851T
510	561H5101T
535	561H5351T
560	561H5601T

Aksesuar

4 Çekmece önü ayar aksesuarı



Renk	Malzeme		Ürün nr.
Natürel	Plastik	2 x	295.1000

6f TIP-ON senkronizasyon mili[1]

Uygulama	Renk	Ürün nr.
Profil	Gri	T57.1140S

Kesim **6f** Gövde iç genişliği LW – 31 mm

[1] Kısaltılabilir
1171 mm gövde iç genişliğine LW kadar uygun
Optimal fonksiyon ve büyük çalıştırma alanı için genel bir senkronizasyon kullanılmasını öneriyoruz

Çekmece

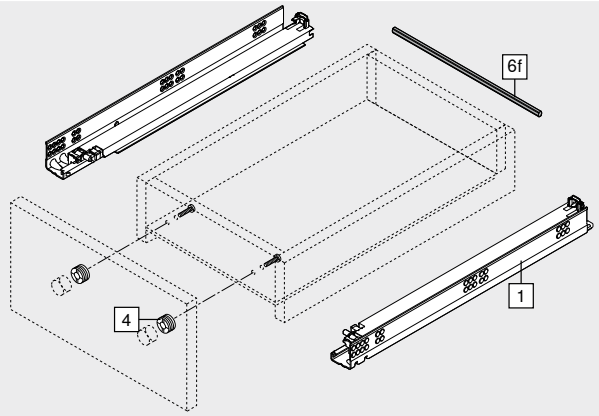

İç çekmece

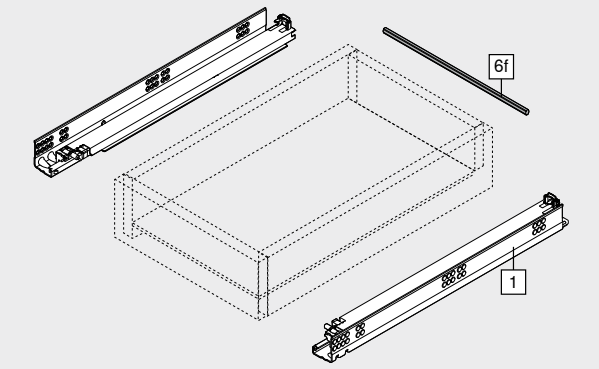

TIP-ON ile TANDEM tam çekişli çekmece – 561H

Web kodu – ürün konfigüratörüne girin veya tıklayın: DQEGLC

Planlama

Gövdede yer ihtiyacı

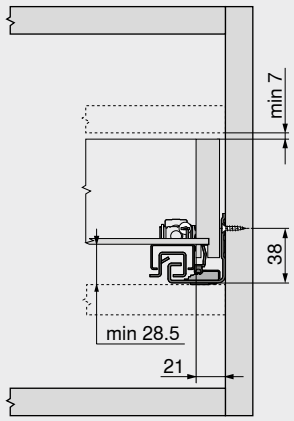

Çekmece | iç çekmece

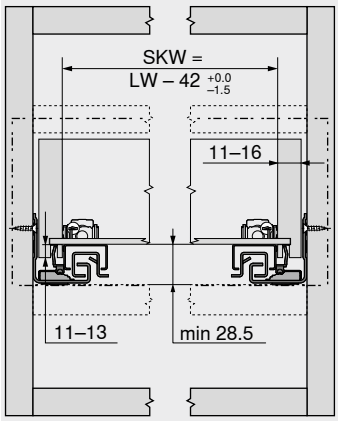

SKW Çekmece iç genişliği
LW Gövde iç genişliği

Çekmece

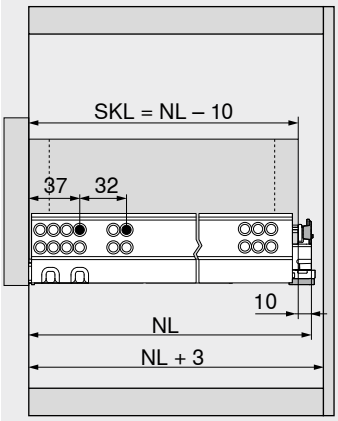

SKL Çekmece uzunluğu
NL Nominal uzunluk

İç çekmece

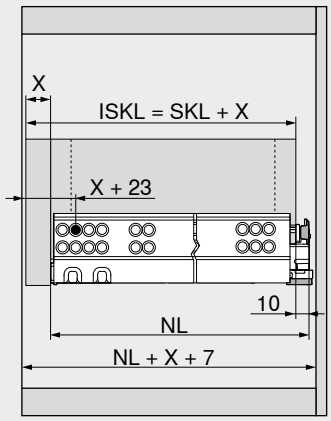

ISKL İç çekmece uzunluğu
SKL Çekmece uzunluğu
NL Nominal uzunluk
X Kapak kalınlığı

Çekmecenin hazırlanması

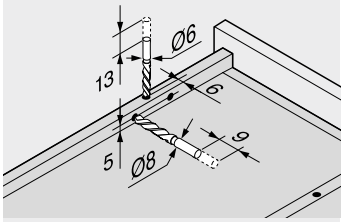

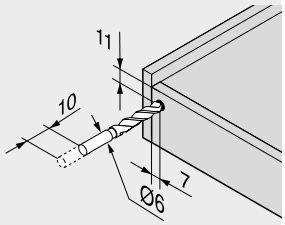

Delik kalıbı T65.1000.02 kullanılır

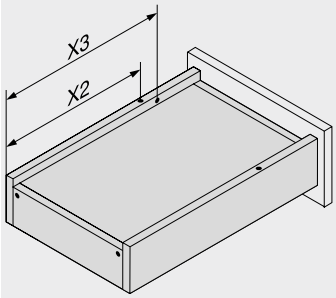

Nominal uzunluk NL (mm)	Geçme pimler X2 (mm)	Çıkış emniyeti X3 (mm)
260	205	185
285	220	200
310	230	242
335	245	257
360	275	287
385	285	297
410	300	344
435	310	354
460	335	379
485	350	394
510	360	436
535	375	451
560	405	481

Çalıştırma alanı

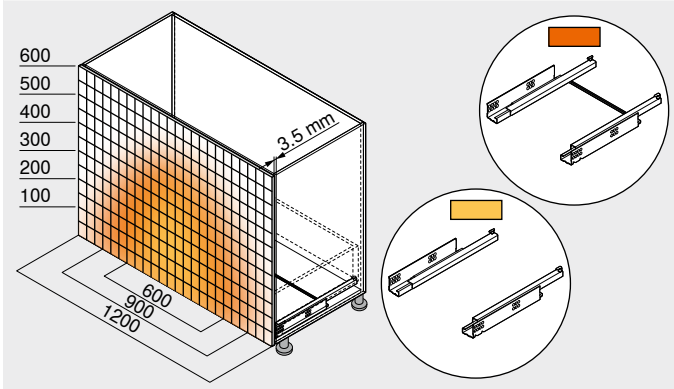

Örnek: 560H – 30 kg, nominal uzunluk NL 500 mm, dört taraflı çekmece, senkronizasyonlu

Sayfa dizini

Özet	507
TANDEM	430
CABLOXX	594
Aksesuar	452
Ray bağlantısı	528
Blum servisleri	602
Diğer teknik bilgiler	708

Montaj, demontaj ve ayar

Short-URL
www.blum.com/a420

TIP-ON ile TANDEM kısmi çekişli çekmece – 551H

Web kodu – ürün konfigüratörüne girin veya tıklayın: DQD6UP



- Kalınlığı **11–16 mm** arası plaka malzemeli ahşap çekmeceler için ray
- Yumuşak durdurmalı açma hareketi ve entegre mekanik bas-aç desteği **TIP-ON** ile gizli **TANDEM** kısmi çekişli çekmece
- Aşınmaya dayanıklı plastik silindirler, kesintisiz hareket sağlar
- Çıkış emniyeti ve yükseklik ayarı ray sistemine entegredir
- Öneri: geniş kapaklarda da güvenli çalıştırma için opsiyonel **TIP-ON** senkronizasyon mili

Yer ihtiyacı

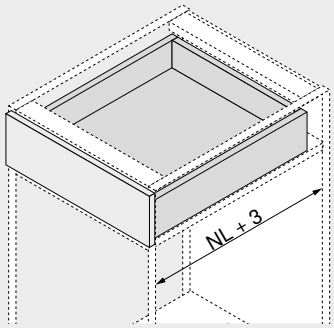

NL Nominal uzunluk

Sipariş bilgileri

1 Raylar sol/sağ

Uygulama: TIP-ON

Nominal uzunluk NL (mm)	Dinamik taşıma kapasitesi (kg) 30
250	☎ 551H2601T
285	☎ 551H2851T
310	☎ 551H3101T
335	☎ 551H3351T
360	☎ 551H3601T
385	☎ 551H3851T
410	☎ 551H4101T
435	☎ 551H4351T
460	☎ 551H4601T
485	☎ 551H4851T
510	☎ 551H5101T
535	☎ 551H5351T
560	☎ 551H5601T

Aksesuar

4 Çekmece önü ayar aksesuarı

Renk	Malzeme		Ürün nr.
Natürel	Plastik	2 x	295.1000

6f TIP-ON senkronizasyon mili[1]

Uygulama	Renk	Ürün nr.
Profil	Gri	T57.1140S

Kesim 6f Gövde iç genişliği LW – 31 mm

[1] Kısaltılabilir
1171 mm gövde iç genişliğine LW kadar uygun
Optimal fonksiyon ve büyük çalıştırma alanı için genel bir senkronizasyon kullanılmasını öneriyoruz

Çekmece

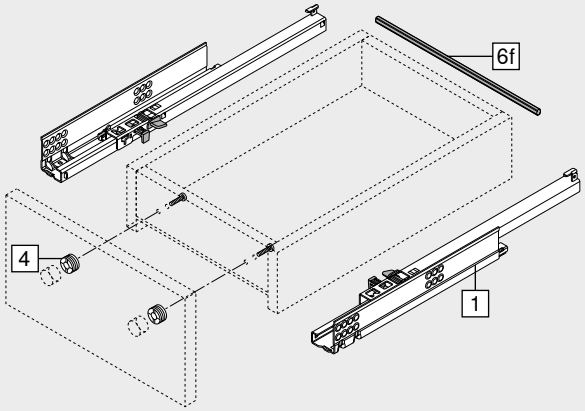

İç çekmece

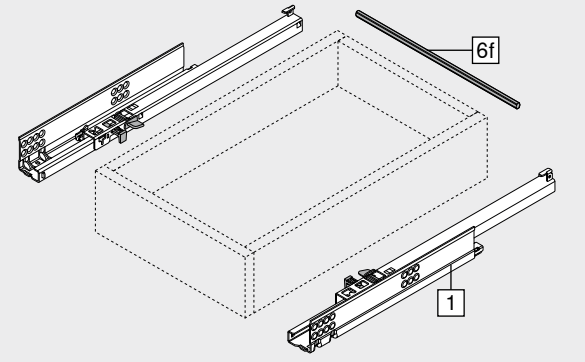

TIP-ON ile TANDEM kısmi çekişli çekmece – 551H

Web kodu – ürün konfigüratörüne girin veya tıklayın: DQD6UP

Planlama

Gövdede yer ihtiyacı

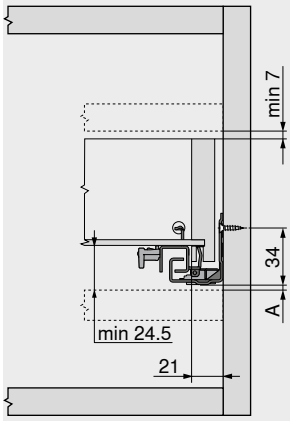

A	3 mm tam çekişli ray değişimi için gerekli mesafe

Çekmece | iç çekmece

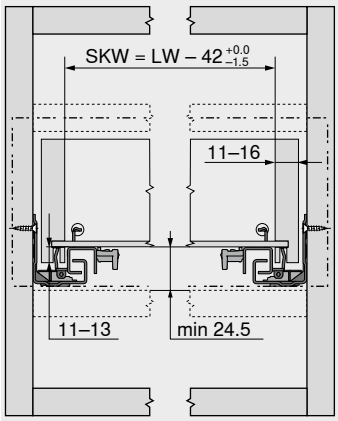

SKW	Çekmece iç genişliği
LW	Gövde iç genişliği

Çekmece

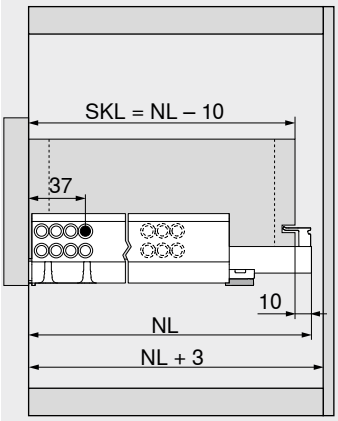

SKL	Çekmece uzunluğu
NL	Nominal uzunluk

İç çekmece

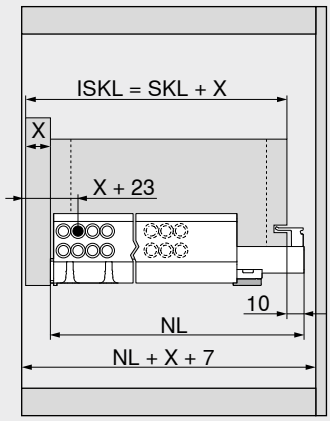

ISKL	İç çekmece uzunluğu
SKL	Çekmece uzunluğu
NL	Nominal uzunluk
X	Kapak kalınlığı

Çekmecenin hazırlanması

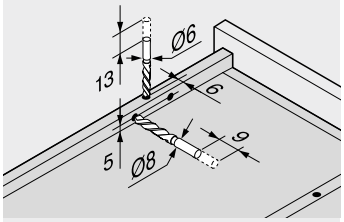

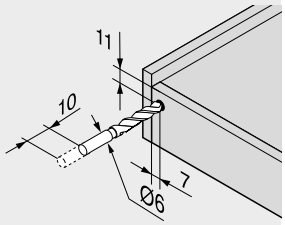

Delik kalıbı T65.1000.02 kullanılır

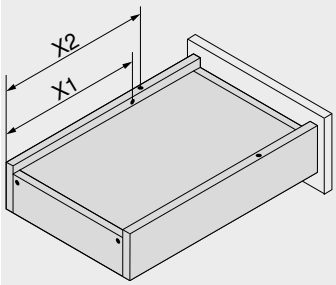

Nominal uzunluk NL (mm)	Geçme pimler X2 (mm)	Çıkış emniyeti X1 (mm)
260	205	185
285	220	200
310	230	210
335	245	225
360	275	255
385	285	265
410	300	280
435	310	290
460	335	315
485	350	330
510	360	340
535	375	355
560	405	385

Çalıştırma alanı

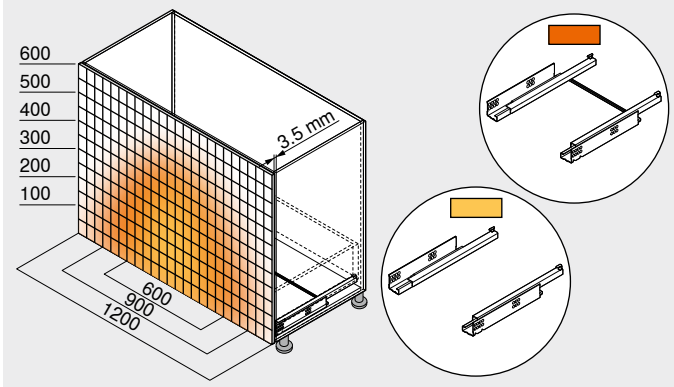

Örnek: 550H – 30 kg, nominal uzunluk NL 500 mm, dört taraflı çekmece, senkronizasyonlu

Sayfa dizini

Özet	507
TANDEM	430
CABLOXX	594
Aksesuar	452
Ray bağlantısı	528
Blum servisleri	602
Diğer teknik bilgiler	708

Montaj, demontaj ve ayar

Short-URL
www.blum.com/a420

TIP-ON ile TANDEM tam çekişli çekmece – 560F

Web kodu – ürün konfigüratörüne girin veya tıklayın: DQEF6P



- Kalınlığı **17–19 mm** arası plaka malzemeli ahşap çekmeceler için ray
- Yumuşak durdurmalı açma hareketi ve entegre mekanik bas-aç desteği **TIP-ON** ile gizli **TANDEM** tam çekişli çekmece
- Aşınmaya dayanıklı plastik silindirler, kesintisiz hareket sağlar
- Aletsiz yükseklik ayarı, bağlantı mandalı üzerinden
- Aletsiz entegre kapak eğim ayarı
- Yanlamasına ve derinlemesine tolerans eşitlemesi
- Öneri: Geniş kapaklarda da güvenli çalıştırma için opsiyonel **TIP-ON** senkronizasyonu

Yer ihtiyacı

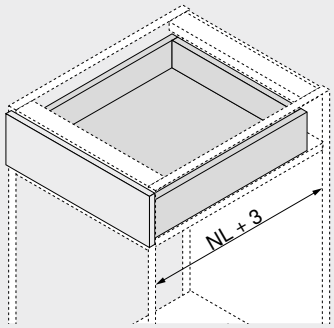

NL Nominal uzunluk

Sipariş bilgileri

1 Raylar sol/sağ

Nominal uzunluk NL (mm)	Uygulama: TIP-ON Dinamik taşıma kapasitesi (kg): 30
250	560F2500T
270	560F2700T
300	560F3000T
350	560F3500T
400	560F4000T
450	560F4500T
500	560F5000T
550	560F5500T
600	560F6000T

3 Bağlantı mandalı

Renk	Malzeme		Ürün nr.
Turuncu	Plastik/zamak	[1]	T51.1700.04

[1] Sol/sağ sipariş edilir

Aksesuar

4 Çekmece önü ayar aksesuarı

Renk	Malzeme		Ürün nr.
Natürel	Plastik	2 x	295.1000

6f TIP-ON senkronizasyon mili[1]

Uygulama	Renk	Ürün nr.
Profil	Gri	T57.1140S

Kesim 6f Gövde iç genişliği LW – 39 mm

[1] Kısaltılabilir
1179 mm gövde iç genişliğine LW kadar uygun
Optimal fonksiyon ve büyük çalıştırma alanı için genel bir senkronizasyon kullanılmasını öneriyoruz

Çekmece

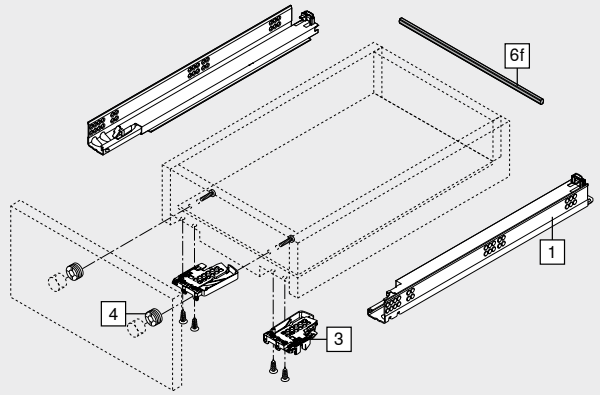

İç çekmece

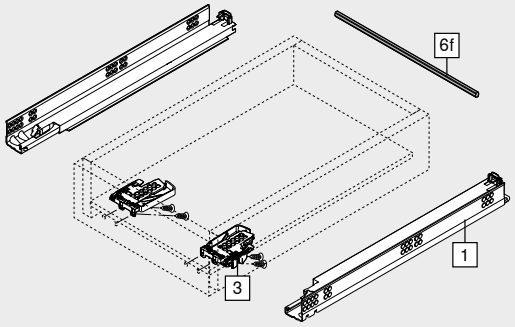

TIP-ON ile TANDEM tam çekişli çekmece – 560F

Web kodu – ürün konfigüratörüne girin veya tıklayın: DQEF6P

Planlama

Gövdede yer ihtiyacı

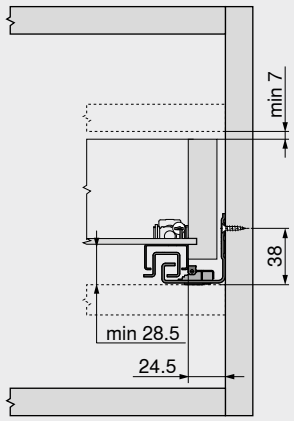

Çekmece | iç çekmece

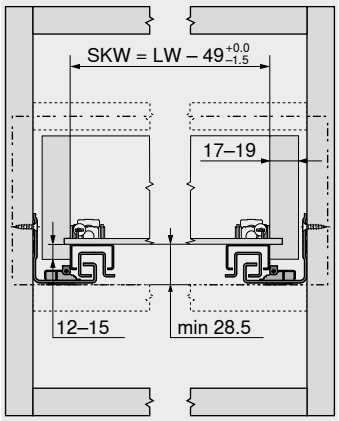

SKW	Çekmece iç genişliği
LW	Gövde iç genişliği

Çekmece

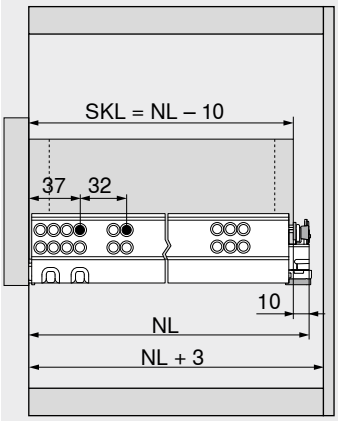

SKL	Çekmece uzunluğu
NL	Nominal uzunluk

İç çekmece

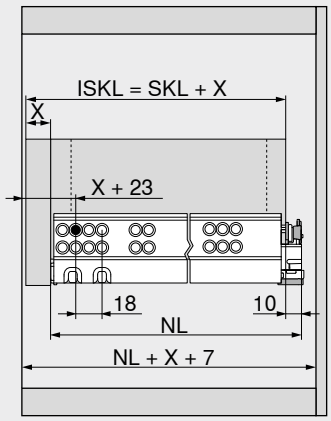

ISKL	İç çekmece uzunluğu
SKL	Çekmece uzunluğu
NL	Nominal uzunluk
X	Kapak kalınlığı

Çekmecenin hazırlanması

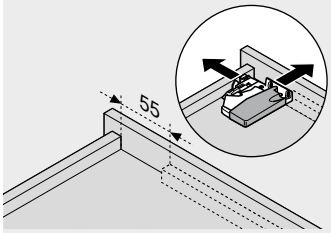

Delik kalıbı T65.1000.02 kullanılır

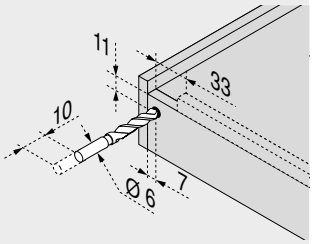

Delik kalıbı T65.1000.02 kullanılır

Çalıştırma alanı

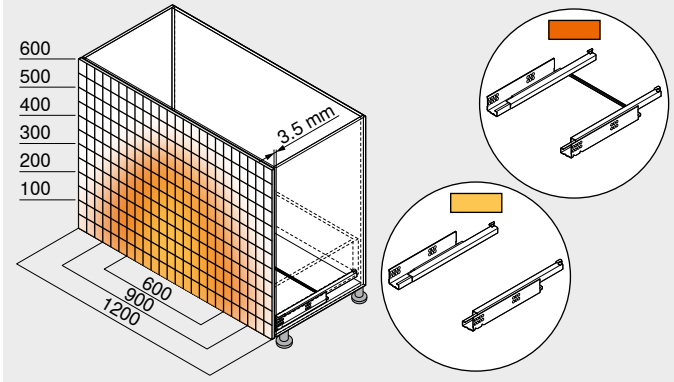

Örnek: 560F – 30 kg, nominal uzunluk NL 500 mm, dört taraflı çekmece, senkronizasyonlu

Sayfa dizini

Özet	507
TANDEM	430
CABLOXX	594
Aksesuar	452
Ray bağlantısı	530
Blum servisleri	602
Diğer teknik bilgiler	708

TANDEM 19 mm

Short-URL
www.blum.com/i011

Montaj, demontaj ve ayar

Short-URL
www.blum.com/a420

TIP-ON ile TANDEM kısmi çekişli çekmece – 550F

Web kodu – ürün konfigüratörüne girin veya tıklayın: DQHNAP



- Kalınlığı **17–19 mm** arası plaka malzemeli ahşap çekmeceler için ray
- Yumuşak durdurmalı açma hareketi ve entegre mekanik bas-aç desteği **TIP-ON** ile gizli **TANDEM** kısmi çekişli çekmece
- Aşınmaya dayanıklı plastik silindirler, kesintisiz hareket sağlar
- Aletsiz yükseklik ayarı, bağlantı mandalı üzerinden
- Yanlamasına ve derinlemesine tolerans eşitlemesi
- Öneri: geniş kapaklarda da güvenli çalıştırma için opsiyonel **TIP-ON** senkronizasyon mili

Yer ihtiyacı

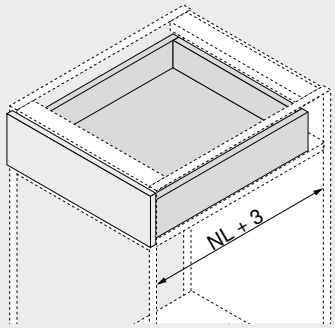

NL Nominal uzunluk

Sipariş bilgileri

1 Raylar sol/sağ

Uygulama	TIP-ON
Nominal uzunluk NL (mm)	Dinamik taşıma kapasitesi (kg) 30
270	550F2700T
300	550F3000T
350	550F3500T
400	550F4000T
450	550F4500T
500	550F5000T
550	550F5500T
600	550F6000T
650	550F6500T

3 Bağlantı mandalı

Renk	Malzeme		Ürün nr.
Turuncu	Plastik/zamak	[1]	T51.1700.04

[1] Sol/sağ sipariş edilir

Aksesuar

4 Çekmece önü ayar aksesuarı

Renk	Malzeme		Ürün nr.
Natürel	Plastik	2 x	295.1000

6f TIP-ON senkronizasyon mili[1]

Uygulama	Renk	Ürün nr.
Profil	Gri	T57.1140S

Kesim **6f** Gövde iç genişliği LW – 39 mm

[1] Kısaltılabilir
1179 mm gövde iç genişliğine LW kadar uygun
Optimal fonksiyon ve büyük çalıştırma alanı için genel bir senkronizasyon kullanılmasını öneriyoruz

Çekmece

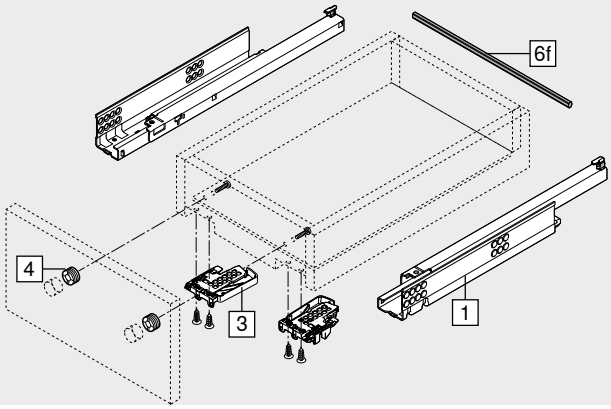

İç çekmece

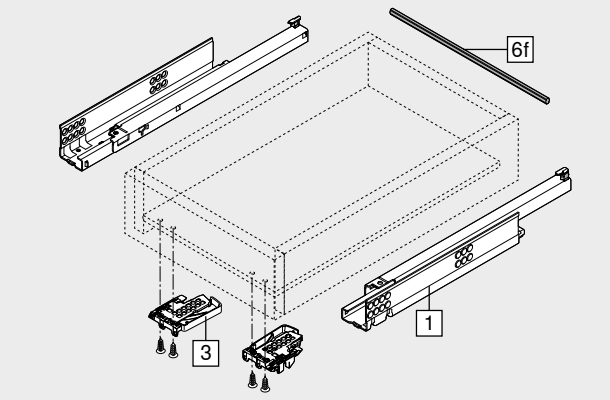

TIP-ON ile TANDEM kısmi çekişli çekmece – 550F

Web kodu – ürün konfigüratörüne girin veya tıklayın: DQHNAP

Planlama

Gövdede yer ihtiyacı

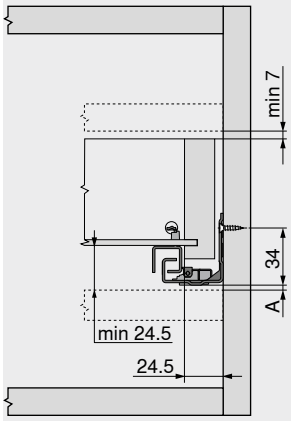

A	3 mm tam çekişli ray değişimi için gerekli mesafe

Çekmece | iç çekmece

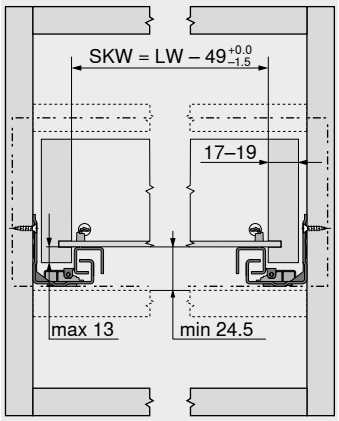

SKW	Çekmece iç genişliği
LW	Gövde iç genişliği

Çekmece

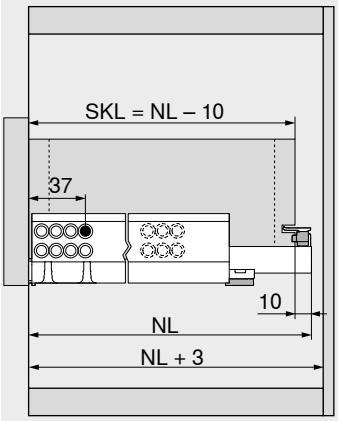

SKL	Çekmece uzunluğu
NL	Nominal uzunluk

İç çekmece

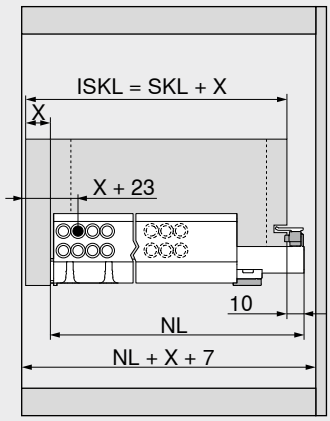

ISKL	İç çekmece uzunluğu
SKL	Çekmece uzunluğu
NL	Nominal uzunluk
X	Kapak kalınlığı

Çekmecenin hazırlanması

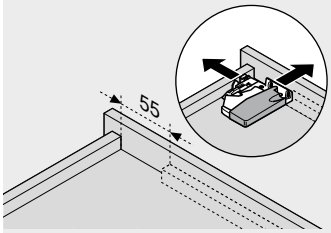

Delik kalıbı T65.1000.02 kullanılır

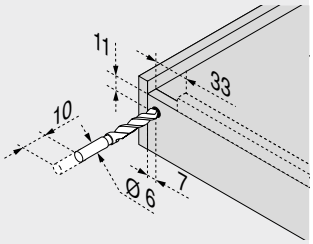

Delik kalıbı T65.1000.02 kullanılır

Çalıştırma alanı

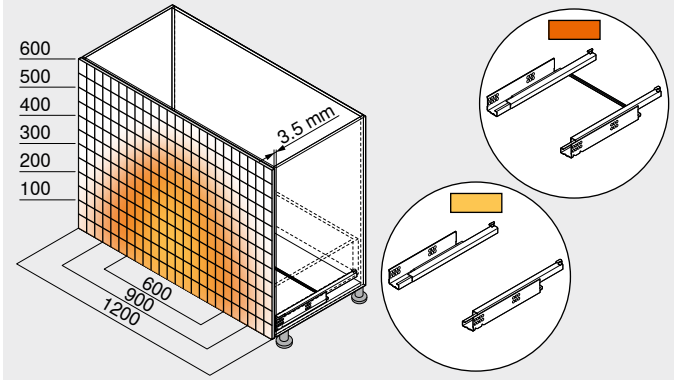

Örnek: 550F – 30 kg, nominal uzunluk NL 500 mm, dört taraflı çekmece, senkronizasyonlu

Sayfa dizini

Özet	507
TANDEM	430
Aksesuar	452
Ray bağlantısı	530
CABLOXX	594
Blum servisleri	602
Diğer teknik bilgiler	708

TANDEM 19 mm

Short-URL
www.blum.com/i011

Montaj, demontaj ve ayar

Short-URL
www.blum.com/a420

TIP-ON ile TANDEM tam çekişli çekmece – 561F

Web kodu – ürün konfigüratörüne girin veya tıklayın: DQEHAP



- Kalınlığı **17–19 mm** arası plaka malzemeli ahşap çekmeceler için ray
- Yumuşak durdurmalı açma hareketi ve entegre mekanik bas-aç desteği **TIP-ON** ile gizli **TANDEM** tam çekişli çekmece
- Aşınmaya dayanıklı plastik silindirler, kesintisiz hareket sağlar
- Çıkış emniyeti ve yükseklik ayarı ray sistemine entegredir
- Aletsiz entegre kapak eğim ayarı
- Öneri: Geniş kapaklarda da güvenli çalıştırma için opsiyonel **TIP-ON** senkronizasyonu

Yer ihtiyacı

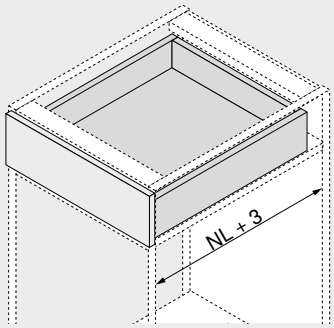

NL Nominal uzunluk

Sipariş bilgileri

1 Raylar sol/sağ



Uygulama	TIP-ON
Nominal uzunluk NL (mm)	Dinamik taşıma kapasitesi (kg) 30
260	561F2601T
310	561F3101T
360	561F3601T
410	561F4101T
460	561F4601T
510	561F5101T
560	561F5601T

Aksesuar

4 Çekmece önü ayar aksesuarı



Renk	Malzeme		Ürün nr.
Natürel	Plastik	2 x	295.1000

6f TIP-ON senkronizasyon mili[1]

Uygulama	Renk	Ürün nr.
Profil	Gri	T57.1140S

Kesim **6f** Gövde iç genişliği LW – 39 mm

[1] Kısaltılabilir
1179 mm gövde iç genişliğine LW kadar uygun
Optimal fonksiyon ve büyük çalıştırma alanı için genel bir senkronizasyon kullanılmasını öneriyoruz

Çekmece

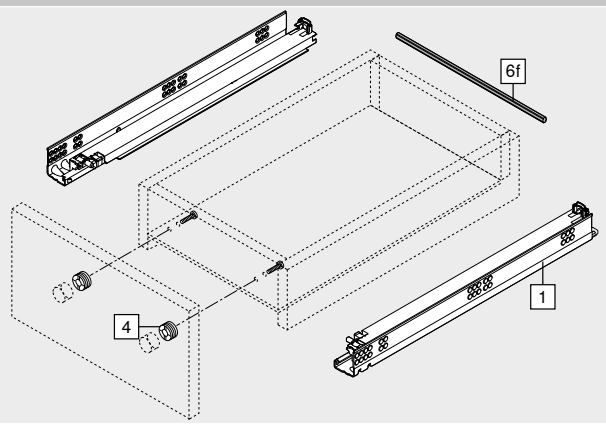

İç çekmece

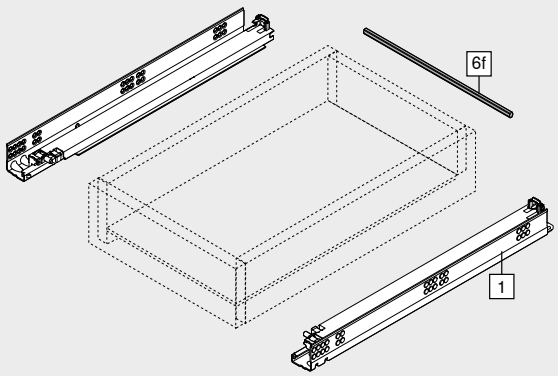

TIP-ON ile TANDEM tam çekişli çekmece – 561F

Web kodu – ürün konfigüratörüne girin veya tıklayın: DQEHAP

Planlama

Gövdede yer ihtiyacı

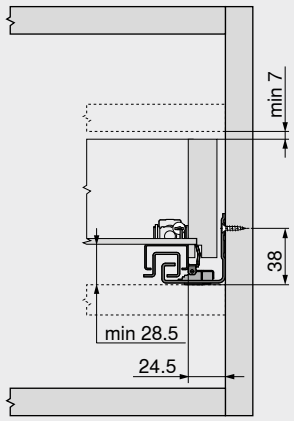

Çekmece | iç çekmece

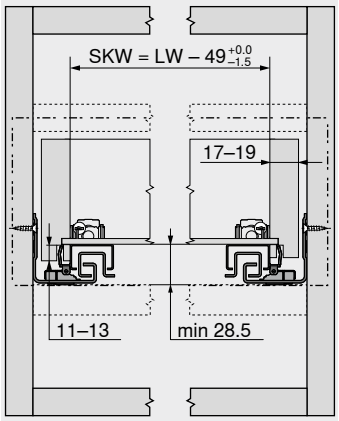

SKW Çekmece iç genişliği
LW Gövde iç genişliği

Çekmece

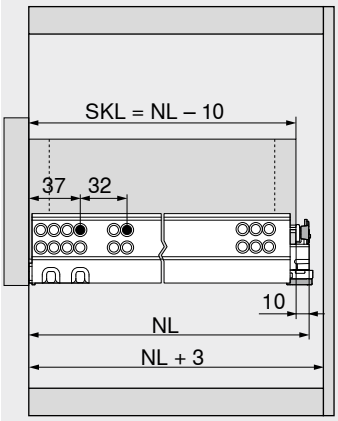

SKL Çekmece uzunluğu
NL Nominal uzunluk

İç çekmece

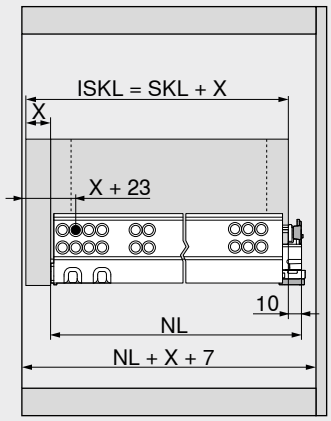

ISKL İç çekmece uzunluğu
SKL Çekmece uzunluğu
NL Nominal uzunluk
X Kapak kalınlığı

Çekmecenin hazırlanması

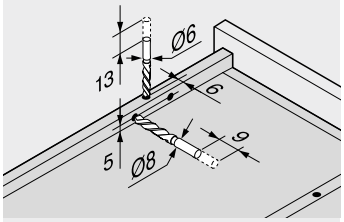

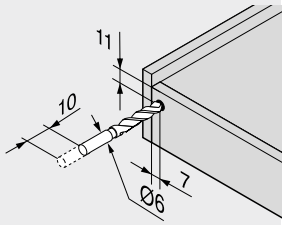

Delik kalıbı T65.1000.02 kullanılır

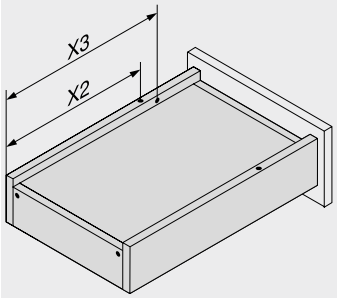

Nominal uzunluk NL (mm)	Geçme pimler X2 (mm)	Çıkış emniyeti X3 (mm)
260	205	185
310	230	242
360	275	287
410	300	344
460	335	379
510	360	436
560	405	481

Çalıştırma alanı

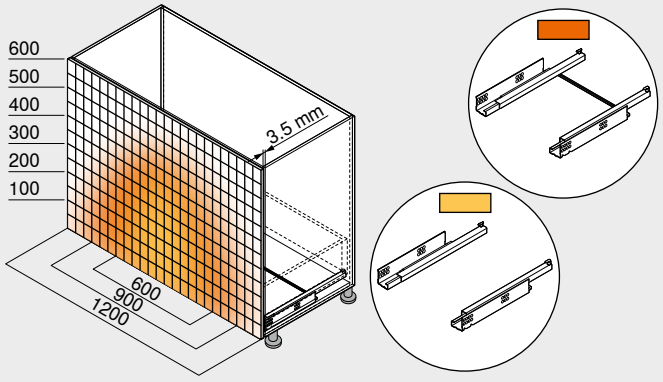

Örnek: 560F – 30 kg, nominal uzunluk NL 500 mm, dört taraflı çekmece, senkronizasyonlu

Sayfa dizini

Özet	507
TANDEM	430
CABLOXX	594
Aksesuar	452
Ray bağlantısı	530
Blum servisleri	602
Diğer teknik bilgiler	708

TANDEM 19 mm

Short-URL
www.blum.com/i011

Montaj, demontaj ve ayar

Short-URL
www.blum.com/a420

TIP-ON ile TANDEM kısmi çekişli çekmece – 551F

Web kodu – ürün konfigüratörüne girin veya tıklayın: DQHQ4Z



- Kalınlığı **17–19 mm** arası plaka malzemeli ahşap çekmeceler için ray
- Yumuşak durdurmalı açma hareketi ve entegre mekanik bas-aç desteği **TIP-ON** ile gizli **TANDEM** kısmi çekişli çekmece
- Aşınmaya dayanıklı plastik silindirler, kesintisiz hareket sağlar
- Çıkış emniyeti ve yükseklik ayarı ray sistemine entegredir
- Öneri: geniş kapaklarda da güvenli çalıştırma için opsiyonel **TIP-ON** senkronizasyon mili

Yer ihtiyacı

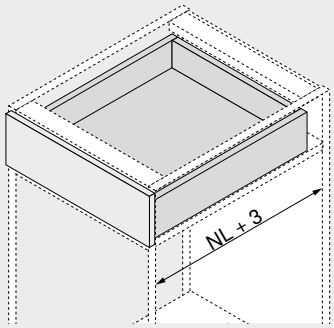

NL Nominal uzunluk

Sipariş bilgileri

1 Raylar sol/sağ

Uygulama	TIP-ON
Nominal uzunluk NL (mm)	Dinamik taşıma kapasitesi (kg) 30
260	☎ 551F2601T
310	☎ 551F3101T
360	☎ 551F3601T
410	☎ 551F4101T
460	☎ 551F4601T
510	☎ 551F5101T
560	☎ 551F5601T

Aksesuar

4 Çekmece önü ayar aksesuarı

Renk	Malzeme		Ürün nr.
Natürel	Plastik	2 x	295.1000

6f TIP-ON senkronizasyon mili[1]

Uygulama	Renk	Ürün nr.
Profil	Gri	T57.1140S

Kesim **6f** Gövde iç genişliği LW – 39 mm

[1] Kısaltılabilir
1179 mm gövde iç genişliğine LW kadar uygun
Optimal fonksiyon ve büyük çalıştırma alanı için genel bir senkronizasyon kullanılmasını öneriyoruz

Çekmece

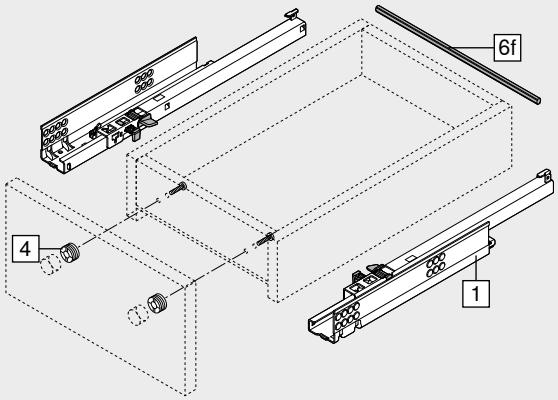

İç çekmece

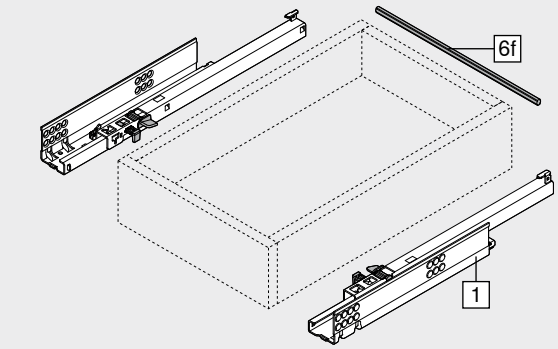

TIP-ON ile TANDEM kısmi çekişli çekmece – 551F

Web kodu – ürün konfigüratörüne girin veya tıklayın: DQHQ4Z

Planlama

Gövdede yer ihtiyacı

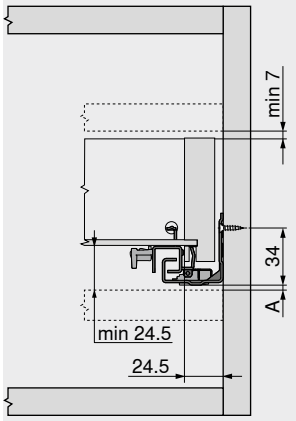

A	3 mm tam çekişli ray değişimi için gerekli mesafe

Çekmece | iç çekmece

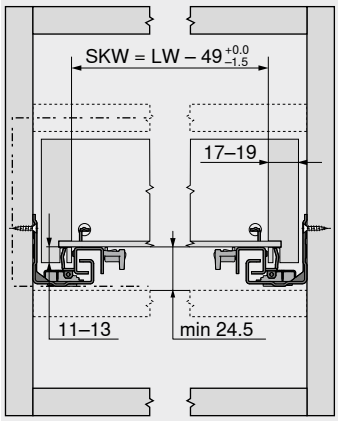

SKW	Çekmece iç genişliği
LW	Gövde iç genişliği

Çekmece

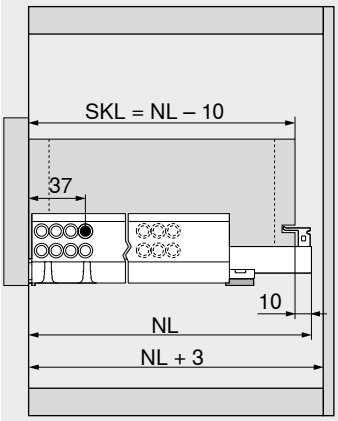

SKL	Çekmece uzunluğu
NL	Nominal uzunluk

İç çekmece

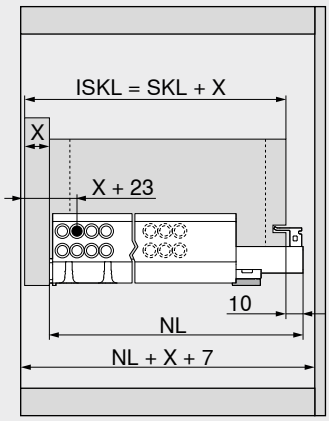

ISKL	İç çekmece uzunluğu
SKL	Çekmece uzunluğu
NL	Nominal uzunluk
X	Kapak kalınlığı

Çekmecenin hazırlanması

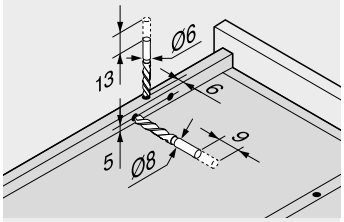

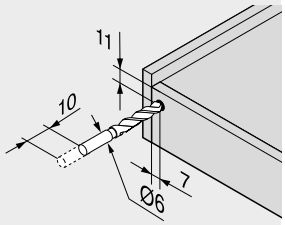

Delik kalıbı T65.1000.02 kullanılır

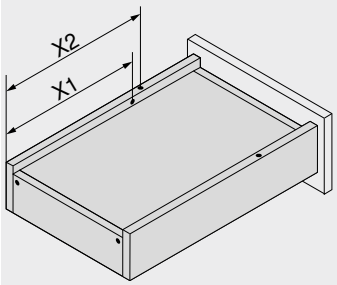

Nominal uzunluk NL (mm)	Geçme pimler X2 (mm)	Çıkış emniyeti X1 (mm)
260	205	185
310	230	210
360	275	255
410	300	280
460	335	315
510	360	340
560	405	385

Çalıştırma alanı

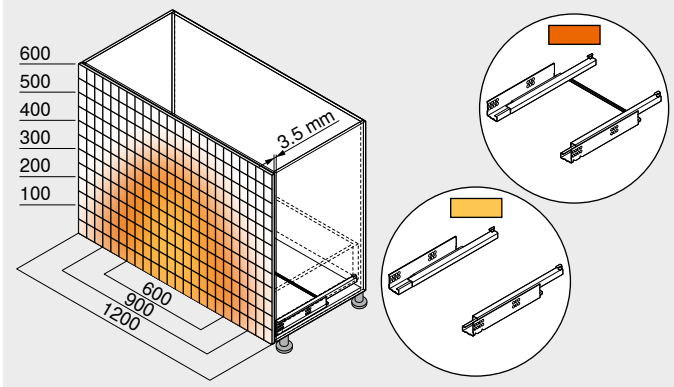

Örnek: 550F – 30 kg, nominal uzunluk NL 500 mm, dört taraflı çekmece, senkronizasyonlu

Sayfa dizini

Özet	507
TANDEM	430
CABLOXX	594
Aksesuar	452
Ray bağlantısı	530
Blum servisleri	602
Diğer teknik bilgiler	708

TANDEM 19 mm

Short-URL
www.blum.com/i011

Montaj, demontaj ve ayar

Short-URL
www.blum.com/a420

Raylar – 560H – 30 kg

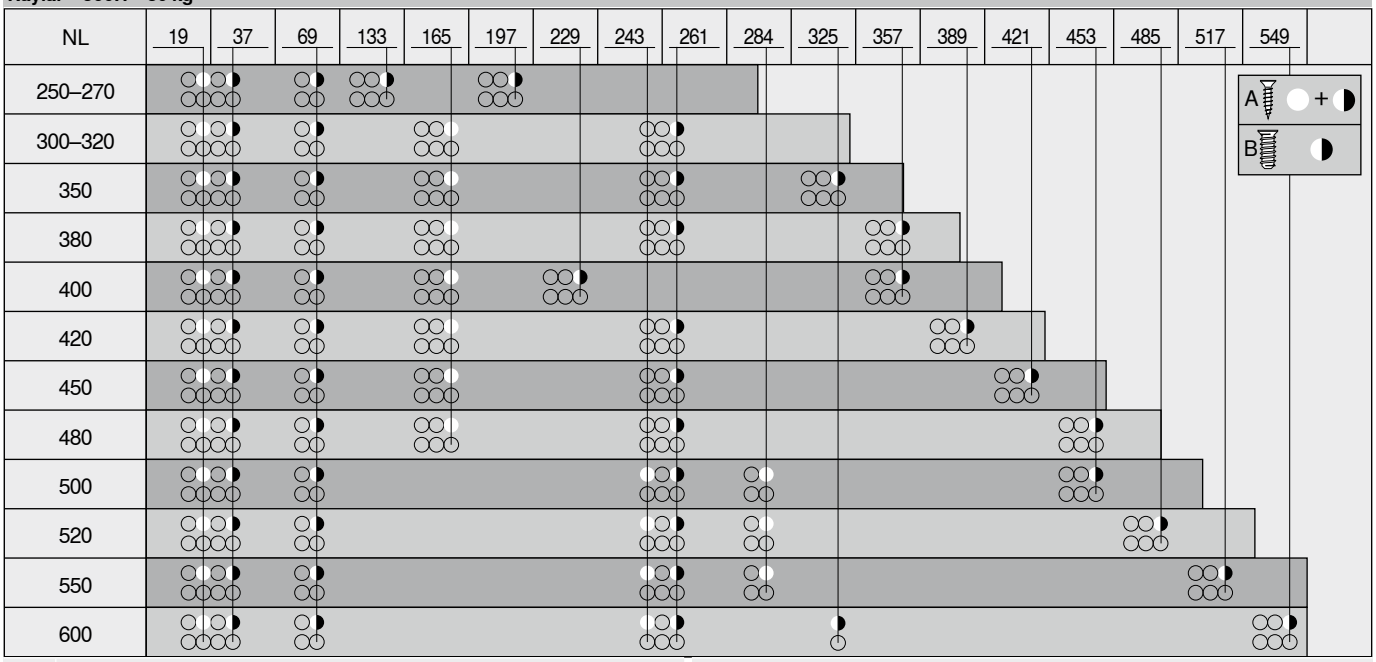

NL	Nominal uzunluk
A	Sunta vidası Ø 4 x 15 mm
B	Sistem vidası Ø 6 x 14.5 mm, ürün nr. 661.1450.HG

Raylar – 550H – 30 kg

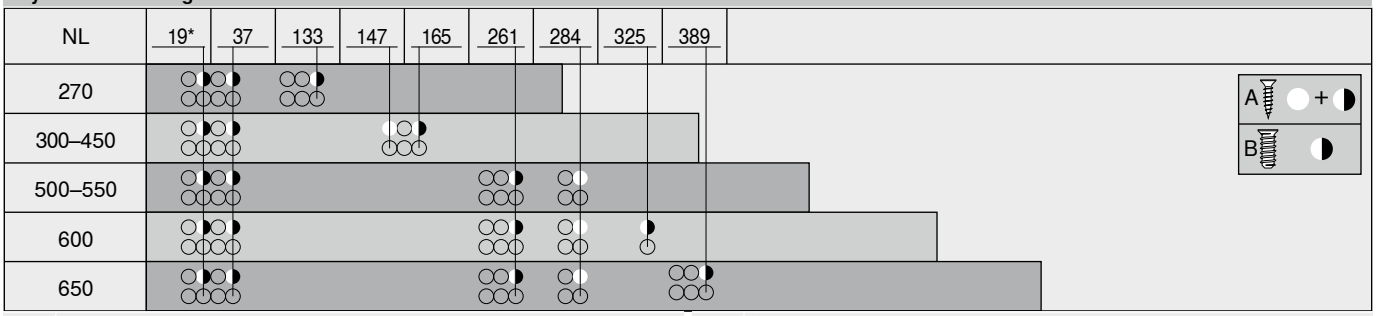

NL	Nominal uzunluk
A	Sunta vidası Ø 4 x 15 mm
B	Sistem vidası Ø 6 x 14.5 mm, ürün nr. 661.1450.HG
*	Ø 4 x 15 mm sunta vidası ile değiştirilebilir

Raylar – 561H – 30 kg

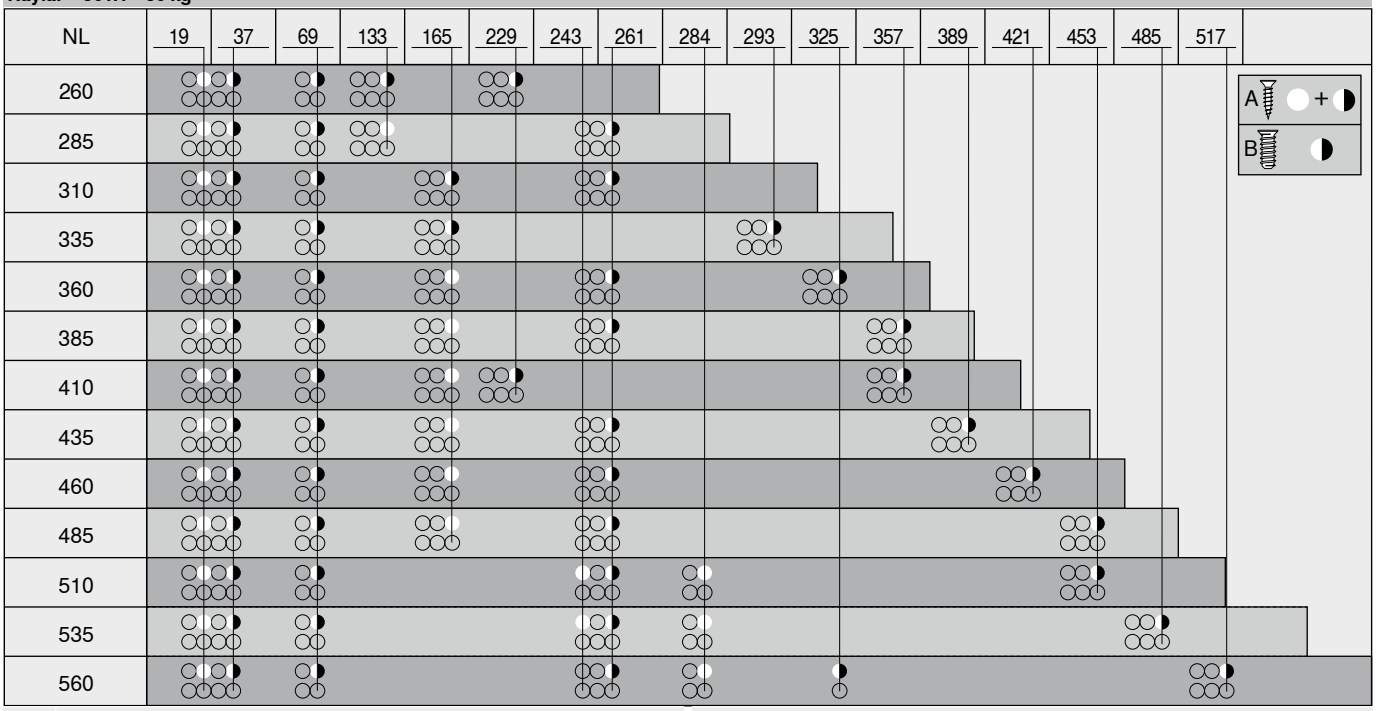

NL	Nominal uzunluk
A	Sunta vidası Ø 4 x 15 mm
B	Sistem vidası Ø 6 x 14.5 mm, ürün nr. 661.1450.HG

Raylar 551H – 30 kg

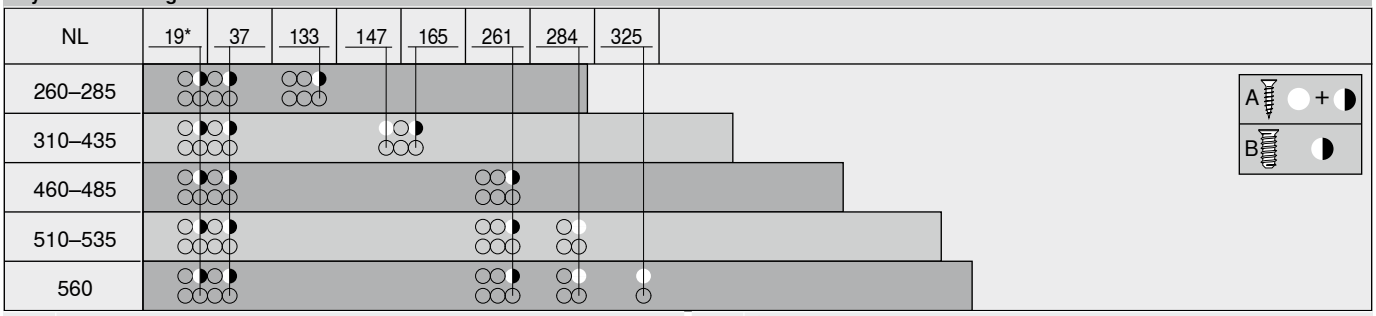

NL	Nominal uzunluk
A	Sunta vidası Ø 4 x 15 mm
B	Sistem vidası Ø 6 x 14.5 mm, ürün nr. 661.1450.HG
*	Ø 4 x 15 mm sunta vidası ile değiştirilebilir

Raylar – 560F – 30 kg

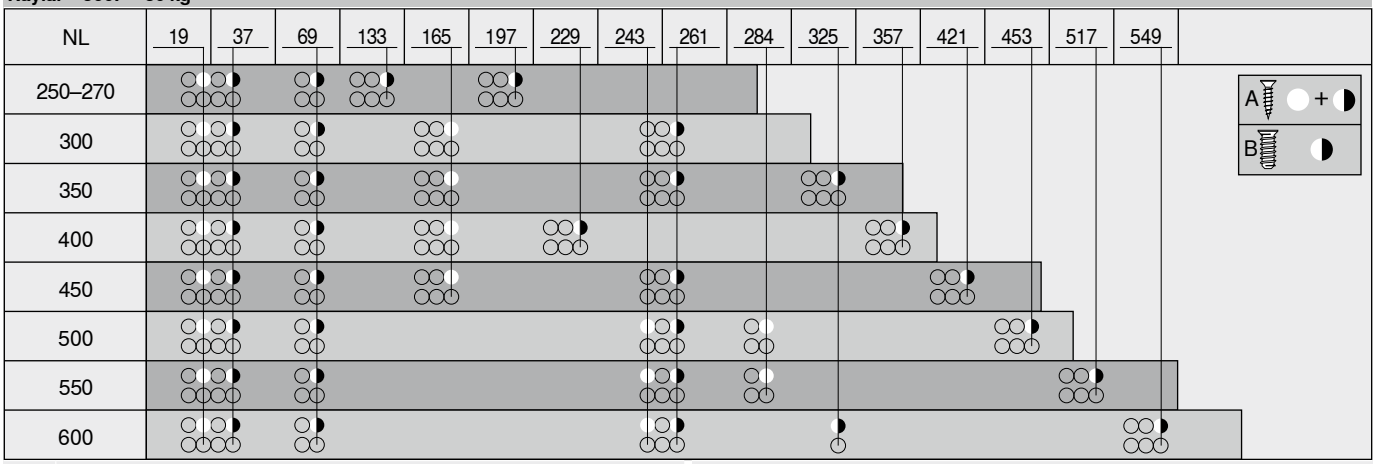

NL Nominal uzunluk
A Sunta vidası Ø 4 x 15 mm
B Sistem vidası Ø 6 x 14.5 mm, ürün nr. 661.1450.HG

Raylar – 550F – 30 kg

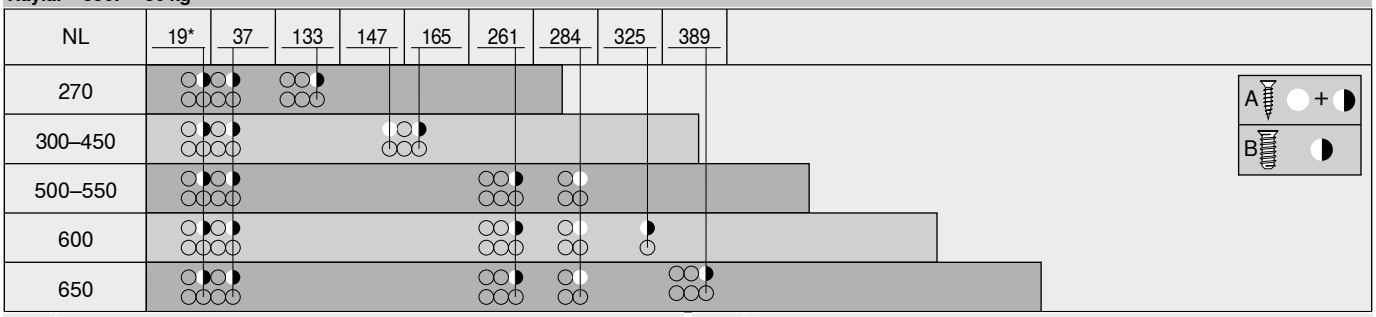

NL Nominal uzunluk
A Sunta vidası Ø 4 x 15 mm
B Sistem vidası Ø 6 x 14.5 mm, ürün nr. 661.1450.HG

* Ø 4 x 15 mm sunta vidası ile değiştirilebilir

Raylar – 561F – 30 kg

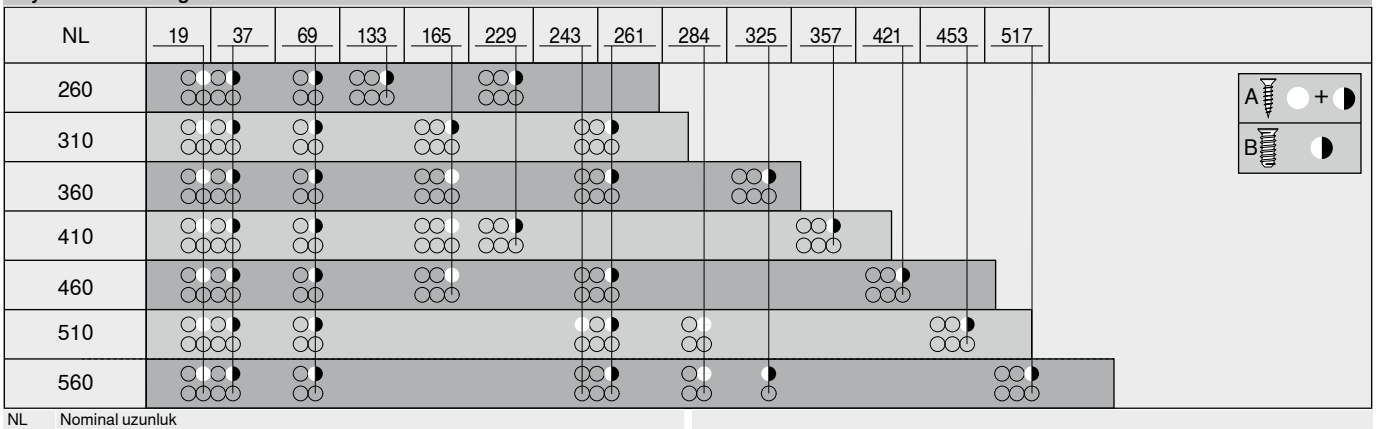

NL Nominal uzunluk
A Sunta vidası Ø 4 x 15 mm
B Sistem vidası Ø 6 x 14.5 mm, ürün nr. 661.1450.HG

Raylar 551F – 30 kg

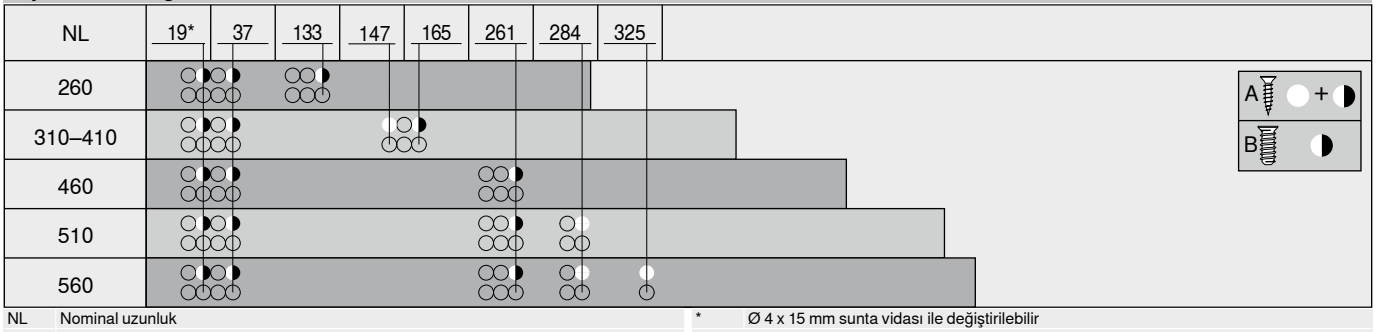

NL Nominal uzunluk
A Sunta vidası Ø 4 x 15 mm
B Sistem vidası Ø 6 x 14.5 mm, ürün nr. 661.1450.HG

* Ø 4 x 15 mm sunta vidası ile değiştirilebilir



Pocket sistemler, çok işlevli alan kullanımı için tamamen yeni bir perspektif sunuyor: tam entegre bir teknolojiye sahip benzersiz sürgü kapı sistemi **REVEGO** ile, bir alanın tümünü kullanım esnasında açabilir ve daha sonra kapakların arkasına tekrar gizleyebilirsiniz. İster tek ister çift kapak uygulaması olsun; tam binili kapaklar, pocket denilen kendi dar gövdelerinin içine girer.

- Entegre **TIP-ON** hareket teknolojisi sayesinde kulpa gerek olmadan kesintisiz açma ve kapama
- Doğru yapılan ve kolay erişilen 3 boyutlu ayar imkanları
- Entegre servis arayüzleri sayesinde hazır mobilyada bile aksesuarları demonte etmek kolaydır
- Tam binili kapaklar, pocketi komple kapatır
- **REVEGO uno** ve **REVEGO duo**, istenen şekilde kombine edilebilir
- **REVEGO** tüm yaşam alanlarına uygulanabilir
- İç konstrüksiyonlu çözümler veya gömme uygulamalar için uygun

REVEGO



Kolay planlama
Sabit pocket genişliklerinin kullanılması, planlamayı kolaylaştırıyor. İster tek kapak ister çift kapak uygulaması olsun; **REVEGO**, pocket sistemlerin özgürce tasarlanmasına imkanı sunar ve mutfak düzenine veya mobilya ünitelerine son derece kolay entegre olur.



Pratik uygulama
REVEGO, tamamen entegre aksesuarları ile benzersiz pocket tasarımı sayesinde gerekli tüm parçalara sahiptir. Pocket sistemleri atölyenizde veya işletmenizde rahatlıkla önceden monte edebilir ve dikkatlice paketleyip müşterinize taşıyabilirsiniz. Bu, yapı yerinde montajı kolaylaştırıyor ve ayrıca işin verimliliğini arttırıyor.



Rahat montaj
REVEGO ayrıca, hızlı ve kolay montaj imkanı tanır: hazır pocketleri kurun, düzenleyin ve sabitleyin, sonra kapakları ve hareket yuvasını takın, kısaca ayarlayın – ve hazır!

Uygulamalar		Kapak sayısı	Montaj genişliği EB (mm)	Uygulamada gövde iç genişliği LWA (mm)	Kapak genişliği FB (mm)	Web kodu	Sayfa
Tek kapak							
 Sembolik resim	**REVEGO uno**	1	450–900	350–800	442–898	DQIU7Y	534
 Sembolik resim	**REVEGO uno + uno**	2	900–1800	700–1600	442–898	DQDN1C	535
Çift kapak							
 Sembolik resim	**REVEGO duo**	2	900–1500	750–1350	442–748	DQITIM	536
 Sembolik resim	**REVEGO duo + duo**	4	1800–3000	1500–2700	442–748	DQIVMM	537
Tek ve çift kapak kombinasyonu							
 Sembolik resim	**REVEGO uno + duo**	3	1350–2400	1100–2150	442–898 | 442–748	DQIUXA	538
Planlama							
 Sembolik resim	**Ürün konfigüratörü** Short-URL www.blum.com/s050						
Montaj, demontaj ve ayar							
 Sembolik resim	**Montaj, demontaj ve ayar** Short-URL www.blum.com/a550						
REVEGO AR – neredeyse gerçeğine uygun bir deneyim							
 Sembolik resim	Blum'un AR uygulaması bunu mümkün kılıyor. iPhone veya iPad'ınızla şimdi artık odanıza bir **REVEGO** yerleştirebilirsiniz. Uygulamayı Appstore'den indirin ve başlayın.	**REVEGO AR** Short-URL www.blum.com/s060					

Piktogramlar

- Sadece istek üzerine ürün
- Web kodu – ürün konfigüratörüne girin veya tıklayın

REVEGO uno



- Bir tek kapak için sürgü kapı sistemi
- Tek kapak için mümkün montaj pozisyonu, sağ veya sol
- 100 mm sabit pocket genişliği POB sayesinde kolay planlama
- Mekanik bas-aç desteği **TIP-ON** sayesinde çok konforlu kullanım
- Bazalı veya bazasız tasarımlı ve de üst dolap olarak planlama imkanı
- Farklı nominal uzunluklar sayesinde ilgili montaj durumuna göre esnek uyarlama imkanı
- Doğru yapılan ve kolay erişilen 3 boyutlu ayar imkanları

Web kodu – ürün konfigüratörüne girin veya tıklayın DQIU7Y

Yer ihtiyacı

Montaj ölçüleri

Montaj genişliği EB (mm)	Montaj yüksekliği EH (mm)	Montaj derinliği ET (mm)
450–900	1155–3012	573'den itibaren

Uygulamada iç ölçüler

Uygulamada gövde iç genişliği LWA (mm)	Uygulamada gövde iç yüksekliği LHA (mm)	Uygulamada gövde iç derinliği LTA (mm)
800'e kadar	2999'e kadar	518'den itibaren

Pocket ölçüleri

Pocket genişliği POB (mm)	Pocket yüksekliği POH (mm)	Pocket derinliği POT (mm)
100	1142–2999	553'den itibaren

Kapak ölçüleri

Kapak genişliği FB (mm)	Kapak yüksekliği FH (mm)	Kapak kalınlığı FD (mm)
442–898	1130–2980	18–26

Kapak ağırlığı FG (kg)

Her kapak için 35'e kadar

Sipariş | Planlama | imalat

Ürün konfigüratörü, önünüzdeki **REVEGO** projesi için doğru aksesuarların seçiminde size yardımcı olur.

Her ürün yapılandırmasında, kontrol edilmiş ürün parça listesinin yanı sıra üretim çizimleri, ahşap parçalar ve aksesuarlar için kesim listeleri, tasarım yazılımınız için 3DCAD verileri, ayrıca CNC tezgahınıza doğrudan uygulayabileceğiniz delik bilgileri dahil CAM verileri temin edebilirsiniz.

Web kodunu ürün konfigüratörüne girin, **Short-URL**ye tıklayın veya **QR kodu**nu tarayın.

Ürün konfigüratörü

Short-URL
www.blum.com/s051

REVEGO – yeni alan konseptleri için pocket sistemleri broşürümüzde daha başka birçok bilgi bulabilirsiniz.

Sipariş bilgileri | Planlama

Short-URL
www.blum.com/p005

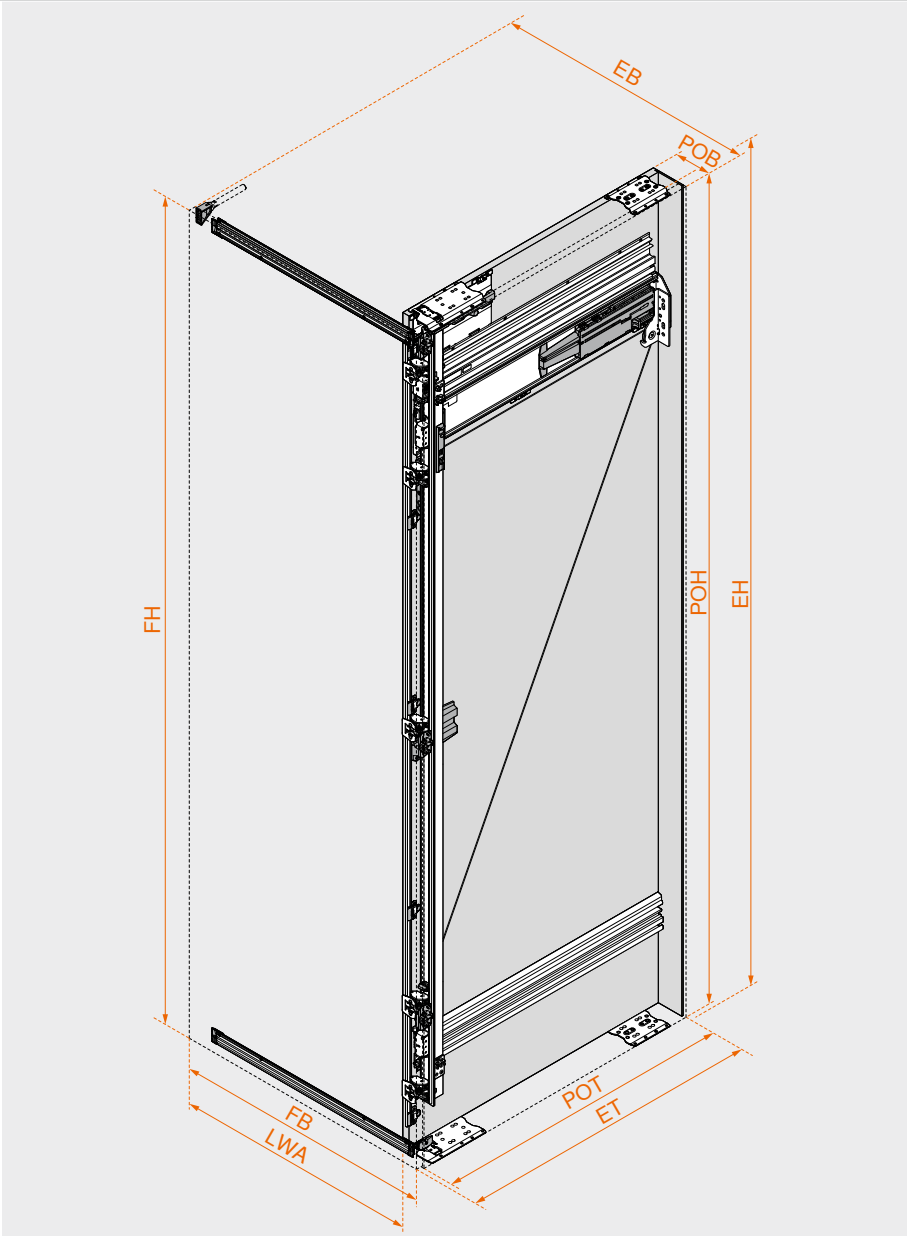

Sayfa dizini

Özet	533
Blum servisleri	602
Diğer teknik bilgiler	708

Montaj, demontaj ve ayar

Short-URL
www.blum.com/a550

REVEGO uno + uno



- İki tek kapak kombinasyonu için sürgü kapı sistemi
- Tek kapak için mümkün montaj pozisyonu, sağ ve sol
- Her biri 100 mm sabit pocket genişliği POB sayesinde kolay planlama
- Mekanik bas-aç desteği **TIP-ON** sayesinde çok konforlu kullanım
- Bazalı veya bazasız tasarımlı ve de üst dolap olarak planlama imkanı
- Doğru yapılan ve kolay erişilen 3 boyutlu ayar imkanları
- Farklı nominal uzunluklar sayesinde ilgili montaj durumuna göre esnek uyarlama imkanı

Web kodu – ürün konfigüratörüne girin veya tıklayın DQDN1C

Yer ihtiyacı

Montaj ölçüleri

Montaj genişliği EB (mm)	Montaj yüksekliği EH (mm)	Montaj derinliği ET (mm)
900–1800	1155–3012	573'den itibaren

Uygulamada iç ölçüler

Uygulamada gövde iç genişliği LWA (mm)	Uygulamada gövde iç yüksekliği LHA (mm)	Uygulamada gövde iç derinliği LTA (mm)
1600'e kadar	2999'e kadar	518'den itibaren

Pocket ölçüleri

Pocket genişliği POB (mm)	Pocket yüksekliği POH (mm)	Pocket derinliği POT (mm)
100	1142–2999	553'den itibaren

Kapak ölçüleri

Kapak genişliği FB (mm)	Kapak yüksekliği FH (mm)	Kapak kalınlığı FD (mm)
442–898	1130–2980	18–26

Kapak ağırlığı FG (kg)

Her kapak için 35'e kadar

Sipariş | Planlama | imalat

Ürün konfigüratörü, önünüzdeki **REVEGO** projesi için doğru aksesuarların seçiminde size yardımcı olur.

Her ürün yapılandırmasında, kontrol edilmiş ürün parça listesinin yanı sıra üretim çizimleri, ahşap parçalar ve aksesuarlar için kesim listeleri, tasarım yazılımınız için 3DCAD verileri, ayrıca CNC tezgahınıza doğrudan uygulayabileceğiniz delik bilgileri dahil CAM verileri temin edebilirsiniz.

Web kodunu ürün konfigüratörüne girin, **Short-URL**ye tıklayın veya **QR kodu**nu tarayın.

Ürün konfigüratörü

Short-URL
www.blum.com/s052

REVEGO – yeni alan konseptleri için pocket sistemleri broşürümüzde daha başka birçok bilgi bulabilirsiniz.

Sipariş bilgileri | Planlama

Short-URL
www.blum.com/p005

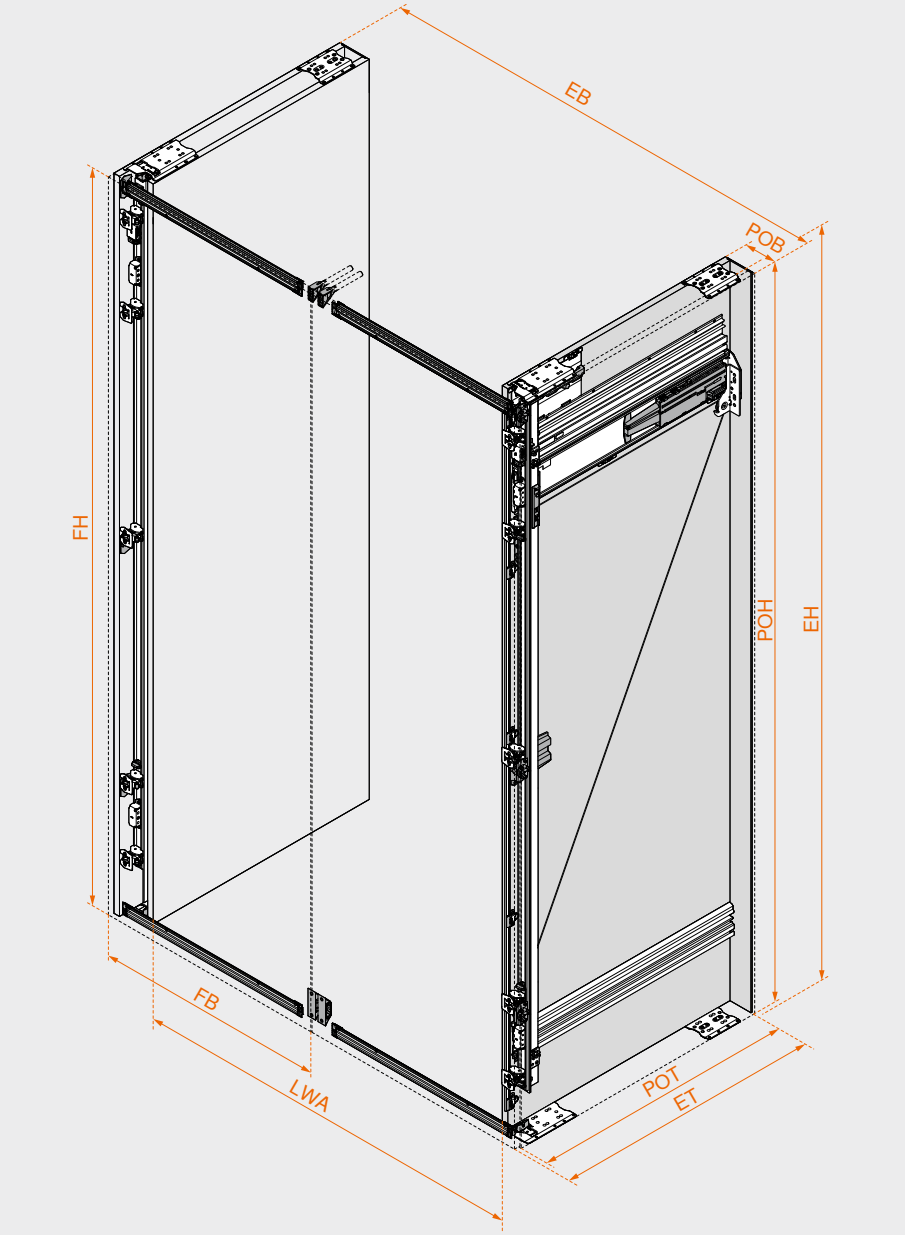

Sayfa dizini

Özet	533
Blum servisleri	602
Diğer teknik bilgiler	708

Montaj, demontaj ve ayar

Short-URL
www.blum.com/a550

REVEGO duo



- Bir çift kapak için sürgü kapı sistemi
- Çift kapak için mümkün montaj pozisyonu, sağ ve sol
- 150 mm sabit pocket genişliği POB sayesinde kolay planlama
- Mekanik bas-aç desteği **TIP-ON** sayesinde çok konforlu kullanım
- Bazalı veya bazasız tasarımlı ve de üst dolap olarak planlama imkanı
- Farklı nominal uzunluklar sayesinde ilgili montaj durumuna göre esnek uyarlama imkanı
- Doğru yapılan ve kolay erişilen 3 boyutlu ayar imkanları

Web kodu – ürün konfigüratörüne girin veya tıklayın DQITIM

Yer ihtiyacı

Montaj ölçüleri

Montaj genişliği EB (mm)	Montaj yüksekliği EH (mm)	Montaj derinliği ET (mm)
900–1500	1155–3012	573'den itibaren

Uygulamada iç ölçüler

Uygulamada gövde iç genişliği LWA (mm)	Uygulamada gövde iç yüksekliği LHA (mm)	Uygulamada gövde iç derinliği LTA (mm)
1350'e kadar	2884'e kadar	483'den itibaren

Pocket ölçüleri

Pocket genişliği POB (mm)	Pocket yüksekliği POH (mm)	Pocket derinliği POT (mm)
150	1142–2999	553'den itibaren

Kapak ölçüleri

Kapak genişliği FB (mm)	Kapak yüksekliği FH (mm)	Kapak kalınlığı FD (mm)
442–748	1130–2980	18–26

Kapak ağırlığı FG (kg)

Her kapak için 35'e kadar

Sipariş | Planlama | imalat

Ürün konfigüratörü, önünüzdeki **REVEGO** projesi için doğru aksesuarların seçiminde size yardımcı olur.

Her ürün yapılandırmasında, kontrol edilmiş ürün parça listesinin yanı sıra üretim çizimleri, ahşap parçalar ve aksesuarlar için kesim listeleri, tasarım yazılımınız için 3DCAD verileri, ayrıca CNC tezgahınıza doğrudan uygulayabileceğiniz delik bilgileri dahil CAM verileri temin edebilirsiniz.

Web kodunu ürün konfigüratörüne girin, **Short-URL**ye tıklayın veya **QR kodu**nu tarayın.

Ürün konfigüratörü

Short-URL
www.blum.com/s053

REVEGO – yeni alan konseptleri için pocket sistemleri broşürümüzde daha başka birçok bilgi bulabilirsiniz.

Sipariş bilgileri | Planlama

Short-URL
www.blum.com/p005

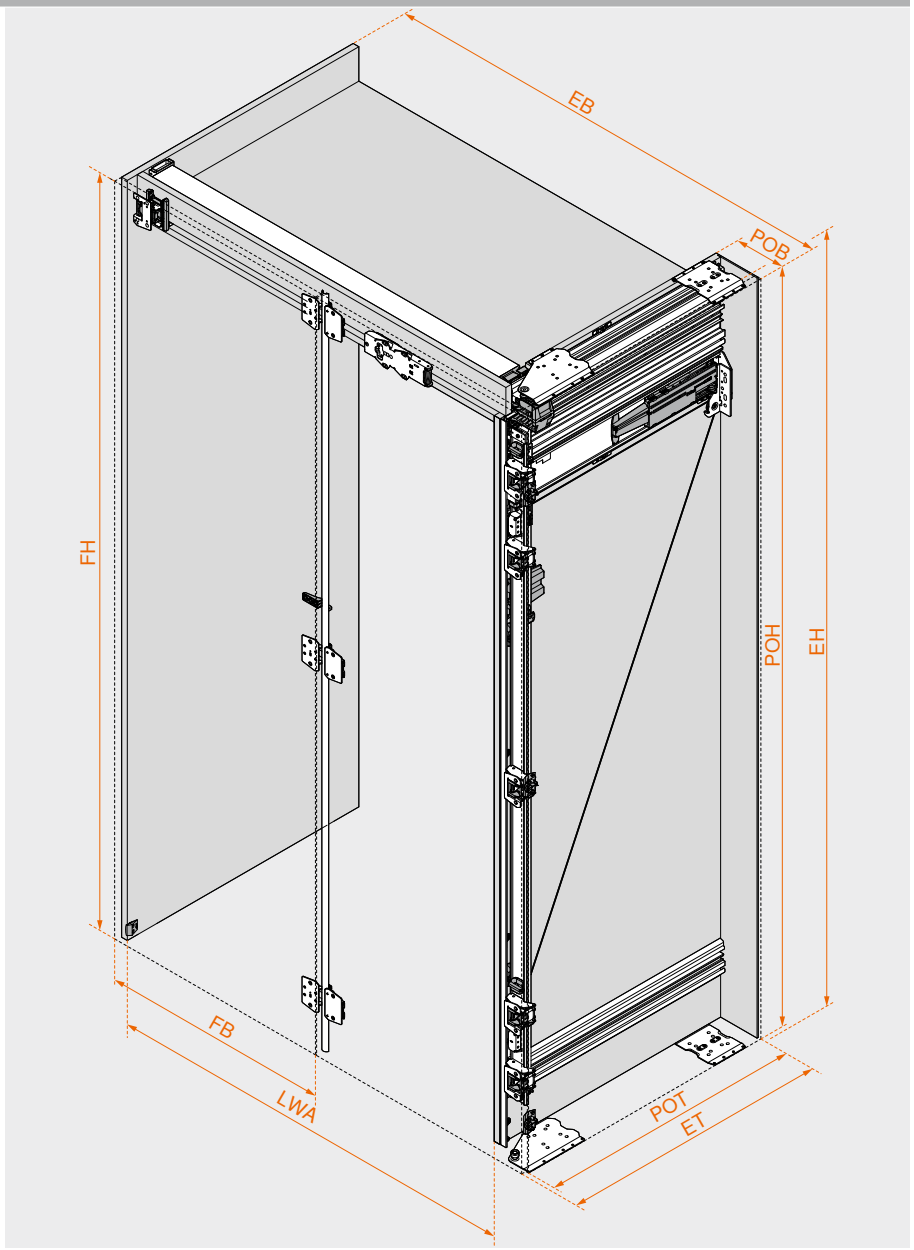

Sayfa dizini

Özet	533
Blum servisleri	602
Diğer teknik bilgiler	708

Montaj, demontaj ve ayar

Short-URL
www.blum.com/a550

REVEGO duo + duo



- İki çift kapak kombinasyonu için sürgü kapı sistemi
- Çift kapak için mümkün montaj pozisyonu, sağ ve sol
- Her biri 150 mm sabit pocket genişliği POB sayesinde kolay planlama
- Mekanik bas-aç desteği **TIP-ON** sayesinde çok konforlu kullanım
- Bazalı veya bazasız tasarımlı ve de üst dolap olarak planlama imkanı
- Farklı nominal uzunluklar sayesinde ilgili montaj durumuna göre esnek uyarlama imkanı
- Doğru yapılan ve kolay erişilen 3 boyutlu ayar imkanları

Web kodu – ürün konfigüratörüne girin veya tıklayın DQIVMM

Yer ihtiyacı

Montaj ölçüleri		
Montaj genişliği EB (mm)	**Montaj yüksekliği EH (mm)**	**Montaj derinliği ET (mm)**
1800–3000	1155–3012	573'den itibaren
Uygulamada iç ölçüler		
Uygulamada gövde iç genişliği LWA (mm)	**Uygulamada gövde iç yüksekliği LHA (mm)**	**Uygulamada gövde iç derinliği LTA (mm)**
2700'e kadar	2884'e kadar	483'den itibaren
Pocket ölçüleri		
Pocket genişliği POB (mm)	**Pocket yüksekliği POH (mm)**	**Pocket derinliği POT (mm)**
150	1142–2999	553'den itibaren
Kapak ölçüleri		
Kapak genişliği FB (mm)	**Kapak yüksekliği FH (mm)**	**Kapak kalınlığı FD (mm)**
442–748	1130–2980	18–26
Kapak ağırlığı FG (kg)		
Her kapak için 35'e kadar		

Sipariş | Planlama | imalat

Ürün konfigüratörü, önünüzdeki **REVEGO** projesi için doğru aksesuarların seçiminde size yardımcı olur.

Her ürün yapılandırmasında, kontrol edilmiş ürün parça listesinin yanı sıra üretim çizimleri, ahşap parçalar ve aksesuarlar için kesim listeleri, tasarım yazılımınız için 3DCAD verileri, ayrıca CNC tezgahınıza doğrudan uygulayabileceğiniz delik bilgileri dahil CAM verileri temin edebilirsiniz.

Web kodunu ürün konfigüratörüne girin, **Short-URL**ye tıklayın veya **QR kodu**nu tarayın.

Ürün konfigüratörü

Short-URL
www.blum.com/s054

REVEGO – yeni alan konseptleri için pocket sistemleri broşürümüzde daha başka birçok bilgi bulabilirsiniz.

Sipariş bilgileri | Planlama

Short-URL
www.blum.com/p005

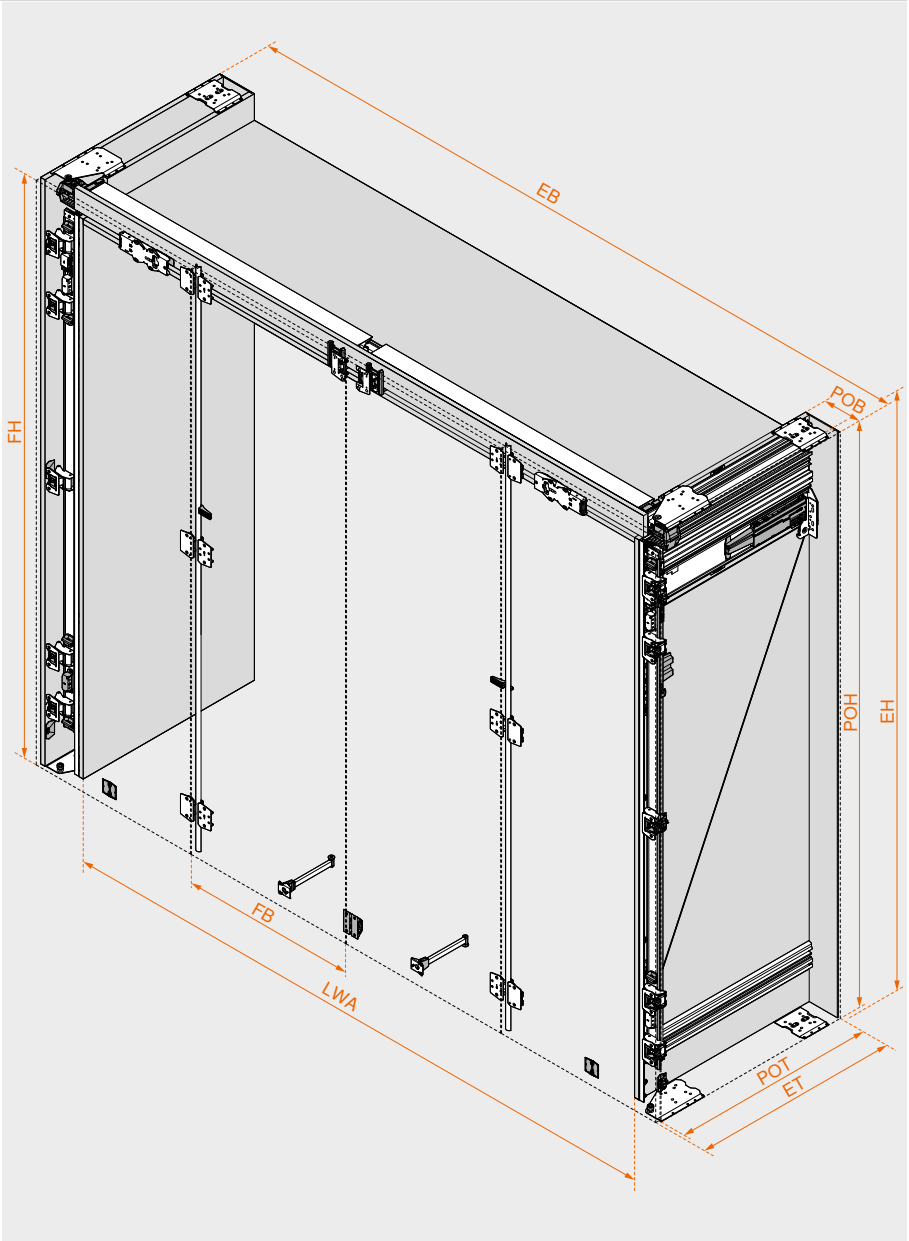

Sayfa dizini

Özet	533
Blum servisleri	602
Diğer teknik bilgiler	708

Montaj, demontaj ve ayar

Short-URL
www.blum.com/a550

REVEGO uno + duo



- Bir tek kapak ve bir çift kapak kombinasyonu için sürgü kapı sistemi
- Sağ veya sol tek kapak ve sağ veya sol çift kapak için mümkün montaj pozisyonu
- 100 ve 150 mm sabit pocket genişlikleri POB sayesinde kolay planlama
- Mekanik bas-aç desteği **TIP-ON** sayesinde çok konforlu kullanım
- Bazalı veya bazasız tasarımlı ve de üst dolap olarak planlama imkanı
- Farklı nominal uzunluklar sayesinde ilgili montaj durumuna göre esnek uyarlama imkanı
- Doğru yapılan ve kolay erişilen 3 boyutlu ayar imkanları

Web kodu – ürün konfigüratörüne girin veya tıklayın DQIUXA

Yer ihtiyacı

Montaj ölçüleri

Montaj genişliği EB (mm)	Montaj yüksekliği EH (mm)	Montaj derinliği ET (mm)
1350–2400	1155–3012	573'den itibaren

Uygulamada iç ölçüler

Uygulamada gövde iç genişliği LWA (mm)	Uygulamada gövde iç yüksekliği LHA (mm)	Uygulamada gövde iç derinliği LTA (mm)
2150'e kadar	2884'e kadar	483'den itibaren

Pocket ölçüleri

Pocket genişliği POB (mm)	Pocket yüksekliği POH (mm)	Pocket derinliği POT (mm)
100 | 150	1142–2999	553'den itibaren

Kapak ölçüleri

Kapak genişliği FB (mm)	Kapak yüksekliği FH (mm)	Kapak kalınlığı FD (mm)
442–898 | 442–748	1130–2980	18–26

Kapak ağırlığı FG (kg)

Her kapak için 35'e kadar

Sipariş | Planlama | imalat

Ürün konfigüratörü, önünüzdeki **REVEGO** projesi için doğru aksesuarların seçiminde size yardımcı olur.

Her ürün yapılandırmasında, kontrol edilmiş ürün parça listesinin yanı sıra üretim çizimleri, ahşap parçalar ve aksesuarlar için kesim listeleri, tasarım yazılımınız için 3DCAD verileri, ayrıca CNC tezgahınıza doğrudan uygulayabileceğiniz delik bilgileri dahil CAM verileri temin edebilirsiniz.

Web kodunu ürün konfigüratörüne girin, **Short-URL**ye tıklayın veya **QR kodu**nu tarayın.

Ürün konfigüratörü

Short-URL
www.blum.com/s055

REVEGO – yeni alan konseptleri için pocket sistemleri broşürümüzde daha başka birçok bilgi bulabilirsiniz.

Sipariş bilgileri | Planlama

Short-URL
www.blum.com/p005

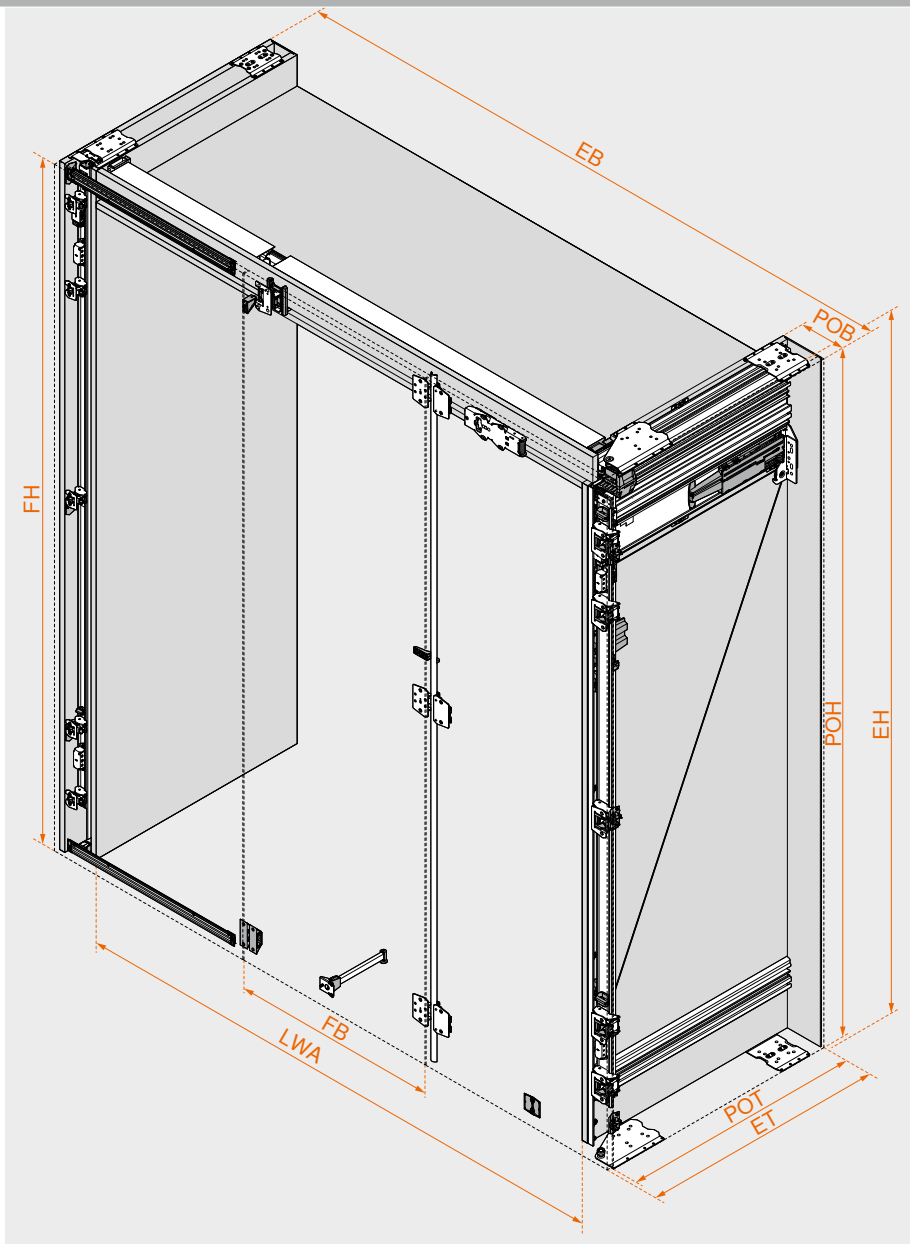

Sayfa dizini

Özet	533
Blum servisleri	602
Diğer teknik bilgiler	708

Montaj, demontaj ve ayar

Short-URL
www.blum.com/a550



Blum‘ un pratik iç bölümlendirme sistemleri tüm çekmece ve derin çekmecelere düzen getirir.

Tencere ve çatal bıçak takımından banyo malzemelerine kadar her eşya sabit bir yere sahip olur ve de düzenli ve güvenli saklanır.

Bu sayede saklama alanı optimal ve kişisel kullanılır.

LEGRABOX için AMBIA-LINE | MERIVOBOX



Şık bölmeler çok yönlü kullanılır ve tüm yaşam alanlarına güzel bir düzen getirir.

AMBIA-LINE mutfak yardımcıları



Pratik yardımcılar, güzel tasarımı pratik fonksiyon ile birleştirir.

TANDEMBOX için ORGA-LINE



ORGA-LINE, tüm çekmece ve yüksek önlü çekmecelerde mükemmel düzen yaratır.

ORGA-LINE mutfak yardımcıları



Baharatlık, folyo kesici ve diğer her şey ihtiyaç duyulduğunda hep el altında olur. Yardımcılar, yemek pişirtikten sonra hemen yerine kaldırılır.

LEGRABOX için AMBIA-LINE | MERIVOBOX


Sembolik resim

LEGRABOX için **AMBIA-LINE** | **MERIVOBOX** 542

Özet 543

AMBIA-LINE mutfak yardımcıları


Sembolik resim

AMBIA-LINE mutfak yardımcıları 552

Sipariş bilgileri 553

TANDEMBOX için ORGA-LINE


Sembolik resim

TANDEMBOX için **ORGA-LINE** 554

Özet 555

ORGA-LINE mutfak yardımcıları


Sembolik resim

ORGA-LINE mutfak yardımcıları 566

Sipariş bilgileri 567

En güzel şekliyle düzen



Zarif iç bölümlendirme sistemi, minimalist yapısını çekmecenin içinde devam ettirir ve tüm yaşam alanlarında güzel bir düzen sağlar.

İsteğe göre yerleştirilebilen bölmeler kolay kullanılır ve de kaplama çelik ve özenle seçilmiş ahşap tasarım gibi yüksek kaliteli malzemeden yapılmıştır.

Baharatlık veya tabaklık gibi rafine mutfak yardımcıları bu derli toplu programı tamamlar.

Çekmece



Çelik tasarım



Ahşap tasarım



AMBIA-LINE çekmece bölmeleri, folyo kesici ve bıçaklık ile takviye edilebilir.

Yüksek önlü çekmece



Çelik tasarım



Ahşap tasarım



Blum tabaklık ve baharatlık, **AMBIA-LINE**‘ nin çelik ve ahşap tasarımına mükemmel uyar.

Çekmece


Sembolik resim

Çelik tasarım – bölmeler	544
Ahşap tasarım – bölmeler	545
Öneri – çekmece | iç çekmece	546

Yüksek önlü çekmece


Sembolik resim

Çelik tasarım – bölmeler	547
Çelik tasarım – şişeler	548
Çelik tasarım – ara bordür	549
Ahşap tasarım – bölmeler	550
Öneri – yüksek önlü çekmece | bordürlü iç çekmece	551

Montaj, demontaj ve ayar


Sembolik resim

Montaj, demontaj ve ayar

Short-URL
www.blum.com/a510

Piktogramlar

Sadece istek üzerine ürün

Çelik tasarım – bölmeler



- Mutfakta ve diğer yaşam alanlarında kullanım için pratik
- Şık ince tasarım
- M ve K yüksekliğe sahip **LEGRABOX** çekmece ve iç çekmece için uygun
- M ve K yüksekliğe sahip **MERIVOBOX** çekmece ve iç çekmece için uygun
- Manyetik yan taraf sayesinde güvenli durma ve isteğe göre yerleştirme
- Yüzeyi softtouch kaşıklık
- Folyo kesici ve bıçaklık opsiyonel kullanılabilir
- Bölme yüksekliği 51 mm
- Malzeme: çelik, toz boyalı



Sipariş bilgileri

A Kaşıklık

Nominal uzunluk NL (mm)	Genişlik (mm)	Renk	Ürün nr.
450	300	SW-M/OG-M | IG-M | OG-M | CS-M	ZC7S450BS3
500			ZC7S500BS3
550			ZC7S550BS3
600			ZC7S600BS3
650		SW-M/OG-M | OG-M | CS-M	ZC7S650BS3

B1 Çekmece bölmeleri – 242 mm[1]

Nominal uzunluk NL (mm)	Genişlik (mm)	Renk	Ürün nr.
270–400	242	SW-M | IG-M | OG-M | CS-M	ZC7S300RSU

[1] Kasaya veya çelik arkalığa manyetik bağlantı dahil

B2 Adaptör profili – ahşap arkalığa bağlantı[1]

Yükseklik	Genişlik (mm)	Renk	Ürün nr.
M	242	SW-M | IG-M | OG-M | CS-M	ZC7A0U0M
K			ZC7A0U0K

[1] Öneri
350 mm nominal uzunluktan NL itibaren

C Çekmece bölmeleri – 100 mm

Nominal uzunluk NL (mm)	Genişlik (mm)	Renk	Ürün nr.
450	100	SW-M | IG-M | OG-M | CS-M	ZC7S450RS1
500			ZC7S500RS1
550			ZC7S550RS1
600			ZC7S600RS1
650		SW-M | OG-M | CS-M	ZC7S650RS1

D Çekmece bölmeleri – 200 mm

Nominal uzunluk NL (mm)	Genişlik (mm)	Renk	Ürün nr.
450	200	SW-M | IG-M | OG-M | CS-M	ZC7S450RS2
500			ZC7S500RS2
550			ZC7S550RS2
600			ZC7S600RS2
650		SW-M | OG-M | CS-M	ZC7S650RS2

Aksesuar

Z1 Ara bölme

Genişlik (mm)	Yükseklik (mm)	Renk	Ürün nr.
100	50	SW-M | IG-M | OG-M | CS-M	ZC7Q010SS
200			ZC7Q020SS
242			ZC7Q0U0SS

Öneri – parçaların renk kombinasyonu

No.	Tanım	Renk				
		SW-M	IG-M	OG-M	CS-M	INGL
A	Kaşıklık	SW-M/ OG-M	IG-M	OG-M	CS-M	CS-M
B1	Çekmece bölmeleri – 242 mm	SW-M	IG-M	OG-M	CS-M	CS-M
B2	Adaptör profili – ahşap arkalığa bağlantı	SW-M	IG-M	OG-M	CS-M	CS-M
C	Çekmece bölmeleri – 100 mm	SW-M	IG-M	OG-M	CS-M	CS-M
D	Çekmece bölmeleri – 200 mm	SW-M	IG-M	OG-M	CS-M	CS-M
Z1	Ara bölme	SW-M	IG-M	OG-M	CS-M	CS-M

Renk		Renk	
SW-M	Mat ipek beyazı	CS-M	Mat karbon siyahı
IG-M	Mat indiyum grisi	INGL	Parmak izi bırakmayan paslanmaz çelik
OG-M	Mat orion grisi		

Sayfa dizini

Özet	543	Diğer teknik bilgiler	708	**Montaj, demontaj ve ayar**	
Ahşap tasarım – bölmeler	545				
Öneri – çekmece | iç çekmece	546			Short-URL	
AMBIA-LINE mutfak yardımcıları	552			www.blum.com/a510	

Ahşap tasarım – bölmeler



- Mutfakta ve diğer yaşam alanlarında kullanım için pratik
- Şık ince tasarım
- M ve K yüksekliğe sahip **LEGRABOX** çekmece ve iç çekmece için uygun
- M ve K yüksekliğe sahip **MERIVOBOX** çekmece ve iç çekmece için uygun
- İsteğe göre pozisyonu ayarlanır ve güvenli durur
- Folyo kesici ve bıçaklık opsiyonel kullanılabilir
- Bölme yüksekliği 51 mm
- Malzeme: ahşap desen/çelik



Sipariş bilgileri

A Kaşıklık

	Nominal uzunluk NL (mm)	Genişlik (mm)	Renk	Ürün nr.
	450	300	E01S | E02G | N01C	ZC7S450BH3
	500			ZC7S500BH3
	550			ZC7S550BH3
	600			ZC7S600BH3
	650			ZC7S650BH3

B Çekmece bölmeleri – 242 mm

	Nominal uzunluk NL (mm)	Genişlik (mm)	Renk	Ürün nr.
	270–400	242	E01S | E02G | N01C	ZC7S300RHU

C Çekmece bölmeleri – 100 mm

	Nominal uzunluk NL (mm)	Genişlik (mm)	Renk	Ürün nr.
	450	100	E01S | E02G | N01C	ZC7S450RH1
	500			ZC7S500RH1
	550			ZC7S550RH1
	600			ZC7S600RH1
	650			ZC7S650RH1

D Çekmece bölmeleri – 200 mm

	Nominal uzunluk NL (mm)	Genişlik (mm)	Renk	Ürün nr.
	450	200	E01S | E02G | N01C	ZC7S450RH2
	500			ZC7S500RH2
	550			ZC7S550RH2
	600			ZC7S600RH2
	650			ZC7S650RH2

Aksesuar

Z1 U cıvatalı ara bölme

	Genişlik (mm)	Yükseklik (mm)	Renk	Ürün nr.
	100	50	EC01 | EC02 | NU01	ZC7Q010SH
	200			ZC7Q020SH
	242			ZC7Q0U0SH

Öneri – parçaların renk kombinasyonu

No.	Tanım	Renk			
		SW-M	OG-M	CS-M	INGL
A	Kaşıklık	E01S	E02G	N01C	N01C
B	Çekmece bölmeleri – 242 mm	E01S	E02G	N01C	N01C
C	Çekmece bölmeleri – 100 mm	E01S	E02G	N01C	N01C
D	Çekmece bölmeleri – 200 mm	E01S	E02G	N01C	N01C
Z1	U cıvatalı ara bölme	EC01	EC02	NU01	NU01

Renk		Renk	
SW-M	Mat ipek beyazı	E02G	Nebraska meşe/OG-M
OG-M	Mat orion grisi	EC02	Nebraska meşe
CS-M	Mat karbon siyahı	N01C	Tennessee ceviz/CS-M
INGL	Parmak izi bırakmayan paslanmaz çelik	NU01	Tennessee ceviz
E01S	Bardolino meşe/SW-M		
EC01	Bardolino meşe		

Sayfa dizini

Özet	543	Diğer teknik bilgiler	708	**Montaj, demontaj ve ayar**	
Çelik tasarım – bölmeler	544				
Öneri – çekmece | iç çekmece	546			Short-URL	
AMBIA-LINE mutfak yardımcıları	552			www.blum.com/a510	

Öneri – çekmece | iç çekmece

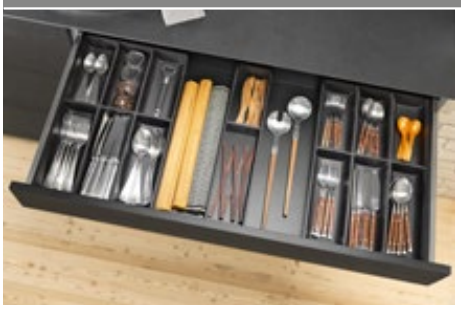





Kaşıklık ve çekmece bölmeleri

Gövde genişliği KB (mm)	Nominal uzunluk NL (mm) 450	500	550	600	650
400					
450	1 x Kaşıklık				
500					
550	1 x Kaşıklık				
600	1 x Çekmece bölmeleri – 100 mm				
800	2 x Kaşıklık				
900	2 x Kaşıklık 1 x Çekmece bölmeleri – 100 mm				
1000	2 x Kaşıklık 2 x Çekmece bölmeleri – 100 mm				
1100	2 x Kaşıklık 1 x Çekmece bölmeleri – 100 mm				
1200	1 x Çekmece bölmeleri – 200 mm				

Çekmece bölmeleri – nominal uzunluk NL 270–400 mm

Gövde genişliği KB (mm)	Nominal uzunluk NL (mm) 270	300	350	400
275				
300	–	–		
350				
400				
450	1 x Çekmece bölmeleri – 242 mm	1 x Çekmece bölmeleri – 242 mm		
500				
550				
600				
800	2 x Çekmece bölmeleri – 242 mm	2 x Çekmece bölmeleri – 242 mm		
900	3 x Çekmece bölmeleri – 242 mm			
1000				
1200	4 x Çekmece bölmeleri – 242 mm			

Çekmece bölmeleri – nominal uzunluk NL 450–650 mm

Gövde genişliği KB (mm)	Nominal uzunluk NL (mm) 450	500	550	600	650
275	1 x Çekmece bölmeleri – 100 mm				
300					
350	1 x Çekmece bölmeleri – 200 mm				
400					
450	1 x Çekmece bölmeleri – 100 mm				
500	1 x Çekmece bölmeleri – 200 mm				
550					
600	2 x Çekmece bölmeleri – 100 mm 1 x Çekmece bölmeleri – 200 mm				
800					
900	2 x Çekmece bölmeleri – 100 mm 2 x Çekmece bölmeleri – 200 mm				
1000					
1100	2 x Çekmece bölmeleri – 100 mm				
1200	3 x Çekmece bölmeleri – 200 mm				

6

Sayfa dizini

Özet	543
Çelik tasarım – bölmeler	544
Ahşap tasarım – bölmeler	545
AMBIA-LINE mutfak yardımcıları	552
Diğer teknik bilgiler	708

Montaj, demontaj ve ayar

Short-URL
www.blum.com/a510

Çelik tasarım – bölmeler



- Mutfakta ve diğer yaşam alanlarında kullanım için pratik
- Şık ince tasarım
- C ve F yüksekliğe sahip **LEGRABOX** yüksek önlü çekmece ve derin iç çekmece için uygun
- E yüksekliğe sahip **MERIVOBOX** yüksek önlü çekmece ve derin iç çekmece için uygun
- Manyetik yan taraf sayesinde güvenli durma ve isteğe göre yerleştirme
- Tabaklık ve baharatlık opsiyonel kullanılabilir
- Bölme yüksekliği 110 mm
- Malzeme: çelik, toz boyalı



Sipariş bilgileri

B1 Yüksek önlü çekmece bölmeleri[1]

	Nominal uzunluk NL (mm)	Genişlik (mm)	Renk	Ürün nr.
	270–650	242	SW-M | IG-M | OG-M | CS-M	ZC7F300RSU
	400–650	218		ZC7F400RSP

[1] Kasaya veya çelik arkalığa manyetik bağlantı dahil

B2 Adaptör profili – ahşap arkalığa bağlantı[1]

	Yükseklik	Genişlik (mm)	Renk	Ürün nr.
	C | E	242	SW-M | IG-M | OG-M | CS-M	ZC7A0U0C
	F[2]		SW-M | OG-M | CS-M	ZC7A0U0F
	C | E	218	SW-M | IG-M | OG-M | CS-M	ZC7A0P0C
	F[2]		SW-M | OG-M | CS-M	ZC7A0P0F

[1] Öneri
350 mm nominal uzunluktan NL itibaren
[2] Yükseklik F, sadece **LEGRABOX** için temin edilebilir

Aksesuar

Z1 Ara bölme

	Genişlik (mm)	Yükseklik (mm)	Renk	Ürün nr.
	242	110	SW-M | IG-M | OG-M | CS-M	ZC7Q0U0FS
	218			ZC7Q0P0FS

Öneri – parçaların renk kombinasyonu

No.	Tanım	Renk				
		SW-M	IG-M	OG-M	CS-M	INGL
B1	Yüksek önlü çekmece bölmeleri	SW-M	IG-M	OG-M	CS-M	CS-M
B2	Adaptör profili – ahşap arkalığa bağlantı	SW-M	IG-M	OG-M	CS-M	CS-M
Z1	Ara bölme	SW-M	IG-M	OG-M	CS-M	CS-M

Renk		Renk	
SW-M	Mat ipek beyazı	CS-M	Mat karbon siyahı
IG-M	Mat indiyum grisi	INGL	Parmak izi bırakmayan paslanmaz çelik
OG-M	Mat orion grisi		

Sayfa dizini

Özet	543	Öneri – yüksek önlü çekmece | bordürlü iç çekmece	551	**Montaj, demontaj ve ayar**	
Çelik tasarım – şişeler	548	**AMBIA-LINE** mutfak yardımcıları	552		
Çelik tasarım – ara bordür	549	Diğer teknik bilgiler	708	Short-URL	
Ahşap tasarım – bölmeler	550			www.blum.com/a510	

Çelik tasarım – şişeler



- Mutfakta kullanım için pratik
- Şık ince tasarım
- C ve F yüksekliğe sahip **LEGRABOX** yüksek önlü çekmece için uygun
- E yüksekliğe sahip **MERIVOBOX** yüksek önlü çekmece için uygun
- İsteğe göre pozisyonu ayarlanır ve güvenli durur
- Montaj yüksekliği 140 mm (şişelik seti ile çekmece bölmeleri)
- Malzeme: çelik, toz boyalı

Sipariş bilgileri

C – Çekmece bölmeleri – 100 mm

Nominal uzunluk NL (mm)	Genişlik (mm)	Renk	Ürün nr.
450	100	SW-M | IG-M | OG-M | CS-M	ZC7S450RS1
500			ZC7S500RS1
550			ZC7S550RS1
600			ZC7S600RS1
650		SW-M | OG-M | CS-M	ZC7S650RS1

D – Çekmece bölmeleri – 200 mm

Nominal uzunluk NL (mm)	Genişlik (mm)	Renk	Ürün nr.
450	200	SW-M | IG-M | OG-M | CS-M	ZC7S450RS2
500			ZC7S500RS2
550			ZC7S550RS2
600			ZC7S600RS2
650		SW-M | OG-M | CS-M	ZC7S650RS2

E – Şişelik seti[1]

Nominal uzunluk NL (mm)	Genişlik (mm)	Renk	Ürün nr.
400–650	100	SW-M | IG-M | OG-M | CS-M[2]	ZC7B0100S
	200		ZC7B0200S

İçindekiler:
- 2 x Adaptör
- 3 x Ara bölme

[1] Derin iç çekmece için uygun değildir! Çekmece bölmeleri ayrıca sipariş edilir

[2] Nominal uzunluk (NL) 650 mm, IG-M'de temin edilemez

Öneri – parçaların renk kombinasyonu

No.	Tanım	Renk				
		SW-M	IG-M	OG-M	CS-M	INGL
C	Çekmece bölmeleri – 100 mm	SW-M	IG-M	OG-M	CS-M	CS-M
D	Çekmece bölmeleri – 200 mm	SW-M	IG-M	OG-M	CS-M	CS-M
E	Şişelik seti	SW-M	IG-M	OG-M	CS-M	CS-M

Renk	
SW-M	Mat ipek beyazı
IG-M	Mat indiyum grisi
OG-M	Mat orion grisi
CS-M	Mat karbon siyahı
INGL	Parmak izi bırakmayan paslanmaz çelik

Sayfa dizini

Özet	543	Öneri – yüksek önlü çekmece | bordürlü iç çekmece	551	**Montaj, demontaj ve ayar**	
Çelik tasarım – bölmeler	547				
Çelik tasarım – ara bordür	549	**AMBIA-LINE** mutfak yardımcıları	552		
Ahşap tasarım – bölmeler	550	Diğer teknik bilgiler	708	Short-URL	
				www.blum.com/a510	

Çelik tasarım – ara bordür

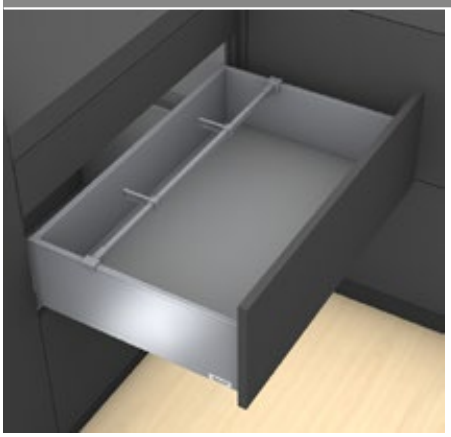

- Mutfakta kullanım için pratik
- Kısaltılabilir ara bordür ile
- C ve F yüksekliğe sahip **LEGRABOX** yüksek önlü çekmece ve derin iç çekmece için uygun
- E yüksekliğe sahip **MERIVOBOX** yüksek önlü çekmece ve derin iç çekmece için uygun
- İsteğe göre pozisyonu ayarlanır ve güvenli durur

Sipariş bilgileri

LEGRABOX

A1	Ara bordür			
	Uzunluk (mm)[1]	Renk	Malzeme	Ürün nr.
	1080	SW-M | OG-M | CS-M	Alüminyum	ZR7.1080U

Kesim A1 Gövde iç genişliği LW – 90 mm

[1] Kısaltılabilir

A3	Ara bordür yuvası[1]		
	Çekmece yanağı	Renk	Ürün nr.
	LEGRABOX pure	SW-M | OG-M | CS-M	ZC7U10E0
	LEGRABOX free		ZC7U11E0

[1] Ara bordür için 2 adet sipariş edilir

B	Boyuna bölme		
	Uzunluk (mm)	Renk	Ürün nr.
	84	SW-M | OG-M | CS-M	ZC7U10F0

MERIVOBOX

A1	Ara bordür			
	Uzunluk (mm)[1]	Renk	Malzeme	Ürün nr.
	1059	SW-M | IG-M | OG-M	Alüminyum	ZR4.1059U

Kesim A1 Gövde iç genişliği LW – 111 mm

[1] Kısaltılabilir

A3	Ara bordür yuvası[1]		
	Yan paneller	Renk	Ürün nr.
	Bordür | BOXCAP	SW-M | IG-M | OG-M	ZC4U10E0
	BOXCOVER		ZC4U11E0

[1] Ara bordür için 2 adet sipariş edilir

B	Boyuna bölme		
	Uzunluk (mm)	Renk	Ürün nr.
	84	SW-M | IG-M | OG-M	ZC4U10F0

Öneri – parçaların renk kombinasyonu

No.	Tanım	Renk				
		SW-M	IG-M	OG-M	CS-M	INGL
A1	Ara bordür	SW-M	IG-M	OG-M	CS-M	CS-M
A3	Ara bordür yuvası	SW-M	IG-M	OG-M	CS-M	CS-M
B	Boyuna bölme	SW-M	IG-M	OG-M	CS-M	CS-M

Renk		Renk	
SW-M	Mat ipek beyazı	CS-M	Mat karbon siyahı
IG-M	Mat indiyum grisi	INGL	Parmak izi bırakmayan paslanmaz çelik
OG-M	Mat orion grisi		

6

Sayfa dizini

Özet	543	Çelik tasarım – şişeler	548	Montaj, demontaj ve ayar	
AMBIA-LINE mutfak yardımcıları	552	Ahşap tasarım – bölmeler	550		
Öneri – yüksek önlü çekmece | bordürlü iç çekmece	551	Diğer teknik bilgiler	708	Short-URL	
Çelik tasarım – bölmeler	547			www.blum.com/a510	

Ahşap tasarım – bölmeler

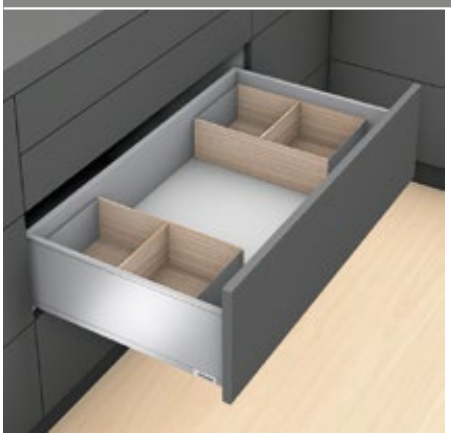

- Mutfakta ve diğer yaşam alanlarında kullanım için pratik
- Şık ince tasarım
- C ve F yüksekliğe sahip **LEGRABOX** yüksek önlü çekmece ve derin iç çekmece için uygun
- E yüksekliğe sahip **MERIVOBOX** yüksek önlü çekmece ve derin iç çekmece için uygun
- İsteğe göre pozisyonu ayarlanır ve güvenli durur
- Tabaklık ve baharatlık opsiyonel kullanılabilir
- Bölme yüksekliği 110 mm
- Malzeme: ahşap desen/çelik



Sipariş bilgileri

B Yüksek önlü çekmece bölmeleri

	Nominal uzunluk NL (mm)	Genişlik (mm)	Renk	Ürün nr.
	270–650	242	E01S | E02G | N01C	ZC7F300RHU
	400–650	218		ZC7F400RHP

Aksesuar

Z1 U cıvatalı ara bölme

	Genişlik (mm)	Yükseklik (mm)	Renk	Ürün nr.
	242	100	EC01 | EC02 | NU01	ZC7Q0U0FH
	218			ZC7Q0P0FH

Öneri – parçaların renk kombinasyonu

No.	Tanım	Renk			
		SW-M	OG-M	CS-M	INGL
B	Yüksek önlü çekmece bölmeleri	E01S	E02G	N01C	N01C
Z1	U cıvatalı ara bölme	EC01	EC02	NU01	NU01

Renk		Renk	
SW-M	Mat ipek beyazı	E02G	Nebraska meşe/OG-M
OG-M	Mat orion grisi	EC02	Nebraska meşe
CS-M	Mat karbon siyahı	N01C	Tennessee ceviz/CS-M
INGL	Parmak izi bırakmayan paslanmaz çelik	NU01	Tennessee ceviz
E01S	Bardolino meşe/SW-M		
EC01	Bardolino meşe		

6

Sayfa dizini

Özet	543	Öneri – yüksek önlü çekmece | bordürlü iç çekmece	551	**Montaj, demontaj ve ayar**	
Çelik tasarım – bölmeler	547				
Çelik tasarım – şişeler	548	**AMBIA-LINE** mutfak yardımcıları	552		
Çelik tasarım – ara bordür	549	Diğer teknik bilgiler	708	Short-URL	
				www.blum.com/a510	

Öneri – yüksek önlü çekmece | bordürlü iç çekmece





Yüksek önlü çekmece bölmeleri – nominal uzunluk NL 270–400 mm

Gövde genişliği KB (mm)	Nominal uzunluk NL (mm) 270	300	350	400
275	–			
300				
350				
400	1 x Yüksek önlü çekmece bölmeleri – 242 mm			
450				
500				
550				
600				
800	2 x Yüksek önlü çekmece bölmeleri – 242 mm			
900				
1000	3 x Yüksek önlü çekmece bölmeleri – 242 mm			
1200				

Yüksek önlü çekmece bölmeleri – nominal uzunluk NL 450–650 mm

Gövde genişliği KB (mm)	Nominal uzunluk NL (mm) 450	500	550	600	650
275	–				
300	1 x Yüksek önlü çekmece bölmeleri – 218 mm				
350					
400					
450					
500					
550					
600					
800	2 x Yüksek önlü çekmece bölmeleri – 218 mm				
900					
1000	3 x Yüksek önlü çekmece bölmeleri – 218 mm				
1200					

Sayfa dizini

Özet	543
Çelik tasarım – bölmeler	547
Çelik tasarım – şişeler	548
Çelik tasarım – ara bordür	549
Ahşap tasarım – bölmeler	550
AMBIA-LINE mutfak yardımcıları	552
Diğer teknik bilgiler	708

Montaj, demontaj ve ayar

Short-URL
www.blum.com/a510

Yardımcılar küçük, etkileri büyük



Şık **AMBIA-LINE** mutfak yardımcıları, kaliteli tasarımı mükemmel fonksiyon ile birleştiriyor. Çünkü bıçaklık, tabaklık ve baharatlığın yanı sıra streç ve alüminyum folyo için folyo kesici ile mutfakta en güzel biçimiyle düzen kuruluyor. Ve işler kolay yapılıyor, çünkü mutfak gereçleriniz derin çekmeceye derli toplu yerleştiriliyor ve böylece hep el altında oluyor.



Folyo kesici
Streç ve alüminyum folyolar, folyo kesici sayesinde buruşmadan çekilir ve düzgün kesilir.



Bıçaklık
Dokuz adet bıçak, emniyetli ve derli toplu bir şekilde bıçaklığa yerleştirilir ve hep el altında olur.



Blum tabaklık
Kademesiz ayarlanabilen Blum tabaklığa 12 tabak kaymayacak şekilde güvenli yerleştirilir ve ayrıca rahat taşınır.



Baharatlık
Değişik büyüklüklerdeki baharat kavanozları, baharatlığa düzenli ve devrilmeyecek şekilde yerleştirilir.

Streç ve alüminyum folyo için folyo kesici



- Streç folyoyu buruşmadan çekmeyi sağlayan folyo çubuğu
- Opsiyonel altlık bağlantısı sayesinde kayma emniyeti
- Taşınabilir
- M ve K yüksekliğe sahip **LEGRABOX** çekmece ve iç çekmece için uygun
- M ve K yüksekliğe sahip **MERIVOBOX** çekmece ve iç çekmece için uygun
- 200 mm genişlikte **AMBIA-LINE** çekmece bölmeleri ile kombine

Sipariş bilgileri

Uygulama	Renk	Malzeme	Ürün nr.
●	Mat orion grisi	Plastik/paslanmaz çelik	ZC7C0000
–			ZC7C0001

Uygulama	
●	Streç ve alüminyum folyolu
–	Streç ve alüminyum folyosuz

Ölçümler	
Uzunluk (mm)	409
Genişlik (mm)	187

Sayfa dizini

Montaj, demontaj ve ayar

Short-URL
www.blum.com/a520

Bıçaklık



- Dört büyük ve beş küçük bıçağı güvenli saklama
- Uzun bıçaklar için sap tutucu dahil
- Altlık bağlantısı sayesinde kayma emniyeti
- M ve K yüksekliğe sahip **LEGRABOX** çekmece ve iç çekmece için uygun
- M ve K yüksekliğe sahip **MERIVOBOX** çekmece ve iç çekmece için uygun
- 200 mm genişlikte **AMBIA-LINE** çekmece bölmeleri ile kombine

Sipariş bilgileri

Renk	Malzeme	Ürün nr.
Mat orion grisi	Plastik/paslanmaz çelik	ZC7M0200

Ölçümler	
Uzunluk (mm)	409
Genişlik (mm)	187

Sayfa dizini

Montaj, demontaj ve ayar

Short-URL
www.blum.com/a520

Blum tabaklık

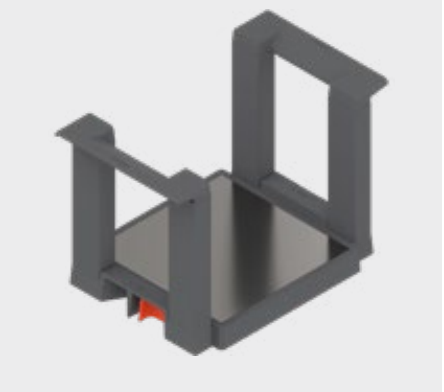

- 12 tabağı güvenli saklama
- Tabak ölçülerine göre kademesiz ayarlama
- Taşınabilir
- C ve F yüksekliğe sahip **LEGRABOX** yüksek önlü çekmece ve derin iç çekmece için uygun
- E yüksekliğe sahip **MERIVOBOX** yüksek önlü çekmece ve derin iç çekmece için uygun

Sipariş bilgileri

Renk	Malzeme	Ürün nr.
Mat orion grisi	Plastik/paslanmaz çelik	ZC7T0350

Ölçümler	
Tabak çapı (mm)	186–322
Tabakların istif yüksekliği (mm)	146
Toplam yükseklik (mm)	170

Sayfa dizini

Montaj, demontaj ve ayar

Short-URL
www.blum.com/a520

Baharatlık



- Farklı büyüklükteki baharat kaplarını düzenli saklama
- C ve F yüksekliğe sahip **LEGRABOX** yüksek önlü çekmece ve derin iç çekmece için uygun
- E yüksekliğe sahip **MERIVOBOX** yüksek önlü çekmece ve derin iç çekmece için uygun
- 218 mm genişlikte **AMBIA-LINE** yüksek önlü çekmece bölmeleri ile kombine

Sipariş bilgileri

Renk	Malzeme	Ürün nr.
Mat orion grisi	Plastik/paslanmaz çelik	ZC7G0P0I

Ölçümler	
Uzunluk (mm)	356
Genişlik (mm)	205

Sayfa dizini

Montaj, demontaj ve ayar

Short-URL
www.blum.com/a520

İhtiyaç duyduğunuz her şey hemen elinizin altında



TANDEMBOX için **ORGA-LINE**, çekmece ve derin çekmecelerin dizaynına göre tasarlanmış kaliteli bir iç bölümlendirme sistemidir.

İster çatal bıçak takımı ister şişe veya tencere olsun, tüm eşyalar fonksiyonel ve esnek bir şekilde saklanabilir. Tüm bölmeler, eşyalara göre istendiği gibi ayarlanabilir. Bu sayede **ORGA-LINE**, çekmecelere ve derin çekmecelere derli toplu görünüm ve düzen getirir.

Ayrıca, pratik **ORGA-LINE** mutfak yardımcıları, mutfakta günlük işleri kolaylaştırır ve göze çarpmadan düzeni sağlar.

Çekmece



Çanak setleri



Bölümlendirme setleri



Kombi setler



Çekmeceler için **ORGA-LINE** setleri, folyo kesici ve bıçaklık ile tamamlanıyor.

Yüksek önlü çekmece



TANDEMBOX antaro



TANDEMBOX plus



Çekmeceler için **ORGA-LINE** setleri, folyo kesici ve bıçaklık ile tamamlanıyor.

Çekmece


Sembolik resim

Çanak setleri	556
Bölümlendirme setleri	557
Kombi setler	558
Tekli setler	560

Yüksek önlü çekmece


Sembolik resim

TANDEMBOX antaro için **ORGA-LINE** – ara bölme	562
TANDEMBOX antaro için **ORGA-LINE** – ara bordür	563
TANDEMBOX plus için **ORGA-LINE** – ara bölme	☎
TANDEMBOX plus için **ORGA-LINE** – ara bordür	☎
Öneri – yüksek önlü çekmece | bordürlü iç çekmece	564

Montaj, demontaj ve ayar


Sembolik resim

Montaj, demontaj ve ayar

Short-URL
www.blum.com/a530

Piktogramlar

☎	Sadece istek üzerine ürün
65°C	65°C' ye kadar bulaşık makinasına dayanıklı

Çanak setleri

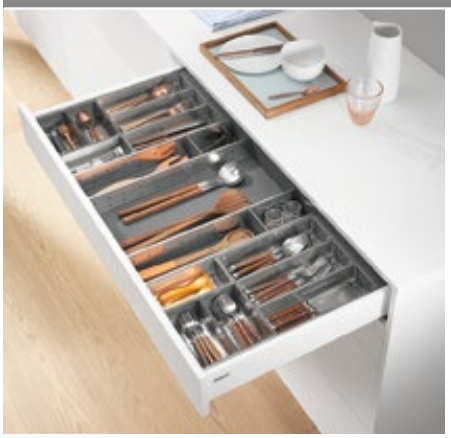

- Mutfakta kullanım için pratik
- Çatal bıçak takımı için çok uygun
- M ve K yüksekliğe sahip **TANDEMBOX antaro** çekmece ve iç çekmece için uygun
- Demonte çanaklar – bulaşık makinasına dayanıklı
- Folyo kesici ve bıçaklık opsiyonel kullanılabilir
- Öneri: Gövde genişliği KB 275–1200 mm

Yer ihtiyacı

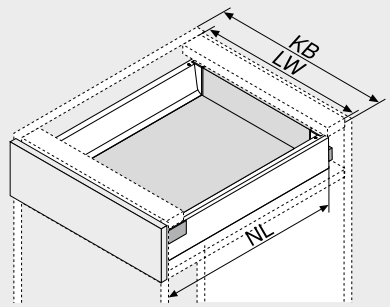

NL	Nominal uzunluk
KB	Gövde genişliği
LW	Gövde iç genişliği

Sipariş bilgileri

KB (mm) 275–299



Sembolik foto – NL 500 mm

NL (mm)	Ürün nr.
450	ZSI.450BI1N
500	ZSI.500BI1N
550	ZSI.550BI1N

KB (mm) 300–399



Sembolik foto – NL 500 mm

NL (mm)	Ürün nr.
450	ZSI.450BI2N
500	ZSI.500BI2N
550	ZSI.550BI2N

KB (mm) 400–549



Sembolik foto – NL 500 mm

NL (mm)	Ürün nr.
450	ZSI.450BI3N
500	ZSI.500BI3
550	ZSI.550BI3

KB (mm) 550–599



Sembolik foto – NL 500 mm

NL (mm)	Ürün nr.		Ürün nr.
450	ZSI.450BI1N	+	ZSI.450BI3N
500	ZSI.500BI1N	+	ZSI.500BI3
550	ZSI.550BI1N	+	ZSI.550BI3

KB (mm) 600



Sembolik foto – NL 500 mm

NL (mm)	Ürün nr.
450 [1]	ZSI.60VEI4
500 [1]	ZSI.60VEI6
550 [1]	ZSI.60VEI7

[1] Çekmeceyi tam kaplayan set

KB (mm) 601–699



Sembolik foto – NL 500 mm

NL (mm)	Ürün nr.		Ürün nr.
450	ZSI.450BI1N	+	ZSI.450BI3N
500	ZSI.500BI1N	+	ZSI.500BI3
550	ZSI.550BI1N	+	ZSI.550BI3

KB (mm) 700–799



Sembolik foto – NL 500 mm

NL (mm)	Ürün nr.		Ürün nr.
450	ZSI.450BI2N	+	ZSI.450BI3N
500	ZSI.500BI2N	+	ZSI.500BI3
550	ZSI.550BI2N	+	ZSI.550BI3

KB (mm) 800–899



Sembolik foto – NL 500 mm

NL (mm)		Ürün nr.
450	2 x	ZSI.450BI3N
500	2 x	ZSI.500BI3
550	2 x	ZSI.550BI3

KB (mm) 900



Sembolik foto – NL 500 mm

NL (mm)	Ürün nr.
450 [1]	ZSI.90VEI4
500 [1]	ZSI.90VEI6
550 [1]	ZSI.90VEI7

[1] Çekmeceyi tam kaplayan set

KB (mm) 901–999



Sembolik foto – NL 500 mm

NL (mm)	Ürün nr.		Ürün nr.
450	ZSI.450BI3N	+	ZSI.450KI4N
500	ZSI.500BI3	+	ZSI.500KI4
550	ZSI.550BI3	+	ZSI.550KI4

KB (mm) 1000–1099



Sembolik foto – NL 500 mm

NL (mm)		Ürün nr.
450	2 x	ZSI.450KI4N
500	2 x	ZSI.500KI4
550	2 x	ZSI.550KI4

KB (mm) 1100–1199



Sembolik foto – NL 500 mm

NL (mm)		Ürün nr.		Ürün nr.
450	2 x	ZSI.450BI3N	+	ZSI.450FI2N
500	2 x	ZSI.500BI3	+	ZSI.500FI2N
550	2 x	ZSI.550BI3	+	ZSI.550FI2N

KB (mm) 1200



Sembolik foto – NL 500 mm

NL (mm)	Ürün nr.
450 [1]	ZSI.12VEI4
500 [1]	ZSI.12VEI6
550 [1]	ZSI.12VEI7

[1] Çekmeceyi tam kaplayan set

SPACE CORNER



Sembolik foto – NL 650 mm

NL (mm)	Ürün nr.
600	ZSI.450BI3E
650	ZSI.500BI3E

ORGA-LINE mutfak yardımcıları

Setlerin içine yerleştirme

1	1 x ZSZ.01Fx
1	1 x ZSZ.02Fx
2	1 x ZSZ.01Fx + 1 x ZSZ.02Fx
2	1 x ZSZ.02M0



ZSZ.01Fx | ZSZ.02Fx | ZSZ.02M0

x	0 = streç ve alüminyum folyolu 1 = streç ve alüminyum folyosuz

Sayfa dizini

Özet	555	Aksesuar	561	**Montaj, demontaj ve ayar**	
Bölümlendirme setleri	557	Planlama	561		
Kombi setler	558	Diğer teknik bilgiler	708		
Tekli setler	560			Short-URL	
ORGA-LINE mutfak yardımcıları	566			www.blum.com/a530	

Bölümlendirme setleri



- Mutfakta ve diğer yaşam alanlarında kullanım için pratik
- M ve K yüksekliğe sahip **TANDEMBOX antaro** çekmece ve iç çekmece için uygun
- Demonte çanaklar – bulaşık makinasına dayanıklı
- Folyo kesici ve bıçaklık opsiyonel kullanılabilir
- Öneri: Gövde genişliği KB 275–1200 mm

Yer ihtiyacı

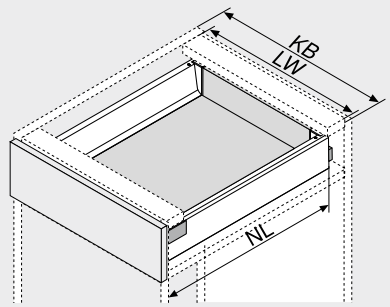

NL	Nominal uzunluk
KB	Gövde genişliği
LW	Gövde iç genişliği

Sipariş bilgileri

KB (mm) 275–349



Sembolik foto – NL 500 mm

NL (mm)	Ürün nr.
450	ZSI.450BI1N
500	ZSI.500BI1N
550	ZSI.550BI1N

KB (mm) 350–449



Sembolik foto – NL 500 mm

NL (mm)	Ürün nr.
450	ZSI.450KI2N
500	ZSI.500KI2N
550	ZSI.550KI2N

KB (mm) 450–599



Sembolik foto – NL 500 mm

NL (mm)	Ürün nr.
450	ZSI.450FI2N
500	ZSI.500FI2N
550	ZSI.550FI2N

KB (mm) 600



Sembolik foto – NL 500 mm

NL (mm)	Ürün nr.
450 [1]	ZSI.60VUI4
500 [1]	ZSI.60VUI6
550 [1]	ZSI.60VUI7

[1] Çekmeceyi tam kaplayan set

KB (mm) 601–699



Sembolik foto – NL 500 mm

NL (mm)	Ürün nr.		Ürün nr.
450	ZSI.450BI1N	+	ZSI.450KI3N
500	ZSI.500BI1N	+	ZSI.500KI3N
550	ZSI.550BI1N	+	ZSI.550KI3N

KB (mm) 700–799



Sembolik foto – NL 500 mm

NL (mm)	Ürün nr.		Ürün nr.
450	ZSI.450KI2N	+	ZSI.450KI3N
500	ZSI.500KI2N	+	ZSI.500KI3N
550	ZSI.550KI2N	+	ZSI.550KI3N

KB (mm) 800–899



Sembolik foto – NL 500 mm

NL (mm)		Ürün nr.
450	2 x	ZSI.450KI3N
500	2 x	ZSI.500KI3N
550	2 x	ZSI.550KI3N

KB (mm) 900



Sembolik foto – NL 500 mm

NL (mm)	Ürün nr.
450 [1]	ZSI.90VUI4
500 [1]	ZSI.90VUI6
550 [1]	ZSI.90VUI7

[1] Çekmeceyi tam kaplayan set

KB (mm) 901–999



Sembolik foto – NL 500 mm

NL (mm)		Ürün nr.
450	2 x	ZSI.450KI3N
500	2 x	ZSI.500KI3N
550	2 x	ZSI.550KI3N

KB (mm) 1000–1099



Sembolik foto – NL 500 mm

NL (mm)		Ürün nr.		Ürün nr.
450	2 x	ZSI.450KI2N	+	ZSI.450FI3
500	2 x	ZSI.500KI2N	+	ZSI.500FI3
550	2 x	ZSI.550KI2N	+	ZSI.550FI3

KB (mm) 1100–1199

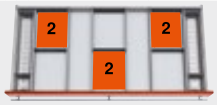

Sembolik foto – NL 500 mm

NL (mm)		Ürün nr.		Ürün nr.
450	2 x	ZSI.450KI3N	+	ZSI.450FI2N
500	2 x	ZSI.500KI3N	+	ZSI.500FI2N
550	2 x	ZSI.550KI3N	+	ZSI.550FI2N

KB (mm) 1200



Sembolik foto – NL 500 mm

NL (mm)	Ürün nr.
450 [1]	ZSI.12VUI4
500 [1]	ZSI.12VUI6
550 [1]	ZSI.12VUI7

[1] Çekmeceyi tam kaplayan set

SPACE CORNER



Sembolik foto – NL 650 mm

NL (mm)	Ürün nr.
600	ZSI.450FI3
650	ZSI.500FI3

ORGA-LINE mutfak yardımcıları

Setlerin içine yerleştirme

1	1 x ZSZ.01Fx
1	1 x ZSZ.02Fx
2	1 x ZSZ.01Fx + 1 x ZSZ.02Fx
2	1 x ZSZ.02M0



ZSZ.01Fx ZSZ.02Fx ZSZ.02M0

x 0 = streç ve alüminyum folyolu
1 = streç ve alüminyum folyosuz

Sayfa dizini

Özet	555	Aksesuar	561	**Montaj, demontaj ve ayar**	
Çanak setleri	556	Planlama	561		
Kombi setler	558	Diğer teknik bilgiler	708		
Tekli setler	560			Short-URL	
ORGA-LINE mutfak yardımcıları	566			www.blum.com/a530	

Kombi setler



- Mutfakta ve diğer yaşam alanlarında kullanım için pratik
- M ve K yüksekliğe sahip **TANDEMBOX antaro** çekmece ve iç çekmece için uygun
- Demonte çanaklar – bulaşık makinasına dayanıklı
- Folyo kesici ve bıçaklık opsiyonel kullanılabilir
- Öneri: Gövde genişliği KB 275–1200 mm

Yer ihtiyacı

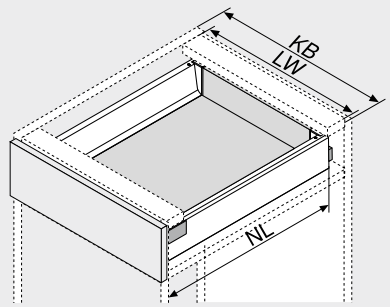

NL	Nominal uzunluk
KB	Gövde genişliği
LW	Gövde iç genişliği

Sipariş bilgileri

KB (mm) 275–349



Sembolik foto – NL 500 mm

NL (mm)	Ürün nr.
450	ZSI.450BI1N
500	ZSI.500BI1N
550	ZSI.550BI1N

KB (mm) 350–449



Sembolik foto – NL 500 mm

NL (mm)	Ürün nr.
450	ZSI.450KI2N
500	ZSI.500KI2N
550	ZSI.550KI2N

KB (mm) 450–600



Sembolik foto – NL 500 mm

NL (mm)	Ürün nr.
450	ZSI.450MI3
500	ZSI.500MI3
550	ZSI.550MI3

KB (mm) 601–649



Sembolik foto – NL 500 mm

NL (mm)	Ürün nr.		Ürün nr.
450	ZSI.450BI1N	+	ZSI.450MI3
500	ZSI.500BI1N	+	ZSI.500MI3
550	ZSI.550BI1N	+	ZSI.550MI3

KB (mm) 650–750



Sembolik foto – NL 500 mm

NL (mm)	Ürün nr.		Ürün nr.
450	ZSI.450KI2N	+	ZSI.450MI3
500	ZSI.500KI2N	+	ZSI.500MI3
550	ZSI.550KI2N	+	ZSI.550MI3

KB (mm) 751–899



Sembolik foto – NL 500 mm

NL (mm)	Ürün nr.		Ürün nr.
450	ZSI.450KI3N	+	ZSI.450BI3N
500	ZSI.500KI3N	+	ZSI.500BI3
550	ZSI.550KI3N	+	ZSI.550BI3

KB (mm) 900–1200



Sembolik foto – NL 500 mm

NL (mm)	Ürün nr.		Ürün nr.
450	ZSI.450KI3N	+	ZSI.450KI4N
500	ZSI.500KI3N	+	ZSI.500KI4
550	ZSI.550KI3N	+	ZSI.550KI4

SPACE CORNER



Sembolik foto – NL 650 mm

NL (mm)	Ürün nr.
600	ZSI.450FI3
650	ZSI.500FI3

ORGA-LINE mutfak yardımcıları

Setlerin içine yerleştirme

1	1 x ZSZ.01Fx
1	1 x ZSZ.02Fx
2	1 x ZSZ.01Fx + 1 x ZSZ.02Fx
2	1 x ZSZ.02M0



ZSZ.01Fx | ZSZ.02Fx | ZSZ.02M0

x	0 = streç ve alüminyum folyolu 1 = streç ve alüminyum folyosuz

Sayfa dizini

Özet	555	Aksesuar	561	**Montaj, demontaj ve ayar**	
Çanak setleri	556	Planlama	561		
Bölümlendirme setleri	557	Diğer teknik bilgiler	708		
Tekli setler	560			Short-URL	
ORGA-LINE mutfak yardımcıları	566			www.blum.com/a530	

Tekli setler



- Çekmeceyi kısmi kaplayan modüler setler
- Mutfakta ve diğer yaşam alanlarında kullanım için pratik
- M ve K yüksekliğe sahip **TANDEMBOX antaro** çekmece ve iç çekmece için uygun
- Demonte çanaklar – bulaşık makinasına dayanıklı
- Folyo kesici ve bıçaklık opsiyonel kullanılabilir
- Öneri: Gövde genişliği KB 275–1200 mm

Yer ihtiyacı

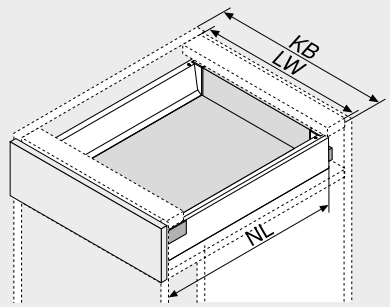

NL	Nominal uzunluk
KB	Gövde genişliği
LW	Gövde iç genişliği

Sipariş bilgileri

BI1-seti

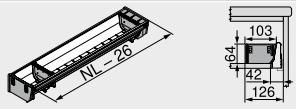

Sembolik foto – NL 500 mm

NL (mm)	Ürün nr.
450	ZSI.450BI1N
500	ZSI.500BI1N
550	ZSI.550BI1N

BI2-seti



Sembolik foto – NL 500 mm

NL (mm)	Ürün nr.
450	ZSI.450BI2N
500	ZSI.500BI2N
550	ZSI.550BI2N

BI3-seti

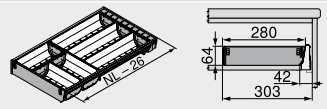

Sembolik foto – NL 500 mm

NL (mm)	Ürün nr.
450	ZSI.450BI3N
500	ZSI.500BI3
550	ZSI.550BI3

KI2-seti

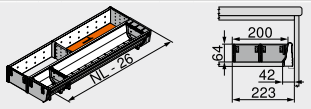

Sembolik foto – NL 500 mm

NL (mm)	Ürün nr.
450	ZSI.450KI2N
500	ZSI.500KI2N
550	ZSI.550KI2N

KI3-seti

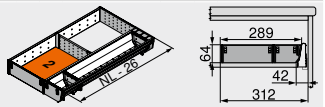

Sembolik foto – NL 500 mm

NL (mm)	Ürün nr.
450	ZSI.450KI3N
500	ZSI.500KI3N
550	ZSI.550KI3N

KI4-seti

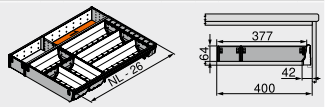

Sembolik foto – NL 500 mm

NL (mm)	Ürün nr.
450	ZSI.450KI4N
500	ZSI.500KI4
550	ZSI.550KI4

MI3-seti

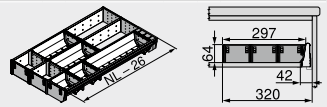

Sembolik foto – NL 500 mm

NL (mm)	Ürün nr.
450	ZSI.450MI3
500	ZSI.500MI3
550	ZSI.550MI3

FI1-seti

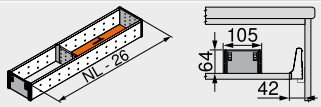

Sembolik foto – NL 500 mm

NL (mm)	Ürün nr.
450	ZSI.450FI1
500	ZSI.500FI1
550	ZSI.550FI1

FI2-seti

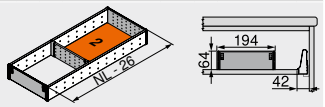

Sembolik foto – NL 500 mm

NL (mm)	Ürün nr.
450	ZSI.450FI2N
500	ZSI.500FI2N
550	ZSI.550FI2N

FI3-seti

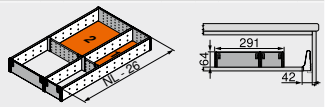

Sembolik foto – NL 500 mm

NL (mm)	Ürün nr.
450	ZSI.450FI3
500	ZSI.500FI3
550	ZSI.550FI3

BI3E-seti
SPACE CORNER

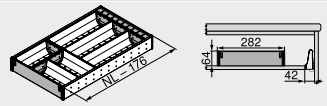

Sembolik foto – NL 650 mm

NL (mm)	Ürün nr.
600	ZSI.450BI3E
650	ZSI.500BI3E

Tekli setler

Sipariş bilgileri

Aksesuar

Çanaklar



Uzunluk (mm)	Genişlik (mm)	Ürün nr.
88	88	ZSI.010SI
176		ZSI.020SI
264		ZSI.030SI
352		ZSI.040SI

Esnek ara bölmeler



Genişlik (mm)	Ürün nr.
88	ZSI.010Q
176	ZSI.020Q

ORGA-LINE mutfak yardımcıları

Streç folyo için folyo kesici



Uygulama	Ürün nr.
Streç folyolu	ZSZ.01F0
Streç folyosuz	ZSZ.01F1

Setlerin içine yerleştirme

1 1 x ZSZ.01Fx
2 1 x ZSZ.01Fx + 1 x ZSZ.02Fx

Alüminyum folyo için folyo kesici



Uygulama	Ürün nr.
Alüminyum folyolu	ZSZ.02F0
Alüminyum folyosuz	ZSZ.02F1

Setlerin içine yerleştirme

1 1 x ZSZ.02Fx
2 1 x ZSZ.01Fx + 1 x ZSZ.02Fx

Bıçaklık

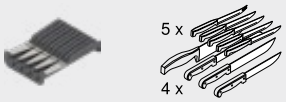

Renk	Ürün nr.
RAL 7037 toz grisi	ZSZ.02M0
Sap tutucu dahil	

Setlerin içine yerleştirme

2 1 x ZSZ.02M0

Planlama

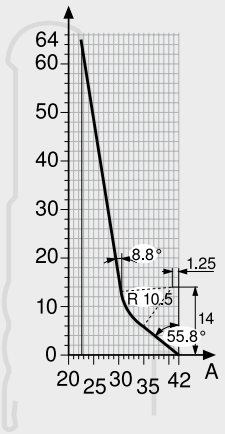

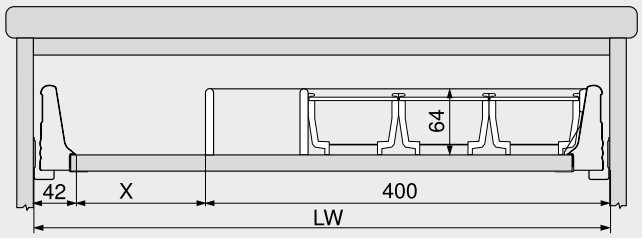

Demonte ilaveler:
Örneğin ahşap bıçaklık

Örnek:
Gövde genişliği KB 600 mm
Geçme bölmeli kaşıklık ZSI.500KI4

X = Gövde iç genişliği LW – 400 mm – 42 mm

Sayfa dizini

Özet	555
Çanak setleri	556
Bölümlendirme setleri	557
Kombi setler	558
ORGA-LINE mutfak yardımcıları	566
Diğer teknik bilgiler	708

Montaj, demontaj ve ayar

Short-URL
www.blum.com/a530

TANDEMBOX antaro için ORGA-LINE – ara bölme



- İsteğe göre esnek yerleştirilen bölümlendirme sistemi **ORGA-LINE**
- Kısaltılabilir ara bölmeli
- C ve D yükseklige sahip **TANDEMBOX antaro** yüksek önlü çekmece için uygun
- Öneri: Gövde genişliği KB 275–1200 mm

Yer ihtiyacı

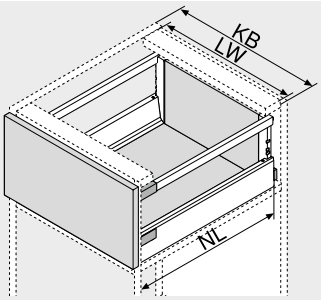

NL	Nominal uzunluk
KB	Gövde genişliği
LW	Gövde iç genişliği

Sipariş bilgileri

A1 Ara bölme

Malzeme	Alüminyum

Gövde genişliği KB (mm)[1]	Renk SW | R9006
275	Z40L152A
300	Z40L177A
550	Z40L427A
600	Z40L477A
900	Z40L777A
1200	Z40L1077A

Kesim		
	X	Gövde iç genişliği LW – 91 mm
	Y	Gövde iç genişliği LW – 295 mm (KB 275 mm) Gövde iç genişliği LW – 320 mm (KB 300 mm)
	Z	152 mm (KB 275 mm) 177 mm (KB 300 mm)

[1] Kısaltılabilir

A2 Ara bölme yuvası – ara panel[1]

Renk	Malzeme	Ürün nr.
SW | WGR	Plastik	Z40L0002

[1] Ara bölme başına 1 adet sipariş edilir; Y | Z

A3 Ara bölme yuvası – bordür[1]

Yükseklik	Renk	Ürün nr.
C	SW | WGR	Z40C0002Z
D		Z40D0002Z

[1] Ara bölme başına 2 adet sipariş edilir; X
Ara bölme başına 1 adet sipariş edilir; Y | Z

B Boyuna bölme

Renk	Malzeme	Ürün nr.
SW | R9006	Çelik	Z43L100S

D Şişelik haznesi

Malzeme	Paslanmaz çelik

Nominal uzunluk NL (mm)	Gövde genişliği KB (mm) 275	300
450		Z48.30B0I4
500	☎ Z48.27B0I6	Z48.30B0I6
550	☎ Z48.27B0I7	Z48.30B0I7

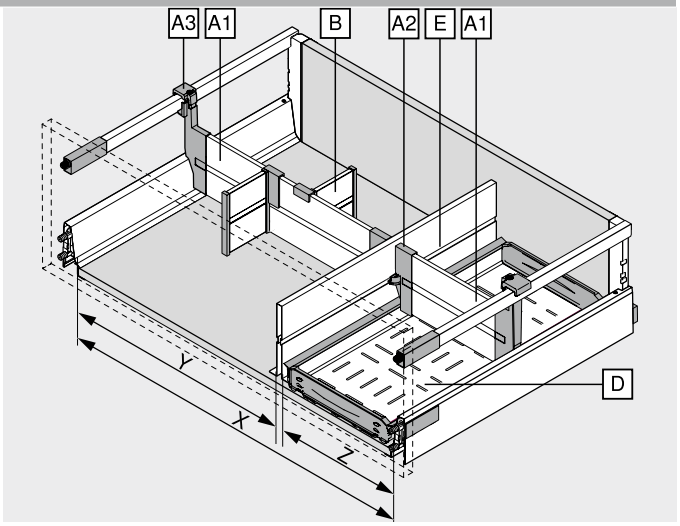

E Ara panel[1]

Malzeme	Çelik

Nominal uzunluk NL (mm)	Renk SW | R9006
450	Z46L420S
500	Z46L470S
550	Z46L520S

[1] Derin iç çekmece için uygun değildir!

Öneri – parçaların renk kombinasyonu

No.	Tanım	Renk SW	Renk R9006
A1	Ara bölme	SW	R9006
A2	Ara bölme yuvası – ara panel	SW	WGR
A3	Ara bölme yuvası – bordür	SW	WGR
B	Boyuna bölme	SW	R9006
D	Şişelik haznesi	INGL	INGL
E	Ara panel	SW	R9006

Renk		Renk	
SW	İpek beyazı	WGR	Beyaz gri
R9006	RAL 9006 gri (beyaz alüminyum)		

Sayfa dizini

Özet	555
Öneri – yüksek önlü çekmece | bordürlü iç çekmece	564
ORGA-LINE mutfak yardımcıları	566

Montaj, demontaj ve ayar

Short-URL
www.blum.com/a530

TANDEMBOX antaro için ORGA-LINE – ara bordür



- İsteğe göre esnek yerleştirilen bölümlendirme sistemi **ORGA-LINE**
- Kısaltılabilir ara bordür ile
- C ve D yüksekliğe sahip **TANDEMBOX antaro** yüksek önlü çekmece için uygun
- Öneri: Gövde genişliği KB 275–1200 mm

Yer ihtiyacı

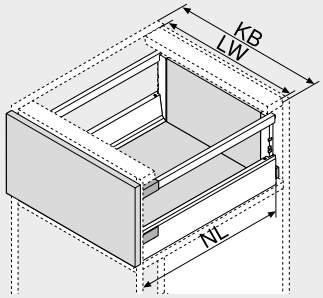

NL	Nominal uzunluk
KB	Gövde genişliği
LW	Gövde iç genişliği

Sipariş bilgileri

A1	Ara bordür		
	Malzeme	Alüminyum	
Gövde genişliği	Renk		
KB (mm)[1]	SW | R9006		
275	ZRG.179Q		
300	ZRG.204Q		
550	ZRG.454Q		
600	ZRG.504Q		
900	ZRG.804Q		
1200	ZRG.1104Q		
Kesim	A1 Gövde iç genişliği LW – 63 mm		

[1] Kısaltılabilir

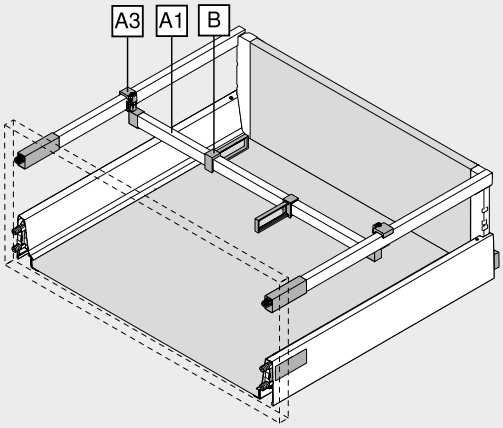

A3	Ara bordür yuvası[1]		
	Renk	Malzeme	Ürün nr.
	SW | WGR	Plastik	ZRU.01E0

[1] Ara bordür için 2 adet sipariş edilir

B	Boyuna bölme		
	Renk	Malzeme	Ürün nr.
	SW | WGR	Plastik	ZRU.11F0

Öneri – parçaların renk kombinasyonu

No.	Tanım	Renk			
		SW	R9006		
A1	Ara bordür	SW	R9006		
A3	Ara bordür yuvası	SW	WGR		
B	Boyuna bölme	SW	WGR		

Renk		Renk	
SW	İpek beyazı	WGR	Beyaz gri
R9006	RAL 9006 gri (beyaz alüminyum)		

Sayfa dizini

Özet	555
Öneri – yüksek önlü çekmece | bordürlü iç çekmece	564
ORGA-LINE mutfak yardımcıları	566

Montaj, demontaj ve ayar

Short-URL
www.blum.com/a530

Öneri – yüksek önlü çekmece | bordürlü iç çekmece



Uygulama – erzaklar

Uygulama – açık erzaklar

Gövde genişliği KB (mm)	Nominal uzunluk NL (mm) 450	500	550	–	–
275	1 x ara bölme		2 x ara bölme		
300					
400					
450	1 x ara bölme, 2 x boyuna bölme		2 x ara bölme, 3 x boyuna bölme		
500					
550					
600					
800	1 x ara bölme, 3 x boyuna bölme		2 x ara bölme, 6 x boyuna bölme		
900					
1000					
1200					

Uygulama	Nominal uzunluk NL (mm) 600	650
SPACE CORNER	1 x ara bölme, 2 x boyuna bölme	



Uygulama – tabaklar

Gövde genişliği KB (mm)	Nominal uzunluk NL (mm) 450	500	550	–	–
400'den itibaren	2 x Blum tabaklık				
800'den itibaren	4 x Blum tabaklık				

SPACE CORNER

Planlama ölçüsü PM (mm)	Nominal uzunluk NL (mm) 600	650
1050'e kadar	2 x Blum tabaklık	
1050'den itibaren	3 x Blum tabaklık	



Uygulama – plastik kaplar

Gövde genişliği KB (mm)	Nominal uzunluk NL (mm) 450	500	550	–	–
275	1 x ara bölme				
300					
400					
450	1 x ara bölme, 2 x boyuna bölme				
500					
550					
600					
800	1 x ara bölme, 3 x boyuna bölme				
900					
1000					
1200					

Uygulama	Nominal uzunluk NL (mm) 600	650
SPACE CORNER	1 x ara bölme, 2 x boyuna bölme	



Uygulama – çöp çekmecesi | temizlik malzemeleri

Gövde genişliği KB (mm)	Nominal uzunluk NL (mm) 450	500	550	–	–
900–1200	1 x şişelik haznesi, 2 x ara panel, 3 x ara bölme	1 x şişelik haznesi, 2 x ara panel, 4 x ara bölme	1 x şişelik haznesi, 2 x ara panel, 5 x ara bölme		



Uygulama – baharatlar

Gövde genişliği KB (mm)	Nominal uzunluk NL (mm) 450	500	550	–	–
300	2 x baharatlık, 1 x ara bölme			2 x baharatlık, 2 x ara bölme	
400					
450	2 x baharatlık, 1 x ara bölme, 2 x boyuna bölme			2 x baharatlık, 2 x ara bölme, 3 x boyuna bölme	



Uygulama – şişeler

Gövde genişliği KB (mm)	Nominal uzunluk NL (mm) 450	500	550	–	–
275	–	1 x şişelik haznesi, 4 x ara bölme		1 x şişelik haznesi, 5 x ara bölme	
300	1 x şişelik haznesi, 3 x ara bölme				

Öneri – yüksek önlü çekmece | bordürlü iç çekmece



Uygulama – şişeler | kesme tahtaları

Gövde genişliği KB (mm)	Nominal uzunluk NL (mm) 450	500	550	–	–
400	1 x şişelik haznesi, 1 x ara panel, 3 x ara bölme	1 x şişelik haznesi, 1 x ara panel, 4 x ara bölme	1 x şişelik haznesi, 1 x ara panel, 5 x ara bölme		
450					
500					
550	1 x şişelik haznesi, 2 x ara panel, 3 x ara bölme	1 x şişelik haznesi, 2 x ara panel, 4 x ara bölme	1 x şişelik haznesi, 2 x ara panel, 5 x ara bölme		
600					
800					
900					
1000					
1200					

Derin iç çekmece için uygun değildir!



Uygulama – tencereler | kapaklar | tavalar | pişirme gereçleri

Gövde genişliği KB (mm)	Nominal uzunluk NL (mm) 450	500	550	–	–
600	1 x ara bölme, 2 x boyuna bölme	2 x ara bölme, 3 x boyuna bölme			
800	1 x ara bölme, 3 x boyuna bölme	2 x ara bölme, 6 x boyuna bölme			
900					
1000					
1200					



Uygulama – fırın tepsileri | pasta kalıpları

Gövde genişliği KB (mm)	Nominal uzunluk NL (mm) 450	500	550	–	–
300	1 x ara panel				
400	2 x ara panel				
450					
500'den itibaren	3 x ara panel				

Derin iç çekmece için uygun değildir!

Sayfa dizini

Özet	555
TANDEMBOX antaro için **ORGA-LINE** – ara bölme	562
TANDEMBOX antaro için **ORGA-LINE** – ara bordür	563
ORGA-LINE mutfak yardımcıları	566

Montaj, demontaj ve ayar

Short-URL
www.blum.com/a530

Yardımcılar küçük, etkileri büyük



Pratik **ORGA-LINE** mutfak yardımcıları, mutfakta günlük işleri kolaylaştırır ve göze çarpmadan düzeni sağlar. Çünkü baharatlık, folyo kesici ve diğer her şey ihtiyaç duyulduğunda hemen el altında olur. Ve yemek piştikten sonra yardımcılar kolayca yerlerine kaldırılır. **ORGA-LINE** düzeninin aynı zamanda görünümü de güzeldir.



Folyo kesici
Folyo kesici sayesinde streç folyoyo buruşup yapışmadan çıkarmak çocuk oyuncağı. İşin sırrı: Blum folyo çubuğu.



Bıçaklık
Büyük veya küçük, 9 adet bıçak güvenli bir şekilde bıçaklıkta saklanır.



Blum tabaklık
Kademesiz ayarlanabilen Blum tabaklığa 12 tabak kaymayacak şekilde güvenli yerleştirilir ve ayrıca rahat taşınır.



Baharatlık
ORGA-LINE baharatlığa tüm baharat kapları emniyetli ve aynı zamanda derli toplu bir şekilde yerleştiriliyor.

Streç folyo için folyo kesici



- Katlanmadan düzgünce çıkarmayı sağlayan folyo çubuğu
- Folyo düzenli şekilde muhafaza edilir
- Opsiyonel altlık bağlantısı sayesinde kayma emniyeti
- Taşınabilir
- M ve K yüksekliğe sahip **TANDEMBOX antaro** çekmece ve iç çekmece için uygun

Sipariş bilgileri

Uygulama	Renk	Malzeme	Ürün nr.
●	RAL 7037 toz grisi	Plastik	ZSZ.01F0
–			ZSZ.01F1

Uygulama	
●	Streç folyolu
–	Streç folyosuz

Ölçümler	
Uzunluk (mm)	411
Genişlik (mm)	88.5

Sayfa dizini

Montaj, demontaj ve ayar

Short-URL

www.blum.com/a540

Alüminyum folyo için folyo kesici



- Folyo düzenli şekilde muhafaza edilir
- Opsiyonel altlık bağlantısı sayesinde kayma emniyeti
- Taşınabilir
- M ve K yüksekliğe sahip **TANDEMBOX antaro** çekmece ve iç çekmece için uygun

Sipariş bilgileri

Uygulama	Renk	Malzeme	Ürün nr.
●	RAL 7037 toz grisi	Plastik	ZSZ.02F0
–			ZSZ.02F1

Uygulama	
●	Alüminyum folyolu
–	Alüminyum folyosuz

Ölçümler	
Uzunluk (mm)	411
Genişlik (mm)	88.5

Sayfa dizini

Montaj, demontaj ve ayar

Short-URL

www.blum.com/a540

Bıçaklık

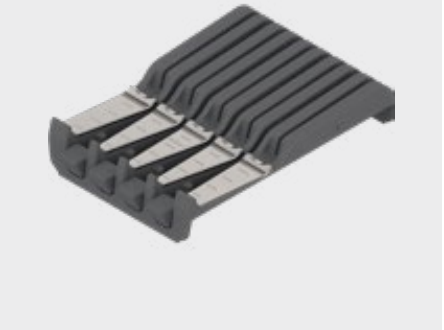

- Dört büyük ve beş küçük bıçağı güvenli saklama
- Uzun bıçaklar için sap tutucu dahil
- Altlık bağlantısı sayesinde kayma emniyeti
- +65°C' ye kadar bulaşık makinasına dayanıklı
- M ve K yüksekliğe sahip **TANDEMBOX antaro** çekmece ve iç çekmece için uygun

Sipariş bilgileri

Renk	Malzeme	Ürün nr.
RAL 7037 toz grisi	Plastik/paslanmaz çelik	ZSZ.02M0

Ölçümler	
Uzunluk (mm)	260
Genişlik (mm)	177.5

Sayfa dizini

Montaj, demontaj ve ayar

Short-URL

www.blum.com/a540

Blum tabaklık

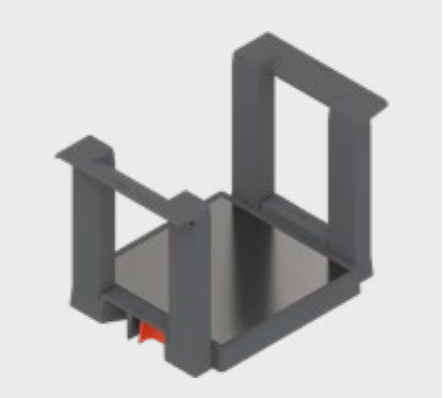

- 12 tabağı güvenli saklama
- Tabak ölçülerine göre kademesiz ayarlama
- Taşınabilir
- C ve D yüksekliğe sahip **TANDEMBOX antaro** yüksek önlü çekmece ve derin iç çekmece için uygun

Sipariş bilgileri

Renk	Malzeme	Ürün nr.
Mat orion grisi	Plastik/paslanmaz çelik	ZC7T0350

Ölçümler	
Tabak çapı (mm)	186–322
Tabakların istif yüksekliği (mm)	146
Toplam yükseklik (mm)	170

Sayfa dizini

Montaj, demontaj ve ayar

Short-URL

www.blum.com/a540

Baharatlık



- Opsiyonel altlık bağlantısı sayesinde kayma emniyeti
- Taşınabilir
- Çeşitli büyüklüklerdeki baharat kapları için
- C ve D yüksekliğe sahip **TANDEMBOX antaro** yüksek önlü çekmece ve derin iç çekmece için uygun
- Renk: RAL 7037 toz gri
- Malzeme: plastik/paslanmaz çelik

Sipariş bilgileri

Gövde genişliği KB (mm)	Genişlik (mm)	Ürün nr.
300	212	ZFZ.30G0I
400	312	ZFZ.40G0I
450	362	ZFZ.45G0I

Sayfa dizini

Montaj, demontaj ve ayar

Short-URL

www.blum.com/a540

Mutfak yardımcıları seti



Mutfak yardımcıları setinin içindekiler:

- 1 x streç folyo kesici
- 1 x alüminyum folyo kesici
- 1 x bıçaklık
- 2 x Blum tabaklık
- 2 x baharatlık, gövde eni KB 300 mm için

Sipariş bilgileri

Uygulama	Ürün nr.
Streç ve alüminyum folyolu	ZOU.30U1I



Kapakları yumuşak ve sessiz kapamak ve de hafif bir dokunuşla rahat açmak ... ve aynı zamanda sofistike tasarımları büyük bir özgürlükle uygulamak: Blum' un hareket teknolojileri bunu mümkün kılar.

Dört teknoloji, mutfakta ve diğer birçok yaşam alanında kullanılan güzel ve pratik mobilyalar için hemen hemen sınırsız olanaklar sunuyor. Ve böylece her zaman kişiye özel ev mobilyaları yaratılır ... kulplu veya kulpsuz.

Kolay açma ve sessiz kapama, Blum ürünlerinin etkileyici hareket kalitesini sağlıyor. Blum' un yenilikçi hareket teknolojileri, kullanıcıları tüm yaşam alanlarında yüksek hareket konforu ile "mobilya ömrü boyunca" destekliyor.

7

BLUMOTION



Mekanik – frenli kapama
BLUMOTION ile mobilyalar, kalkar kapağın, kapağın veya çekmecenin ağırlığından ve kapanma hızından bağımsız olarak yumuşak ve sessiz kapanır.

SERVO-DRIVE



Elektrikli – açma ve frenli kapama
Kapağa hafifçe dokunarak açmayı destekler. Hareketin devam eden akışı tamamen serbest gerçekleşir. Yumuşak ve sessiz kapanmayı **BLUMOTION** sağlar.

TIP-ON BLUMOTION



Mekanik – açma ve frenli kapama
Kapağına basıldığında çekmece tamamen açılır. Entegre **BLUMOTION** sayesinde hafif bir ivme ile yumuşak ve sessiz kapanır.

TIP-ON



Mekanik – açma
TIP-ON sayesinde kulpsuz mobilyalar, hafifçe bastırıldığında açılır. Kalkar kapaklar, kapaklar veya çekmeceler kısaca itildiğinde kapanır.

Özet – uygulamalar


Sembolik resim

Özet – uygulamalar 572

SERVO-DRIVE tekli uygulamalar


Sembolik resim

SERVO-DRIVE tekli uygulamalar 574
Özet 575

Hareket teknolojileri	BLUMOTION		SERVO-DRIVE		TIP-ON BLUMOTION		TIP-ON	
	BLUMOTION by Blum		SERVO-DRIVE by Blum		TIP-ON BLUMOTION by Blum	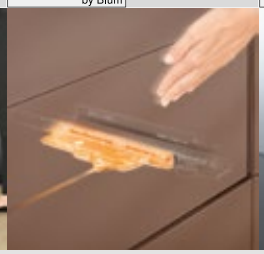	TIP-ON by Blum	
Kalkar kapak sistemleri								
〉 AVENTOS HKi – entegre kalkar kapak	●	13	–		–		○	13
〉 AVENTOS HF top – katlanarak kalkar kapak	●	21	○	21	–		–	
〉 AVENTOS HS top – eğimli kalkar kapak	●	33	○	33	–		–	
〉 AVENTOS HL top – paralel kalkar kapak	●	39	○	39	–		–	
〉 AVENTOS HK top – kalkar kapak	●	45	○	45	–		○	45
〉 AVENTOS HK-S – küçük kalkar kapak	●	55	–		–		○	55
〉 AVENTOS HK-XS – ekstra küçük kalkar kapak	●	61	–		–		○	61
Menteşe sistemleri								
〉 CLIP top BLUMOTION | CLIP top – menteşeler								
CLIP top BLUMOTION	●	73	–		–		–	
CLIP top	○	177	–		–		○	191
〉 MODUL menteşeler								
MODUL BLUMOTION	●	163	–		–		–	
MODUL	–		–		–		–	
Box sistemleri								
〉 LEGRABOX	●	197	○	363	○	395	○	405
〉 MERIVOBOX	●	251	○	363	○	395	–	
〉 TANDEMBOX antaro	●	291	○	363	○	395	–	
〉 TANDEMBOX plus	●	337	○	363	○	395	–	
〉 METABOX	○	339	–		–		–	
Ray sistemleri								
〉 MOVENTO	●	411	○	463	○	503	●	508
〉 TANDEM								
BLUMOTION TANDEM tam çekişli çekmece	●	432	○	463	–		–	
BLUMOTION TANDEM kısmi çekişli çekmece	●	432	○	463	–		–	
TIP-ON TANDEM tam çekişli çekmece	–		–		–		●	509
TIP-ON TANDEM kısmi çekişli çekmece	–		–		–		●	509
Pocket sistemler								
〉 REVEGO	–		–		–		●	541

● Entegre ○ Mümkün – Mümkün değil

SERVO-DRIVE kullanım konforu tekli olarak da gerçekleştirilebilir



İster buzdolabı ister çöp çekmecesi veya üst dolapta tek bir kalkar kapak olsun, elektrikli hareket desteği **SERVO-DRIVE** ile son derece kolay açılır.

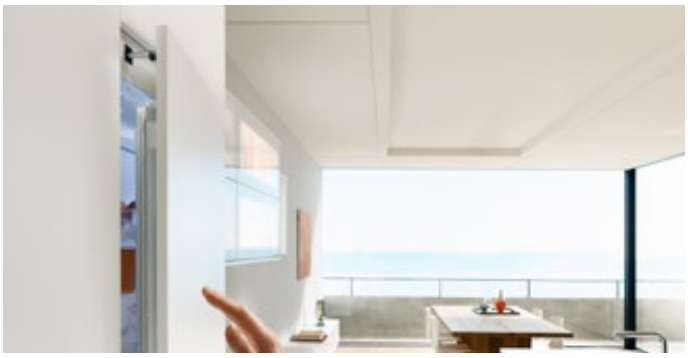

Buzdolabı, dondurucu ve de bulaşık makinesi için **SERVO-DRIVE flex**.



SERVO-DRIVE flex hareket ünitesi, farklı cihazlar için uygundur.



Çöp çekmecesi için **SERVO-DRIVE uno**.



SERVO-DRIVE uno, çöp çekmecesine kolayca sonradan takılabilir ve çok rahat monte edilir.



AVENTOS SERVO-DRIVE uno

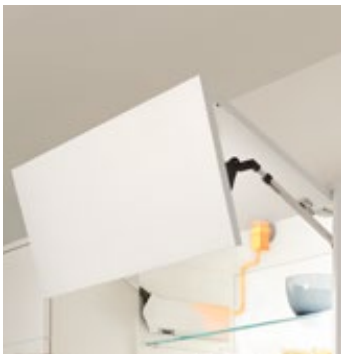

Sadece bir kalkar kapağın elektrikli donanımı söz konusu olduğunda **AVENTOS SERVO-DRIVE uno** ideal bir hareket desteğidir.

SERVO-DRIVE flex


Sembolik resim

Buzdolabı ve dondurucu için **SERVO-DRIVE flex** – niş yüksekliği NH < 1700 mm 576

Buzdolabı ve dondurucu için **SERVO-DRIVE flex** – niş yüksekliği NH ≥ 1700 mm 578

Buzdolabı-dondurucu kombinasyonu için **SERVO-DRIVE flex** – niş yüksekliği NH ≥ 1700 mm 580

Bulaşık makinesi için **SERVO-DRIVE flex** 582

SERVO-DRIVE uno


Sembolik resim

LEGRABOX | MERIVOBOX | TANDEMBOX için SERVO-DRIVE

Standart çöp çekmecesi çözümleri için **SERVO-DRIVE uno** 388

Askılı çöp çekmecesi çözümleri için **SERVO-DRIVE uno – TANDEMBOX** 390

MOVENTO | TANDEM için SERVO-DRIVE

Standart çöp çekmecesi çözümleri için **SERVO-DRIVE uno** 498

AVENTOS SERVO-DRIVE uno


Sembolik resim

Kalkar kapak sistemleri

AVENTOS HF top 22

AVENTOS HS top 34

AVENTOS HL top 40

AVENTOS HK top 46

Montaj, demontaj ve ayar


Sembolik resim

Montaj, demontaj ve ayar

Short-URL

www.blum.com/a610

Makine yönetmeliği 711

Makine emniyet yönetmeliği için detaylı bilgi

Short-URL

www.blum.com/s025

Piktogramlar

Sadece istek üzerine ürün

Web kodu – ürün konfigüratörüne girin veya tıklayın

Buzdolabı ve dondurucu için SERVO-DRIVE flex – niş yüksekliği NH < 1700 mm

Web kodu – ürün konfigüratörüne girin veya tıklayın **DQBPDC**



- Yaygın kullanılan tüm entegre buzdolabı ve dondurucular için
- Niş yüksekliği NH <
- Hareket ünitesi için minimum 60 mm' lik düşük niş yüksekliği (NH)
- Adapte sistem
- Kazara açılma durumunda otomatik kapanma
- Yaslanmaya karşı koruma
- Çalıştırma güvenliği
- Kolay montaj ve kurulum

SERVO-DRIVE flex-set



Sipariş bilgileri

17		SERVO-DRIVE flex-set		
		Renk	**Malzeme**	**Ürün nr.**
		TGR	Plastik	**Z10C500A.01**

İçindekiler:

9	1 x	Hareket ünitesi
17a	2 x	Menteşe tabanı
17b	2 x	Blende bağlantısı
17c	1 x	Blende koruma kapağı
17d	1 x	Karşılık
1	2 x	Blum aralama tamponu
12a	1 x	Bağlantı köprüsü
11b	2 x	Kablo ucu koruması
–	11 x	Sunta vidası
–	1 x	Montaj kalıbı

16		SERVO-DRIVE elektrik adaptörü[5]				
		Renk			SZ	
		AC adaptörü[1]	**Pazar[2]**	**Lisan paketi[3]**	**Dil[4]**	**Ürün nr.**
		E	Avrupa	A	DE | EN | FR | IT | NL	☎ Z10NA40EA
				B	DA | EN | FI | NO | SV	☎ Z10NA40EB
				C	EL | EN | HR | SL | SR | TR	☎ Z10NA40EC
				D	EN | ES | FR | IT | PT	☎ Z10NA40ED
				E	CS | HU | PL | SK	☎ Z10NA40EE
				F	BG | ET | LT | LV | RO | RU | UK	☎ Z10NA40EF
		B	GB	A	DE | EN | FR | IT | NL	☎ Z10NA40BA
		K	AU	I	EN	☎ Z10NA40KI
		N	CN	H	EN | ZH | KO	☎ Z10NA40NH
		U	US | CA | JP	G	EN | ES | FR	☎ Z10NA40UG

İçindekiler:

16	1 x	**SERVO-DRIVE** elektrik adaptörü Kablo dahil, 1120 mm (**SERVO-DRIVE** dağıtım kablosu maksimum 2000 mm uzunluğunda olabilir) Kullanım ve montaj kılavuzu dahil

[1] Detaylı pazar listesi için Enformasyon Bölümü' ne bakın
[2] ISO 3166'ya göre pazar adları
[3] Lisan paketi – kullanım kılavuzu
[4] ISO 639 yönetmeliği uyarınca lisan tanımlaması
[5] Sadece bir hareket ünitesi için uygun
Talebe göre diğer kombinasyonlar



Y ≥ 600 mm

24		SERVO-DRIVE şalteri		
		Renk	**Malzeme**	**Ürün nr.**
		SW | HGR | TGR	Plastik	**23P5020**

Renk		Renk	
HGR	Açık gri	SZ	Siyah
SW	İpek beyazı	TGR	Koyu gri

Buzdolabı ve dondurucu için SERVO-DRIVE flex – niş yüksekliği NH < 1700 mm

Web kodu – ürün konfigüratörüne girin veya tıklayın: DQBPDC

Planlama

Menteşe tabanı

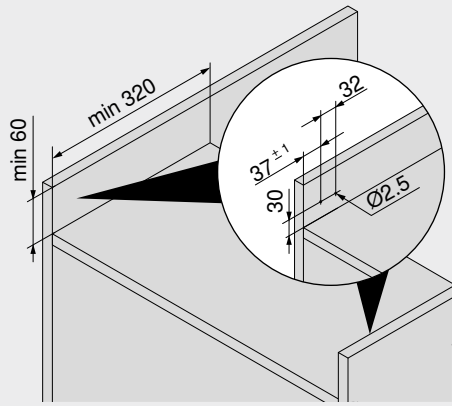

Blende – hareket ünitesi

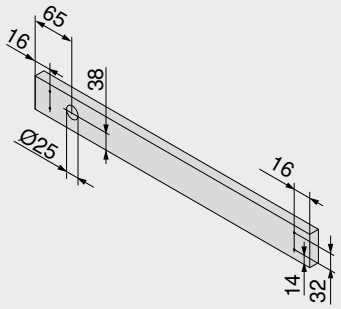

Blum aralama tamponu

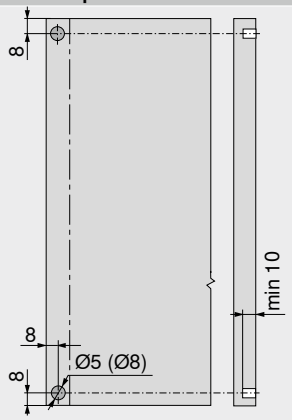

Blum aralama tamponu, buzdolabı ve dondurucu kapakları için gereklidir

Blum aralama tamponu gerekli çalıştırma mesafesini (2 mm) sağlar

Erişim aralığı

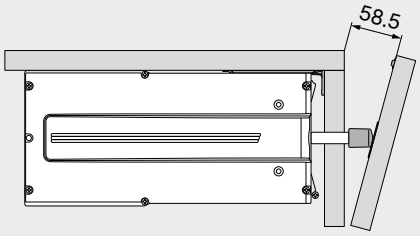

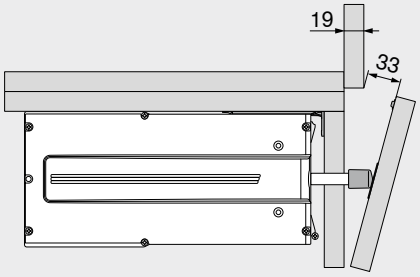

SERVO-DRIVE şalteri

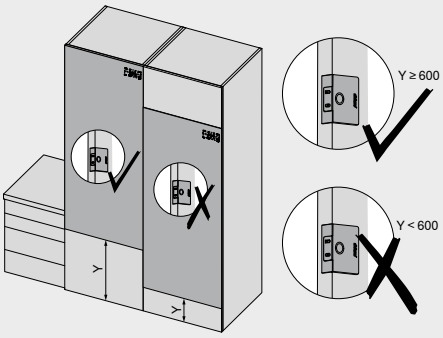

SERVO-DRIVE şalteri

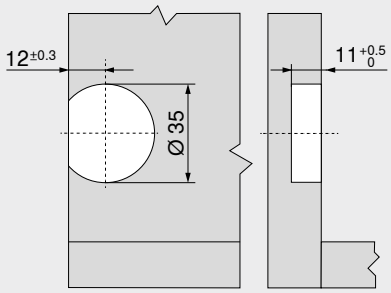

Tezgah alanına yerleştirilir

Uyarı

Kullanılmadığı uygulamalar: kendi gövdesi olmayan buzdolabı ve dondurucular; baza agregatlı dondurucular (niş yüksekliği NH ≥ 1700 mm); dondurucu derin çekmeceler

Sayfa dizini

Özet	575
SERVO-DRIVE uno – pazar listesi	732
Blum servisleri	602
Makine yönetmeliği	711
Diğer teknik bilgiler	708

Montaj, demontaj ve ayar

Short-URL
www.blum.com/a610

Buzdolabı ve dondurucu için SERVO-DRIVE flex – niş yüksekliği NH ≥ 1700 mm

Web kodu – ürün konfigüratörüne girin veya tıklayın: DQBQ2P



- Yaygın kullanılan tüm entegre buzdolabı ve dondurucular için
- Niş yüksekliği NH ≥ 1700 mm
- Hareket ünitesi için minimum 60 mm' lik düşük niş yüksekliği (NH)
- Adapte sistem
- Kazara açılma durumunda otomatik kapanma
- Yaslanmaya karşı koruma
- Çalıştırma güvenliği
- Kolay montaj ve kurulum

SERVO-DRIVE flex-set



Sipariş bilgileri

17	SERVO-DRIVE flex-set		
	Renk	**Malzeme**	**Ürün nr.**
	TGR	Plastik 2 x	**Z10C500A.01**

İçindekiler:

9	1 x	Hareket ünitesi
17a	2 x	Menteşe tabanı
17b	2 x	Blende bağlantısı
17c	1 x	Blende koruma kapağı
17d	1 x	Karşılık
1	2 x	Blum aralama tamponu
12a	1 x	Bağlantı köprüsü
11b	2 x	Kablo ucu koruması
–	11 x	Sunta vidası
–	1 x	Montaj kalıbı

13	SERVO-DRIVE adaptörü ve elektrik kablosu[4]				
	Renk			SZ	
	Elektrik fişi	**Pazar[1]**	**Lisan paketi[2]**	**Dil[3]**	**Ürün nr.**
	E	Avrupa	A	DE | EN | FR | IT | NL	**Z10NE04EA**
			B	DA | EN | FI | NO | SV	**Z10NE04EB**
			C	EL | EN | HR | SL | SR | TR	**Z10NE04EC**
			D	EN | ES | FR | IT | PT	**Z10NE04ED**
			E	CS | HU | PL | SK	**Z10NE04EE**
			F	BG | ET | LT | LV | RO | RU | UK	**Z10NE04EF**
			I	EN	**Z10NE04EI**
	B	GB	A	DE | EN | FR | IT | NL	**Z10NE04BA**
			I	EN	**Z10NE04BI**
	H	IN			**Z10NE04HI**
	I	IL	A	DE | EN | FR | IT | NL	**Z10NE04IA**
	K	AU	I	EN	**Z10NE04KI**
	N	CN	H	EN | ZH | KO	**Z10NE04NH**
	R	KR			**Z10NE04RH**
	S	BR	K	EN | ES | PT	**Z10NE04SK**
	T	TW	H	EN | ZH | KO	**Z10NE04TH**
	U	US | CA	G	EN | ES | FR	**Z10NE04UG**
		JP	J	JA	**Z10NE04UJ**
	Z	ZA	I	EN	**Z10NE04ZI**

İçindekiler:

13a	1 x	**SERVO-DRIVE** adaptörü Çıkış kablosu – uzunluk 2 m Kullanım ve montaj kılavuzu dahil
13b	1 x	Elektrik kablosu Uzunluk 1.5–1.8 m, fiş dahil

[1] ISO 3166'ya göre pazar adları
[2] Lisan paketi – kullanım kılavuzu
[3] ISO 639 yönetmeliği uyarınca lisan tanımlaması
[4] İki ve daha fazla hareket ünitesi için gereklidir

11a	SERVO-DRIVE dağıtım kablosu		
	Renk	**Uzunluk (mm)[1]**	**Ürün nr.**
	SZ	3000	**Z10K300A**

[1] Kısaltılabilir

Renk		Renk	
SZ	Siyah	WGR	Beyaz gri
TGR	Koyu gri	WS	Beyaz

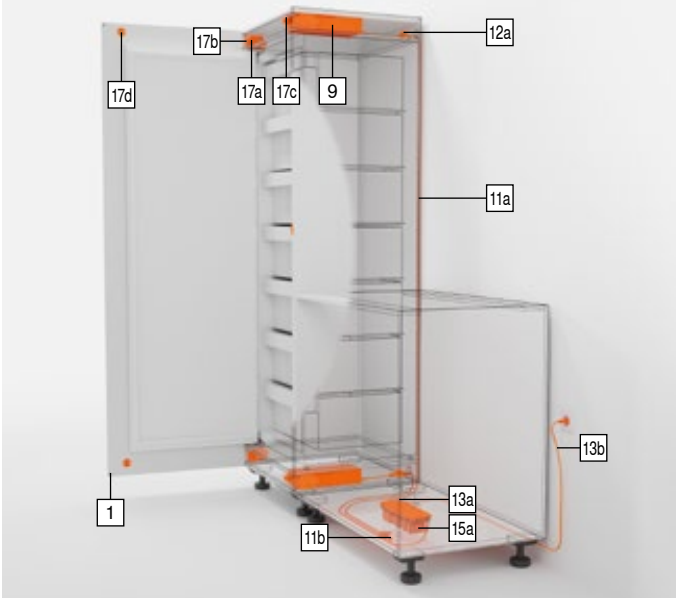

12	Bağlantı köprüsü-set		
	Renk	**Malzeme**	**Ürün nr.**
	SZ	Plastik 3 x	**Z10V100E.01**

İçindekiler:

12a	1 x	Bağlantı köprüsü
11b	2 x	Kablo ucu koruması

15a	Adaptör kutusu – tabana gömülü montaj[1]		
	Renk	**Malzeme**	**Ürün nr.**
	TGR	Plastik	**Z10NG000**

İçindekiler:

15a	1 x	Adaptör kutusu – tabana gömülü montaj Kapaklı dahil

[1] **SERVO-DRIVE** adaptörü

15a için alternatif

15b	Adaptör kutusu – gövde yanına/arkalığa montaj[1]		
	Renk	**Malzeme**	**Ürün nr.**
	WGR	Plastik	**Z10NG120**

İçindekiler:

15b	1 x	Adaptör kutusu – gövde yanına/arkalığa montaj

[1] **SERVO-DRIVE** adaptörü

Aksesuar

–	Kablo tutucu[1]		
	Renk	**Malzeme**	**Ürün nr.**
	WS	Plastik	**Z10K0009**

İçindekiler:

–	1 x	Kablo tutucu

[1] Örneğin **SERVO-DRIVE** dağıtım kablosunun sabitlenmesi için

Buzdolabı ve dondurucu için SERVO-DRIVE flex – niş yüksekliği NH ≥ 1700 mm

Web kodu – ürün konfigüratörüne girin veya tıklayın: DQBQ2P

Planlama

Menteşe tabanı

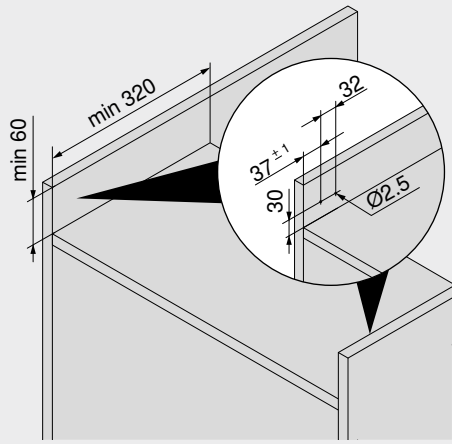

Blende – hareket ünitesi

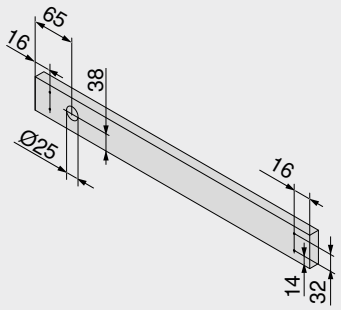

Blum aralama tamponu

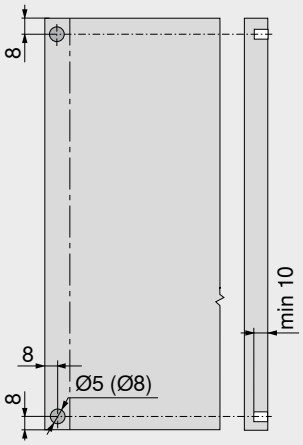

Blum aralama tamponu, buzdolabı ve dondurucu kapakları için gereklidir
Blum aralama tamponu gerekli çalıştırma mesafesini (2 mm) sağlar

Erişim aralığı

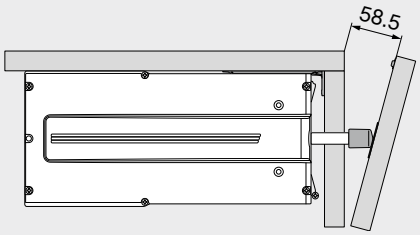

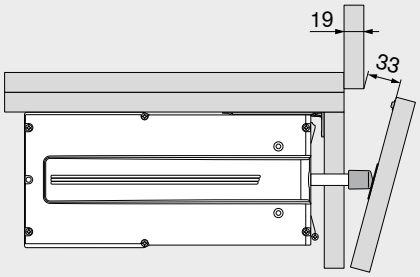

Yer ihtiyacı ve emniyet mesafesi – adaptör kutusu

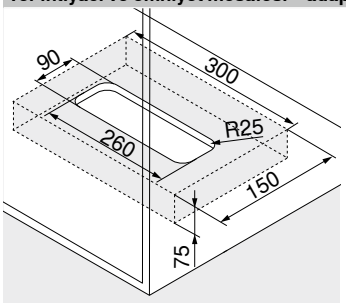

Tabana gömülü montaj

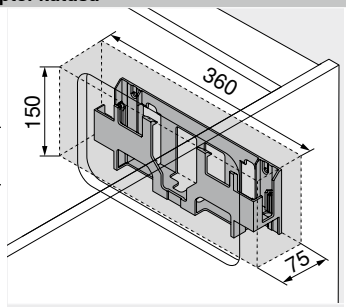

Gövde yanına/arkalığa montaj

Dikkat
Alt taraf (tabana gömülü montaj) veya ön taraf (yan panele/arkalığa montaj) ve adaptör kutusunun yan kenarları ile etrafı arasında 30 mm emniyet mesafesi olmalıdır!

Hava sirkülasyonu sağlanmalıdır, yoksa **SERVO-DRIVE** adaptörü aşırı ısınabilir!

Uyarı

Kullanılmadığı uygulamalar: kendi gövdesi olmayan buzdolabı ve dondurucular; baza agregatlı dondurucular (niş yüksekliği NH ≥ 1700 mm); dondurucu derin çekmeceler

Sayfa dizini

Özet	575
SERVO-DRIVE uno – pazar listesi	732
Blum servisleri	602
Makine yönetmeliği	711
Diğer teknik bilgiler	708

Montaj, demontaj ve ayar

Short-URL
www.blum.com/a610

Buzdolabı-dondurucu kombinasyonu için SERVO-DRIVE flex – niş yüksekliği NH ≥ 1700 mm

Web kodu – ürün konfigüratörüne girin veya tıklayın: **DQBNYP**



- Yaygın kullanılan tüm ankastre buzdolabı ve derin dondurucu kombinasyonları için
- Niş yüksekliği NH ≥ 1700 mm
- Hareket ünitesi için minimum 60 mm' lik düşük niş yüksekliği (NH)
- Adapte sistem
- Kazara açılma durumunda otomatik kapanma
- Yaslanmaya karşı koruma
- Çalıştırma güvenliği
- Kolay montaj ve kurulum

SERVO-DRIVE flex-set



Sipariş bilgileri

17	SERVO-DRIVE flex-set		
	Renk	**Malzeme**	**Ürün nr.**
	TGR	Plastik 2 x	**Z10C500A.01**

İçindekiler:

9	1 x	Hareket ünitesi
17a	2 x	Menteşe tabanı
17b	2 x	Blende bağlantısı
17c	1 x	Blende koruma kapağı
17d	1 x	Karşılık
1	2 x	Blum aralama tamponu
12a	1 x	Bağlantı köprüsü
11b	2 x	Kablo ucu koruması
–	11 x	Sunta vidası
–	1 x	Montaj kalıbı

13	SERVO-DRIVE adaptörü ve elektrik kablosu[4]				
	Renk			SZ	
	Elektrik fişi	**Pazar[1]**	**Lisan paketi[2]**	**Dil[3]**	**Ürün nr.**
	E	Avrupa	A	DE | EN | FR | IT | NL	**Z10NE04EA**
			B	DA | EN | FI | NO | SV	**Z10NE04EB**
			C	EL | EN | HR | SL | SR | TR	**Z10NE04EC**
			D	EN | ES | FR | IT | PT	**Z10NE04ED**
			E	CS | HU | PL | SK	**Z10NE04EE**
			F	BG | ET | LT | LV | RO | RU | UK	**Z10NE04EF**
			I	EN	**Z10NE04EI**
	B	GB	A	DE | EN | FR | IT | NL	**Z10NE04BA**
			I	EN	**Z10NE04BI**
	H	IN			**Z10NE04HI**
	I	IL	A	DE | EN | FR | IT | NL	**Z10NE04IA**
	K	AU	I	EN	**Z10NE04KI**
	N	CN	H	EN | ZH | KO	**Z10NE04NH**
	R	KR			**Z10NE04RH**
	S	BR	K	EN | ES | PT	**Z10NE04SK**
	T	TW	H	EN | ZH | KO	**Z10NE04TH**
	U	US | CA	G	EN | ES | FR	**Z10NE04UG**
		JP	J	JA	**Z10NE04UJ**
	Z	ZA	I	EN	**Z10NE04ZI**

İçindekiler:

13a	1 x	**SERVO-DRIVE** adaptörü Çıkış kablosu – uzunluk 2 m Kullanım ve montaj kılavuzu dahil
13b	1 x	Elektrik kablosu Uzunluk 1.5–1.8 m, fiş dahil

[1] ISO 3166'ya göre pazar adları
[2] Lisan paketi – kullanım kılavuzu
[3] ISO 639 yönetmeliği uyarınca lisan tanımlaması
[4] İki ve daha fazla hareket ünitesi için gereklidir

11a	SERVO-DRIVE dağıtım kablosu		
	Renk	**Uzunluk (mm)[1]**	**Ürün nr.**
	SZ	3000	**Z10K300A**

[1] Kısaltılabilir

Renk		Renk	
HGR	Açık gri	TGR	Koyu gri
SW	İpek beyazı	WGR	Beyaz gri
SZ	Siyah	WS	Beyaz

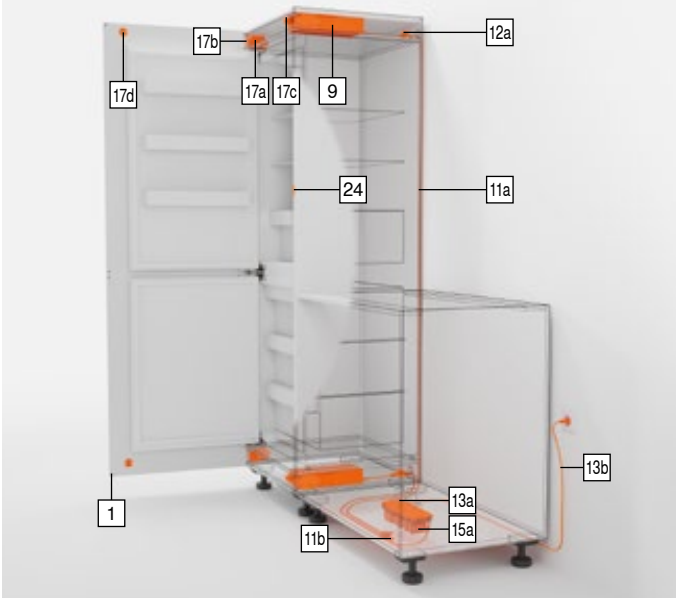

12	Bağlantı köprüsü-set		
	Renk	**Malzeme**	**Ürün nr.**
	SZ	Plastik	**Z10V100E.01**

İçindekiler:

12a	1 x	Bağlantı köprüsü
11b	2 x	Kablo ucu koruması

15a	Adaptör kutusu – tabana gömülü montaj[1]		
	Renk	**Malzeme**	**Ürün nr.**
	TGR	Plastik	**Z10NG000**

İçindekiler:

15a	1 x	Adaptör kutusu – tabana gömülü montaj Kapaklı dahil

[1] **SERVO-DRIVE** adaptörü

15a için alternatif

15b	Adaptör kutusu – gövde yanına/arkalığa montaj[1]		
	Renk	**Malzeme**	**Ürün nr.**
	WGR	Plastik	**Z10NG120**

İçindekiler:

15b	1 x	Adaptör kutusu – gövde yanına/arkalığa montaj

[1] **SERVO-DRIVE** adaptörü

24	SERVO-DRIVE şalteri		
	Renk	**Malzeme**	**Ürün nr.**
	SW | HGR | TGR	Plastik	**23P5020**

Aksesuar

–	Kablo tutucu[1]		
	Renk	**Malzeme**	**Ürün nr.**
	WS	Plastik	**Z10K0009**

[1] Örneğin **SERVO-DRIVE** dağıtım kablosunun sabitlenmesi için

Buzdolabı-dondurucu kombinasyonu için SERVO-DRIVE flex – niş yüksekliği NH ≥ 1700 mm

Web kodu – ürün konfigüratörüne girin veya tıklayın: DQBNYP

Planlama

Menteşe tabanı

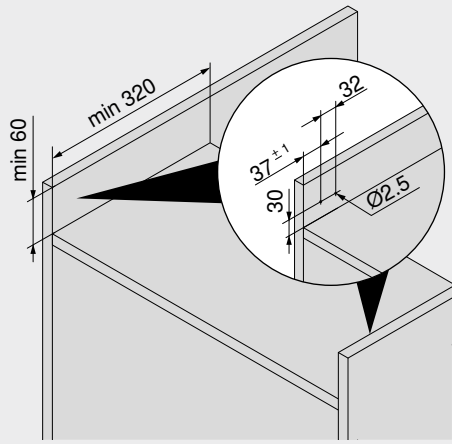

Blende – hareket ünitesi

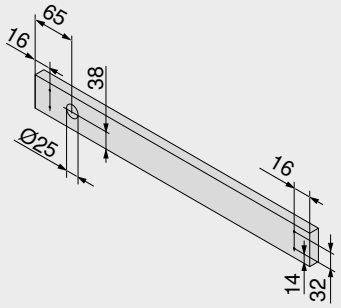

Blum aralama tamponu

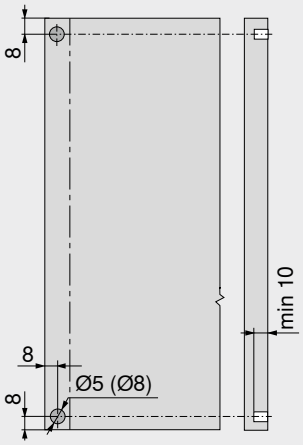

Blum aralama tamponu, buzdolabı ve dondurucu kapakları için gereklidir
Blum aralama tamponu gerekli çalıştırma mesafesini (2 mm) sağlar

Erişim aralığı

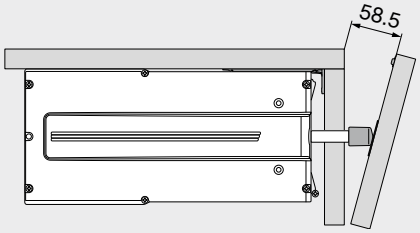

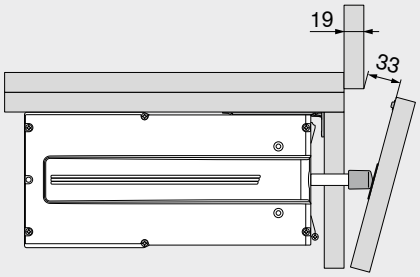

SERVO-DRIVE şalteri

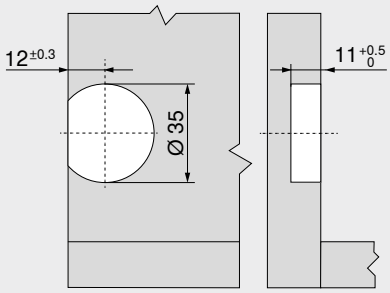

Tezgah alanına yerleştirilir

Yer ihtiyacı ve emniyet mesafesi – adaptör kutusu

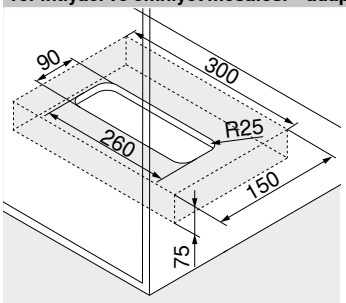

Tabana gömülü montaj

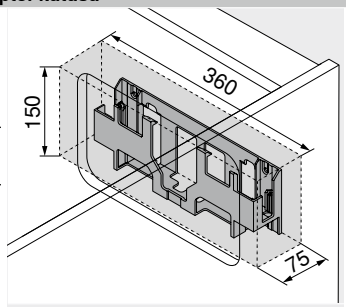

Gövde yanına/arkalığa montaj

Dikkat
Alt taraf (tabana gömülü montaj) veya ön taraf (yan panele/arkalığa montaj) ve adaptör kutusunun yan kenarları ile etrafı arasında 30 mm emniyet mesafesi olmalıdır!

Hava sirkülasyonu sağlanmalıdır, yoksa **SERVO-DRIVE** adaptörü aşırı ısınabilir!

Uyarı

Kullanılmadığı uygulamalar: kendi gövdesi olmayan buzdolabı ve dondurucular; baza agregatlı dondurucular (niş yüksekliği NH ≥ 1700 mm); dondurucu derin çekmeceler

Sayfa dizini

Özet	575
SERVO-DRIVE uno – pazar listesi	732
Blum servisleri	602
Makine yönetmeliği	711
Diğer teknik bilgiler	708

Montaj, demontaj ve ayar

Short-URL
www.blum.com/a610

Bulaşık makinesi için SERVO-DRIVE flex

Web kodu – ürün konfigüratörüne girin veya tıklayın **DQE8UM**



- Yaygın kullanılan tüm entegre bulaşık makineleri için
- Hareket ünitesi için minimum 60 mm' lik düşük niş yüksekliği (NH)
- Adapte sistem
- Yaslanmaya karşı koruma
- Çalıştırma güvenliği
- Kolay montaj ve kurulum
- Cihazın tipine, tezgaha ve baza yüksekliğine bağlı uygulama imkanları: Planlamaya bk.

SERVO-DRIVE flex-set



Sipariş bilgileri

17 SERVO-DRIVE flex-set

	Renk	Malzeme	Ürün nr.
	TGR	Plastik	Z10C500A.01

İçindekiler:

9	1 x	Hareket ünitesi
17a	2 x	Menteşe tabanı
17b	2 x	Blende bağlantısı
17c	1 x	Blende koruma kapağı
17d	1 x	Karşılık
1	2 x	Blum aralama tamponu
12a	1 x	Bağlantı köprüsü
11b	2 x	Kablo ucu koruması
–	11 x	Sunta vidası
–	1 x	Montaj kalıbı

17a Menteşe tabanı[1]

	Renk	Malzeme	Ürün nr.
	R7035	Plastik	Z10C5005

[1] İlave olarak gerekenler

16 SERVO-DRIVE elektrik adaptörü[5]

	Renk			SZ	
	AC adaptörü[1]	Pazar[2]	Lisan paketi[3]	Dil[4]	Ürün nr.
	E	Avrupa	A	DE | EN | FR | IT | NL	Z10NA40EA
			B	DA | EN | FI | NO | SV	Z10NA40EB
			C	EL | EN | HR | SL | SR | TR	Z10NA40EC
			D	EN | ES | FR | IT | PT	Z10NA40ED
			E	CS | HU | PL | SK	Z10NA40EE
			F	BG | ET | LT | LV | RO | RU | UK	Z10NA40EF
	B	GB	A	DE | EN | FR | IT | NL	Z10NA40BA
	K	AU	I	EN	Z10NA40KI
	N	CN	H	EN | ZH | KO	Z10NA40NH
	U	US | CA | JP	G	EN | ES | FR	Z10NA40UG

İçindekiler:

16	1 x	**SERVO-DRIVE** elektrik adaptörü Kablo dahil, 1120 mm (**SERVO-DRIVE** dağıtım kablosu maksimum 2000 mm uzunluğunda olabilir) Kullanım ve montaj kılavuzu dahil

[1] Detaylı pazar listesi için Enformasyon Bölümü' ne bakın
[2] ISO 3166'ya göre pazar adları
[3] Lisan paketi – kullanım kılavuzu
[4] ISO 639 yönetmeliği uyarınca lisan tanımlaması
[5] Sadece bir hareket ünitesi için uygun
Talebe göre diğer kombinasyonlar

Renk		Renk	
R7035	RAL 7035 açık gri	TGR	Koyu gri
SZ	Siyah		

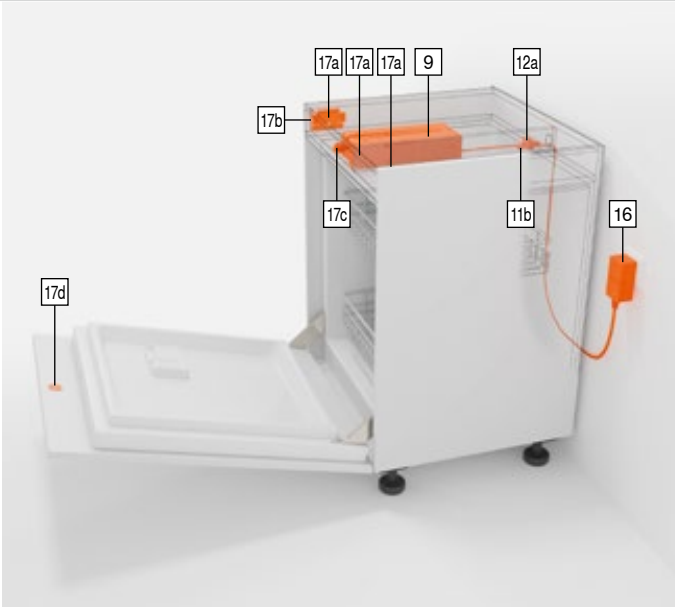

Bulaşık makinesi için SERVO-DRIVE flex

Web kodu – ürün konfigüratörüne girin veya tıklayın **DQE8UM**

Planlama

Menteşe tabanı

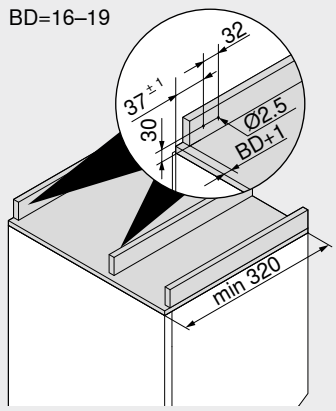

BD	Blende kalınlığı Maks. 19 mm

Blende – hareket ünitesi

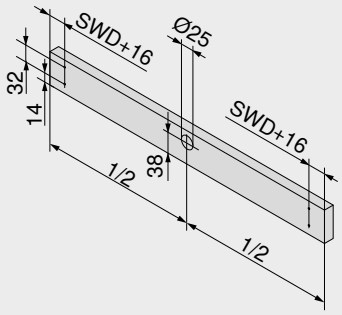

SWD	Gövde yan duvar kalınlığı

Hareket ünitesi

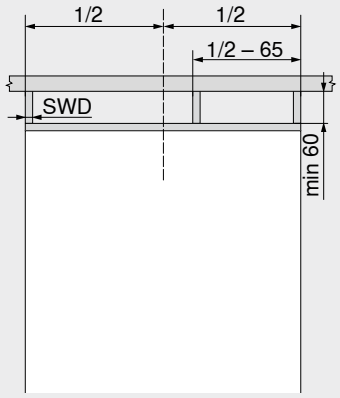

SWD	Gövde yan duvar kalınlığı

Erişim aralığı

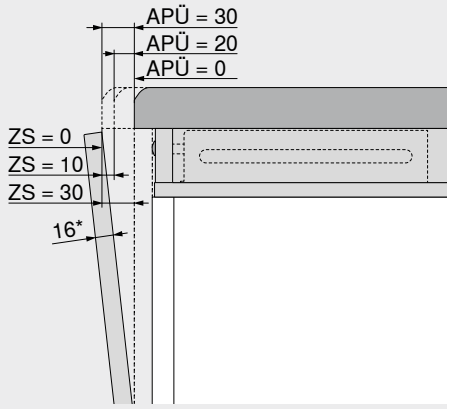

APÜ (mm)	ZS (mm)
0	30
20	10
30	0

APÜ	Tezgah çıkıntısı
ZS	Erişim aralığı
*	Kalın kapaklarda erişim aralığı ZS daralır

Sayfa dizini

Özet	575
SERVO-DRIVE uno – pazar listesi	732
Blum servisleri	602
Makine yönetmeliği	711
Diğer teknik bilgiler	708

Montaj, demontaj ve ayar

Short-URL
www.blum.com/a610



Dolap uygulamaları



SPACE STEP, bazada ilave saklama alanı yaratır ve de üst ve yüksek dolaplarda en üst saklama alanı seviyelerine erişimi mümkün kılar.

Kilit sistemleri



CABLOXX, yüksek kaliteli mobilyalara daha fazla güvenlik getirir ve aynı zamanda geniş tasarım özgürlüğü sunar.

Bağlantı sistemleri



Bağlantı sistemi **EXPANDO T**, kalkar kapaklar, kapaklar ve çekmecelerde farklı malzemeden ince kapaklar için kullanıma uygundur.

Dolap asma elemanları | gövde bağlantı elemanları



Blum'un dolap asma elemanları çok sağlam ve emniyetlidir. Bu güvenilirlik özellikle fazla ağırlık taşıması gereken mobilyalar için önemlidir. Blum programında çeşitli mobilya konstrüksiyonu için gövde bağlantı elemanı mevcuttur.

Dolap uygulamaları


Sembolik resim

SPACE STEP 586

Kilit sistemleri


Sembolik resim

CABLOXX 594

Bağlantı sistemleri


Sembolik resim

İnce kapaklar için bağlantı sistemi – **EXPANDO T** 596

Dolap asma elemanları


Sembolik resim

Dolap asma elemanları, vidalı 598
Dolap asma elemanları, çakma 598

Gövde bağlantı elemanları


Sembolik resim

Gövde bağlantı elemanı, vidalı 599
Gövde bağlantı elemanı, çakma 599
Gövde bağlantı elemanı, bağlantı vidalı 600
Gövde bağlantı elemanı, dübelli ve gerici pimli 601
Gövde bağlantı elemanı, bağlantı parçalı, sistem 32 601

Piktogramlar

Sadece istek üzerine ürün

Web kodu – ürün konfigüratörüne girin veya tıklayın

SPACE STEP

Web kodu – ürün konfigüratörüne girin veya tıklayın: DQHKHA



- Üst dolapların en üst saklama alanı seviyelerine erişim sağlar
- **SPACE STEP**' in altındaki derin çekmecede ilave saklama alanı yaratır
- Tüm Blum çekmece box ve çekmece ray sistemleri ile kombine edilebilir
- Tüm Blum hareket teknolojileri ile kombine edilebilir
- Yüksek esneklik: **SPACE STEP** tüm yaşam alanlarına uygulanabilir

Sipariş bilgileri

1 SPACE STEP-set

Nominal uzunluk NL (mm)	Renk	Ürün nr.
410	Mat orion grisi	Z95.4100
460		Z95.4600

İçindekiler:

1a	1 x	**TANDEM** 561Hxxx1B95 sol/sağ
1b	2 x	Ayak profili
1c	2 x	Köşe bağlantı elemanı
1d	2 x	Ayak kafası
1e	2 x	Tabla yuvası, arka
1f	1 x	Ön bağlantı elemanı (manyetik ve karşılık)
1g	4 x	Yaylı tampon Gövde genişliği KB > 900 mm' den itibaren 4 adet yaylı tampon
1h	2 x	Etiket (emniyet uyarıları ve üretici kaynaklı bilgiler)
–	14 x	Düz başlı vidalar Ø 4 x 15 mm
–	1 x	Montaj kılavuzu

2 Enine profil[2]

Renk	Malzeme	Uzunluk (mm)[1]	Ürün nr.
Mat orion grisi	Alüminyum	1040	Z95Q1040A

Kesim 2 Gövde iç genişliği LW – 130 mm

[1] Kısaltılabilir

[2] Gövde genişliği KB 1200 mm, aşırı bel vermeyi önlemek için 2 adet kullanın

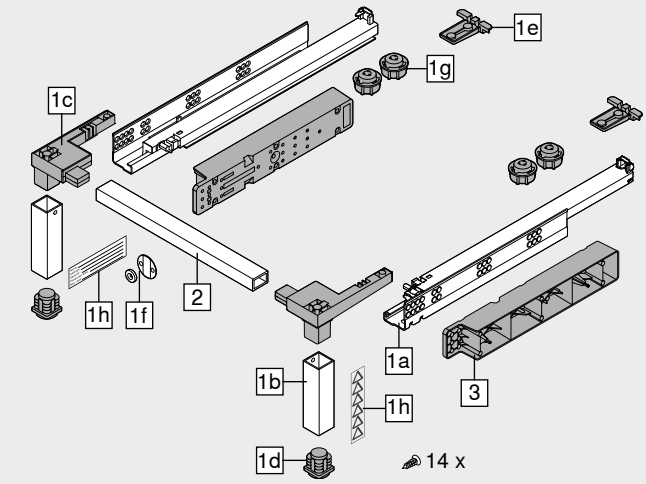

Aksesuar

3 Gövde rayı takozu Blum[1]

Renk	Malzeme		Ürün nr.
Mat orion grisi	Plastik	2 x	Z95D4100

[1] Çekmece rayı montajı için, tüm Blum çekmece box ve çekmece ray sistemlerine uygun

Planlama

Uyarı



Maksimum taşıma kapasitesi 150 kg

Sizin ürettiğiniz **SPACE STEP**' li mobilyanın gerçek taşıma kapasitesi, EN-14183 uyarınca üretici olarak sizin tarafınızdan onaylanmalı ve üretici kaynaklı bilgiler etiketine yazılmalıdır

Uygulanabilir gövde yükseklikleri

SPACE STEP için uygulanabilir gövde yükseklikleri, 150–250 mm arasıdır

Önerilen malzeme

Baza basamağı için minimum 21 mm kalınlığa sahip 3 tabaka levha (3S) kullanılması önerilir

Önerilen basamak yüzeyi

Basamak yüzeyi kaymayı önlemelidir

Bunun için, doğrudan basamak yüzeyine yerleştirilen bir kaymaz mat veya basamak yüzeyinde kaymayı önleyen levha malzemesi kullanılabilir

SPACE STEP' de mümkün olan en iyi tutuşu garantilemek için zeminin ve basamağın temiz ve kuru olması gerekir

Gövde genişliği KB > 900 mm' den itibaren 4 adet yaylı tampon

Etiket yapıştırma

EN-14183 uyarınca ekteki iki etiketin görünür bir şekilde yapıştırılması gerekir

SPACE STEP' in altına uygulanan derin çekmece

Sadece 30 veya 40 kg raylar kullanılabilir

SPACE STEP' in altına uygulanan derin çekmece için dinamik taşıma kapasitesi 20 kg' dır

SPACE STEP üstündeki gövde

Üstte bulunan gövde tabanının, örneğin eşyalarla yüklü olması nedeniyle, bel vermesine karşı önlem almanızı öneriyoruz

Bu önlem sayesinde, **SPACE STEP**'in gövde tabanını zedelemesi engellenir

TIP-ON BLUMOTION

TIP-ON BLUMOTION kullanımında bir L5 ünitesi tavsiye ediyoruz

SPACE STEP

Web kodu – ürün konfigüratörüne girin veya tıklayın: DQHKHA

Planlama

LEGRABOX

Yükseklik N

Gövdede yer ihtiyacı

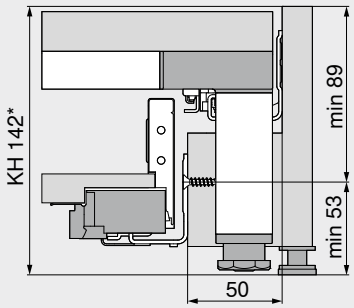

KH Gövde yüksekliği
Gövde genişliği KB minimum 400 mm
* Blum gövde rayı takozu kullanımında min. gövde yüksekliği KH 148 mm
21 mm minimum tabla altlık kalınlığı için planlama ölçüleri – kaymaz mat olmadan

Montaj ölçüleri – kapak – vidalı montaj

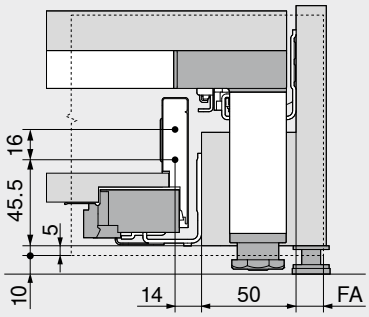

FA Kapak binisi
21 mm minimum tabla altlık kalınlığı için planlama ölçüleri – kaymaz mat olmadan

Delme ölçüleri – kapak – EXPANDO montajı

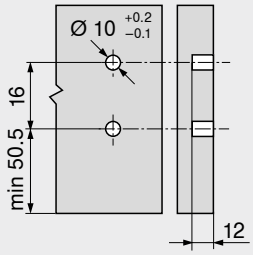

Yükseklik M

Gövdede yer ihtiyacı

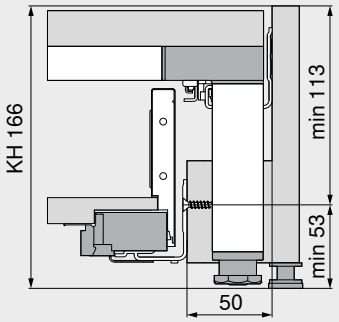

KH Gövde yüksekliği
21 mm minimum tabla altlık kalınlığı için planlama ölçüleri – kaymaz mat olmadan
Gövde genişliği KB minimum 400 mm

Montaj ölçüleri – kapak – vidalı montaj

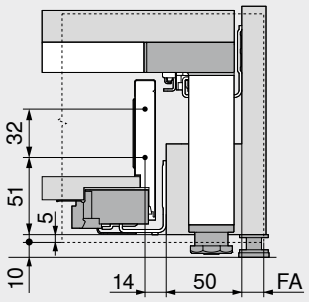

FA Kapak binisi
21 mm minimum tabla altlık kalınlığı için planlama ölçüleri – kaymaz mat olmadan

Delme ölçüleri – kapak – EXPANDO montajı

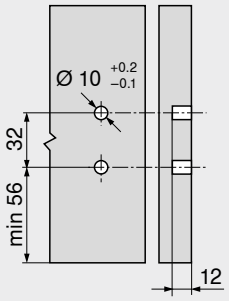

Yükseklik K

Gövdede yer ihtiyacı

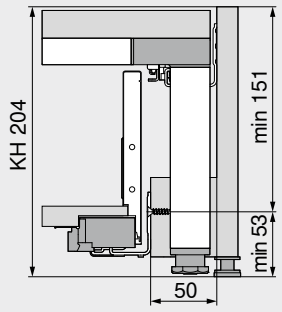

KH Gövde yüksekliği
21 mm minimum tabla altlık kalınlığı için planlama ölçüleri – kaymaz mat olmadan
Gövde genişliği KB minimum 400 mm

Montaj ölçüleri – kapak – vidalı montaj

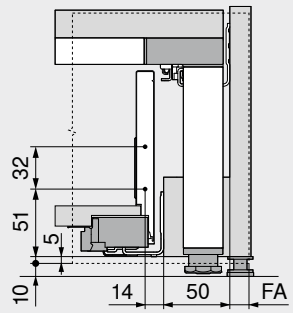

FA Kapak binisi
21 mm minimum tabla altlık kalınlığı için planlama ölçüleri – kaymaz mat olmadan

Delme ölçüleri – kapak – EXPANDO montajı

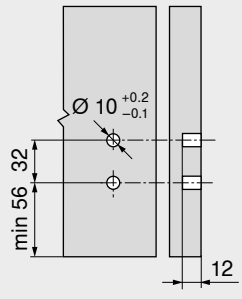

Sayfa dizini

Özet	585
LEGRABOX	196
Blum servisleri	602

SPACE STEP
Short-URL
www.blum.com/i009

Montaj, demontaj ve ayar
Short-URL
www.blum.com/a730

SPACE STEP

Web kodu – ürün konfigüratörüne girin veya tıklayın: DQHKHA

Planlama

MERIVOBOX

Yükseklik N

Gövdede yer ihtiyacı

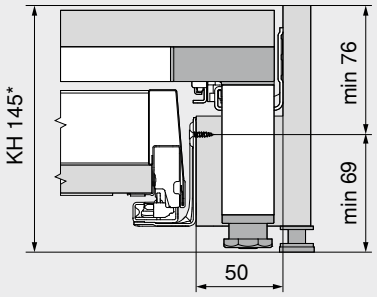

KH Gövde yüksekliği
* Blum gövde rayı takozu kullanımında min. gövde yüksekliği KH 146 mm
21 mm minimum tabla altlık kalınlığı için planlama ölçüleri – kaymaz mat olmadan
Gövde genişliği KB minimum 400 mm

Montaj ölçüleri – kapak – vidalı montaj

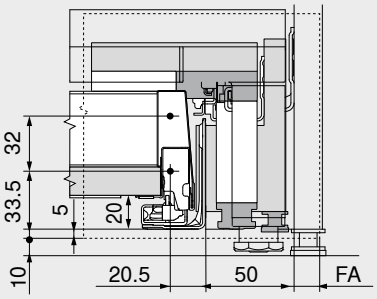

FA Kapak binisi
21 mm minimum tabla altlık kalınlığı için planlama ölçüleri – kaymaz mat olmadan

Delme ölçüleri – kapak – EXPANDO montajı

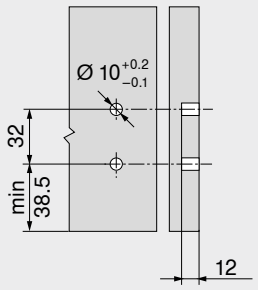

Yükseklik M

Gövdede yer ihtiyacı

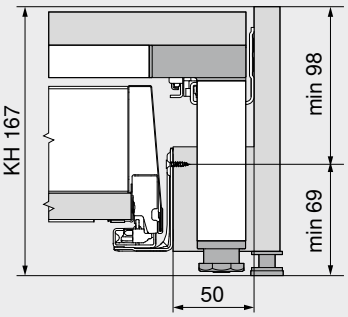

KH Gövde yüksekliği
21 mm minimum tabla altlık kalınlığı için planlama ölçüleri – kaymaz mat olmadan
Gövde genişliği KB minimum 400 mm

Montaj ölçüleri – kapak – vidalı montaj

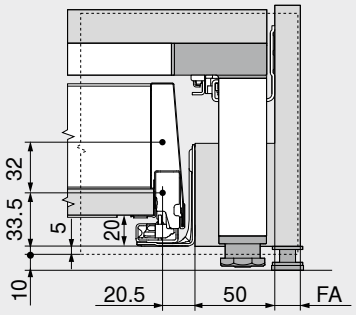

FA Kapak binisi
21 mm minimum tabla altlık kalınlığı için planlama ölçüleri – kaymaz mat olmadan

Delme ölçüleri – kapak – EXPANDO montajı

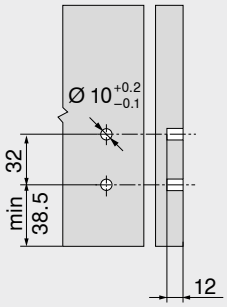

Yükseklik K

Gövdede yer ihtiyacı

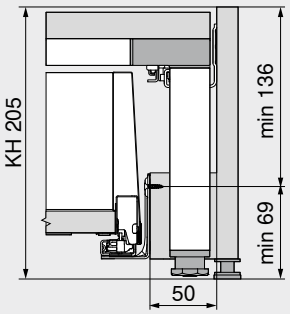

KH Gövde yüksekliği
21 mm minimum tabla altlık kalınlığı için planlama ölçüleri – kaymaz mat olmadan
Gövde genişliği KB minimum 400 mm

Montaj ölçüleri – kapak – vidalı montaj

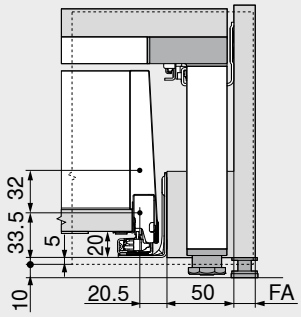

FA Kapak binisi
21 mm minimum tabla altlık kalınlığı için planlama ölçüleri – kaymaz mat olmadan

Delme ölçüleri – kapak – EXPANDO montajı

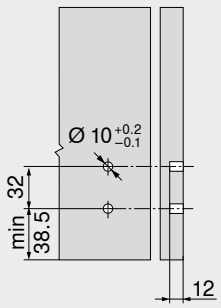

Sayfa dizini

Özet	585
MERIVOBOX	250
Blum servisleri	602

SPACE STEP

Short-URL
www.blum.com/i009

Montaj, demontaj ve ayar

Short-URL
www.blum.com/a730

SPACE STEP

Web kodu – ürün konfigüratörüne girin veya tıklayın: DQHKHA

Planlama

TANDEMBOX

Yükseklik N

Gövdede yer ihtiyacı

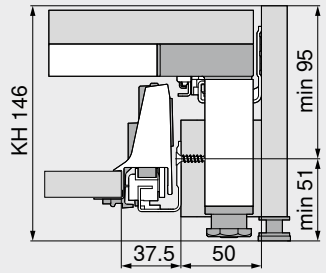

KH Gövde yüksekliği
21 mm minimum tabla altlık kalınlığı için planlama ölçüleri – kaymaz mat olmadan
Gövde genişliği KB minimum 400 mm

Montaj ölçüleri – kapak – vidalı montaj

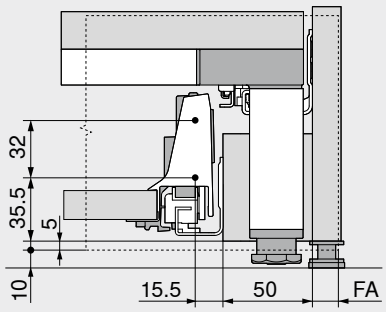

FA Kapak binisi
21 mm minimum tabla altlık kalınlığı için planlama ölçüleri – kaymaz mat olmadan

Delme ölçüleri – kapak – EXPANDO montajı

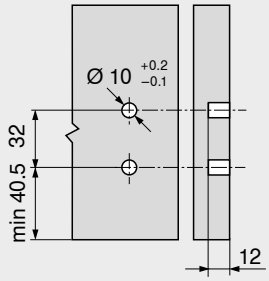

Yükseklik M

Gövdede yer ihtiyacı

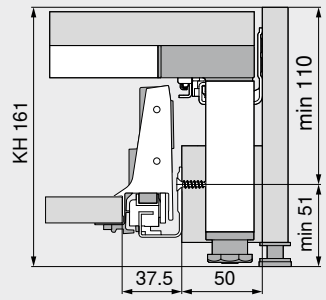

KH Gövde yüksekliği
21 mm minimum tabla altlık kalınlığı için planlama ölçüleri – kaymaz mat olmadan
Gövde genişliği KB minimum 400 mm

Montaj ölçüleri – kapak – vidalı montaj

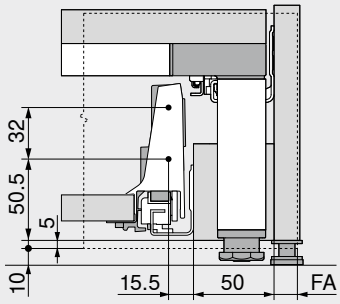

FA Kapak binisi
21 mm minimum tabla altlık kalınlığı için planlama ölçüleri – kaymaz mat olmadan

Delme ölçüleri – kapak – EXPANDO montajı

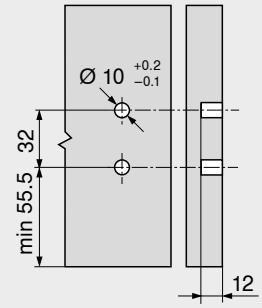

Yükseklik K

Gövdede yer ihtiyacı

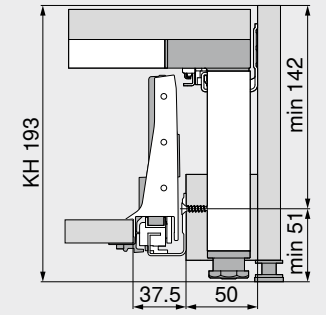

KH Gövde yüksekliği
21 mm minimum tabla altlık kalınlığı için planlama ölçüleri – kaymaz mat olmadan
Gövde genişliği KB minimum 400 mm

Montaj ölçüleri – kapak – vidalı montaj

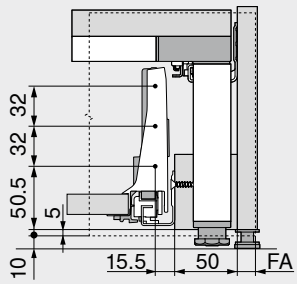

FA Kapak binisi
21 mm minimum tabla altlık kalınlığı için planlama ölçüleri – kaymaz mat olmadan

Delme ölçüleri – kapak – EXPANDO montajı

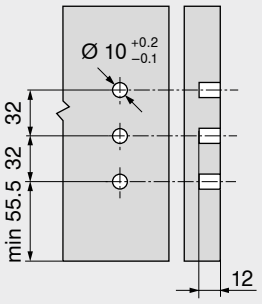

Sayfa dizini

Özet	585
TANDEMBOX antaro	290
TANDEMBOX plus	394
Blum servisleri	602

SPACE STEP
Short-URL
www.blum.com/i009

Montaj, demontaj ve ayar
Short-URL
www.blum.com/a730

8

SPACE STEP

Web kodu – ürün konfigüratörüne girin veya tıklayın: DQHKHA

Planlama

MOVENTO

Gövdede yer ihtiyacı

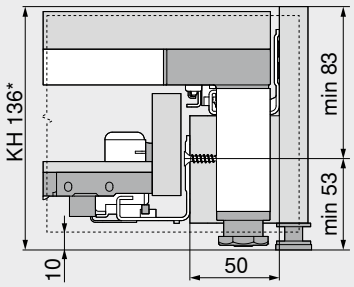

KH	Gövde yüksekliği
*	Blum gövde rayı takozu kullanımında min. gövde yüksekliği KH 148 mm

21 mm minimum tabla altlık kalınlığı için planlama ölçüleri – kaymaz mat olmadan

Gövde genişliği KB minimum 400 mm

Gövde genişliği KB minimum 450 mm **SERVO-DRIVE** ile

TANDEM

Gövdede yer ihtiyacı

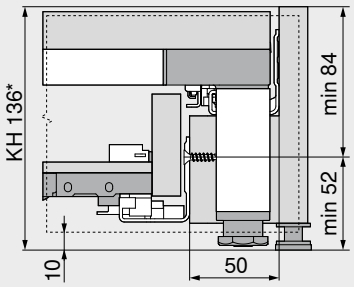

KH	Gövde yüksekliği
*	Blum gövde rayı takozu kullanımında min. gövde yüksekliği KH 148 mm

21 mm minimum tabla altlık kalınlığı için planlama ölçüleri – kaymaz mat olmadan

Gövde genişliği KB minimum 400 mm

Gövde genişliği KB minimum 450 mm **SERVO-DRIVE** ile

Yer ihtiyacı – girinti | ön yüzey hizalı kapak

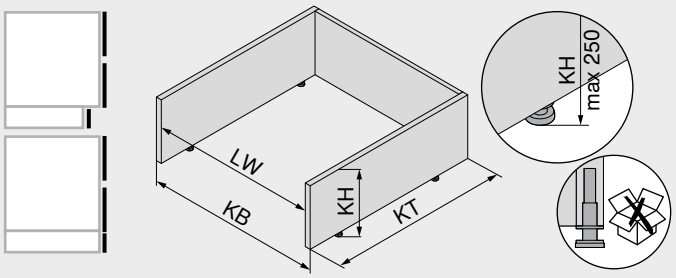

KB	Gövde genişliği
KH	Gövde yüksekliği Gövde ayağı dahil
KT	Gövde derinliği
LW	Gövde iç genişliği

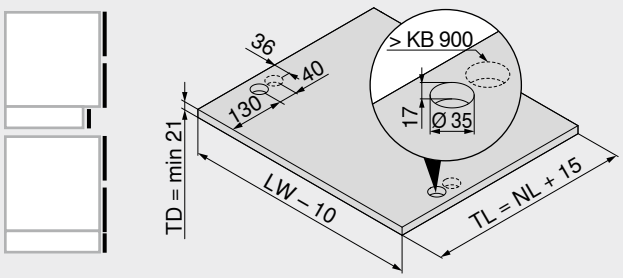

KB	Gövde genişliği
LW	Gövde iç genişliği
NL	Nominal uzunluk
TD	Tabla altlık kalınlığı
TL	Tabla uzunluğu

Yer ihtiyacı – girinti – ince baza

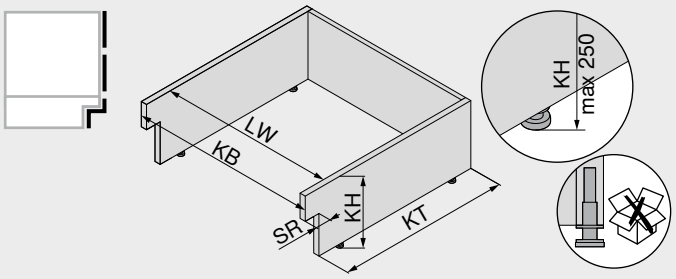

KB	Gövde genişliği
KH	Gövde yüksekliği Gövde ayağı dahil
KT	Gövde derinliği
LW	Gövde iç genişliği
SR	Baza girintisi Maks. 100 mm

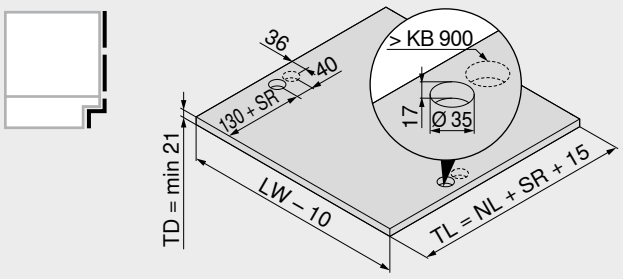

KB	Gövde genişliği
LW	Gövde iç genişliği
NL	Nominal uzunluk
SR	Baza girintisi
TD	Tabla altlık kalınlığı
TL	Tabla uzunluğu

Sayfa dizini

Özet	585
MOVENTO	410
TANDEM	430
Blum servisleri	602

SPACE STEP

Short-URL
www.blum.com/i009

Montaj, demontaj ve ayar

Short-URL
www.blum.com/a730

SPACE STEP

Web kodu – ürün konfigüratörüne girin veya tıklayın: DQHKHA

Planlama

Örnek – baza gövdesi için travers

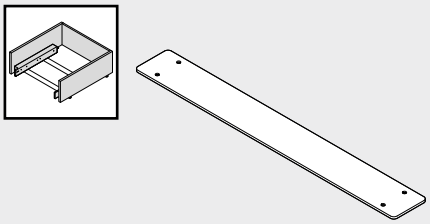

Özel üretim

Montaj ölçüleri – yan blende sol/sağ

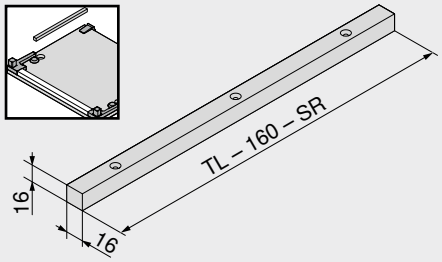

SR	Baza girintisi
TL	Tabla uzunluğu

Özel üretim

Kesim – enine profil

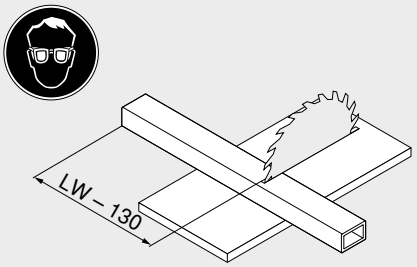

LW	Gövde iç genişliği

Kesim – ayak profili

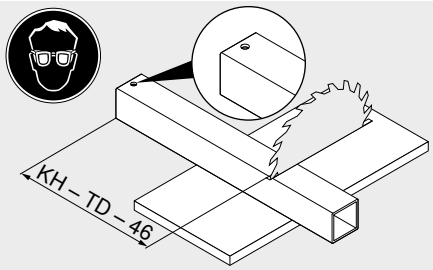

KH	Gövde yüksekliği
TD	Tabla altlık kalınlığı

Montaj ölçüleri – tahta gövde rayı takozu

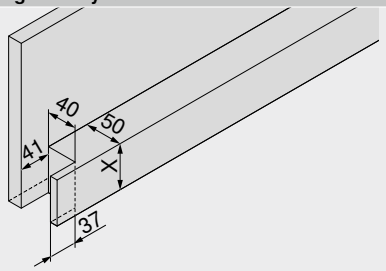

Box ve ray sistemleri	X (mm)
LEGRABOX	50
MERIVOBOX	65
TANDEMBOX	50
MOVENTO | TANDEM	50

Özel üretim

Montaj ölçüleri – gövde rayı takozu Blum

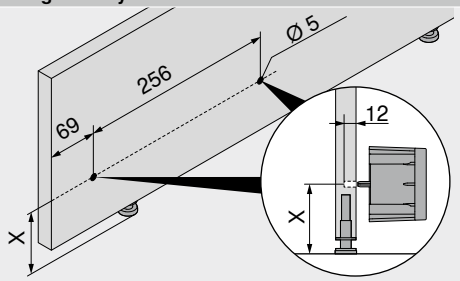

Box ve ray sistemleri	X (mm)
LEGRABOX	53
MERIVOBOX	51
TANDEMBOX	51
MOVENTO | TANDEM	53

Sunta vidası Ø 3.5 x 60 mm veya Ø 4 x 60 mm

Uyarı

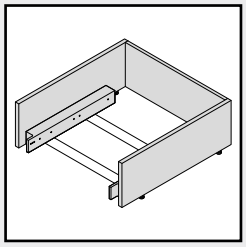

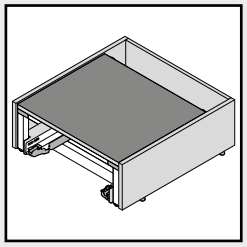

Nominal uzunluk NL (mm)	
Box ve ray sistemleri	**SPACE STEP**
≤ 450	410
> 450	460

Raylar – SPACE STEP – 561H4101B95

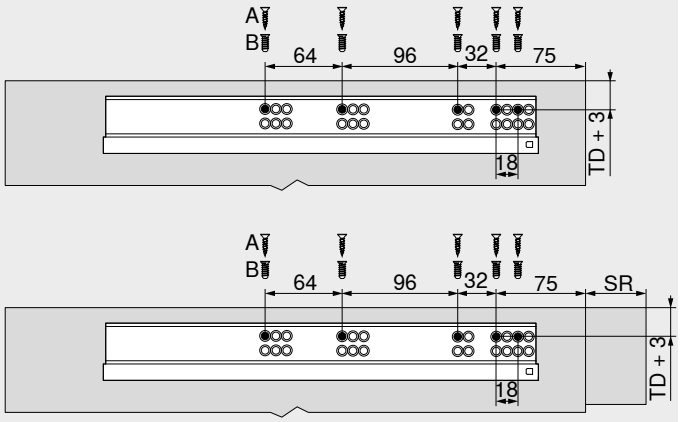

Nominal uzunluk NL (mm)

Box ve ray sistemleri	SPACE STEP
≤ 450	410

TD	Tabla altlık kalınlığı
SR	Baza girintisi
A	Sunta vidası Ø 4 x 15 mm
B	Sistem vidası Ø 6 x 14.5 mm, ürün nr. 661.1450.HG

Raylar – SPACE STEP – 561H4601B95

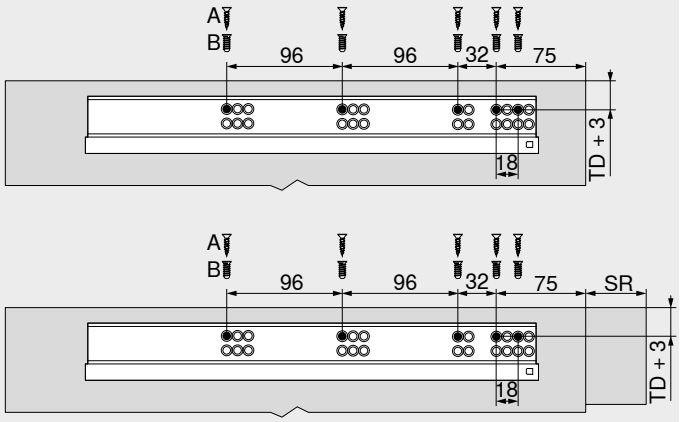

Nominal uzunluk NL (mm)

Box ve ray sistemleri	SPACE STEP
> 450	460

TD	Tabla altlık kalınlığı
SR	Baza girintisi
A	Sunta vidası Ø 4 x 15 mm
B	Sistem vidası Ø 6 x 14.5 mm, ürün nr. 661.1450.HG

Gövde rayları – 750 – 40 kg | 450 – 40 kg | 578 – 30 kg

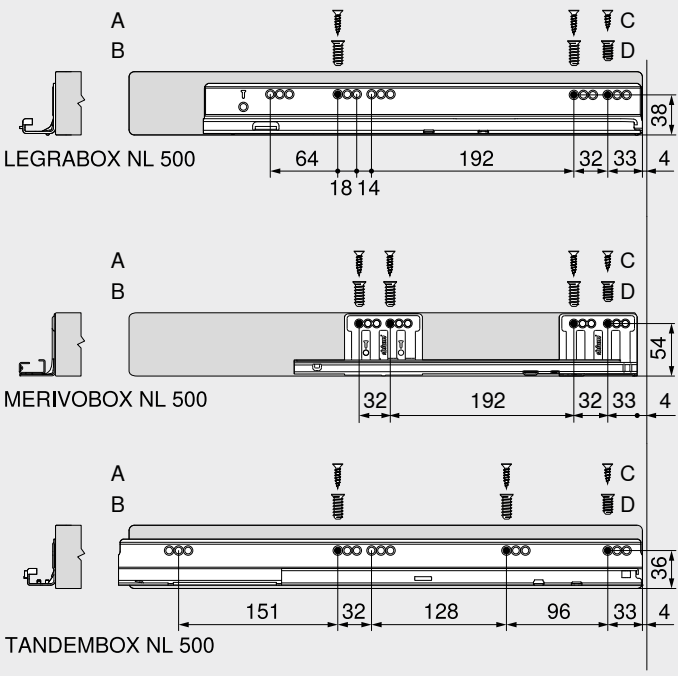

NL	Nominal uzunluk
A	Sunta vidası Ø 4 x 15 mm
B	Sistem vidası Ø 6 x 14.5 mm, ürün nr. 661.1450.HG Blum gövde rayı takozunun bağlantısı sadece sistem vidaları ile yapılır
C	Sunta vidası Ø 4 x 12 mm
D	Sistem vidası Ø 6 x 11.5 mm, ürün nr. 661.1150.HG Blum gövde rayı takozunun bağlantısı sadece sistem vidaları ile yapılır

Raylar – 760H – 40 kg | 560H – 30 kg

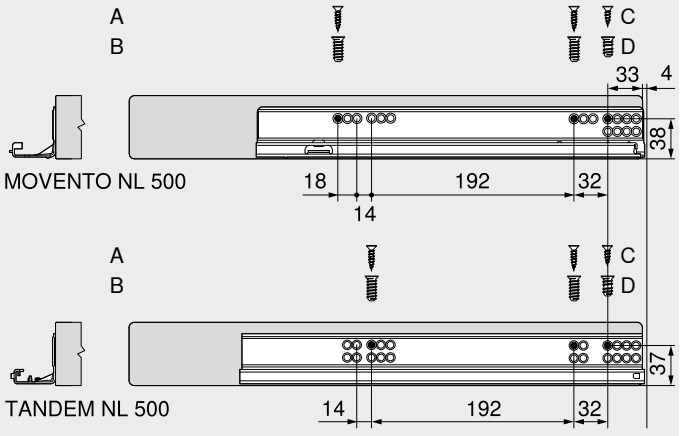

NL	Nominal uzunluk
A	Sunta vidası Ø 4 x 15 mm
B	Sistem vidası Ø 6 x 14.5 mm, ürün nr. 661.1450.HG Blum gövde rayı takozunun bağlantısı sadece sistem vidaları ile yapılır
C	Sunta vidası Ø 4 x 12 mm
D	Sistem vidası Ø 6 x 11.5 mm, ürün nr. 661.1150.HG Blum gövde rayı takozunun bağlantısı sadece sistem vidaları ile yapılır

CABLOXX



- **CABLOXX**, komple bir program ile ilave güvenlik ve aynı zamanda geniş tasarım özgürlüğü sunar
- Sistemden bağımsız çözüm: Farklı box ve ray sistemleri ile kombine edilebilir
- Yüksek esneklik: Farklı dolap ölçüleri ile kullanılabilir
- Bir merkezi kilit çubuğu, en fazla beş derin çekmece için kullanılabilir
- Tüm hareket teknolojileri ile kombinasyonu mümkündür
- Yüksek ayar konforu

Ara parça planı ve hesabı

Short-URL
www.blum.com/configurator

Sipariş bilgileri

1 Merkezi kilit çubuğu seti[1]

Gövde yüksekliği KH (mm)	Malzeme	Ürün nr.
600'e kadar	Çelik	Z80S0560
800'e kadar		Z80S0760
1300'e kadar		Z80S1260

İçindekiler:
1a 1 x Merkezi kilit çubuğu
1b 1 x Kısaltılabilir ara parça
1c 1 x Sonlandırma parçası
1d 1 x Kilit yuvası
– 1 x Sonlandırma parçası için delik kalıbı
– 1 x Montaj kılavuzu
Kesim **1a** Gövde iç yüksekliği LH – 2 mm

[1] Kısaltılabilir
Tüm Blum çekmece box ve çekmece ray sistemleri ile kombine edilebilir

2 Sürgü üniteleri

Uygulama	Renk	Ürün nr.
Sağ	SZ	Z80.000V
Sol		Z80.000V

– Merkezi kilit çubuğu seti, sağ – M | M | M[1]

Uzunluk (mm)	Malzeme	Ürün nr.
542	Çelik	Z80S0542CA

İçindekiler:
1a 1 x Merkezi kilit çubuğu
1b 3 x Ara parça, monte edilmiş
1d 1 x Kilit için yuva, monte edilmiş
2 3 x Sürgü ünitesi, sağ, monte edilmiş

[1] Merkezi kilit çubuğu setleri, sağ – hazır
3 x çekmece – M için uygun
LEGRABOX ve **TANDEMBOX** için uygun: 32-lik aks, gövde iç yüksekliği LH 544 mm

– Merkezi kilit çubuğu seti, sağ – C | M[1]

Uzunluk (mm)	Malzeme	Ürün nr.
542	Çelik	Z80S0542BA

İçindekiler:
1a 1 x Merkezi kilit çubuğu
1b 2 x Ara parça, monte edilmiş
1d 1 x Kilit için yuva, monte edilmiş
2 2 x Sürgü ünitesi, sağ, monte edilmiş

[1] Merkezi kilit çubuğu setleri, sağ – hazır
1 x çekmece – M ve 1 x yüksek önlü çekmece – C için uygun
LEGRABOX ve **TANDEMBOX** için uygun: 32-lik aks, gövde iç yüksekliği LH 544 mm

3 Kilit mekanizması seti

Renk	Malzeme	Ürün nr.
SW-M | WGR | OG-M | TS-M	Plastik/zamak	Z80.000S

İçindekiler:
3a 1 x Kilit mekanizması
3b 1 x Kilit mekanizması ön parça
3c 1 x Kilit mekanizması için koruma kapağı

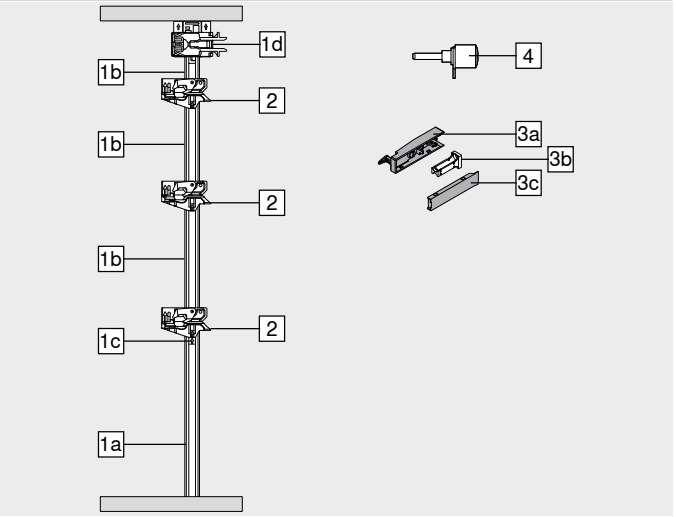

4 Silindir teslimat kapsamında değildir

Aksesuar

– Senkronizasyon seti[1]

Renk	Malzeme	Ürün nr.
SZ	Plastik	Z80V000A

İçindekiler:
– 2 x Senkronizasyon için yuva
– 2 x Senkronizasyon için kol

[1] Kapama fonksiyonlu kombinasyonda gövde genişlikleri KB > 600 mm için önerilir
Bir senkronizasyon kullanımında iki merkezi kilit çubuğu seti mecburidir

– Senkronizasyon mili[2]

Uzunluk (mm)[1]	Malzeme	Ürün nr.
1163	Alüminyum	Z80V1163W

Kesim **–** Gövde iç genişliği LW – 7 mm

[1] Kısaltılabilir
[2] Senkronizasyon seti ile kombinasyon
Bir senkronizasyon kullanımında iki merkezi kilit çubuğu seti mecburidir

Renk		Renk	
SW-M	Mat ipek beyazı	TS-M	Mat terra siyahı
WGR	Beyaz gri	SZ	Siyah
OG-M	Mat orion grisi		

CABLOXX

Planlama

Yer ihtiyacı – merkezi kilit çubuğu ve senkronizasyon

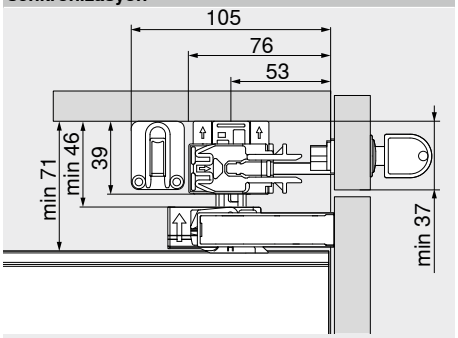

Yuva açma ölçüsü – merkezi kilit çubuğu

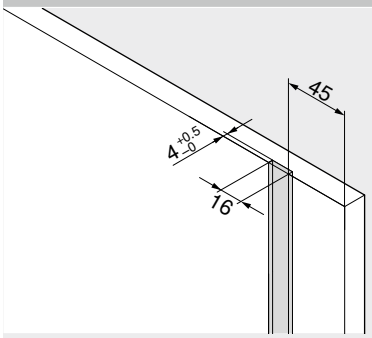

Delme ölçüleri – merkezi kilit çubuğu

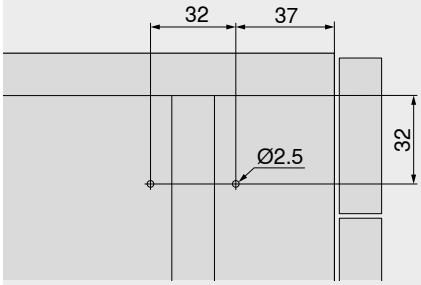

Özellikleri – silindir

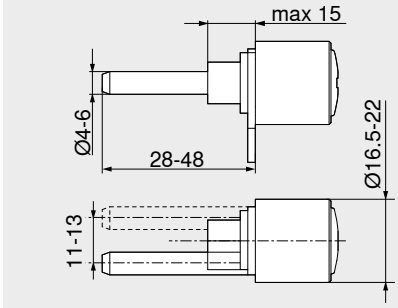

Silindir teslimat kapsamında değildir

Delme ölçüleri – silindir

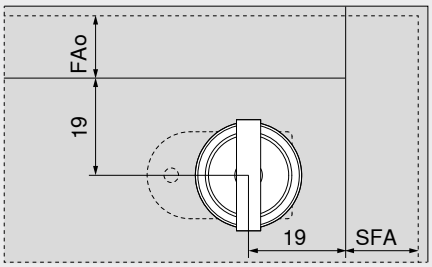

FAo Üst kapak binisi
SFA Yan kapak binisi

Delme ölçüleri – senkronizasyon için yuva

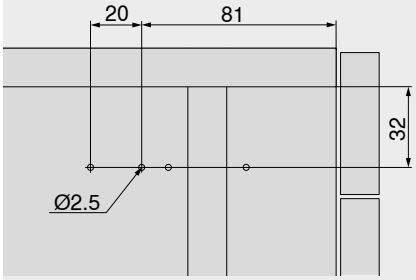

Delme ölçüleri – kilit mekanizması ön parça

Box sistemleri

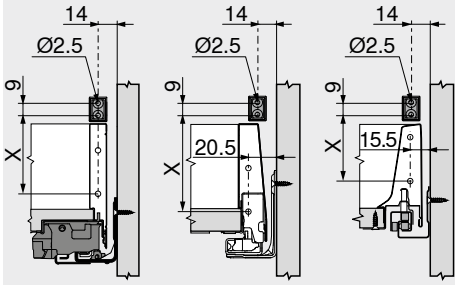

Box sistemleri	X (mm)							
	Çekmece			Yüksek önlü çekmece				
	N	M	K	B	C	D	E	F
LEGRABOX	40	59	97	–	148[1]	–	–	212[1]
MERIVOBOX	57	80	116	–	–	–	181[1]	–
TANDEMBOX antaro	57	57	87	114	146	178	–	–

Kilit mekanizması ön parça için Ø 2.5 mm kılavuz delik açılır
[1] **AMBIA-LINE** enine bordür ile +4 mm

Ray sistemleri

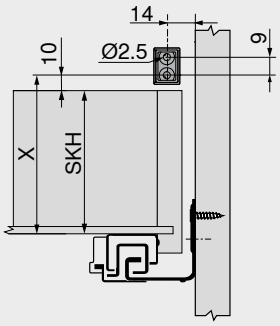

MOVENTO | TANDEM
X = SKH + 10 mm
SKH Çekmece yüksekliği

Kapak yüksekliği FH min.

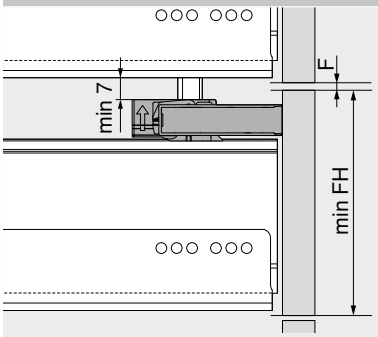

Box sistemleri	Kapak yüksekliği FH min. (mm)							
	Çekmece			Yüksek önlü çekmece				
	N	M	K	B	C	D	E	F
LEGRABOX	107	132	170	–	221[1]	–	–	285[1]
MERIVOBOX	113	136	173	–	–	–	236[1]	–
TANDEMBOX antaro	111	126	156	183	215	247	–	–

BLUMOTION rayları için geçerli
[1] **AMBIA-LINE** enine bordür ile +4 mm
F Fuga
2 mm

Uyarı

AMBIA-LINE: enine bordür montajında, enine bordür yuvasının kilit mekanizması ile çarpışmasını engellemek için kapağa minimum 80 mm mesafe olmalıdır.

Sayfa dizini

Özet	585
LEGRABOX	196
MERIVOBOX	250
TANDEMBOX antaro	290
MOVENTO	410
TANDEM	430
Blum servisleri	602
Diğer teknik bilgiler	708
Montaj, demontaj ve ayar	

Short-URL
www.blum.com/a710

İnce kapaklar için bağlantı sistemi – EXPANDO T



- Üç farklı uygulama: Kalkar kapak sistemleri | menteşe sistemleri | box sistemleri
- 8 mm' den başlayan ince kapaklar
- **EXPANDO T** monte edilmiş bağlantı sistemi
- Farklı kapak malzemeleri
- Online ürün konfigüratörünü kullanın; planınız için gerekli tüm ölçüler, çizimler içinde hesaplanır

Planlama ve sipariş için destek

Short-URL
www.blum.com/configurator

Sipariş bilgileri

Kalkar kapak sistemleri

AVENTOS HS top | HL top | HK top

–		Kapak bağlantı elemanı[1]		
		Uygulama	Bağlantı şekli	Ürün nr.
	İnce kapaklar	EXPANDO T	20S42T1

[1] Kalkar kapak sistemleri bölümünde yer alan verilere göre bağlantı pozisyonları

Menteşe sistemleri

CLIP top BLUMOTION | CLIP top

–		İnce kapaklar için menteşe[1]			
		Menteşe	Yay	Renk	Ürün nr.
		CLIP top BLUMOTION	Yaylı	NI | ONS	71B453T
		CLIP top	Yaylı	NI	71T453T
		CLIP top	Yaysız	NI	70T453T.TL

[1] Farklı bini durumları uygun vidalama pozisyonları ile sağlanır

Box sistemleri

LEGRABOX

–		Kapak bağlantı elemanı[1]		
		Yükseklik	Bağlantı şekli	Ürün nr.
	N	EXPANDO T	ZF7N70T2
	M		ZF7M70T2
	K		ZF7K70T2
	C		ZF7C70T2

[1] Box sistemleri bölümünde yer alan verilere göre yükseklik F ve bağlantı pozisyonları – **LEGRABOX**

MERIVOBOX

–		Kapak bağlantı elemanı[1]		
		Yükseklik	Bağlantı şekli	Ürün nr.
	N | M | K | E	EXPANDO T	ZF4.10T2

[1] Kalkar kapak sistemleri bölümünde yer alan verilere göre bağlantı pozisyonları – **MERIVOBOX**

–		Ön bağlantı elemanı, üst[1]		
		Yükseklik	Bağlantı şekli	Ürün nr.
	E	EXPANDO T	ZF4.50T2

[1] Kalkar kapak sistemleri bölümünde yer alan verilere göre bağlantı pozisyonları – **MERIVOBOX**

LEGRABOX | MERIVOBOX

–		İnce kapaklar için kapak/taban stabilizasyonu[1]		
		Renk	Bağlantı şekli	Ürün nr.
	R7037	EXPANDO T	Z96.00T1

[1] Kalkar kapak sistemleri bölümünde yer alan verilere göre bağlantı pozisyonları – **LEGRABOX | MERIVOBOX**
Öneri
Gövde genişliği KB > 600 mm: 1 adt.
Gövde genişliği KB > 900 mm: 2 adt.
Kapak yüksekliği FH > 380 mm: 1 adt.

Diğer ürünler

–		EXPANDO T – tekli		
		Renk	Bağlantı şekli	Ürün nr.
	TGR	EXPANDO T	70T4532T

Renk		Renk	
NI	Nikelajlı	R7037	RAL 7037 toz grisi
ONS	Siyah oniks	TGR	Koyu gri

İnce kapaklar için bağlantı sistemi – EXPANDO T

Planlama

Uygulama alanı – EXPANDO T

EXPANDO T, mobilya imalatında ince kapak malzemesine Blum aksesuarlarının takılması için uygundur
Yeterli stabilizasyon ve sağlamlıkta kalınlığı 8 mm' den başlayan kapak malzemeleri kullanılabilir

Kullanım alanı ve uygulama tavsiyesi

Blum tarafından test edilen malzemeler	Çapraz çekme mukavemeti (N/mm²)	Asgari sıkma torku (Nm)
Sunta	> 0.40	1.5
MDF	> 0.60	1.5
HDF		2
HPL		2
Corian malzeme		2
Doğal taş nero assoluto granit		3
Suni taş kuvars kompozit		3
Seramik plakalar		3

Delik derinliği | vida seçimi – EXPANDO T

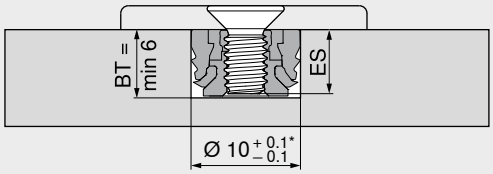

Tekli **EXPANDO T** için M4 dişli vidalar kullanılmalıdır
Tekli dübelin delik derinliği, vida uzunluğuna bağlı olarak, mümkün olduğunca küçük tutulmalıdır

BT	Delik derinliği
ES	Vida derinliği
ES min. = 4 mm	
ES maks. = BT – 0.5 mm	
*	Taş ve seramik +0.2/–0.1 mm

Montaj – EXPANDO T

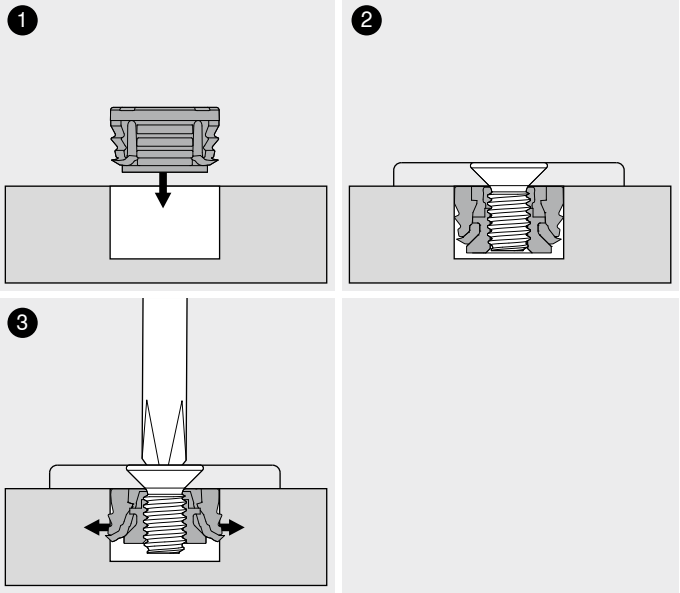

Sorumluluk muafiyeti

Blum, **EXPANDO T**' nin buradaki listede yer almayan malzemeler veya diğer üreticilerin aksesuarları ile kullanılması halinde herhangi bir yükümlülük üstlenmez

Montajın deneyimli bir mobilya üreticisi tarafından yapılmasını tavsiye ediyoruz

Sayfa dizini

Özet	585	**MERIVOBOX**	250
AVENTOS HS top – eğimli kalkar kapak	32	İnce kapaklar için kapak/taban stabilizasyonu	245
AVENTOS HL top – paralel kalkar kapak	38		
AVENTOS HK top – kalkar kapak	44		
CLIP top BLUMOTION | **CLIP top** – menteşeler	72		
LEGRABOX	196		

Yeni bağlantı sistemimiz EXPANDO T için daha geniş bilgi

Short-URL
www.blum.com/EXPANDO_T_3

Montaj, demontaj ve ayar

Short-URL
www.blum.com/a720

Dolap asma elemanları, vidalı

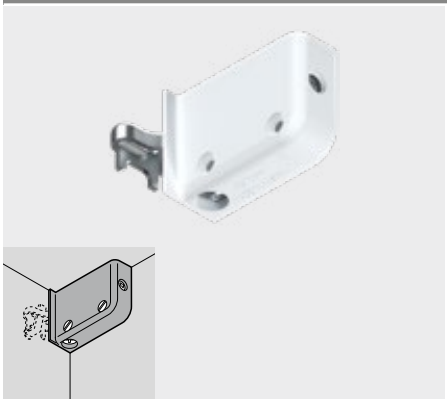

- Galvanizli çelik asma kancalı plastik mahfaza
- 3 boyutlu ayar
- DIN EN 15939'ya göre (kontrol sınırı A) çift başına 130 kg taşıma kapasitesi

Sipariş bilgileri

	Uygulama	Renk	Ürün nr.
	Sağ	WS | BR | R9001	48N0510.02
	Sol		48N0510.03

BR	Kahverengi
R9001	RAL 9001 krem beyazı
WS	Beyaz

Sayfa dizini

Test yönergeleri 712

Planlama

Yer ihtiyacı

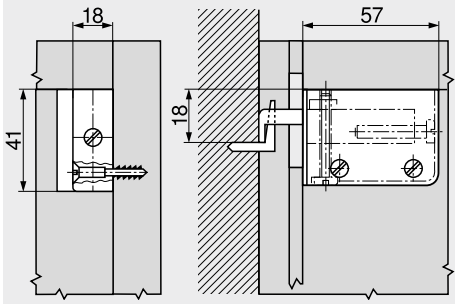

Bağlantı pozisyonu

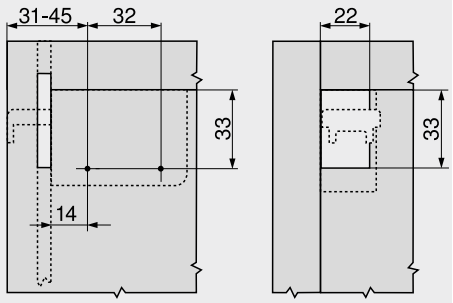

Bağlantı pozisyonları ve arkalık kesimi

Dolap asma elemanları, çakma

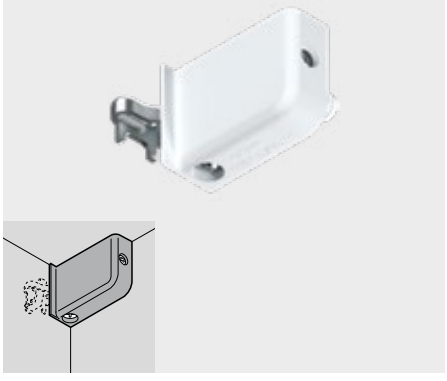

- Galvanizli çelik asma kancalı plastik mahfaza
- 3 boyutlu ayar
- DIN EN 15939'ya göre (kontrol sınırı A) çift başına 130 kg taşıma kapasitesi

Sipariş bilgileri

	Uygulama	Renk	Ürün nr.
	Sağ	WS	48N0610.02
	Sol		48N0610.03

WS	Beyaz

Aksesuar

	Tanım	Ürün nr.
	Çakma matrisi – dolap asma elemanları – 48N0610.02 | 48N0610.03 [1]	MZM.0078

[1] **MINIPRESS**

Sayfa dizini

Test yönergeleri 712

Planlama

Yer ihtiyacı

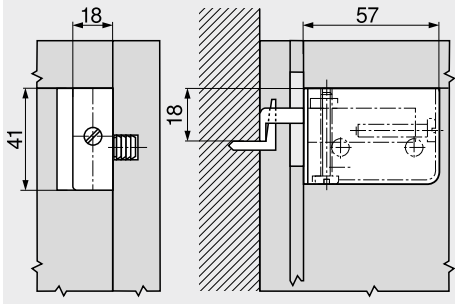

Bağlantı pozisyonu

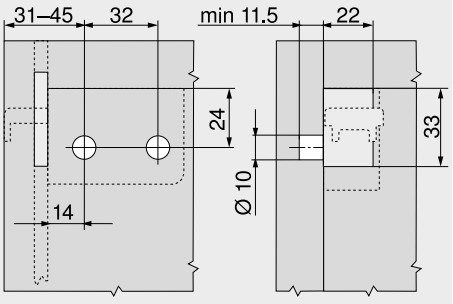

Bağlantı pozisyonları ve arkalık kesimi

Gövde bağlantı elemanı, vidalı

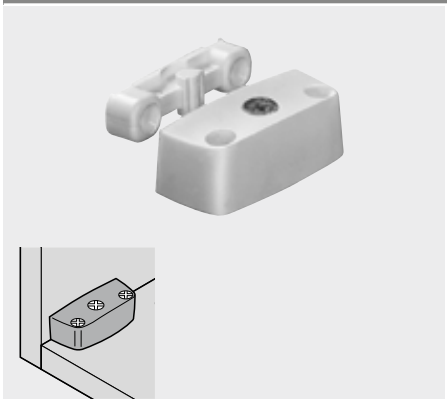

- Hazır zamak eksantriği ile plastik mahfaza
- Plastik bağlantı parçası

Sipariş bilgileri

	Tanım	Renk	Ürün nr.
	Gövde bağlantı elemanı, vidalı	WS	40.2000

WS Beyaz

Planlama

Altlık

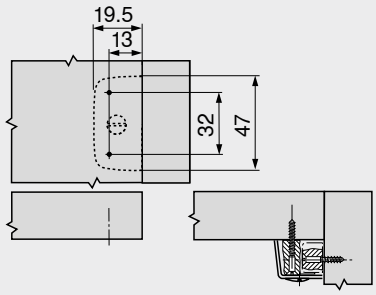

Gövde yanı

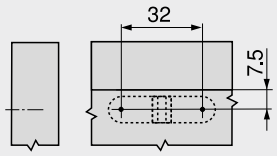

Gövde bağlantı elemanı, çakma

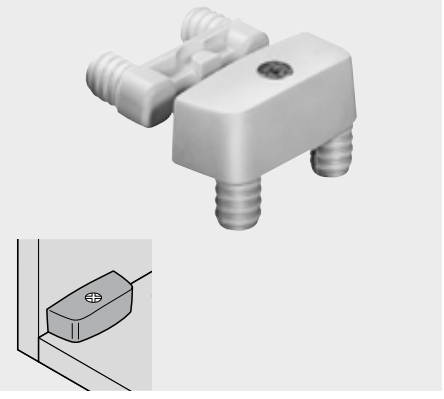

- Hazır zamak eksantriği ile plastik mahfaza
- Plastik bağlantı parçası

Sipariş bilgileri

	Tanım	Renk	Ürün nr.
	Demonte bağlantı elemanı mahfazası	WS	40.2110
	Bağlantı parçası ile	NA	40.2120.02

NA Natürel
WS Beyaz

Planlama

Gövde uygulaması

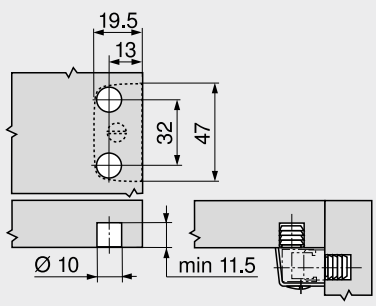

Gövde yanı

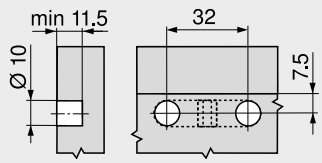

Gövde bağlantı elemanı, bağlantı vidalı

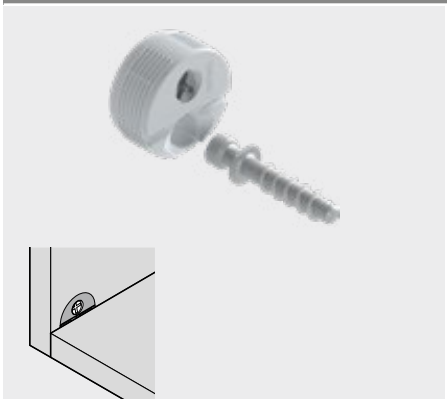

- Hazır zamak eksantriği ile plastik mahfaza
- Bağlantı vidası zamak dökme

Sipariş bilgileri

	Tanım	Renk	Ürün nr.
	Gövde bağlantı elemanı, bağlantı vidalı	WS | BR	42.0700.01

BR	Kahverengi
WS	Beyaz

Aksesuar

	Tanım	Ürün nr.
	Çakma matrisi – bağlantı parçası ile – 42.0700.01 [1]	MZM.0077

[1] MINIPRESS

Planlama

Altlık

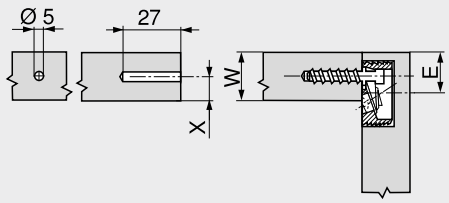

E = W – X + 8 mm
X maks. = 9.5 mm

Gövde yanı

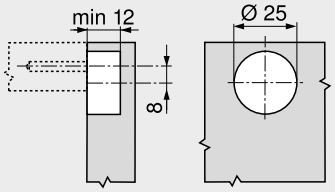

Gövde bağlantı elemanı, bağlantı vidalı

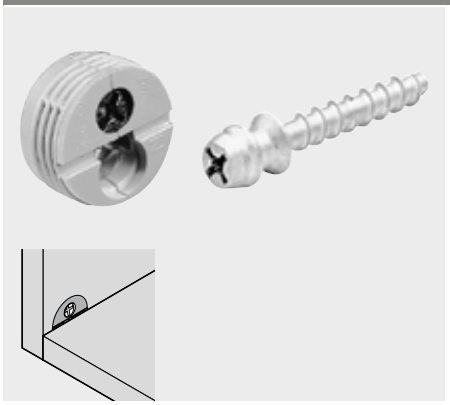

- Hazır zamak eksantriği ile plastik mahfaza
- Bağlantı vidası zamak dökme

Sipariş bilgileri

	Tanım	Renk	Ürün nr.
	Demonte bağlantı elemanı mahfazası	WS | BR	40.0110N
	Bağlantı vidalı	ZN	40.0720

BR	Kahverengi
WS	Beyaz
ZN	Zamak

Aksesuar

	Tanım	Ürün nr.
	Çakma matrisi – demonte bağlantı elemanı mahfazası – 40.0110N | 40.0200N [1]	MZM.0070

[1] MINIPRESS

Planlama

Gövde uygulaması

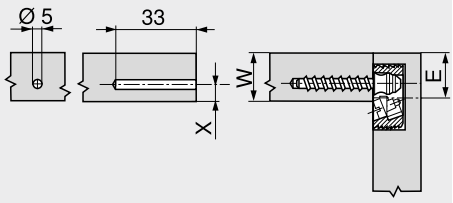

E = W – X + 5.8 mm
X maks. = 8 mm

Gövde yanı

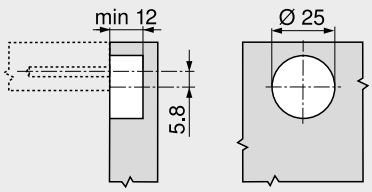

Gövde bağlantı elemanı, dübelli ve gerici pimli

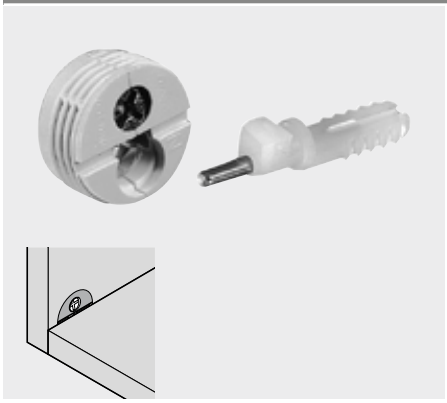

- Hazır zamak eksantriği ile plastik mahfaza
- Çelik gerici pimli plastik bağlantı vidası

Sipariş bilgileri

	Tanım	Renk	Ürün nr.
	Gövde bağlantı elemanı, dübelli ve gerici pimli	WS	40.0200N

WS Beyaz

Aksesuar

	Tanım	Ürün nr.
	Çakma matrisi – demonte bağlantı elemanı mahfazası – 40.0110N | 40.0200N [1]	MZM.0070

[1] MINIPRESS

Planlama

Altlık

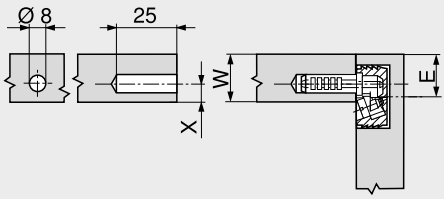

E = W – X + 7.4 mm
X maks. = 9 mm

Gövde yanı

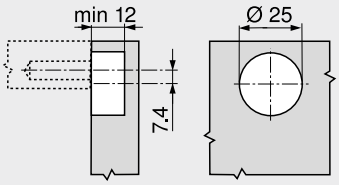

Gövde bağlantı elemanı, bağlantı parçalı, sistem 32

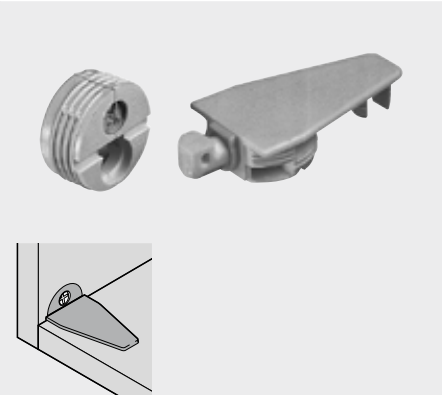

- Hazır zamak eksantriği ile plastik mahfaza
- Plastik bağlantı parçası

Sipariş bilgileri

	Tanım	Renk	Ürün nr.
	Demonte bağlantı elemanı mahfazası	WS | BR	40.0110N
	Bağlantı parçası ile		40.0620

BR Kahverengi
WS Beyaz

Aksesuar

	Tanım	Ürün nr.
	Çakma matrisi – demonte bağlantı elemanı mahfazası – 40.0110N | 40.0200N [1]	MZM.0070
	Çakma matrisi – bağlantı parçası ile – 40.0620 [1]	MZM.0071

[1] MINIPRESS

Planlama

Gövde uygulaması

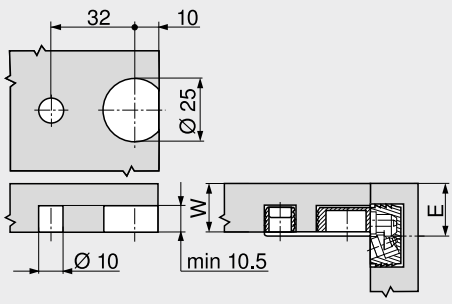

E = W + 1.5 mm

Gövde yanı

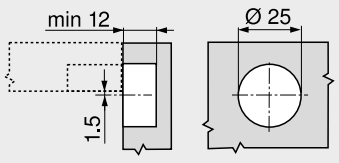



Projelerinizin başarılı bir şekilde uygulanmasını sağlayan faktörler nelerdir? Bir yandan yüksek kaliteli ürünlerimiz, diğer yandan buna uygun servislerimiz. Tam olarak ihtiyaçlarınıza göre uyarlanmış, işlem zincirinizin her aşaması ile uyumlu.

Böylece, etkin çalışabilmenizi ve dolayısıyla zamandan tasarruf etmenizi sağlıyoruz. Bu iki başarı faktörünün mükemmel kombinasyonu, çözümlerimizi doğru bir genel paket haline getiriyor. Sizin için kişiselleştirilmiş servislerimizi, ne zaman ve nerede ihtiyaç duyarsanız duyun kullanabiliyorsunuz.

Dijital servislerimiz, montaj yardımcılarımız, montaj aletlerimiz ve kalıplarımız ile size, ürünlerimizin potansiyelini tam olarak kullanmanızı sağlayacak birçok yol sunuyoruz.

Dijital servisler



Blum dijital servisleri ile sizi, her zaman ve her yerde online destekliyoruz. Servislerimiz, doğrudan günlük işlerinize odaklı oluşturulmuştur. Bu sayede, en iyi sonucu daha kolay ve daha hızlı elde edersiniz.

Montaj makineleri



Montaj yardımcılarımızın çeşitliliği size, her uygulama durumu için iyi bir donanım sunuyor.

Montaj aletleri



Montaj aletlerimiz, Blum' un çekmece box sistemlerini tam ve doğru monte etmenize yardımcı olur.

Kalıplar



Kalıplarımız ile ürünlerimizi tam ve doğru bir şekilde uygulayabilirsiniz.

Dijital servisler

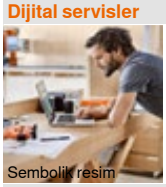
Sembolik resim

Dijital servisler	604
Özet	605

Montaj makineleri


Sembolik resim

Montaj makineleri	616
Özet	617
Özet – uygulama imkanları	618

Montaj aletleri


Sembolik resim

Montaj aletleri	654
Özet	655

Kalıplar


Sembolik resim

Kalıplar	660
Özet	661
Özet – kalıplar	662
Özet – uygulama imkanları	664

Dijital servisler – işin her aşamasında etkin destek



Blum dijital servisleri ile sizi online destekliyoruz: Her zaman ve her yerde. Servislerimiz, kişisel ihtiyaçlarınıza göre işinizin bir veya daha fazla aşamasında veyahut da işlem zincirinizin tamamında size eşlik ediyor. Bu sayede, daha etkin çalışıyor ve istediğiniz sonucu hızla alıyorsunuz. Bu, dijital dünyanın gerçek avantajları için kişisel erişim kodunuz.

Pazarlama medya kütüphanesi



Pazarlama beklentileriniz ne kadar çeşitli ise o da o kadar çeşitli.

Ürün veri tabanı



Blum ürünleri hakkında teknik bilgiler.

Ürün konfigüratörü

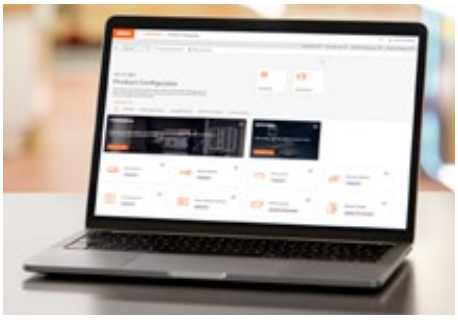

Aksesuarları yapılandırın, sipariş edin ve mobilyalarınızı üretin.

Gövde konfigüratörü



Planlamadan üretime kadar sizi destekler.

CAD/CAM veri servisi



Güncel verilere doğrudan ulaşmanın yolu.

EASY ASSEMBLY App



Montajınız için dijital uygulama.

Tanım	Sayfa	İş aşamaları						
		Pazarlama	Taslak oluşturma | Planlama | Teklif sunma	Konstrüksiyon	Sipariş	İmalat	Teslimat | Montaj	Satış sonrası servis
Uygulamalar								
Pazarlama medya kütüphanesi	606	●						
Ürün veri tabanı	607		●	●				
Ürün konfigüratörü	608		●	●	●	●		
Gövde konfigüratörü	610		●	●	●	●		
CAD/CAM veri servisi	612			●		●		
Arayüzler	613							
EASY ASSEMBLY App	614						●	
Satış sonrası servis	615							●

Pazarlama medya kütüphanesi



Pazarlama beklentileriniz ne kadar çeşitli ise o da o kadar çeşitli

Kendi pazarlama materyallerinizi oluşturmak için ihtiyacınız olan profesyonel içerikleri, ücretsiz ve 7/24 pazarlama medya kütüphanemizde bulabilirsiniz. Yüksek çözünürlükte resimler, videolar veya broşürler indirin ve ürünlerinizi ilgi çekici reklam materyalleri ile pazarlayın.

- 40'ın üzerinde lisana tercüme edilmiş, 19000'den fazla Blum pazarlama materyaline doğrudan erişebilirsiniz
- Broşürleri, prospektüsleri, fotoğrafları, logoları, filmleri, montaj kılavuzlarını, sunumları, teknik föyleri ve sertifikaları ücretsiz indirebilirsiniz
- Web mağazanızda, showroomlarınızda ve pazarlama konuşmalarınızda Blum ürünlerini ve Blum aksesuarlı mobilyaları daha etkin pazarlayabilirsiniz

İş aşamaları

İşinizin hangi aşamalarında yardım alabilirsiniz?

Pazarlama	Taslak oluşturma | Planlama | Teklif sunma	Konstrüksiyon	Sipariş	İmalat	Teslimat | Montaj	Satış sonrası servis

Pazarlama	Tüm pazarlama materyallerini ücretsiz ve 40'dan fazla lisanda sunuyoruz, ve Blum aksesuarları ile ürünlerinizi pazarlamanızda size destek oluyoruz. Bu sayede, kendi belgelerinizi oluşturmak için harcayacağınız zamandan ve yüksek maliyetten tasarruf ediyorsunuz.

Pratik fonksiyonlar



Medya klasörü

Medya klasörü sayesinde, daha sonra kullanmak üzere farklı belgeleri saklayabilir ve hatta kişisel klasör sisteminizde arşivleyebilirsiniz. Böylece belgeleri, kendi gereksinimleriniz doğrultusunda kolayca yönetebilirsiniz. Bu klasörleri veya tek tek dosyaları, ekibinizle bir link aracılığıyla paylaşabilir ve farklı formatlarda indirebilirsiniz.

Sayfa dizini

Özet	605

Pazarlama medya kütüphanesi

Short-URL
www.blum.com/s017

Ürün veri tabanı

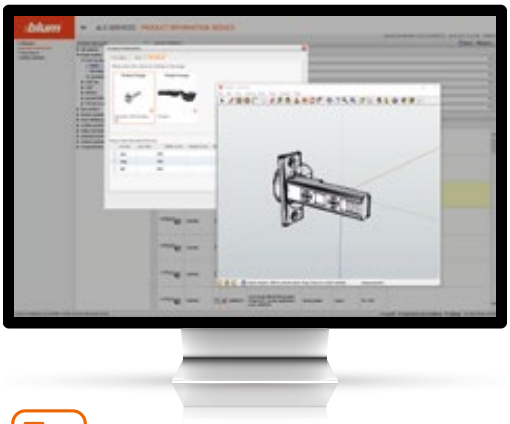

Blum ürünleri hakkında teknik bilgiler

Her bir Blum ürünü hakkında bilinmeye değer tüm bilgiler, ürün veri tabanında mevcuttur. Ürün tanımlarını, teknik detayları, ürün çizimlerini, CAD verilerini ve daha birçok kapsamlı bilgiyi indirin ve doğrudan işlemeye devam edin.

- Pazarınızda mevcut tüm Blum ürünlerine genel bakış
- Tekli ürünlerin, teknik özellikleri dahil detaylı açıklaması
- Ücretsiz kullanılan ve aksesuar üreticisinden direkt elde edilen doğru veriler
- Çeşitli ürün verilerini doğrudan indirme: Blum aksesuar çözümlerinin planlaması ve konstrüksiyonu için resimler, grafikler, çizimler ve 3D-CAD veriler

İş aşamaları

İşinizin hangi aşamalarında yardım alabilirsiniz?

Pazarlama | **Taslak oluşturma \| Planlama \| Teklif sunma** | **Konstrüksiyon** | Sipariş | İmalat | Teslimat \| Montaj | Satış sonrası servis

Taslak oluşturma | Planlama | Teklif sunma	Ürün veri servisi size, hangi ürünlerin pazarınızda mevcut olduğuna dair genel bir bakış sunuyor. Her bir ürün için teknik özellikleri özet olarak gösteriyor. Bu size, mobilyalarınızın taslağını veya planını hazırlarken yardımcı oluyor.
Konstrüksiyon	Ürün veri servisi, ürün tasarımı için teknik özelliklerin yanı sıra her bir ürün için planlama grafikleri ve 3D-CAD verileri de sağlıyor.

Fonksiyonlar



Ürün bilgileri

Ürün kategorileri veya serbest arama yoluyla kolay ürün arama. Böylece, her ürün için tüm temel bilgileri hızlı elde edebilirsiniz. Ürün ve identifikasyon numaraları, ağırlık, EAN kodu gibi bilgiler ve ayrıca ambalaj ve ürün malzemesi ile ilgili detaylar gibi daha birçok bilgi komple sunuluyor.



Detaylı ürün özellikleri

Her ürün için, tüm teknik ürün özelliklerinin yanı sıra indirilebilir 3D-CAD verilerini, çeşitli resimleri, grafikleri ve çizimleri kullanın.

Sayfa dizini

Özet 605

Ürün veri tabanı

Short-URL
www.blum.com/s001

Ürün konfigüratörü



Aksesuarları zaman harcamadan seçin, sipariş edin ve üretin

Ürün konfigüratörü size, mobilya projeleriniz için doğru aksesuar çözümlerini hızlı ve kolay bir şekilde sunuyor. Tüm projeleriniz için tam ürün parça listelerini, seçtiğiniz satıcının online mağazasına doğrudan aktarıyorsunuz. Kapsamlı planlama sonucu, basılabilir üretim çizimleri veya kendi tasarım yazılımınızda işleme devam edebileceğiniz CAD verileri sunuyor. **EASYSTICK** ve CNC tezgahına aktarım için BXF[1] ve CAM verileri bulunuyor.

- Hatasız bir sipariş için tam parça listeleri
- Konstrüksiyon, montaj, ayar ve üretim bilgileri içeren kapsamlı planlama sonucu
- Tüm fonksiyonlar, tabletlerde ve akıllı telefonlarda kullanılabiliyor
- Yeni ürünler için faydalı bilgiler içeren hatasız parça listelerini de kapsayan kolay ve yönlendirici ürün seçimi

İş aşamaları

İşinizin hangi aşamalarında yardım alabilirsiniz?

Pazarlama	Taslak oluşturma | Planlama | Teklif sunma	Konstrüksiyon	Sipariş	İmalat	Teslimat | Montaj	Satış sonrası servis

Taslak oluşturma | Planlama | Teklif sunma	Mobilya projeleriniz için doğru aksesuarları belirleme: eksiksiz ve üretici tarafında kontrol edilmiş ürün parça listelerinin kolay ve hızlı hazırlanması, taslak planlamasını ve tekliflerin organizasyonunu önemli ölçüde basitleştiriyor.
Konstrüksiyon	İlgili tüm ölçülerle Blum ürün çözümlerinin tam boyutlandırmasını sunuyor. Download, derlenmiş geometriler olarak 2D ve 3D CAD verileri sağlıyor; ve veriler, mobilya projelerinize tam olarak uyarlanıyor (ölçüler, ağırlık hesabı, malzeme tipi, yük,...). Tasarım yazılımınızda verilerin tekrar kullanımı için çeşitli dışa aktarım seçenekleri.
Sipariş	Ürün parça listeleri, “projelerim” içerisinde müşteri projelerine göre kolayca saklanabilir ve düzenlenebilir. Eksiksiz, kontrol edilmiş ürün parça listelerini, seçtiğiniz satıcıya hızlı ve konforlu bir şekilde doğrudan aktarabilirsiniz.
İmalat	Kesim listeleri, üretim çizimleri ve CAD/CAM verileri içeren kapsamlı planlama sonucu, mobilya uygulamalarınızın imalatında size destek oluyor. İmalatı elle veya makine ile yapıyor olmanız fark etmiyor.

Uygulama

Kütüphanem	Projelerim | sipariş listelerim	Satıcı arayüzü
Sık kullanılan konfigürasyonlar, kişisel standart ayarlarınız ile şablon olarak saklanabiliyor.	Konfigürasyonları kaydedebilir ve projelerinizde düzenleyebilirsiniz; böylece, planlama sonuçlarınıza daha sonra da her zaman erişebilirsiniz.	Eksiksiz ve uygulanabilirliği kontrol edilmiş ürün parça listelerini seçilen satıcıya kolay aktarma.

[1] BXF veri formatı (Blum eXchange-Format) sadece aksesuarlarla ilgili değil, aynı zamanda ahşap parçalar için kesim ölçüleri ve delik pozisyonları gibi üretim ile de ilgili bilgileri içerir.

Ürün konfigüratörü

Fonksiyonlar

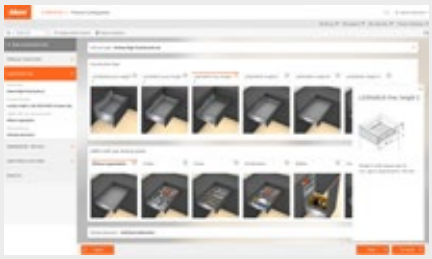

Ürün seçimi – birkaç tıklama ile doğru aksesuarlar

Yönlendirici ürün seçimi ile, mobilya projeleriniz için uygun aksesuarları seçebilirsiniz. Pratik hesaplama yardımı, kalkar kapaklar ve kapaklar için doğru kapak ağırlığının veya **TIP-ON BLUMOTION** ünitesinin hesaplanmasında size destek olur. **SPACE STEP** veya **CABLOXX** gibi ürün uygulamaları için komple parça listeleri, hızlı ve kolay oluşturulur.



Çok yönlü planlama sonucu – her çalışma şekline uygun

Çok yönlü planlama sonuçları, her ihtiyaca cevap verir: üretici tarafından kontrol edilmiş ürün parça listeleri, tasarım yazılımında tekrar kullanım için tam ve hatasız 2D/3D CAD verileri, elle imalat için üretim çizimleri, planlama ve montaj bilgileri, ahşap kesim listeleri ve görsel olarak hızlı kontrol için 3D görüntüleme. Tüm bunları, her bir tek konfigürasyona göre veya komple projeler için beraber temin edebilirsiniz.

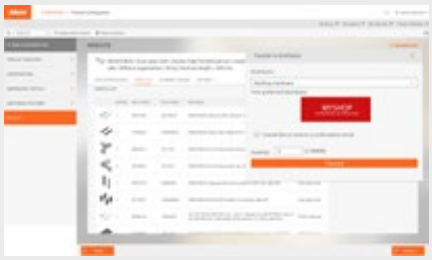

Parça listelerini seçilen satıcıya aktarma

Kontrol edilmiş ürün parça listelerimizi, “Projeler” | “Siparişler” içinde yönetebilir ve seçtiğiniz satıcının online mağazasına birkaç tıkla doğrudan aktarabilirsiniz. Projelerinizi “projelerim” uygulamasında düzenleyebilir ve birden fazla projede bile toplu siparişler için “sipariş listelerim” uygulamasını kullanabilirsiniz.



Kütüphaneler – atölye standartlarınız için yardımcı şablonlar

Sık ihtiyaç duyduğunuz ve kullandığınız konfigürasyonları şablon olarak kaydetmek için “kütüphanem” uygulamasından yararlanabilirsiniz . Kütüphane içindeki şablonlar, kendi standart değerleriniz ile saklanabilir ve bir sonraki konfigürasyon için kaydedilebilir.

Şablonu tekrar açtığınızda kişisel standart değerlerinizi hazır girilmiş bulursunuz. Sadece birkaç değer girmeniz yeterlidir. Bu sayede, zamandan tasarruf edersiniz; kontrol edilmiş bir sipariş listesini, sadece birkaç kez tıklayarak oluşturursunuz.

Sayfa dizini

Özet 605

Ürün konfigüratörü

Short-URL
www.blum.com/s002

Gövde konfigüratörü



Planlamadan üretime kadar sizi destekler

Birkaç kez tıklayarak Blum aksesuarları ile gövdeler yapılandırın. Entegre uygulanabilirlik kontrolü sayesinde tam ve hatasız planlayın. Kapsamlı planlama sonucu, işinizin her aşamasında sizi optimal destekler: planlama, tasarlama, sipariş ve üretim.

- Anlaşılması kolay kullanıcı arayüzü ile kapsamlı online uygulama – elle güncelleme yapmadan
- Gövdeleri, uygulanabilirliği kontrol edilmiş aksesuarlar dahil yapılandırın ve zamandan tasarruf edin

İş aşamaları

İşinizin hangi aşamalarında yardım alabilirsiniz?

Pazarlama | Taslak oluşturma \| Planlama \| Teklif sunma | Konstrüksiyon | Sipariş | İmalat | Teslimat \| Montaj | Satış sonrası servis

Taslak oluşturma | Planlama | Teklif sunma	Projelerinizi, kolayca online yapılandırın ve kaydedin. Müşteri teklifiniz için kontrol edilmiş ve eksiksiz ürün parça listeleri oluşturun.
Konstrüksiyon	Gövdelerin ve onlara uygun aksesuarların konstrüksiyonunda gövde konfigüratörümüz size yardımcı olur. Konstrüksiyon yazılımınızda işlemeye devam edebileceğiniz, yaygın kullanılan formatlarda CAD verileri temin edersiniz. Yazılımınızın bir BXF arayüzü[1] var mı? O zaman, ek üretim bilgileri ile BXF dosyalarımızı[1] kullanın.
Sipariş	Eksiksiz ürün parça listelerinizi, seçtiğiniz satıcının online mağazasına veya yetkili servisine doğrudan aktarın. Projelerinizi ve sipariş listelerinizi, “projelerim” ve “sipariş listelerim” uygulamalarında son derece konforlu yönetin.
İmalat	Kesim listelerimizi, montaj içeriklerimizi veya üretim çizimlerimizi, basmak için analog veya dijital, kullanın. BXF dosya[1] ile sonuçlarınızı **EASYSTICK**'li **MINIPRESS**'e aktarın.

[1] BXF veri formatı (Blum eXchange-Format) sadece aksesuarlarla ilgili değil, aynı zamanda ahşap parçalar için kesim ölçüleri ve delik pozisyonları gibi üretim ile de ilgili bilgileri içerir.

Gövde konfigüratörü

Fonksiyonlar



Gövde konstrüksiyonu

Gövde konstrüksiyonunda gövdelerinizin yükseklik, genişlik ve derinliğini, ayrıca üst plakasını, altlığını ve arkalığını belirleyin. Sık kullandığınız gövde ölçülerini standart değerler olarak kaydederek artık daha da hızlı plan yapabilirsiniz. Gövde konstrüksiyonundaki değişiklikleri, artık aksesuarları planladıktan sonra da yapabilirsiniz.



Aksesuar seçimi

Fare işaretçisini basılı tutarak, pazarınızda mevcut aksesuarları gövde üzerine sürükleyebilirsiniz. Tek bir tıklamayla aksesuarları çoğaltır veya kendi aksesuar şablonlarınızı oluşturursunuz ve aksesuarları planlarken zamandan tasarruf edersiniz.

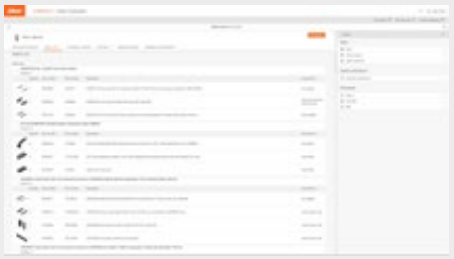

Planlama sonucu

Kapsamlı planlama sonucu, işinizin her aşamasında sizi optimal destekler.

- Taslak, planlama, teklif: kontrol edilmiş ve eksiksiz ürün parça listelerini, müşteri teklifi için kullanın
- Konstrüksiyon: CAD ve BXF verilerini[1], CAD yazılımınızda işlemeye devam edin
- Sipariş: Ürün parça listelerini, seçtiğiniz satıcının online mağazasına veya yetkili servisine doğrudan aktarın
- İmalat: gerekli üretim bilgilerini basın veya BXF verilerini[1] **EASYSTICK**'li **MINIPRESS**'e aktarın



Projelerim | sipariş listelerim

"Projelerim" alanında konfigürasyonlarınızı kaydedin ve yönetin. Bu sayede planlama sonucu, mobilya projeleriniz için kalıcı olarak korunur.
"Sipariş listelerim" yardımı ile, kontrol edilmiş ürün listelerini seçtiğiniz satıcının online mağazasına veya yetkili servisine doğrudan aktararak siparişlerinizi rahat verirsiniz.

[1] BXF veri formatı (Blum eXchange-Format) sadece aksesuarlarla ilgili değil, aynı zamanda ahşap parçalar için kesim ölçüleri ve delik pozisyonları gibi üretim ile de ilgili bilgileri içerir.

Sayfa dizini

Özet 605

Gövde konfigüratörü

Short-URL
www.blum.com/s003

CAD/CAM veri servisi



Güncel CAD/CAM verilerine erişim yolunuz

Konstrüksiyon ve üretim sürecinizi optimal destekleyebilmek için Blum size, çok çeşitli CAD/CAM formatları sunuyor. CAD/CAM veri servisi ile, hızlı ve 7/24, faydalı verilere erişim imkanınız bulunuyor.

- Üretici tarafından test edilmiş güncel CAD/CAM[2] verileri elde edin
- Doğrudan konfigüratörlerimize erişin ve doğru ölçülerde ve uygulanabilirliği kontrol edilmiş üretim çizimleri, BXF verileri[1], montaj durumları temin edin
- Elinizde doğru veriler yok mu?
  O halde bizden, örneğin özel biniler için çizimler isteyin

İş aşamaları

İşinizin hangi aşamalarında yardım alabilirsiniz?

Pazarlama | Taslak oluşturma \| Planlama \| Teklif sunma | **Konstrüksiyon** | Sipariş | **İmalat** | Teslimat \| Montaj | Satış sonrası servis

Konstrüksiyon	Yaygın kullanılan formatlarda 2D ve 3D CAD verileri ve yanı sıra BXF verileri[1] alın. Ve her ikisini, BXF arayüzü[1] ile kendi konstrüksiyon yazılımınızda kullanmaya devam edin. CAD verilerini, tekli geometri, veri derlemesi veya paket olarak kullanın.
İmalat	Üretim çizimleri ve benzeri üretim verilerini indirin veya yaygın kullanılan formatlardaki CAM verilerini[2] kendi CAM yazılımınızda kullanın. Ayrıca BXF verileri[1], ahşap parçalarınız için gerekli üretim bilgilerini de içeriyor.

CAD/CAM veri servisinde download içerikleri

- CAD/CAM[2] paketleri
- Tek ürün (3D)
- Veri derleme (3D)
- Montaj durumu (2D)
- Üretim çizimleri (2D)
- CNC tezgahında uygulamaya devam etmek için CAM[2] verileri
- BXF[1] verileri
- Özel bini durumları veya akılda kalmış sorular için bireysel müşteri talebi

[1] BXF veri formatı (Blum eXchange-Format) sadece aksesuarlarla ilgili değil, aynı zamanda ahşap parçalar için kesim ölçüleri ve delik pozisyonları gibi üretim ile de ilgili bilgileri içerir.

[2] Seçilebilir mevcut CAM verileri, tekli ürünler ile ilgilidir. Bu nedenle, ahşap parçalar üzerinde doğru pozisyonlandırmayı lütfen elle yapın.

Sayfa dizini

Özet 605

CAD/CAM veri servisi

Short-URL
www.blum.com/s004

Arayüzler



Blum ürünleri ile mobilyaları kolayca planlayın

Ürün ve gövde konfigüratörlerimiz ile ürün uygulamalarını kolayca ve hızla yapılandırabilirsiniz. Oluşturulan kontrol edilmiş ürün parça listeleri, seçilen satıcının online mağazasına konforlu aktarılabilir.

Ayrıca, CAD/CAM yazılım üreticileri ile sıkı bir işbirliği içinde çalışıyoruz. Yazılım ortaklarımız, Blum aksesuarlarının bilgilerini kendi yazılımlarına entegre ediyorlar ve bu şekilde size, Blum aksesuarlarını son derece kolay planlama imkanı sunuyorlar. Diğer yazılım üreticileri de kofigüratörlerimiz için uygun arayüzler sağlıyor.

Online satıcı mağazaları için arayüz



Projelerim

Konfigüratörlerimiz ile tam ve kontrol edilmiş parça listeleri temin edin. Bu listeleri “projelerim” içinde yer alan proje klasörlerinde düzenleyin ve sonrasında seçtiğiniz satıcının online mağazasına doğrudan aktarın. Satıcının online mağazasında siparişinizin tüm detaylarını görebilir ve satıcınızdan aksesuarların alım işlemini tamamlayabilirsiniz.

CAD/CAM yazılımı için arayüz



Ürün seçimi – birkaç tıklama ile doğru aksesuarlar

CAD/CAM yazılımınız için Blum aksesuarları bilgilerine mi ihtiyacınız var? Konfigüratörlerimiz ile komple ürün uygulamalarını yapılandırın. Böylece, konfigörasyonun sonunda üretim sürecinize kişisel uyarlanmış tüm verileri elde edin.

- Planlama sonuçlarını kendi yazılımınıza aktarmak ve işlemeye devam etmek için BXF arayüzü[1]
- Yazılımınızda işlemeye devam etmek için CAD/CAM verilerini veya CSV veya XLS veri olarak parça listelerini indirin
- Ücretsiz CAD/CAM veri servisimizden faydalanın



Blum aksesuar verileri – CAD/CAM yazılımınıza entegre

Seçilmiş yazılım partnerlerimiz ile Blum aksesuar kütüphanemizi de doğrudan yazılıma entegre ettik. Böylece, tekli ürünler veya uygulamaların tamamına yönelik CAD/CAM verilerini, alışık olduğunuz yazılım ortamında mobilya planlarınıza aktarabilirsiniz.

Yazılım partneri

Aktüel yazılım ortaklarımız ile ilgili daha fazla bilgiyi, www.blum.com/interfaces web sayfamızda bulabilirsiniz.

[1] BXF veri formatı (Blum eXchange-Format) sadece aksesuarlarla ilgili değil, aynı zamanda ahşap parçalar için kesim ölçüleri ve delik pozisyonları gibi üretim ile de ilgili bilgileri içerir.

Sayfa dizini

Özet 605

Yazılım partneri

Short-URL
www.blum.com/interfaces

Arayüzler

Short-URL
www.blum.com/s061

EASY ASSEMBLY App

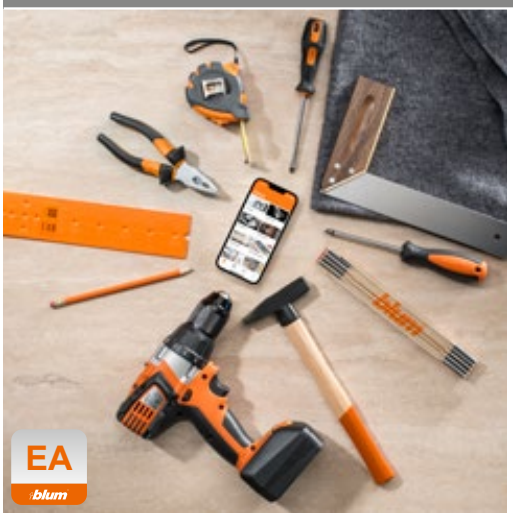

Montajınız için dijital uygulama

Blum' un menteşelerini, kalkar kapaklarını, çekmecelerini veya diğer aksesuarlarını monte etmek ve doğru bir şekilde ayarlamak mı istiyorsunuz? Akıllı telefonlar ve tabletler için **EASY ASSEMBLY** montaj uygulaması, Blum aksesuarlarının montajı ve ayarı ile ilgili sorularınızda size yardım eder. Bu uygulama, Blum' un tüm ürünleri için montaj kılavuzları ve montaj videoları içerir.

İş aşamaları

İşinizin hangi aşamalarında yardım alabilirsiniz?

Pazarlama | Taslak oluşturma \| Planlama \| Teklif sunma | Konstrüksiyon | Sipariş | İmalat | **Teslimat \| Montaj** | Satış sonrası servis

Teslimat | Montaj	**EASY ASSEMBLY** App, Blum ürünlerinin montajı ve ayarı ile ilgili bilgiler ve el kitapları ile sizi destekler.

Fonksiyonlar



Tüm montaj kılavuzlarına toplu bakış

EASY ASSEMBLY, montaj kılavuzları için ürün gruplarına göre düzenlenmiş genel bir bakış sunar. Bu montaj uygulaması, tasarımı itibariyle basittir ve bu nedenle kolay kullanılır.



İnteraktif uygulamalar

İnteraktif uygulamalar size, Blum aksesuarlarının doğru ayarını ve delik pozisyonlarını açık bir şekilde gösterir.

Sayfa dizini

Özet 605

EASY ASSEMBLY App

Short-URL
www.blum.com/s015

Satış sonrası servis



Bireysel destek

Sizi meşgul eden zorluklar veya sorular mı var? Satış sonrası da size her zaman memnuniyetle bireysel destek veriyoruz ve yanınızda oluyoruz. Size desteğimizi, dünya çapında ve birçok lisanda sunuyoruz. Sorularınızı, bireysel olarak telefonda veya e-posta ve chat-sohbet ile cevaplandırıyoruz. Bizimle temas kurmaya çekinmeyin; çünkü biz, sorunlarınızı sizinle beraber göğüslüyoruz.

İş aşamaları

İşinizin hangi aşamalarında yardım alabilirsiniz?

Pazarlama | Taslak oluşturma \| Planlama \| Teklif sunma | Konstrüksiyon | Sipariş | İmalat | Teslimat \| Montaj | **Satış sonrası servis**

Fonksiyonlar



Doğrudan erişim, tüm sorulara cevap

Uzmanlarımız, teknik detaylardan Blum aksesuarlarının planlaması ve uygulamasına kadar olan tüm sorularınızı memnuniyetle cevaplıyor. Ürünlerimiz ve servislerimiz hakkında kapsamlı danışmanlık hizmeti alabiliyorsunuz.



Tam destek, bireysel danışmanlık

Çalışanlarımız, Blum aksesuarlarının montajını ve ayarını yaparken, doğrudan müşterinin yapı yerinde de sizi destekliyor ve beklentilerinize uygun montaj yardımcılarının ve dijital servislerin seçiminde size yardımcı oluyor.
Müşteri temsilcilerimiz, ürün numunesi dahil, yeni Blum ürünlerini şahsen tanıtıyor, ve kişisel mobilya fikirlerinizin uygulamasında size yol gösteriyor.

Sayfa dizini

Özet 605

Teknik danışmanlık

Short-URL
www.blum.com/s020

Yüksek kaliteli etkin uygulama



Blum'un delme ve aksesuar montajı makineleri, sadece Blum ürünlerinin uygulaması için değil, diğer yaygın gövde delme işlemleri için de tasarlanmıştır. Aksesuarların doğru delinmesini ve takılmasını sağlar.

Montaj yardımcılarının geniş yelpazesi her ihtiyaca uygun doğru çözümü sunuyor. Hızlı donanım ve kolay kullanım tüm Blum aksesuarlarının rasyonel olarak uygulanmasını sağlar.



EASYSTICK için MINIPRESS top
- Dikey delme ve Blum aksesuarlarını takma
- Opsiyonel yatay delme
- Aletsiz matkap kafası değiştirme
- Otomatik hareket eden X/Y aksı



MINIPRESS top
- Dikey delme ve Blum aksesuarlarını takma
- Aletsiz matkap kafası ve cetvel değiştirme
- Geleneksel siper sistemi



MINIPRESS P
- Dikey delme ve Blum aksesuarlarını takma
- Yardımcı matkap kafasını aletsiz değiştirme
- **EASYSTICK** ile opsiyonel ilave donatılabilir



Çekmece altı frezeleme aleti
- **LEGRABOX** altlık frezesinin tam ve doğru yapılması



EASYSTICK – otomatik hareketli cetvel (X aksı).



Matkap kafalarının aletsiz montajı.



Blum aksesuarlarının montajı (opsiyonel).



Yatay delme (opsiyonel; sadece **EASYSTICK** için **MINIPRESS top** ile mümkün).

Özet – uygulama imkanları

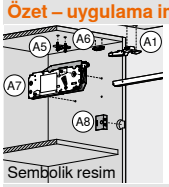

Sembolik resim

Özet – uygulama imkanları 618

Ana cihaz


Sembolik resim

EASYSTICK için **MINIPRESS top** 622
MINIPRESS top 626
MINIPRESS P 630
Çekmece altı frezeleme aleti 634

Uygulama imkanları

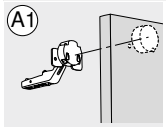

Sembolik resim

EASYSTICK için **MINIPRESS top** | **MINIPRESS top** 636
MINIPRESS P 644

Aksesuar


Sembolik resim

EASYSTICK 650
Çakma matrisi 652
Matkap uçları 652

Piktogramlar

Sadece istek üzerine ürün

Dikey delik açma

Yatay delik açma

Blum aksesuarlarının montajı

Uygulama imkanları

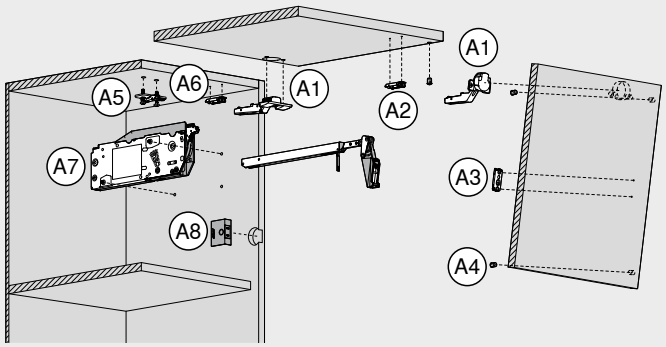

Uygulama – kalkar kapak sistemleri – AVENTOS HF top | HK-XS

Kapak uygulaması

- A1 Menteşe
- A2 Düz menteşe tabanı
- A3 Düz menteşe tabanı | kol | kapak bağlantı elemanı
- A4 Blum aralama tamponu

Gövde uygulaması

- A5 Haç tipi menteşe tabanı
- A6 Düz menteşe tabanı
- A7 Güç ünitesi – gövde bağlantısı
- A8 **SERVO-DRIVE** şalteri

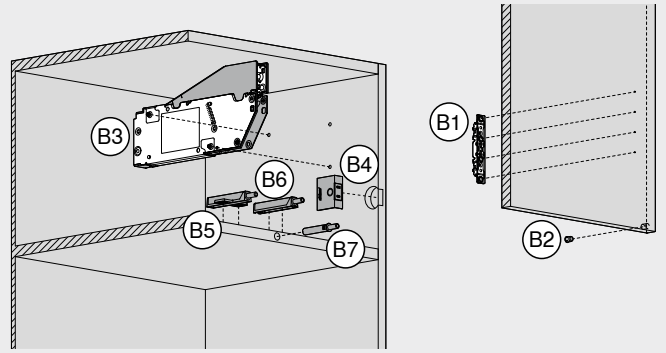

Uygulama – kalkar kapak sistemleri – AVENTOS HKi | HS top | HL top | HK top | HK-S

Kapak uygulaması

- B1 Kapak bağlantı elemanı
- B2 Blum aralama tamponu

Gövde uygulaması

- B3 Güç ünitesi
- B4 **SERVO-DRIVE** şalteri
- B5 **TIP-ON** – haç tipi adaptör plaka
- B6 **TIP-ON** – düz adaptör plaka
- B7 **TIP-ON** – delmeli

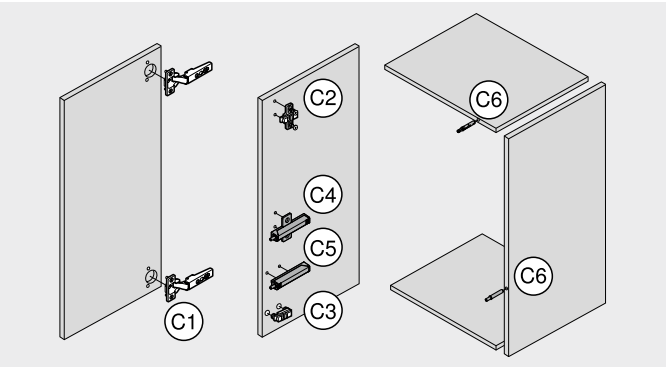

Uygulama – menteşe sistemleri

Kapak uygulaması

- C1 Menteşe

Gövde uygulaması

- C2 Haç tipi menteşe tabanı
- C3 Düz menteşe tabanı
- C4 **BLUMOTION** | **TIP-ON** – haç tipi adaptör plaka
- C5 **BLUMOTION** | **TIP-ON** – düz adaptör plaka
- C6 **BLUMOTION** | **TIP-ON** – delmeli

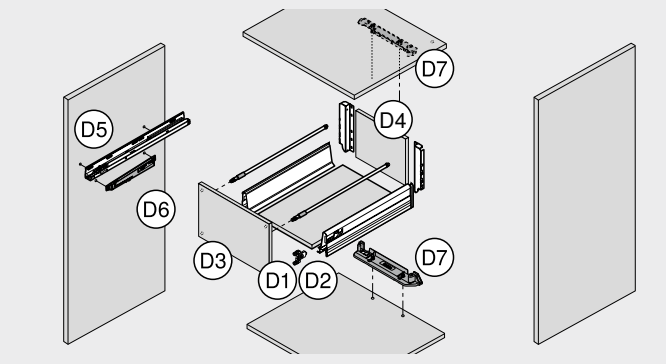

Uygulama – box ve ray sistemleri

Kapak uygulaması

- D1 **LEGRABOX** | **MERIVOBOX** | **TANDEMBOX** | **METABOX** kapak aksesuarı
- D2 **MOVENTO**- | **TANDEM**-çekmece önü ayar aksesuarı
- D3 Blum aralama tamponu

Çekmecenin hazırlanması

- D4 Altlık | arkalık

Gövde uygulaması

- D5 Gövde rayları
- D6 **METABOX** için **BLUMOTION**
- D7 **SERVO-DRIVE** taşıyıcı profil yuvası

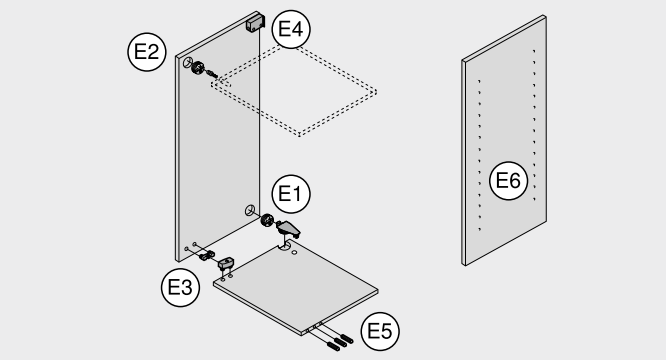

Uygulama – diğer ürünler

Gövde uygulaması

- E1 Gövde bağlantı elemanı, bağlantı parçalı, sistem 32
- E2 Gövde bağlantı elemanı, bağlantı vidalı
- E3 Gövde bağlantı elemanı, çakma
- E4 Dolap asma elemanları

Uygulama – gövde

Gövde uygulaması

- E5 Kavalye deliği, yatay
- E6 Sıra delik açma

Uygulama şekli	EASYSTICK için MINIPRESS top Dikey | yatay			EASYSTICK için MINIPRESS top MINIPRESS top Dikey			MINIPRESS P		
Ana cihaz			622			626			630
Aksesuar			623			627			631
Uygulama – kalkar kapak sistemleri – AVENTOS HF top | HK-XS									
Kapak uygulaması									
A1 Menteşe									
AVENTOS HF top | HK-XS	●		636	●		636	●		644
A2 Düz menteşe tabanı									
AVENTOS HF top | HK-XS	●		636	●		636	●		644
A3 Düz menteşe tabanı | kol | kapak bağlantı elemanı									
AVENTOS HF top | HK-XS	●		636	●		636	○		644
A4 Blum aralama tamponu									
AVENTOS HF top	●		636	●		636	●		644
Gövde uygulaması									
A5 Haç tipi menteşe tabanı									
AVENTOS HF top | HK-XS	●		636	●		636	●		644
A6 Düz menteşe tabanı									
AVENTOS HF top | HK-XS	●		636	●		636	●		644
A7 Güç ünitesi – gövde bağlantısı									
AVENTOS HF top | HK-XS	●		637	●		637	○		644
A8 **SERVO-DRIVE** şalteri									
AVENTOS HF top	●		637	●		637	●		645
Uygulama – kalkar kapak sistemleri – AVENTOS HKi | HS top | HL top | HK top | HK-S									
Kapak uygulaması									
B1 Kapak bağlantı elemanı									
AVENTOS HKi	●		637	●		637	○		645
B1 Kapak bağlantı elemanı									
AVENTOS HS top | HL top | HK top	●		637	●		637	○		645
B1 Kapak bağlantı elemanı									
AVENTOS HK-S	●		637	●		637	○		645
B2 Blum aralama tamponu									
AVENTOS HS top | HL top | HK top	●		637	●		637	●		645
Gövde uygulaması									
B3 Güç ünitesi									
AVENTOS HS top | HL top | HK top | HK-S	●		637	●		637	○		645
B4 **SERVO-DRIVE** şalteri									
AVENTOS HS top | HL top | HK top	●		637	●		637	●		645
B5 **TIP-ON** – haç tipi adaptör plaka									
AVENTOS HKi | HK top | HK-S	●		638	●		638	●		645
B6 **TIP-ON** – düz adaptör plaka									
AVENTOS HKi | HK top | HK-S	●		638	●		638	●		645
B7 **TIP-ON** – delmeli									
AVENTOS HKi | HK top | HK-S	●		638	–			–		

● Önerilir ○ Mümkün – Mümkün değil

Uygulama şekli		EASYSTICK için MINIPRESS top Dikey | yatay		EASYSTICK için MINIPRESS top MINIPRESS top Dikey		MINIPRESS P	
Ana cihaz			622		626		630
Aksesuar			623		627		631
Uygulama – menteşe sistemleri							
Kapak uygulaması							
C1	Menteşe	●	638	●	638	●	646
Gövde uygulaması							
C2	Haç tipi menteşe tabanı	●	638	●	638	●	646
C3	Düz menteşe tabanı	●	638	●	638	●	646
C4	**BLUMOTION** | **TIP-ON** Haç tipi adaptör plaka	●	639	●	639	●	646
C5	**BLUMOTION** | **TIP-ON** Düz adaptör plaka	●	639	●	639	●	646
C6	**BLUMOTION** | **TIP-ON** Delmeli	●	639	–		–	
Uygulama – box ve ray sistemleri							
Kapak uygulaması							
D1	**LEGRABOX** çekmece önü aksesuarı	●	639	●	639	○	646
D1	**MERIVOBOX** çekmece önü aksesuarı	●	639	●	639	○	647
D1	**TANDEMBOX antaro** | **TANDEMBOX plus** ön bağlantı elemanı	●	639	●	639	○	647
D1	**METABOX** çekmece önü aksesuarı	●	639	●	639	○	647
D2	**MOVENTO**- | **TANDEM**-çekmece önü ayar aksesuarı 295.1000	●	640	●	640	●	647
D3	Blum aralama tamponu	●	640	●	640	●	647
Çekmecenin hazırlanması							
D4	Altlık | arkalık	●	640	●	640	○	647
Gövde uygulaması							
D5	Gövde rayları	●	640	●	640	○	648
D6	**METABOX** için **BLUMOTION**	●	640	●	640	○	648
D7	**SERVO-DRIVE** taşıyıcı profil yuvası	●	640	●	640	○	648

● Önerilir ○ Mümkün – Mümkün değil

Uygulama şekli	EASYSTICK için MINIPRESS top Dikey | yatay			EASYSTICK için MINIPRESS top MINIPRESS top Dikey			MINIPRESS P		
Ana cihaz			622			626			630
Aksesuar			623			627			631
Uygulama – diğer ürünler									
Gövde uygulaması									
E1 Gövde bağlantı elemanı, bağlantı parçalı, sistem 32									
40.0110N | 40.0620	●		641	●		641	●		648
E2 Gövde bağlantı elemanı, bağlantı vidalı									
40.0200N | 42.0700.01	●		641	–			–		
E3 Gövde bağlantı elemanı, çakma									
40.2110 | 40.2120.02	●		641	●		641	●		648
E4 Dolap asma elemanları									
48N0610.02 | 48N0610.03	●		641	●		641	●		648
Uygulama – gövde									
Gövde uygulaması									
E5 Kavalye deliği	●		649	–			–		
E6 Sıra delik açma									
	●		642	●		642	○		648

● Önerilir ○ Mümkün – Mümkün değil

Uygulama – pocket sistemler

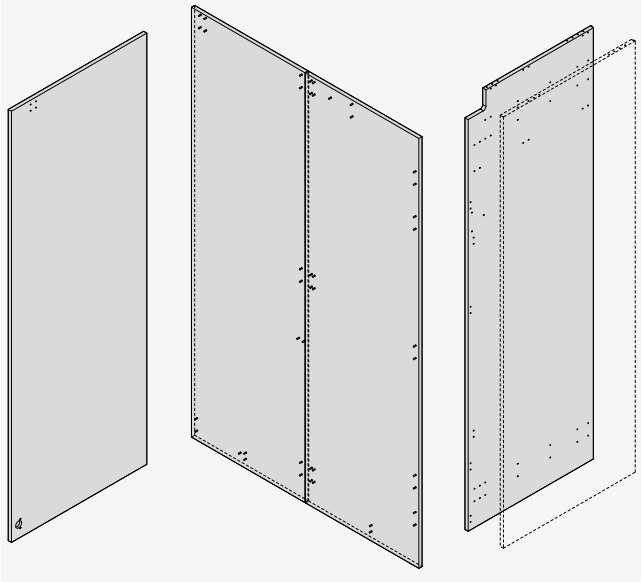

Uygulama sadece **EASYSTICK** için **MINIPRESS top** ile mümkün

Ürün konfigüratörü

Short-URL
www.blum.com/s050

EASYSTICK için MINIPRESS top


Sembolik resim

EASYSTICK için MINIPRESS top dikey | yatay ve dikey
MINIPRESS top, **EASYSTICK** siper sistemi ile çok yönlü çalışır hale gelir. **EASYSTICK** bilgisayarı size, uygulama ayarlarını doğrudan **MINIPRESS top** üzerinde yapmanızı sağlar. **EASYSTICK**, doğru delik pozisyonlarını otomatik hesaplar. Cetvel | matkap kızağı, otomatik olarak doğru pozisyonda hareket eder. Parçayı yaslayın, delin ... işlem tamam.

- Blum aksesuarlarını dikey delme ve opsiyonel takma
- Opsiyonel yatay delme
- Matkap uçlu hazır matkap kafalarını hızlı değiştirme
- 350 mm'ye kadar matkap kızağının (Y aksı) otomatik hareket etmesi
- 2681 mm'ye kadar parça ölçüleri için otomatik hareket eden cetvel (X aksı)
- Hassas göstergeli, erişimi kolay kullanım parçaları sayesinde ölçüleri kolay ayarlama

Uygulama örnekleri

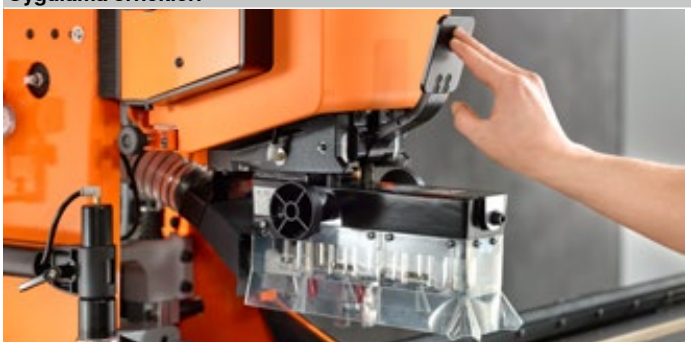

Matkap kafası sıkıştırma
Matkap uçları ve matrisler (opsiyonel) ile donatılmış matkap kafası (renkli işaretlenmiş), sıkıştırma kolu kullanılarak hızlı ve aletsiz sabitlenebilir.



İş süreci dijital: doğrudan makinede planlama
EASYSTICK ile planlama ve uygulama dijital yapılır. İsterseniz doğrudan makinede planlama yapabilir, isterseniz verilerinizi gövde veya ürün konfigüratöründen aktarabilirsiniz.



Siparişlerinizi kolayca tekrar işleyin
Siparişlerinizi bir barkod tarayıcı ile çağırabilir ve işlemeye devam edebilirsiniz.



Etkin ve çok yönlü kullanım
EASYSTICK ile donatılmış matkap kızağı (Y aksı) 350 mm'ye kadar otomatik hareket eder. Bu, uygulama imkanlarının yelpazesini arttırır ve daha büyük gövde derinliklerinde merkezi delik sıralarının yerleştirilmesine izin verir.

EASYSTICK için MINIPRESS top



Sembolik resim

EASYSTICK için MINIPRESS top dikey | yatay ve dikey

- Tezgah ve alet takımı ile
- Otomatik hareket eden matkap kızağı (Y aksı) dahil
- **EASYSTICK** bilgisayar 2.0, WLAN USB adaptörü, **EASYSTICK** cetveli, matkap kafaları ve diğer aksesuarlar, ana aletlerin teslimat kapsamında dahildir
- Yatay delme agregatı ile opsiyonel (3-lü matkap kafası)

Uyarı

Makineler, ürün konfigüratörü ile bir araya getirilebilir

Short-URL

www.blum.com/configurator

Sipariş bilgileri

F1		EASYSTICK için MINIPRESS top – dikey | yatay		
		Voltaj (V)	Frekans (Hz)	Ürün nr.
		3 x 400	50 | 60 [1]	M75E2000

İçindekiler:

F1	1 x **EASYSTICK** için **MINIPRESS top** – dikey | yatay
–	1 x Alet takımı
–	1 x Çalışma tezgahı
–	1 x Tespit tertibatı (pnömatik) – sol | sağ
–	1 x Yatay delme agregatı 3-lü matkap kafası

[1] **EASYSTICK** bilgisayarı ve **EASYSTICK** cetveli, teslim edilen ana makineye dahil değildir

F2		EASYSTICK için MINIPRESS top – dikey		
		Voltaj (V)	Frekans (Hz)	Ürün nr.
		3 x 400	50 | 60 [1]	M70E2000

İçindekiler:

F2	1 x **EASYSTICK** için **MINIPRESS top** – dikey
–	1 x Alet takımı
–	1 x Çalışma tezgahı
–	1 x Tespit tertibatı (pnömatik) – sol | sağ

[1] **EASYSTICK** bilgisayarı ve **EASYSTICK** cetveli, teslim edilen ana makineye dahil değildir

EASYSTICK

M2	**EASYSTICK** bilgisayar 2.0	651	H1	**EASYSTICK** cetvel	651
M4	Elektrik kablosu	651	H6	**EASYSTICK** uzatma cetveli – sol | sağ	651
M5	WLAN USB adaptörü	651	H12	Uzatma cetveli desteği	651

Aksesuar

Hareketli bağlama bileziksiz matkap kafaları

		Mil sayısı (adet)	Mil düzenlemesi	Miller arası açıklık (mm)	Hızlı montaj aynası[1]	Hareketli bağlama bileziği[2]	Ürün nr.	Delme	Takma (opsiyonel)
G1		3		9.5 | 45	–	I18	MZK.2000.01	Menteşe	Menteşe
G2		2		32	■	I18	MZK.210S	Düz menteşe tabanı Kapak aksesuarı Dolap asma elemanları Gövde bağlantı elemanları **REVEGO**	Düz menteşe tabanı Kapak aksesuarı Dolap asma elemanları Gövde bağlantı elemanları
G3		2		32	■	I18	MZK.211S	Haç tipi menteşe tabanı **REVEGO**	Haç tipi menteşe tabanı
G4		8		32	■	–	MZK.220S.01	Kapak bağlantı elemanı Gövde rayları Güç ünitesi **REVEGO**	–
G5		3		32	–	–	MZK.2400.01	Sıra delik	–
G6		9		32	–	–	MZK.2810.03	Ahşap dübel Gövde bağlantı elemanları **REVEGO**	–
G7		11		32	■	–	MZK.224S.01	Kapak bağlantı elemanı Gövde rayları Güç ünitesi **REVEGO**	–

[1] Hızlı montaj aynalı matkap kafalarında > Ø 10 mm' den büyük kullanılamaz

[2] Aksesuarların montajı için hareketli bağlama bileziği ayrıca sipariş edilir

● Sol ● Sağ ■ Hızlı montaj aynası ile

– Mümkün değil

Sayfa dizini

Özet	617	Aksesuar – matkap uçları	652	**MINIPRESS top**	
Özet – uygulama imkanları	618				
Uygulama imkanları	636				
Aksesuar – **EASYSTICK**	650				
Aksesuar – çakma matrisi	652				

Short-URL

www.blum.com/i012

EASYSTICK için MINIPRESS top

Sipariş bilgileri

Aksesuar

Cetveller

		Tanım	Ürün nr.	Kullanım
H11		Uzatma cetveli desteği	MZV.3700	**MINIPRESS top** ve **EASYSTICK** uzatma cetvelleri için kullanılabilir

Genel

		Tanım	Ürün nr.	Kullanım
I1		Hızlı montaj aynası-matkap ucu yuvası – sol	MZK.2023	Matkap uçları ≤ 10 mm
I2		Hızlı montaj aynası-matkap ucu yuvası – sağ	MZK.2024	Matkap uçları ≤ 10 mm
I3		Hızlı montaj aynası-matkap ucu yuvası – sol	MZF.2000	Matkap uçları > 10 mm
I4		Hızlı montaj aynası-matkap ucu yuvası – sağ	MZF.2000	Matkap uçları > 10 mm
I10		Hızlı montaj aynası-matkap aynası	MZF.1030	MZF.2000 | MZF.1010 | MZF.1020
I11		Hızlı montaj aynası kapağı	MZF.1050	MZF.2000 | MZF.1010 | MZF.1020
I18		Hareketli bağlama bileziği, küçük	MZK.2008.02	MZK.2000.01 | MZK.210S | MZK.211S
I20		**MINIPRESS top** matkap kafaları ve cetvelleri için muhafaza	MZA.2600	
I24		Emme sistemi – **MINIPRESS top** – Ø 125 mm – hortumlu huni	M75.2910	
I25	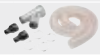	Emme sistemi – **MINIPRESS top** – Ø 160 mm – hortumlu huni	M75.2920	

Sayfa dizini

Özet	617	Aksesuar – matkap uçları	652
Özet – uygulama imkanları	618		
Uygulama imkanları	636		
Aksesuar – **EASYSTICK**	650		
Aksesuar – çakma matrisi	652		

EASYSTICK için MINIPRESS top

Uygulama imkanları

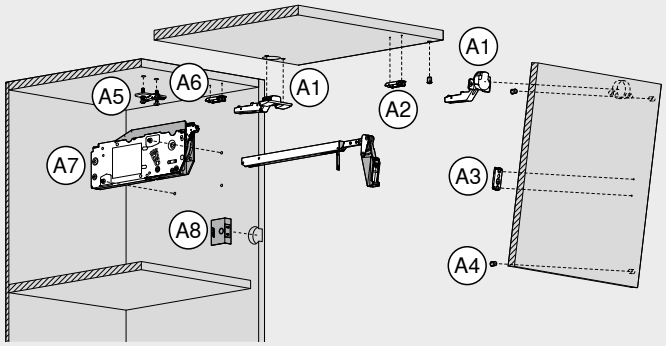

Uygulama – kalkar kapak sistemleri – AVENTOS HF top | HK-XS	v | h	v
Kapak uygulaması		
A1 Menteşe	●	●
A2 Düz menteşe tabanı	●	●
A3 Düz menteşe tabanı | kol | kapak bağlantı elemanı	●	●
A4 Blum aralama tamponu	●	●
Gövde uygulaması		
A5 Haç tipi menteşe tabanı	●	●
A6 Düz menteşe tabanı	●	●
A7 Güç ünitesi – gövde bağlantısı	●	●
A8 **SERVO-DRIVE** şalteri	●	●

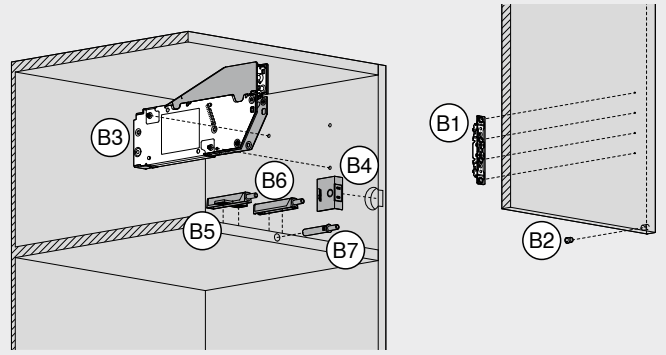

Uygulama – kalkar kapak sistemleri – AVENTOS HKi | HS top | HL top | HK top | HK-S		
Kapak uygulaması		
B1 Kapak bağlantı elemanı	●	●
B2 Blum aralama tamponu	●	●
Gövde uygulaması		
B3 Güç ünitesi	●	●
B4 **SERVO-DRIVE** şalteri	●	●
B5 **TIP-ON** – haç tipi adaptör plaka	●	●
B6 **TIP-ON** – düz adaptör plaka	●	●
B7 **TIP-ON** – delmeli	●	–

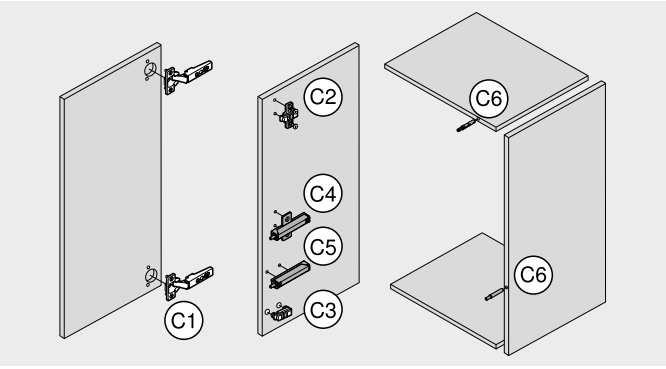

Uygulama – menteşe sistemleri		
Kapak uygulaması		
C1 Menteşe	●	●
Gövde uygulaması		
C2 Haç tipi menteşe tabanı	●	●
C3 Düz menteşe tabanı	●	●
C4 **BLUMOTION** | **TIP-ON** – haç tipi adaptör plaka	●	●
C5 **BLUMOTION** | **TIP-ON** – düz adaptör plaka	●	●
C6 **BLUMOTION** | **TIP-ON** – delmeli	●	–

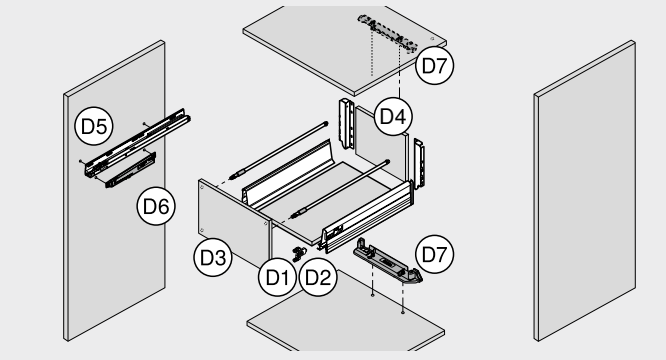

Uygulama – box ve ray sistemleri		
Gövde uygulaması		
D1 **LEGRABOX** | **MERIVOBOX** | **TANDEMBOX** | **METABOX** kapak aksesuarı	●	●
D2 **MOVENTO**- | **TANDEM**-çekmece önü ayar aksesuarı	●	●
D3 Blum aralama tamponu	●	●
Çekmecenin hazırlanması		
D4 Altlık | arkalık	●	●
Gövde uygulaması		
D5 Gövde rayları	●	●
D6 **METABOX** için **BLUMOTION**	●	●
D7 **SERVO-DRIVE** taşıyıcı profil yuvası	●	●

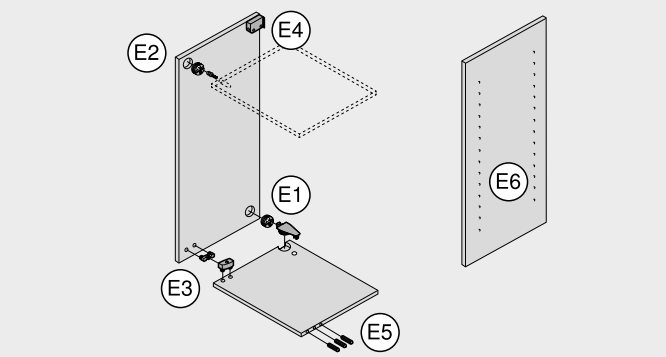

Uygulama – diğer ürünler		
Gövde uygulaması		
E1 Gövde bağlantı elemanı, bağlantı parçalı, sistem 32	●	●
E2 Gövde bağlantı elemanı, bağlantı vidalı	●	–
E3 Gövde bağlantı elemanı, çakma	●	●
E4 Dolap asma elemanları	●	●
Uygulama – gövde		
Gövde uygulaması		
E5 Kavalye deliği, yatay	●	–
E6 Sıra delik açma	●	●

●	Önerilir	v | h	Dikey | yatay
○	Mümkün	v	Dikey
–	Mümkün değil		

MINIPRESS top


Sembolik resim

MINIPRESS top – dikey

MINIPRESS top makinede ayarı ve kullanımı daha kolay ve doğru hale getirir. **MINIPRESS top** ile tüm dikey delikler kolay açılır. Blum aksesuarlarının dikey montajı da opsiyonel olarak mümkündür. Kapsamlı bir modüler imalat sistemi (teçhizat planları | matkap kafaları | cetveller), **MINIPRESS top**'un bireysel uygulama gereksinimlerine uyarlanmasını sağlar.

- Blum aksesuarlarını dikey delme ve opsiyonel takma
- Matkap uçlu hazır matkap kafalarını hızlı değiştirme
- Önceden ayarlanmış cetvellerin hızlı değiştirilebilmesi sayesinde kolay pozisyon bulma
- Matkap kızağının (Y aksı) 350 mm'e kadar elle kolay ayarı
- Hassas göstergeli, erişimi kolay kullanım parçaları sayesinde ölçüleri kolay ayarlama

Uygulama örnekleri

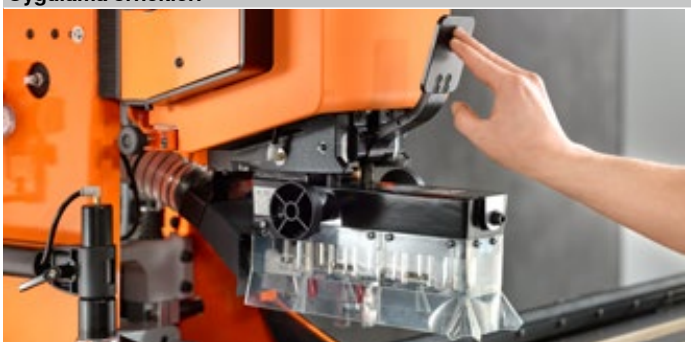

Matkap kafası sıkıştırma

Matkap uçları ve matrisler (opsiyonel) ile donatılmış matkap kafası (renkli işaretlenmiş), sıkıştırma kolu kullanılarak hızlı ve aletsiz sabitlenebilir.

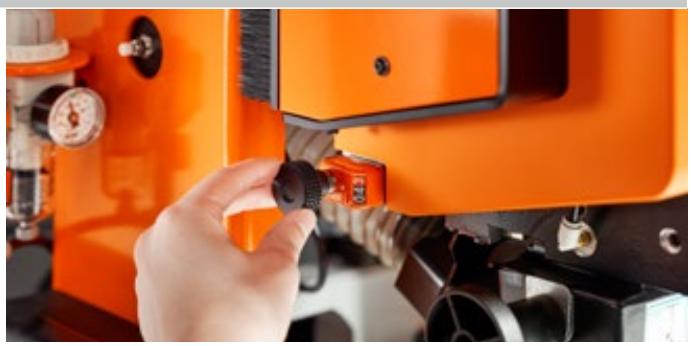

İşin doğruluğu garanti: hassas makine göstergeleri

Hassas göstergeli, erişimi kolay kullanım parçaları, tüm ölçülerin ayarını kolaylaştırır ve doğruluk oranını yükseltir. Bu sayede üretim süreciniz hızlı ve hatasız işler.



Tam ve doğru bini: matkap kızağında Y aksının ayarı

Tüm bini pozisyonları, matkap kızağının (Y aksı) konforlu ayarı sayesinde bir el çarkı ile tam ve doğru ayarlanır. Tezgah ve cetvel aynı pozisyonda durur. Kullanımı kolay ve de tam ve doğru.



Cetvel değiştirme

Cetvel, önceden ayarlanmış renkli siperler ile birkaç aşamada aletsiz kolay takılabilir.

MINIPRESS top



Sembolik resim

MINIPRESS top – dikey

- Siper sistemi, çalışma tezgahı ve alet takımı ile
- Cetveller, matkap kafaları ve diğer aksesuarlar teslim edilen ana makineye dahil değildir

Uyarı

Makineler, ürün konfigüratörü ile bir araya getirilebilir

Short-URL

www.blum.com/configurator

Sipariş bilgileri

F1	MINIPRESS top – dikey		
	Voltaj (V)	Frekans (Hz)	Ürün nr.
	3 x 400	50 | 60	M70.2000

İçindekiler:

F	1 x **MINIPRESS top** – dikey
–	1 x Alet takımı
–	1 x Çalışma tezgahı
–	1 x Tespit tertibatı (pnömatik) – sol | sağ
–	1 x Makine ayar tablası

Aksesuar

Hareketli bağlama bileziksiz matkap kafaları

		Mil sayısı (adet)	Mil düzenlemesi	Miller arası açıklık (mm)	Hızlı montaj aynası[1]	Hareketli bağlama bileziği[2]	Ürün nr.	Delme	Takma (opsiyonel)
G1		3		9.5 | 45	–	I18	MZK.2000.01	Menteşe	Menteşe
G2		2		32	■	I18	MZK.210S	Düz menteşe tabanı Kapak aksesuarı Dolap asma elemanları Gövde bağlantı elemanları **REVEGO**	Düz menteşe tabanı Kapak aksesuarı Dolap asma elemanları Gövde bağlantı elemanları
G3		2		32	■	I18	MZK.211S	Haç tipi menteşe tabanı **REVEGO**	Haç tipi menteşe tabanı
G4		8		32	■	–	MZK.220S.01	Kapak bağlantı elemanı Gövde rayları Güç ünitesi **REVEGO**	–
G5		3		32	–	–	MZK.2400.01	Sıra delik	–
G6		9		32	–	–	MZK.2810.03	Ahşap dübel Gövde bağlantı elemanları **REVEGO**	–
G7		11		32	■	–	MZK.224S.01	Kapak bağlantı elemanı Gövde rayları Güç ünitesi **REVEGO**	–

[1] Hızlı montaj aynalı matkap kafalarında > Ø 10 mm' den büyük kullanılamaz

[2] Aksesuarların montajı için hareketli bağlama bileziği ayrıca sipariş edilir

● Sol ● Sağ ■ Hızlı montaj aynası ile

– Mümkün değil

Sayfa dizini

Özet	617	MINIPRESS top	
Özet – uygulama imkanları	618		
Uygulama imkanları	636		
Aksesuar – çakma matrisi	652	Short-URL	
Aksesuar – matkap uçları	652	www.blum.com/i012	

MINIPRESS top

Sipariş bilgileri

Aksesuar

Cetveller

		Tanım	Uzunluk (mm)	Skala (mm)	Ürün nr.	Kullanım
H3		Ana cetvel	1700	850–0–850	MZL.2000	Tüm dikey montaj seçenekleri için
H4		Sıra delik cetveli – sol | sağ	953	0–832	MZL.2080	Sıra deliklerin kolay açılması için
H5		Aktarma cetveli	1250	0–850	MZL.2010	Aktarmada doğru delme için
H7		Uzatma cetveli – sol | sağ	1700	850–2550	MZL.2090	Ana veya yatay cetvel için uzatma
H8		Uzatma cetveli – sol	1700	850–2550	MZL.2090.03	Ana veya yatay cetvel için uzatma

		Tanım	Ürün nr.	Kullanım
H11		Uzatma cetveli desteği	MZV.3700	**MINIPRESS top** ve **EASYSTICK** uzatma cetvelleri için kullanılabilir
H15		Döner siper	MZS.1000	Simetrik, sağ veya sol kullanılabilir
H16		Döner siper – oluklu – dar – sol	MZS.2000	
H17		Döner siper – oluklu – dar – sağ	MZS.2000	
H18		Orta siper	MZR.1200	

Genel

		Tanım	Ürün nr.	Kullanım
I1		Hızlı montaj aynası-matkap ucu yuvası – sol	MZK.2023	Matkap uçları ≤ 10 mm
I2		Hızlı montaj aynası-matkap ucu yuvası – sağ	MZK.2024	Matkap uçları ≤ 10 mm
I3		Hızlı montaj aynası-matkap ucu yuvası – sol	MZF.2000	Matkap uçları > 10 mm
I4		Hızlı montaj aynası-matkap ucu yuvası – sağ	MZF.2000	Matkap uçları > 10 mm
I10		Hızlı montaj aynası-matkap aynası	MZF.1030	MZF.2000 | MZF.1010 | MZF.1020
I11		Hızlı montaj aynası kapağı	MZF.1050	MZF.2000 | MZF.1010 | MZF.1020
I18		Hareketli bağlama bileziği, küçük	MZK.2008.02	MZK.2000.01 | MZK.210S | MZK.211S
I20		**MINIPRESS top** matkap kafaları ve cetvelleri için muhafaza	MZA.2600	
I24		Emme sistemi – **MINIPRESS top** – Ø 125 mm – hortumlu huni	M75.2910	
I25	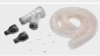	Emme sistemi – **MINIPRESS top** – Ø 160 mm – hortumlu huni	M75.2920	

Sayfa dizini

Özet	617
Özet – uygulama imkanları	618
Uygulama imkanları	636
Aksesuar – çakma matrisi	652
Aksesuar – matkap uçları	652

MINIPRESS top

Uygulama imkanları

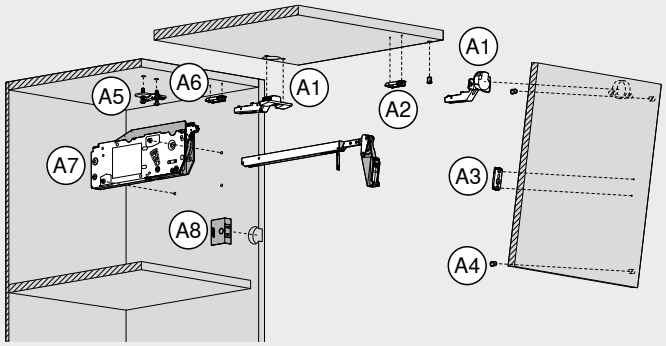

Uygulama – kalkar kapak sistemleri – AVENTOS HF top | HK-XS	
Kapak uygulaması	
A1 Menteşe	●
A2 Düz menteşe tabanı	●
A3 Düz menteşe tabanı | kol | kapak bağlantı elemanı	●
A4 Blum aralama tamponu	●
Gövde uygulaması	
A5 Haç tipi menteşe tabanı	●
A6 Düz menteşe tabanı	●
A7 Güç ünitesi – gövde bağlantısı	●
A8 **SERVO-DRIVE** şalteri	●

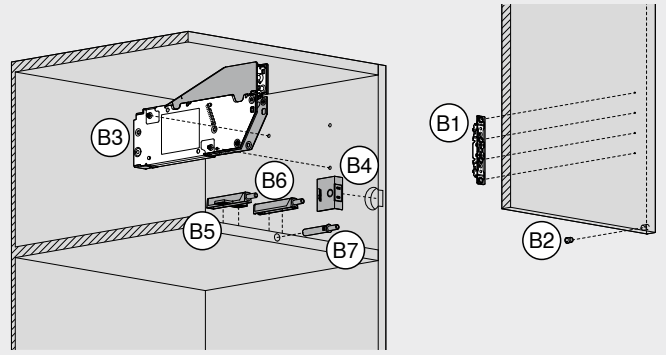

Uygulama – kalkar kapak sistemleri – AVENTOS HKi | HS top | HL top | HK top | HK-S	
Kapak uygulaması	
B1 Kapak bağlantı elemanı	●
B2 Blum aralama tamponu	●
Gövde uygulaması	
B3 Güç ünitesi	●
B4 **SERVO-DRIVE** şalteri	●
B5 **TIP-ON** – haç tipi adaptör plaka	●
B6 **TIP-ON** – düz adaptör plaka	●
B7 **TIP-ON** – delmeli	–

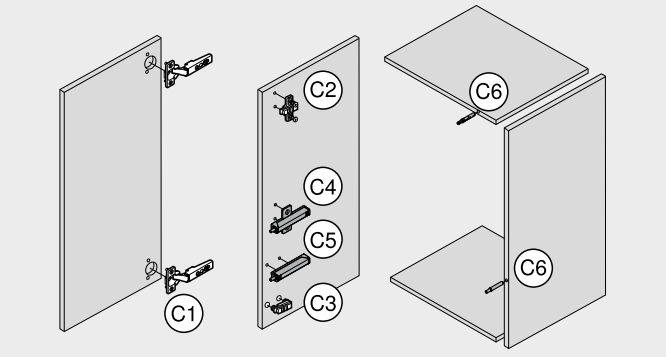

Uygulama – menteşe sistemleri	
Kapak uygulaması	
C1 Menteşe	●
Gövde uygulaması	
C2 Haç tipi menteşe tabanı	●
C3 Düz menteşe tabanı	●
C4 **BLUMOTION** | **TIP-ON** – haç tipi adaptör plaka	●
C5 **BLUMOTION** | **TIP-ON** – düz adaptör plaka	●
C6 **BLUMOTION** | **TIP-ON** – delmeli	–

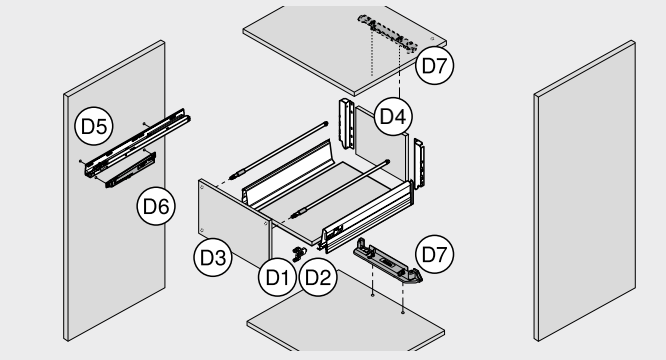

Uygulama – box ve ray sistemleri	
Gövde uygulaması	
D1 **LEGRABOX** | **MERIVOBOX** | **TANDEMBOX** | **METABOX** kapak aksesuarı	●
D2 **MOVENTO**- | **TANDEM**-çekmece önü ayar aksesuarı	●
D3 Blum aralama tamponu	●
Çekmecenin hazırlanması	
D4 Altlık | arkalık	●
Gövde uygulaması	
D5 Gövde rayları	●
D6 **METABOX** için **BLUMOTION**	●
D7 **SERVO-DRIVE** taşıyıcı profil yuvası	●

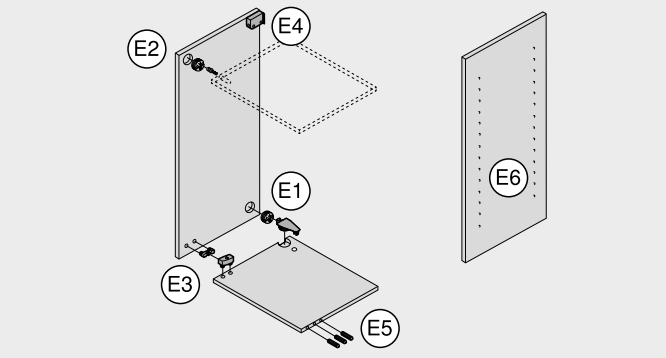

Uygulama – diğer ürünler	
Gövde uygulaması	
E1 Gövde bağlantı elemanı, bağlantı parçalı, sistem 32	●
E2 Gövde bağlantı elemanı, bağlantı vidalı	–
E3 Gövde bağlantı elemanı, çakma	●
E4 Dolap asma elemanları	●
Uygulama – gövde	
Gövde uygulaması	
E5 Kavalye deliği, yatay	–
E6 Sıra delik açma	●

● Önerilir
○ Mümkün
– Mümkün değil

MINIPRESS P


Sembolik resim

Uzman

MINIPRESS P, kapağın hazırlanması konusunda uzmandır. Sıra delikler açma ve gövde rayı delme işlemi de aynı şekilde rasyonel yapılabilir. Bir kez ayarlanınca, rutin işleri üstün ve doğru şekilde yapar. Dikey delmede ve Blum aksesuarlarının montajında pnömatik işletme ve de döner mil üzerinden delik ölçüsü ayarı, **MINIPRESS P** ile çalışmanın emniyetli ve doğru yapılmasını sağlar.

- Dikey delme ve Blum aksesuarlarını takma
- Döner mil üzerinden delme ölçüsü ayarları
- Pnömatik çalışma
- **EASYSTICK** ile ilave donatma – X ekseninde otomatik hareket eden siperler için

Uygulama örnekleri



Çeşitli delik resimleri açma
Çok yönlü döner dişli ile mobilya aksesuarları için farklı delik resimleri, hızlı, doğru ve aletsiz ayarlanabilir.



Blum aksesuarlarının montajı
MINIPRESS P, Blum'un mobilya aksesuarlarının kolay ve rasyonel şekilde takılmasını mümkün kılar.



Pratik ve hassas siper sistemi
Delme ölçüsü ayarı önden kolay erişilen döner mil üzerinden yapılır.



Hızlı montaj aynası
Matkap uçlarının hızlı ve konforlu olarak değiştirilebilmesi içindir. Hızlı delme aynaları donanıma ayrıca tek tek ilave edilebilir.



9-lu oluklu matkap kafası
32 mm rastere uygun olarak delik gruplarının rasyonel şekilde açılmasını sağlar. Matkap kafaları için hızlı matkap aynası donanımı standarttır.



8'li oluklu matkap kafası
AVENTOS güç ünitesi, box çekmece önü bağlantı elemanı ve gövde rayı uygulaması için. Matkap kafaları için hızlı matkap aynası donanımı standarttır.

MINIPRESS P


Sembolik resim

- Çok yönlü döner dişli dahil (5-li oluk)
- Ana cetvel (600 mm) ve alet takımı dahil siper sistemi ile
- İstek üzerine farklı voltaj olabilir
- Cetveller, matkap kafaları ve diğer aksesuarlar teslim edilen ana makineye dahil değildir
- **EASYSTICK** ile opsiyonel ilave donatılabilir

Sayfa dizini

Uygulama filmi

Short-URL
www.blum.com/gmSum

Sipariş bilgileri

F1 **MINIPRESS P**

Voltaj (V)	Frekans (Hz)	Ürün nr.
1 x 230	50	M53.3050EU
3 x 400	50 | 60	☎ M53.3000EU

İçindekiler:

F	1 x **MINIPRESS P**
I14	1 x Delik derinliği stoperi – **MINIPRESS P** | **MINIPRESS M** – 2010 yılı üretiminden itibaren
I16	1 x Pozisyon göstergesi – **MINIPRESS P**
–	4 x Matkap aynası kapağı
–	1 x Yedek mandal
–	1 x Alet takımı
–	1 x Ana cetvel

F2 **MINIPRESS P**

Voltaj (V)	Frekans (Hz)	Ürün nr.
1 x 230	50	M53.2050EU
3 x 400	50 | 60 [1]	M53.2000EU

İçindekiler:

F	1 x **MINIPRESS P**
I14	1 x Delik derinliği stoperi – **MINIPRESS P** | **MINIPRESS M** – 2010 yılı üretiminden itibaren
I16	1 x Pozisyon göstergesi – **MINIPRESS P**
–	4 x Matkap aynası kapağı
–	1 x Yedek mandal
–	1 x Alet takımı
–	1 x Ana cetvel
H9	1 x Uzatma cetveli – simetrik
H12	1 x Uzatma cetveli desteği
H20	1 x Lazer orta çizgi
I17	1 x Tespit tertibatı (pnömatik) – sol | sağ
I20	1 x Çalışma tezgahı – **MINIPRESS P**
K9	2 x Dübel matkap ucu – Ø 8 x 57 mm – sol
K20	1 x Entegre matkap ucu – Ø 35 x 57 mm – sağ
–	1 x Aks kalıbı

[1] H20 teslimat kapsamında değildir

Aksesuar

EASYSTICK

M1	**EASYSTICK** bilgisayar	651	M5	WLAN USB adaptörü	651
M2	**EASYSTICK** bilgisayar 2.0	651	H2	**EASYSTICK** cetvel	651
M3	**EASYSTICK** bilgisayar 2.0 için tutucu ve adaptör	651	H6	**EASYSTICK** uzatma cetveli – sol | sağ	651
M4	Elektrik kablosu	651	H12	Uzatma cetveli desteği	651

Hareketli bağlama bileziksiz matkap kafaları

		Mil sayısı (adet)	Mil düzenlemesi	Miller arası açıklık (mm)	Hızlı montaj aynası[1]	Hareketli bağlama bileziği[2]	Ürün nr.	Delme	Takma (opsiyonel)
G8		9		32	■	–	MZK.190S	Sıra delik	–
G9		8		32	■	–	MZK.880S	Gövde rayları Kapak bağlantı elemanı Güç ünitesi	–

[1] Hızlı montaj aynalı matkap kafalarında > Ø 10 mm' den büyük kullanılamaz
[2] Aksesuarların montajı için hareketli bağlama bileziği ayrıca sipariş edilir

● Sol ● Sağ ■ Hızlı montaj aynası ile
– Mümkün değil

Sayfa dizini

Özet	617	Aksesuar – matkap uçları	652
Özet – uygulama imkanları	618		
Uygulama imkanları	644		
Aksesuar – **EASYSTICK**	650		
Aksesuar – çakma matrisi	652		

MINIPRESS P

Sipariş bilgileri

Aksesuar

Cetveller

		Tanım	Uzunluk (mm)	Skala (mm)		Ürün nr.	Kullanım
H9		Uzatma cetveli – simetrik	1250	300–1550	[1]	MZL.1250	Ana cetvel için uzatma
H10		Uzatma cetveli – simetrik	1250	1550–2800	[1]	MZL.2500	Uzatma cetveli için uzatma

[1] **EASYSTICK** ile **MINIPRESS P** için cetvel veya döner siper gerekli değil

		Tanım		Ürün nr.	Kullanım
H15		Döner siper	[1]	MZS.1000	Simetrik, sağ veya sol kullanılabilir
H16		Döner siper – oluklu – dar – sol	[1]	MZS.2000	
H17		Döner siper – oluklu – dar – sağ	[1]	MZS.2000	
H19		Orta siper		MZR.1000	
H20		Lazer orta çizgi		MZR.5300.02	
H21		Orta bini – **MINIPRESS**		MZR.2000	
H22		Geçme tertibatı – 16 mm cetvel ayarı		MZE.1300	

[1] **EASYSTICK** ile **MINIPRESS P** için cetvel veya döner siper gerekli değil

Genel

		Tanım	Ürün nr.	Kullanım
I5		Hızlı montaj aynası seti – 5 adet: ayna | yuva | kapak – sol | sağ	MZF.1000.01	
I6		Hızlı montaj aynası-matkap ucu yuvası – sol	MZF.1010	
I7		Hızlı montaj aynası-matkap ucu yuvası – sağ	MZF.1020	
I10		Hızlı montaj aynası-matkap aynası	MZF.1030	MZF.2000 | MZF.1010 | MZF.1020
I11		Hızlı montaj aynası kapağı	MZF.1050	MZF.2000 | MZF.1010 | MZF.1020
I12		Matkap kafası bağlantısı – standart	MZK.1120	MZK.1900 | MZK.8800 | MZK.190S | MZK.880S
I13		Matkap kafası bağlantısı – hızlı bağlantı mandreni	MZK.1130	MZK.1900 | MZK.8800 | MZK.190S | MZK.880S
I14		Delik derinliği stoperi – **MINIPRESS P** | **MINIPRESS M** – 2010 yılı üretiminden itibaren	M30.1304.02	
I15		Matkap ucu seti – **MINIPRESS P** | **MINIPRESS M** – ü.yılı 2010'a kadar	M30.1313.UM	
I16		Pozisyon göstergesi – **MINIPRESS P**	MZE.2110	Dijital delme ölçüleri ayarı
I17		Tespit tertibatı (pnömatik) – sol | sağ	M53.0720	
I20		Çalışma tezgahı – **MINIPRESS P**	MZA.5300	
I22		Alet tutucu	M51.0802	
I23		Makine ayar tablası	M54.2117	

Sayfa dizini

Özet	617	Aksesuar – matkap uçları	652
Özet – uygulama imkanları	618		
Uygulama imkanları	644		
Aksesuar – **EASYSTICK**	650		
Aksesuar – çakma matrisi	652		

MINIPRESS P

Uygulama imkanları

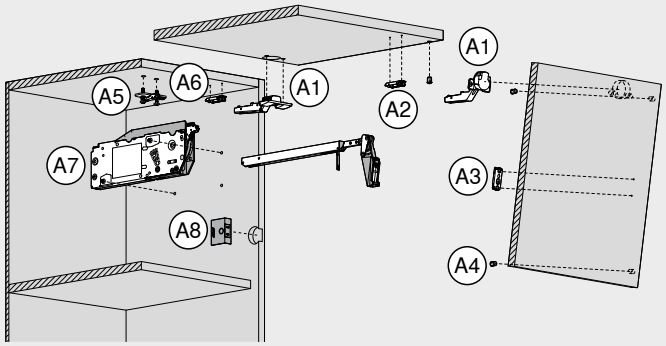

Uygulama – kalkar kapak sistemleri – AVENTOS HF top | HK-XS	
Kapak uygulaması	
A1 Menteşe	●
A2 Düz menteşe tabanı	●
A3 Düz menteşe tabanı | kol | kapak bağlantı elemanı	○
A4 Blum aralama tamponu	●
Gövde uygulaması	
A5 Haç tipi menteşe tabanı	●
A6 Düz menteşe tabanı	●
A7 Güç ünitesi – gövde bağlantısı	○
A8 **SERVO-DRIVE** şalteri	●

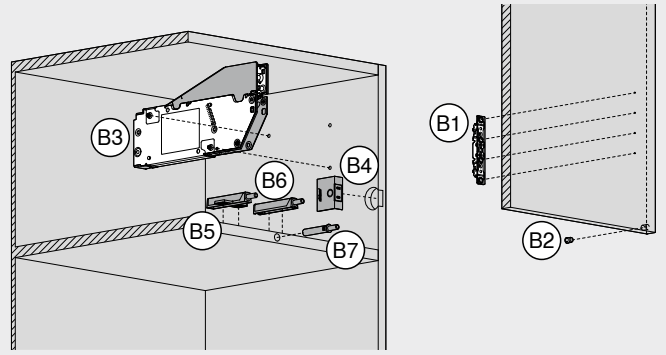

Uygulama – kalkar kapak sistemleri – AVENTOS HKi | HS top | HL top | HK top | HK-S	
Kapak uygulaması	
B1 Kapak bağlantı elemanı	○
B2 Blum aralama tamponu	●
Gövde uygulaması	
B3 Güç ünitesi	○
B4 **SERVO-DRIVE** şalteri	●
B5 **TIP-ON** – haç tipi adaptör plaka	●
B6 **TIP-ON** – düz adaptör plaka	●
B7 **TIP-ON** – delmeli	–

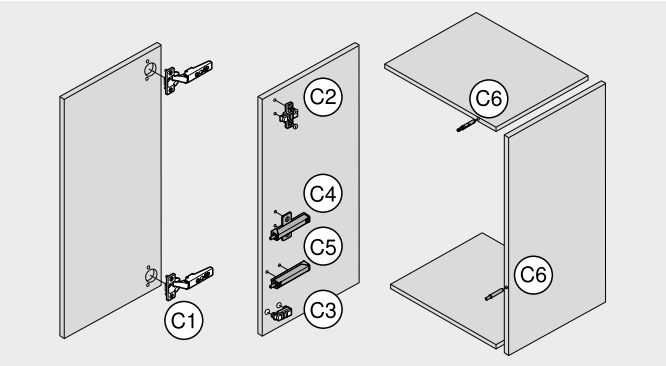

Uygulama – menteşe sistemleri	
Kapak uygulaması	
C1 Menteşe	●
Gövde uygulaması	
C2 Haç tipi menteşe tabanı	●
C3 Düz menteşe tabanı	●
C4 **BLUMOTION** | **TIP-ON** – haç tipi adaptör plaka	●
C5 **BLUMOTION** | **TIP-ON** – düz adaptör plaka	●
C6 **BLUMOTION** | **TIP-ON** – delmeli	–

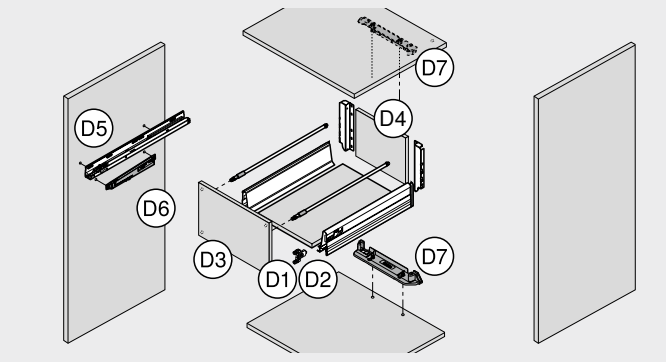

Uygulama – box ve ray sistemleri	
Kapak uygulaması	
D1 **LEGRABOX** | **MERIVOBOX** | **TANDEMBOX** | **METABOX** kapak aksesuarı	○
D2 **MOVENTO**- | **TANDEM**-çekmece önü ayar aksesuarı	●
D3 Blum aralama tamponu	●
Çekmecenin hazırlanması	
D4 Altlık | arkalık	○
Gövde uygulaması	
D5 Gövde rayları	○
D6 **METABOX** için **BLUMOTION**	○
D7 **SERVO-DRIVE** taşıyıcı profil yuvası	○

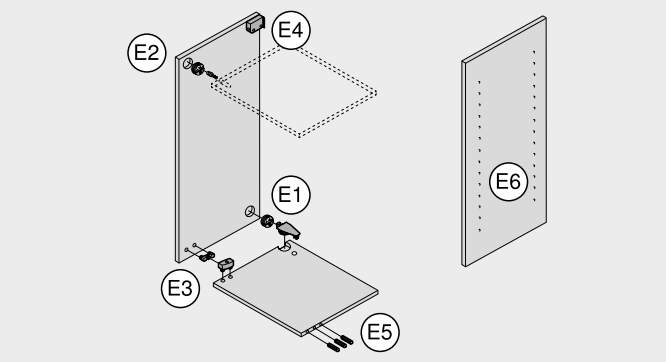

Uygulama – diğer ürünler	
Gövde uygulaması	
E1 Gövde bağlantı elemanı, bağlantı parçalı, sistem 32	●
E2 Gövde bağlantı elemanı, bağlantı vidalı	–
E3 Gövde bağlantı elemanı, çakma	●
E4 Dolap asma elemanları	●
Uygulama – gövde	
Gövde uygulaması	
E5 Kavalye deliği, yatay	–
E6 Sıra delik açma	○

● Önerilir
○ Mümkün
– Mümkün değil

Çekmece altı frezeleme aleti



Sembolik resim

- **LEGRABOX** taban işlemi
- **LEGRABOX** altlık frezesinin tam ve doğru yapılması
- Konforlu çalışma için tabanı kolay sıkıştırma
- Kuruluma gerek yoktur
- Talep üzerine 18–19 mm arası çekmece altlığı mümkün
- **TANDEMBOX** talep üzerine 18–19 mm arası çekmece altlığı mümkün

Uyarı

Makineler, ürün konfigüratörü ile bir araya getirilebilir

Short-URL

www.blum.com/configurator

Sipariş bilgileri

	Tanım	Ürün nr.
	Çekmece altı frezeleme aleti	M35.7200.01

İçindekiler:

1 x	Çekmece altı frezeleme aleti
1 x	Freze Ø 60 mm
2 x	Ahşap siper
1 x	Alet takımı

Aksesuar

	Tanım	Ürün nr.
	Yön değiştirme levhası seti	M35.ZW40
	Ahşap siper (10 adet)	M35.ZT01
	Çekmece önü frezeleme aleti için karbon fırçalar	M35.ZM01

Sayfa dizini

Özet	617
Özet – uygulama imkanları	618
Uygulama imkanları	636

EASYSTICK için MINIPRESS top | MINIPRESS top

Uygulama – kalkar kapak sistemleri – AVENTOS HF top | HK-XS

Kapak uygulaması

A1

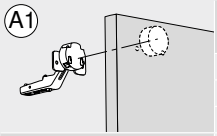

	Menteşe AVENTOS HF top | HK-XS	Gerekli miktar	Ürün nr.
	Matkap kafası, oluk sayısı 3, delme ve opsiyonel aksesuar takma (hareketli bağlama bileziği sipariş edilir)	1 x	MZK.2000.01
	Entegre matkap ucu, 35 x 57 mm, sağ	1 x	M01.ZB35.02
	Dübel matkap ucu, 8 x 57 mm, sol	2 x	M01.ZB08.03
Dikey | yatay	Dübel matkap ucu, kılavuzlu, 2.5 x 57 mm, sol	2 x	M01.ZB02.D3
	Aktarma cetveli, 1250 mm (1 adet, skala 0–850 mm)	1 x [1]	MZL.2010
Dikey	Ana cetvel, 1700 mm (1 adet, skala 850–0–850 mm' ye kadar)	1 x [1]	MZL.2000
	Döner siper	4 x [1]	MZS.1000

A2

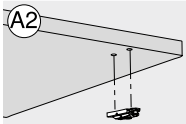

	Düz menteşe tabanı AVENTOS HF top	Gerekli miktar	Ürün nr.
	Matkap kafası, oluk sayısı 2, delme ve opsiyonel aksesuar takma (hareketli bağlama bileziği sipariş edilir)	1 x	MZK.210S
	Dübel matkap ucu, 10 x 57 mm, sağ	1 x	M01.ZB10.02
	Dübel matkap ucu, 10 x 57 mm, sol	1 x	M01.ZB10.03
Dikey | yatay	Dübel matkap ucu, 5 x 57 mm, sağ	1 x	M01.ZB05.02
	Dübel matkap ucu, 5 x 57 mm, sol	1 x	M01.ZB05.03
Dikey	Dübel matkap ucu, kılavuzlu, 2.5 x 57 mm, sağ	1 x	M01.ZB02.D2
	Dübel matkap ucu, kılavuzlu, 2.5 x 57 mm, sol	1 x	M01.ZB02.D3
	Aktarma cetveli, 1250 mm (1 adet, skala 0–850 mm)	1 x [1]	MZL.2010
	Ana cetvel, 1700 mm (1 adet, skala 850–0–850 mm' ye kadar)	1 x [1]	MZL.2000
	Döner siper	4 x [1]	MZS.1000
	Menteşe tabanı montajı için hareketli bağlama bileziği	1 x	MZK.2008.02
	Çakma matrisi, düz zamak menteşe tabanları 177H51x0	1 x	MZM.0050
	Çakma matrisi, düz çelik menteşe tabanları 177H31x0	1 x	MZM.0053

A3

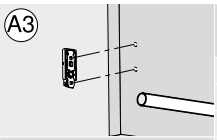

	Düz menteşe tabanı | kol | kapak bağlantı elemanı AVENTOS HF top | HK-XS	Gerekli miktar	Ürün nr.
	Matkap kafası, oluk sayısı 2, delme	1 x	MZK.211S
	Dübel matkap ucu, 5 x 57 mm, sol	2 x	M01.ZB05.03
	Dübel matkap ucu, kılavuzlu, 2.5 x 57 mm, sol	2 x	M01.ZB02.D3
Dikey | yatay	Ana cetvel, 1700 mm (1 adet, skala 850–0–850 mm' ye kadar)	1 x [1]	MZL.2000
	Döner siper	2 x [1]	MZS.1000
Dikey			

A4

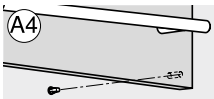

	Blum aralama tamponu AVENTOS HF top	Gerekli miktar	Ürün nr.
	Matkap kafası, oluk sayısı 2, delme	1 x	MZK.210S
	Dübel matkap ucu, 8 x 57 mm, sağ	1 x	M01.ZB08.02
	Dübel matkap ucu, 5 x 57 mm, sağ	1 x	M01.ZB05.02
Dikey | yatay	Ana cetvel, 1700 mm (1 adet, skala 850–0–850 mm' ye kadar)	1 x [1]	MZL.2000
	Döner siper	2 x [1]	MZS.1000
Dikey			

Gövde uygulaması

A5

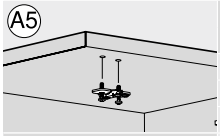

	Haç tipi menteşe tabanı AVENTOS HF top | HK-XS	Gerekli miktar	Ürün nr.
	Matkap kafası, oluk sayısı 2, delme ve opsiyonel aksesuar takma (hareketli bağlama bileziği sipariş edilir)	1 x	MZK.211S
	Dübel matkap ucu, 5 x 57 mm, sol	2 x	M01.ZB05.03
	Dübel matkap ucu, kılavuzlu, 2.5 x 57 mm, sol	2 x	M01.ZB02.D3
Dikey | yatay	Dübel matkap ucu, 10 x 57 mm, sol	2 x	M01.ZB10.03
	Aktarma cetveli, 1250 mm (1 adet, skala 0–850 mm)	1 x [1]	MZL.2010
Dikey	Ana cetvel, 1700 mm (1 adet, skala 850–0–850 mm' ye kadar)	1 x [1]	MZL.2000
	Döner siper	4 x [1]	MZS.1000
	Menteşe tabanı montajı için hareketli bağlama bileziği	1 x	MZK.2008.02
	Çakma matrisi, menteşe tabanları 174H71xx	1 x	MZM.0061.01

A6

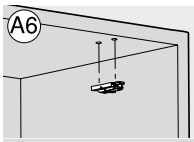

	Düz menteşe tabanı AVENTOS HF top | HK-XS	Gerekli miktar	Ürün nr.
	Matkap kafası, oluk sayısı 2, delme ve opsiyonel aksesuar takma (hareketli bağlama bileziği sipariş edilir)	1 x	MZK.210S
	Dübel matkap ucu, 10 x 57 mm, sağ	1 x	M01.ZB10.02
	Dübel matkap ucu, 10 x 57 mm, sol	1 x	M01.ZB10.03
Dikey | yatay	Dübel matkap ucu, 5 x 57 mm, sağ	1 x	M01.ZB05.02
	Dübel matkap ucu, 5 x 57 mm, sol	1 x	M01.ZB05.03
Dikey	Dübel matkap ucu, kılavuzlu, 2.5 x 57 mm, sağ	1 x	M01.ZB02.D3
	Dübel matkap ucu, kılavuzlu, 2.5 x 57 mm, sol	1 x	M01.ZB02.D2
	Aktarma cetveli, 1250 mm (1 adet, skala 0–850 mm)	1 x [1]	MZL.2010
	Ana cetvel, 1700 mm (1 adet, skala 850–0–850 mm' ye kadar)	1 x [1]	MZL.2000
	Döner siper	4 x [1]	MZS.1000
	Menteşe tabanı montajı için hareketli bağlama bileziği	1 x	MZK.2008.02
	Çakma matrisi, düz zamak menteşe tabanları 177H51x0	1 x	MZM.0050
	Çakma matrisi, düz çelik menteşe tabanları 177H31x0	1 x	MZM.0053

[1] **EASYSTICK** için **MINIPRESS top** için cetvel veya döner siper gerekli değil

EASYSTICK için MINIPRESS top | MINIPRESS top

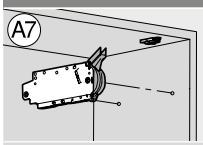

	Güç ünitesi AVENTOS HF top	Gerekli miktar	Ürün nr.
	Matkap kafası, oluk sayısı 8, delme	1 x	MZK.220S.01
	Dübel matkap ucu, 5 x 57 mm, sağ	2 x	M01.ZB05.02
	Ana cetvel, 1700 mm (1 adet, skala 850–0–850 mm‘ ye kadar)	1 x [1]	MZL.2000
Dikey | yatay	Döner siper	2 x [1]	MZS.1000
Dikey			

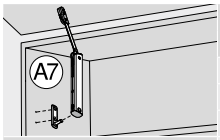

	Gövde bağlantısı AVENTOS HK-XS	Gerekli miktar	Ürün nr.
	Matkap kafası, oluk sayısı 2, delme	1 x	MZK.211S
	Dübel matkap ucu, kılavuzlu, 2.5 x 57 mm, sol	2 x	M01.ZB02.D3
	Dübel matkap ucu, 5 x 57 mm, sol	2 x	M01.ZB05.03
Dikey | yatay	Ana cetvel, 1700 mm (1 adet, skala 850–0–850 mm‘ ye kadar)	1 x [1]	MZL.2000
	Döner siper	2 x [1]	MZS.1000
Dikey			

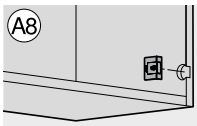

	SERVO-DRIVE şalteri AVENTOS HF top	Gerekli miktar	Ürün nr.
	Matkap kafası, oluk sayısı 2, delme	1 x	MZK.210S
	Entegre matkap ucu, 35 x 57 mm, sağ	1 x	M01.ZB35.02
	Entegre matkap ucu, kılavuzsuz, 35 x 57 mm, sağ	1 x	M01.ZB35.OS
Dikey | yatay	Çapı 10 mm’ den büyük matkap yarıçapı, matkap aynası, sağ	1 x	MZK.2124
	Ana cetvel, 1700 mm (1 adet, skala 850–0–850 mm‘ ye kadar)	1 x [1]	MZL.2000
Dikey	Döner siper	2 x [1]	MZS.1000

Uygulama – kalkar kapak sistemleri – AVENTOS HKi | HS top | HL top | HK top | HK-S

Kapak uygulaması

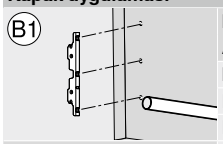

	Kapak bağlantı elemanı AVENTOS HKi	Gerekli miktar	Ürün nr.
	Matkap kafası, oluk sayısı 9, delme	1 x	MZK.2810.03
	Dübel matkap ucu, kılavuzlu, 2.5 x 57 mm, sağ	2 x	M01.ZB02.D2
	Dübel matkap ucu, kılavuzlu, 2.5 x 57 mm, sol	2 x	M01.ZB02.D3
Dikey | yatay	Ana cetvel, 1700 mm (1 adet, skala 850–0–850 mm‘ ye kadar)	1 x [1]	MZL.2000
	Döner siper	2 x [1]	MZS.1000
Dikey			

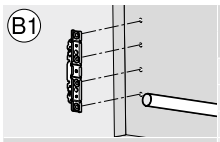

	Kapak bağlantı elemanı AVENTOS HS top | HL top | HK top	Gerekli miktar	Ürün nr.
	Matkap kafası, oluk sayısı 9, delme	1 x	MZK.2810.03
	Dübel matkap ucu, kılavuzlu, 2.5 x 57 mm, sağ	2 x	M01.ZB02.D2
	Dübel matkap ucu, kılavuzlu, 2.5 x 57 mm, sol	2 x	M01.ZB02.D3
Dikey | yatay	Ana cetvel, 1700 mm (1 adet, skala 850–0–850 mm‘ ye kadar)	1 x [1]	MZL.2000
	Döner siper	2 x [1]	MZS.1000
Dikey			

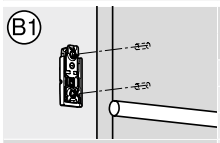

	Kapak bağlantı elemanı AVENTOS HK-S	Gerekli miktar	Ürün nr.
	Matkap kafası, oluk sayısı 2, delme	1 x	MZK.211S
	Dübel matkap ucu, kılavuzlu, 2.5 x 57 mm, sol	2 x	M01.ZB02.D3
	Ana cetvel, 1700 mm (1 adet, skala 850–0–850 mm‘ ye kadar)	1 x [1]	MZL.2000
Dikey | yatay	Döner siper	2 x [1]	MZS.1000
	Menteşe tabanı montajı için hareketli bağlama bileziği	1 x	MZK.2008.02
Dikey	Çakma matrisi, düz çelik menteşe tabanları 177H31x0	1 x	MZM.0053

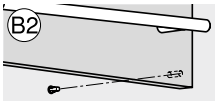

	Blum aralama tamponu AVENTOS HS top | HL top | HK top	Gerekli miktar	Ürün nr.
	Matkap kafası, oluk sayısı 2, delme	1 x	MZK.210S
	Dübel matkap ucu, 8 x 57 mm, sağ	1 x	M01.ZB08.02
	Dübel matkap ucu, 5 x 57 mm, sağ	1 x	M01.ZB05.02
Dikey | yatay	Ana cetvel, 1700 mm (1 adet, skala 850–0–850 mm‘ ye kadar)	1 x [1]	MZL.2000
	Döner siper	2 x [1]	MZS.1000
Dikey			

Gövde uygulaması



	Güç ünitesi AVENTOS HS top | HL top | HK top | HK-S	Gerekli miktar	Ürün nr.
	Matkap kafası, oluk sayısı 8, delme	1 x	MZK.220S
	Dübel matkap ucu, 5 x 57 mm, sağ	2 x	M01.ZB05.02
	Ana cetvel, 1700 mm (1 adet, skala 850–0–850 mm‘ ye kadar)	1 x [1]	MZL.2000
Dikey | yatay	Döner siper	2 x [1]	MZS.1000
Dikey			

[1] **EASYSTICK** için **MINIPRESS top** için cetvel veya döner siper gerekli değil

EASYSTICK için MINIPRESS top | MINIPRESS top

B4 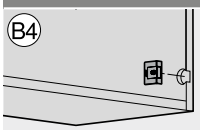	**SERVO-DRIVE şalteri** **AVENTOS HS top | HL top | HK top**	**Gerekli miktar**	**Ürün nr.**
	Matkap kafası, oluk sayısı 2, delme	1 x	MZK.210S
	Entegre matkap ucu, 35 x 57 mm, sağ	1 x	M01.ZB35.02
	Entegre matkap ucu, kılavuzsuz, 35 x 57 mm, sağ	1 x	M01.ZB35.OS
Dikey | yatay	Çapı 10 mm' den büyük matkap yarıçapı, matkap aynası, sağ	1 x	MZK.2124
	Ana cetvel, 1700 mm (1 adet, skala 850–0–850 mm' ye kadar)	1 x [1]	MZL.2000
Dikey	Döner siper	2 x [1]	MZS.1000
B5 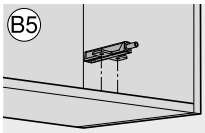	**TIP-ON – haç tipi adaptör plaka** **AVENTOS HKi | HK top | HK-S**	**Gerekli miktar**	**Ürün nr.**
	Matkap kafası, oluk sayısı 2, delme	1 x	MZK.211S
	Dübel matkap ucu, kılavuzlu, 2.5 x 57 mm, sol	2 x	M01.ZB02.D3
	Dübel matkap ucu, 5 x 57 mm, sol	2 x	M01.ZB05.03
Dikey | yatay	Ana cetvel, 1700 mm (1 adet, skala 850–0–850 mm' ye kadar)	1 x [1]	MZL.2000
	Döner siper	2 x [1]	MZS.1000
Dikey			
B6 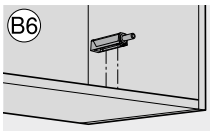	**TIP-ON – düz adaptör plaka** **AVENTOS HKi | HK top | HK-S**	**Gerekli miktar**	**Ürün nr.**
	Matkap kafası, oluk sayısı 2, delme	1 x	MZK.210S
	Dübel matkap ucu, kılavuzlu, 2.5 x 57 mm, sağ	1 x	M01.ZB02.D2
	Dübel matkap ucu, kılavuzlu, 2.5 x 57 mm, sol	1 x	M01.ZB02.D3
Dikey | yatay	Ana cetvel, 1700 mm (1 adet, skala 850–0–850 mm' ye kadar)	1 x [1]	MZL.2000
	Döner siper	2 x [1]	MZS.1000
Dikey			
B7 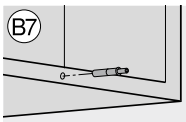	**TIP-ON – delmeli** **AVENTOS HKi | HK top | HK-S**	**Gerekli miktar**	**Ürün nr.**
	Dübel matkap ucu, 10 x 114.5 mm, sağ	1 x	M75.ZB10.L2
	Yatay cetvel, 1700 mm (1 adet, skala 850–0–850 mm'e kadar)	1 x [1]	MZL.2060
	Döner siper	2 x [1]	MZS.1000
Dikey | yatay			

Uygulama – menteşe sistemleri

Kapak uygulaması

C1 	**Menteşe**	**Gerekli miktar**	**Ürün nr.**
	Matkap kafası, oluk sayısı 3, delme ve opsiyonel aksesuar takma (hareketli bağlama bileziği sipariş edilir)	1 x	MZK.2000.01
	Entegre matkap ucu, 35 x 57 mm, sağ	1 x	M01.ZB35.02
	Dübel matkap ucu, 8 x 57 mm, sol	2 x	M01.ZB08.03
Dikey | yatay	Dübel matkap ucu, kılavuzlu, 2.5 x 57 mm, sol	2 x	M01.ZB02.D3
	Entegre matkap ucu, 26 x 57 mm, sağ	1 x	M01.ZB26.02
Dikey	Aktarma cetveli, 1250 mm (1 adet, skala 0–850 mm)	1 x [1]	MZL.2010
	Ana cetvel, 1700 mm (1 adet, skala 850–0–850 mm' ye kadar)	1 x [1]	MZL.2000
	Döner siper	4 x [1]	MZS.1000
	Menteşe montajı için hareketli bağlama bileziği	1 x	MZK.2008.02
	Çakma matrisi, menteşeler, bütün hareket açıları – MINI hariç	1 x	MZM.0040

Gövde uygulaması

C2 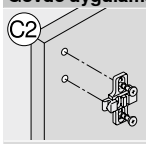	**Haç tipi menteşe tabanı**	**Gerekli miktar**	**Ürün nr.**
	Matkap kafası, oluk sayısı 2, delme ve opsiyonel aksesuar takma (hareketli bağlama bileziği sipariş edilir)	1 x	MZK.211S
	Dübel matkap ucu, 5 x 57 mm, sol	2 x	M01.ZB05.03
	Dübel matkap ucu, kılavuzlu, 2.5 x 57 mm, sol	2 x	M01.ZB02.D3
Dikey | yatay	Dübel matkap ucu, 10 x 57 mm, sol	2 x	M01.ZB10.03
	Aktarma cetveli, 1250 mm (1 adet, skala 0–850 mm)	1 x [1]	MZL.2010
Dikey	Ana cetvel, 1700 mm (1 adet, skala 850–0–850 mm' ye kadar)	1 x [1]	MZL.2000
	Döner siper	4 x [1]	MZS.1000
	Menteşe tabanı montajı için hareketli bağlama bileziği	1 x	MZK.2008.02
	Çakma matrisi, menteşe tabanları 174H71xx	1 x	MZM.0061.01

[1] **EASYSTICK** için **MINIPRESS top** için cetvel veya döner siper gerekli değil

EASYSTICK için MINIPRESS top | MINIPRESS top

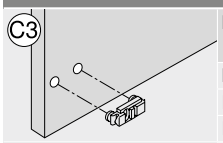

	Düz menteşe tabanı	Gerekli miktar	Ürün nr.
	Matkap kafası, oluk sayısı 2, delme ve opsiyonel aksesuar takma (hareketli bağlama bileziği sipariş edilir)	1 x	MZK.210S
	Dübel matkap ucu, 10 x 57 mm, sağ	1 x	M01.ZB10.02
	Dübel matkap ucu, 10 x 57 mm, sol	1 x	M01.ZB10.03
Dikey | yatay	Dübel matkap ucu, 5 x 57 mm, sağ	1 x	M01.ZB05.02
	Dübel matkap ucu, 5 x 57 mm, sol	1 x	M01.ZB05.03
Dikey	Dübel matkap ucu, kılavuzlu, 2.5 x 57 mm, sağ	1 x	M01.ZB02.D2
	Dübel matkap ucu, kılavuzlu, 2.5 x 57 mm, sol	1 x	M01.ZB02.D3
	Aktarma cetveli, 1250 mm (1 adet, skala 0–850 mm)	1 x [1]	MZL.2010
	Ana cetvel, 1700 mm (1 adet, skala 850–0–850 mm‘ ye kadar)	1 x [1]	MZL.2000
	Döner siper	4 x [1]	MZS.1000
	Menteşe tabanı montajı için hareketli bağlama bileziği	1 x	MZK.2008.02
	Çakma matrisi, düz zamak menteşe tabanları 177H51x0	1 x	MZM.0050
	Çakma matrisi, düz çelik menteşe tabanları 177H31x0	1 x	MZM.0053

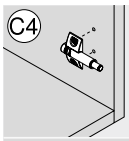

	Haç tipi adaptör plaka BLUMOTION | TIP-ON	Gerekli miktar	Ürün nr.
	Matkap kafası, oluk sayısı 2, delme	1 x	MZK.211S
	Dübel matkap ucu, 5 x 57 mm, sol	2 x	M01.ZB05.03
	Dübel matkap ucu, kılavuzlu, 2.5 x 57 mm, sol	2 x	M01.ZB02.D3
Dikey | yatay	Ana cetvel, 1700 mm (1 adet, skala 850–0–850 mm‘ ye kadar)	1 x [1]	MZL.2000
	Döner siper	2 x [1]	MZS.1000
Dikey			

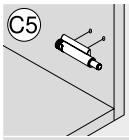

	Düz adaptör plaka BLUMOTION | TIP-ON	Gerekli miktar	Ürün nr.
	Matkap kafası, oluk sayısı 2, delme	1 x	MZK.210S
	Dübel matkap ucu, kılavuzlu, 2.5 x 57 mm, sağ	1 x	M01.ZB02.D2
	Dübel matkap ucu, kılavuzlu, 2.5 x 57 mm, sol	1 x	M01.ZB02.D3
Dikey | yatay	Ana cetvel, 1700 mm (1 adet, skala 850–0–850 mm‘ ye kadar)	1 x [1]	MZL.2000
	Döner siper	2 x [1]	MZS.1000
Dikey			

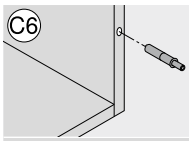

	Delmeli BLUMOTION | TIP-ON	Gerekli miktar	Ürün nr.
	Dübel matkap ucu, 10 x 114.5 mm, sağ	1 x	M75.ZB10.L2
	Yatay cetvel, 1700 mm (1 adet, skala 850–0–850 mm‘e kadar)	1 x [1]	MZL.2060
	Döner siper	2 x [1]	MZS.1000
Dikey | yatay			

Uygulama – box ve ray sistemleri

Kapak uygulaması

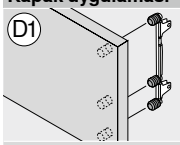

	LEGRABOX çekmece önü aksesuarı	Gerekli miktar	Ürün nr.
	Matkap kafası, oluk sayısı 8, delme	1 x	MZK.220S.01
	Dübel matkap ucu, 10 x 57 mm, sağ	3 x	M01.ZB10.02
	Dübel matkap ucu, 10 x 57 mm, sol	3 x	M01.ZB10.03
Dikey | yatay	Dübel matkap ucu, kılavuzlu, 2.5 x 57 mm, sağ	3 x	M01.ZB02.D2
	Dübel matkap ucu, kılavuzlu, 2.5 x 57 mm, sol	3 x	M01.ZB02.D3
Dikey	Ana cetvel, 1700 mm (1 adet, skala 850–0–850 mm‘ ye kadar)	1 x [1]	MZL.2000
	Döner siper	2 x [1]	MZS.1000

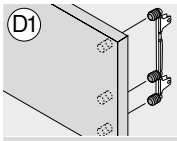

	MERIVOBOX çekmece önü aksesuarı	Gerekli miktar	Ürün nr.
	Matkap kafası, oluk sayısı 8, delme	1 x	MZK.220S.01
	Dübel matkap ucu, 10 x 57 mm, sağ	3 x	M01.ZB10.02
	Dübel matkap ucu, 10 x 57 mm, sol	3 x	M01.ZB10.03
Dikey | yatay	Dübel matkap ucu, kılavuzlu, 2.5 x 57 mm, sağ	3 x	M01.ZB02.D2
	Dübel matkap ucu, kılavuzlu, 2.5 x 57 mm, sol	3 x	M01.ZB02.D3
Dikey	Ana cetvel, 1700 mm (1 adet, skala 850–0–850 mm‘ ye kadar)	1 x [1]	MZL.2000
	Döner siper	2 x [1]	MZS.1000

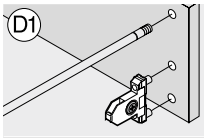

	TANDEMBOX antaro | TANDEMBOX plus ön bağlantı elemanı	Gerekli miktar	Ürün nr.
	Matkap kafası, oluk sayısı 8, delme	1 x	MZK.220S.01
	Dübel matkap ucu, 10 x 57 mm, sağ	1 x	M01.ZB10.02
	Dübel matkap ucu, 10 x 57 mm, sol	3 x	M01.ZB10.03
Dikey | yatay	Dübel matkap ucu, kılavuzlu, 2.5 x 57 mm, sağ	1 x	M01.ZB02.D2
	Dübel matkap ucu, kılavuzlu, 2.5 x 57 mm, sol	1 x	M01.ZB02.D3
Dikey	Ana cetvel, 1700 mm (1 adet, skala 850–0–850 mm‘ ye kadar)	1 x [1]	MZL.2000
	Döner siper	2 x [1]	MZS.1000

[1] **EASYSTICK** için **MINIPRESS top** için cetvel veya döner siper gerekli değil

EASYSTICK için MINIPRESS top | MINIPRESS top

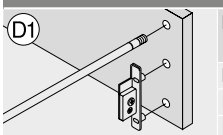 D1	**METABOX çekmece önü aksesuarı**	**Gerekli miktar**	**Ürün nr.**
	Matkap kafası, oluk sayısı 8, delme	1 x	MZK.220S.01
	Dübel matkap ucu, 10 x 57 mm, sağ	4 x	M01.ZB10.02
	Dübel matkap ucu, 10 x 57 mm, sol	1 x	M01.ZB10.03
Dikey | yatay	Dübel matkap ucu, kılavuzlu, 2.5 x 57 mm, sağ	2 x	M01.ZB02.D2
	Dübel matkap ucu, kılavuzlu, 2.5 x 57 mm, sol	1 x	M01.ZB02.D3
Dikey	Ana cetvel, 1700 mm (1 adet, skala 850–0–850 mm' ye kadar)	1 x [1]	MZL.2000
	Döner siper	2 x [1]	MZS.1000
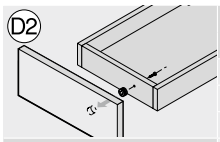 D2	**MOVENTO- | TANDEM-çekmece önü ayar aksesuarı 295.1000**	**Gerekli miktar**	**Ürün nr.**
	Matkap kafası, oluk sayısı 2, delme ve opsiyonel aksesuar takma (hareketli bağlama bileziği sipariş edilir)	1 x	MZK.210S
	Entegre matkap ucu, 20 x 57 mm, sağ	1 x	M01.ZB20.02
	Çapı 10 mm' den büyük matkap yarıçapı, matkap aynası, sağ	1 x	MZK.2124
Dikey | yatay	Ana cetvel, 1700 mm (1 adet, skala 850–0–850 mm' ye kadar)	1 x [1]	MZL.2000
	Döner siper	2 x [1]	MZS.1000
Dikey	Çekmece önü ayar aksesuarı montajı için hareketli bağlama bileziği	1 x	MZK.2008.02
	Çakma matrisi, çekmece önü ayar elemanı 295.1000	1 x	MZM.0095
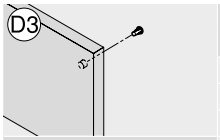 D3	**Blum aralama tamponu**	**Gerekli miktar**	**Ürün nr.**
	Matkap kafası, oluk sayısı 2, delme	1 x	MZK.210S
	Dübel matkap ucu, 8 x 57 mm, sağ	1 x	M01.ZB08.02
	Dübel matkap ucu, 5 x 57 mm, sağ	1 x	M01.ZB05.02
Dikey | yatay	Ana cetvel, 1700 mm (1 adet, skala 850–0–850 mm' ye kadar)	1 x [1]	MZL.2000
	Döner siper	2 x [1]	MZS.1000
Dikey			

Çekmecenin hazırlanması

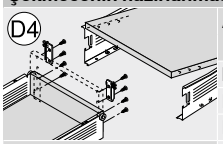 D4	**Altlık | arkalık**	**Gerekli miktar**	**Ürün nr.**
	Matkap kafası, oluk sayısı 8, delme	1 x	MZK.220S.01
	Dübel matkap ucu, 5 x 57 mm, sağ	2 x	M01.ZB05.02
	Dübel matkap ucu, 5 x 57 mm, sol	2 x	M01.ZB05.03
Dikey | yatay	Dübel matkap ucu, kılavuzlu, 2.5 x 57 mm, sağ	2 x	M01.ZB02.D2
	Dübel matkap ucu, kılavuzlu, 2.5 x 57 mm, sol	2 x	M01.ZB02.D3
Dikey	Ana cetvel, 1700 mm (1 adet, skala 850–0–850 mm' ye kadar)	1 x [1]	MZL.2000
	Döner siper	2 x [1]	MZS.1000

Gövde uygulaması

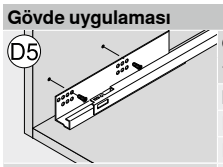 D5	**Gövde rayları 11-li matkap kafası**	**Gerekli miktar**	**Ürün nr.**
	Matkap kafası, oluk sayısı 11, delme	1 x	MZK.224S.01
	Dübel matkap ucu, 5 x 57 mm, sağ	2 x	M01.ZB05.02
	Dübel matkap ucu, 5 x 57 mm, sol	2 x	M01.ZB05.03
Dikey | yatay	Dübel matkap ucu, kılavuzlu, 2.5 x 57 mm, sağ	2 x	M01.ZB02.D2
	Dübel matkap ucu, kılavuzlu, 2.5 x 57 mm, sol	2 x	M01.ZB02.D3
Dikey	Ana cetvel, 1700 mm (1 adet, skala 850–0–850 mm' ye kadar)	1 x [1]	MZL.2000
	Aktarma cetveli, 1250 mm (1 adet, skala 0–850 mm)	1 x [1]	MZL.2010
	Döner siper	10 x [1]	MZS.1000
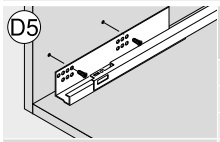 D5	**Gövde rayları 8'li oluklu matkap kafası**	**Gerekli miktar**	**Ürün nr.**
	Matkap kafası, oluk sayısı 8, delme	1 x	MZK.220S.01
	Dübel matkap ucu, 5 x 57 mm, sağ	2 x	M01.ZB05.02
	Dübel matkap ucu, 5 x 57 mm, sol	2 x	M01.ZB05.03
Dikey | yatay	Dübel matkap ucu, kılavuzlu, 2.5 x 57 mm, sağ	2 x	M01.ZB02.D2
	Dübel matkap ucu, kılavuzlu, 2.5 x 57 mm, sol	2 x	M01.ZB02.D3
Dikey	Ana cetvel, 1700 mm (1 adet, skala 850–0–850 mm' ye kadar)	1 x [1]	MZL.2000
	Aktarma cetveli, 1250 mm (1 adet, skala 0–850 mm)	1 x [1]	MZL.2010
	Döner siper	10 x [1]	MZS.1000
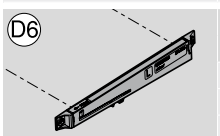 D6	**METABOX için BLUMOTION**	**Gerekli miktar**	**Ürün nr.**
	Matkap kafası, oluk sayısı 8, delme	1 x	MZK.220S.01
	Dübel matkap ucu, 5 x 57 mm, sağ	1 x	M01.ZB05.02
	Dübel matkap ucu, 5 x 57 mm, sol	1 x	M01.ZB05.03
Dikey | yatay	Dübel matkap ucu, kılavuzlu, 2.5 x 57 mm, sağ	1 x	M01.ZB02.D2
	Dübel matkap ucu, kılavuzlu, 2.5 x 57 mm, sol	1 x	M01.ZB02.D3
Dikey	Ana cetvel, 1700 mm (1 adet, skala 850–0–850 mm' ye kadar)	1 x [1]	MZL.2000
	Döner siper	2 x [1]	MZS.1000

[1] **EASYSTICK** için **MINIPRESS top** için cetvel veya döner siper gerekli değil

EASYSTICK için MINIPRESS top | MINIPRESS top

		Gerekli miktar		Ürün nr.
D7 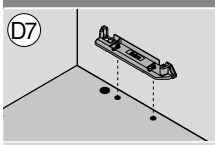	**SERVO-DRIVE taşıyıcı profil yuvası**			
	Matkap kafası, oluk sayısı 9, delme	1 x		MZK.2810.03
	Dübel matkap ucu, 10 x 57 mm, sağ	1 x		M01.ZB10.02
	Dübel matkap ucu, 10 x 57 mm, sol	1 x		M01.ZB10.03
Dikey | yatay	Entegre matkap ucu, 25 x 57 mm, sağ	1 x		M01.ZB25.02
	Çapı 10 mm' den büyük matkap yarıçapı, matkap aynası, sağ	1 x		MZK.2124
Dikey	Ana cetvel, 1700 mm (1 adet, skala 850–0–850 mm' ye kadar)	1 x	[1]	MZL.2000
	Döner siper	2 x	[1]	MZS.1000

Uygulama – diğer ürünler

Gövde uygulaması

		Gerekli miktar		Ürün nr.
E1 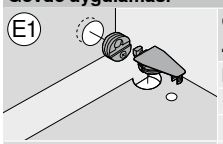	**Gövde bağlantı elemanı, bağlantı parçalı, sistem 32 40.0110N | 40.0620**			
	Matkap kafası, oluk sayısı 2, delme ve opsiyonel aksesuar takma (hareketli bağlama bileziği sipariş edilir)	1 x		MZK.210S
	Entegre matkap ucu – Ø 28 x 57 mm – sağ	1 x		M01.ZB28.02
	Entegre matkap ucu – Ø 25 x 57 mm – sağ	1 x		M01.ZB25.02
Dikey | yatay	Çapı 10 mm' den büyük matkap yarıçapı, matkap aynası, sağ	1 x		MZK.2124
	Dübel matkap ucu – Ø 10 x 57 mm – sol	1 x		M01.ZB10.03
Dikey	Dübel matkap ucu – Ø 5 x 57 mm – sağ	1 x		M01.ZB05.02
	Döner siper – oluklu – dar – sol	2 x	[1]	MZS.2000
	Döner siper – oluklu – dar – sağ	2 x	[1]	MZS.2000
	Hareketli bağlama bileziği, küçük	1 x		MZK.2008.02
	Çakma matrisi, demonte bağlantı elemanı mahfazası 40.0110N | 40.0200N	1 x		MZM.0070
	Çakma matrisi, bağlantı elemanı 40.0620	1 x		MZM.0071
E2 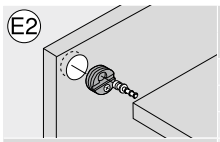	**Gövde bağlantı elemanı, bağlantı vidalı 40.0200N | 42.0700.01**			
	Matkap kafası, oluk sayısı 2, delme ve opsiyonel aksesuar takma (hareketli bağlama bileziği sipariş edilir)	1 x		MZK.210S
	Çapı 10 mm' den büyük matkap yarıçapı, matkap aynası, sağ	1 x		MZK.2124
	Entegre matkap ucu, 25 x 57 mm, sağ	1 x		M01.ZB25.02
Dikey | yatay	Dübel matkap ucu, 5 x 114.5 mm, sağ	1 x		M75.ZB05.02
	Yatay cetvel, 1700 mm (1 adet, skala 850–0–850 mm'e kadar)	1 x	[1]	MZL.2060
	Döner siper	4 x	[1]	MZS.1000
	Hareketli bağlama bileziği, küçük	1 x		MZK.2008.02
	Çakma matrisi, demonte bağlantı elemanı mahfazası 40.0110N | 40.0200N	1 x		MZM.0070
	Çakma matrisi, bağlantı elemanı 42.0700.01	1 x		MZM.0077
E3 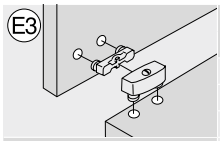	**Gövde bağlantı elemanı, çakma 40.2110 | 40.2120.02**			
	Matkap kafası, oluk sayısı 2, delme	1 x		MZK.211S
	Dübel matkap ucu, 10 x 57 mm, sol	2 x		M01.ZB10.03
	Ana cetvel, 1700 mm (1 adet, skala 850–0–850 mm' ye kadar)	1 x	[1]	MZL.2000
Dikey | yatay	Döner siper	4 x	[1]	MZS.1000
Dikey				
E4 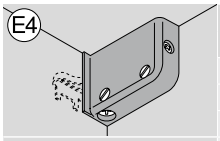	**Dolap asma elemanları 48N0610.02 | 48N0610.03**			
	Matkap kafası, oluk sayısı 2, delme ve opsiyonel aksesuar takma (hareketli bağlama bileziği sipariş edilir)	1 x		MZK.210S
	Dübel matkap ucu, 10 x 57 mm, sağ	1 x		M01.ZB10.02
	Dübel matkap ucu, 10 x 57 mm, sol	1 x		M01.ZB10.03
Dikey | yatay	Ana cetvel, 1700 mm (1 adet, skala 850–0–850 mm' ye kadar)	1 x	[1]	MZL.2000
	Döner siper	2 x	[1]	MZS.1000
Dikey	Hareketli bağlama bileziği, küçük	1 x		MZK.2008.02
	Çakma matrisi, dolap asma elemanları 48N0610.02 | 48N0610.03	1 x		MZM.0078

Uygulama – gövde

Gövde uygulaması

		Gerekli miktar		Ürün nr.
E5 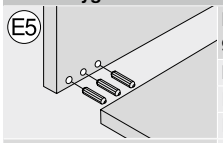	**Kavalye deliği 9-lu oluklu matkap kafası**			
	Matkap kafası, oluk sayısı 9, delme	1 x		MZK.2810.03
	Dübel matkap ucu, 8 x 57 mm, sağ	5 x		M01.ZB08.02
	Dübel matkap ucu, 8 x 57 mm, sol	4 x		M01.ZB08.03
Dikey | yatay	Dübel matkap ucu, 10 x 57 mm, sağ	5 x		M01.ZB10.02
	Dübel matkap ucu, 10 x 57 mm, sol	4 x		M01.ZB10.03
	Dübel matkap ucu, 8 x 114.5 mm, sağ	1 x		M75.ZB08.02
	Dübel matkap ucu, 8 x 114.5 mm, sol	2 x		M75.ZB08.03
	Dübel matkap ucu, 10 x 114.5 mm, sağ	1 x		M75.ZB10.02
	Dübel matkap ucu, 10 x 114.5 mm, sol	2 x		M75.ZB10.03
	Yatay cetvel, 1700 mm (1 adet, skala 850–0–850 mm'e kadar)	1 x	[1]	MZL.2060
	Döner siper	8 x	[1]	MZS.1000

[1] **EASYSTICK** için **MINIPRESS top** için cetvel veya döner siper gerekli değil

EASYSTICK için MINIPRESS top | MINIPRESS top

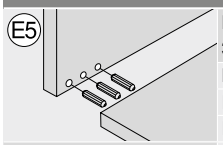 E5	**Kavalye deliği** **3-lü matkap kafası**		**Gerekli miktar**	**Ürün nr.**
	Matkap kafası, oluk sayısı 3, delme		1 x	MZK.2400.01
	Dübel matkap ucu, 8 x 57 mm, sağ		1 x	M01.ZB08.02
	Dübel matkap ucu, 8 x 57 mm, sol		2 x	M01.ZB08.03
Dikey | yatay	Dübel matkap ucu, 10 x 57 mm, sağ		1 x	M01.ZB10.02
	Dübel matkap ucu, 10 x 57 mm, sol		2 x	M01.ZB10.03
	Dübel matkap ucu, 8 x 114.5 mm, sağ		1 x	M75.ZB08.02
	Dübel matkap ucu, 8 x 114.5 mm, sol		2 x	M75.ZB08.03
	Dübel matkap ucu, 10 x 114.5 mm, sağ		1 x	M75.ZB10.02
	Dübel matkap ucu, 10 x 114.5 mm, sol		2 x	M75.ZB10.03
	Yatay cetvel, 1700 mm (1 adet, skala 850–0–850 mm'e kadar)	[1]	1 x	MZL.2060
	Döner siper	[1]	6 x	MZS.1000
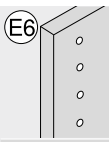 E6	**Sıra delik açma** **9-lu oluklu matkap kafası**		**Gerekli miktar**	**Ürün nr.**
	Matkap kafası, oluk sayısı 9, delme		1 x	MZK.2810.03
	Dübel matkap ucu, 5 x 57 mm, sağ		5 x	M01.ZB05.02
	Dübel matkap ucu, 5 x 57 mm, sol		4 x	M01.ZB05.03
Dikey | yatay	Dübel matkap ucu, 3 x 57 mm, sağ		5 x	M01.ZB03.02
	Dübel matkap ucu, 3 x 57 mm, sol		4 x	M01.ZB03.03
Dikey	Sıra delik cetveli, 953 mm (sağ ve sol, skala 0–832 mm)	[1]	1 x	MZL.2080
	Ana cetvel, 1700 mm (1 adet, skala 850–0–850 mm' ye kadar)	[1]	1 x	MZL.2000
	Döner siper	[1]	14 x	MZS.1000

[1] **EASYSTICK** için **MINIPRESS top** için cetvel veya döner siper gerekli değil

EASYSTICK için MINIPRESS top | MINIPRESS top

MINIPRESS P

Uygulama – kalkar kapak sistemleri – AVENTOS HF top | HK-XS

Kapak uygulaması

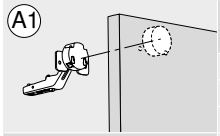

	Menteşe AVENTOS HF top | HK-XS	Gerekli miktar	Ürün nr.
	Entegre matkap ucu – Ø 35 x 57 mm – sağ	1 x	M01.ZB35.02
	Dübel matkap ucu – Ø 8 x 57 mm – sol	2 x	M01.ZB08.03
	Dübel matkap ucu – Ø 2.5 x 57 mm – sol – çatı şeklinde uç ile	2 x	M01.ZB02.D3
MINIPRESS P	Döner siper – oluklu – dar – sağ	2 x [1]	MZS.2000
	Döner siper – oluklu – dar – sol	2 x [1]	MZS.2000

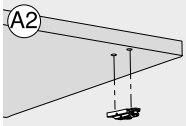

	Düz menteşe tabanı AVENTOS HF top	Gerekli miktar	Ürün nr.
	Dübel matkap ucu, 10 x 57 mm, sağ	1 x	M01.ZB10.02
	Dübel matkap ucu, 10 x 57 mm, sol	1 x	M01.ZB10.03
	Dübel matkap ucu, 5 x 57 mm, sağ	1 x	M01.ZB05.02
MINIPRESS P	Dübel matkap ucu, 5 x 57 mm, sol	1 x	M01.ZB05.03
	Dübel matkap ucu, kılavuzlu, 2.5 x 57 mm, sağ	1 x	M01.ZB02.D2
	Dübel matkap ucu, kılavuzlu, 2.5 x 57 mm, sol	1 x	M01.ZB02.D3
	Döner siper, dar, oluklu, sağ	2 x [1]	MZS.2000
	Döner siper, dar, oluklu, sol	2 x [1]	MZS.2000
	Çakma matrisi, düz zamak menteşe tabanları 177H51x0	1 x	MZM.0050
	Çakma matrisi, düz çelik menteşe tabanları 177H31x0	1 x	MZM.0053

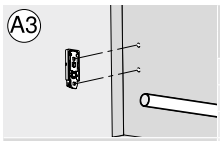

	Düz menteşe tabanı | kol | kapak bağlantı elemanı AVENTOS HF top | HK-XS	Gerekli miktar	Ürün nr.
	Dübel matkap ucu, 5 x 57 mm, sağ	1 x	M01.ZB05.02
	Dübel matkap ucu, 5 x 57 mm, sol	1 x	M01.ZB05.03
	Dübel matkap ucu, kılavuzlu, 2.5 x 57 mm, sağ	1 x	M01.ZB02.D2
MINIPRESS P	Dübel matkap ucu, kılavuzlu, 2.5 x 57 mm, sol	1 x	M01.ZB02.D3
	Döner siper, dar, oluklu, sağ	1 x [1]	MZS.2000
	Döner siper, dar, oluklu, sol	1 x [1]	MZS.2000

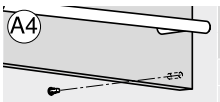

	Blum aralama tamponu AVENTOS HF top	Gerekli miktar	Ürün nr.
	Dübel matkap ucu, 8 x 57 mm, sağ	1 x	M01.ZB08.02
	Dübel matkap ucu, 5 x 57 mm, sağ	1 x	M01.ZB05.02
	Döner siper, dar, oluklu, sağ	1 x	MZS.2000
MINIPRESS P	Döner siper, dar, oluklu, sol	1 x [1]	MZS.2000

Gövde uygulaması

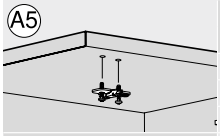

	Haç tipi menteşe tabanı AVENTOS HF top | HK-XS	Gerekli miktar	Ürün nr.
	Dübel matkap ucu, 5 x 57 mm, sağ	1 x	M01.ZB05.02
	Dübel matkap ucu, 5 x 57 mm, sol	1 x	M01.ZB05.03
	Dübel matkap ucu, kılavuzlu, 2.5 x 57 mm, sağ	1 x	M01.ZB02.D2
MINIPRESS P	Dübel matkap ucu, kılavuzlu, 2.5 x 57 mm, sol	1 x	M01.ZB02.D3
	Dübel matkap ucu, 10 x 57 mm, sağ	1 x	M01.ZB10.02
	Dübel matkap ucu, 10 x 57 mm, sol	1 x	M01.ZB10.03
	Döner siper, dar, oluklu, sağ	2 x [1]	MZS.2000
	Döner siper, dar, oluklu, sol	2 x [1]	MZS.2000
	Çakma matrisi, menteşe tabanları 174H71xx	1 x	MZM.0061.01

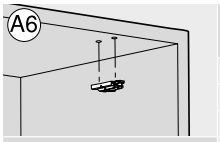

	Düz menteşe tabanı AVENTOS HF top | HK-XS	Gerekli miktar	Ürün nr.
	Dübel matkap ucu, 10 x 57 mm, sağ	1 x	M01.ZB10.02
	Dübel matkap ucu, 10 x 57 mm, sol	1 x	M01.ZB10.03
	Dübel matkap ucu, 5 x 57 mm, sağ	1 x	M01.ZB05.02
MINIPRESS P	Dübel matkap ucu, 5 x 57 mm, sol	1 x	M01.ZB05.03
	Dübel matkap ucu, kılavuzlu, 2.5 x 57 mm, sağ	1 x	M01.ZB02.D2
	Dübel matkap ucu, kılavuzlu, 2.5 x 57 mm, sol	1 x	M01.ZB02.D3
	Döner siper, dar, oluklu, sağ	2 x [1]	MZS.2000
	Döner siper, dar, oluklu, sol	2 x [1]	MZS.2000
	Çakma matrisi, düz zamak menteşe tabanları 177H51x0	1 x	MZM.0050
	Çakma matrisi, düz çelik menteşe tabanları 177H31x0	1 x	MZM.0053

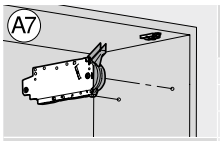

	Güç ünitesi AVENTOS HF top	Gerekli miktar	Ürün nr.
	Matkap kafası, oluk sayısı 8, delme	1 x	MZK.880S
	Dübel matkap ucu, 5 x 57 mm, sağ	2 x	M01.ZB05.02
	Döner siper, dar, oluklu, sağ	1 x [1]	MZS.2000
MINIPRESS P	Döner siper, dar, oluklu, sol	1 x [1]	MZS.2000

[1] **EASYSTICK** ile **MINIPRESS P** için cetvel veya döner siper gerekli değil

MINIPRESS P

	Gövde bağlantısı AVENTOS HK-XS	Gerekli miktar	Ürün nr.
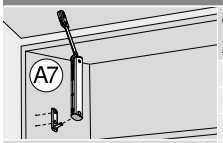	Dübel matkap ucu, 5 x 57 mm, sağ	1 x	M01.ZB05.02
	Dübel matkap ucu, 5 x 57 mm, sol	1 x	M01.ZB05.03
	Dübel matkap ucu, kılavuzlu, 2.5 x 57 mm, sağ	1 x	M01.ZB02.D2
MINIPRESS P	Dübel matkap ucu, kılavuzlu, 2.5 x 57 mm, sol	1 x	M01.ZB02.D3
	Döner siper, dar, oluklu, sağ	1 x [1]	MZS.2000
	Döner siper, dar, oluklu, sol	1 x [1]	MZS.2000

	SERVO-DRIVE şalteri AVENTOS HF top	Gerekli miktar	Ürün nr.
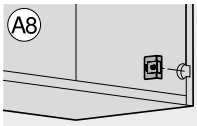	Entegre matkap ucu, 35 x 57 mm, sağ	1 x	M01.ZB35.02
	Entegre matkap ucu, kılavuzsuz, 35 x 57 mm, sağ	1 x	M01.ZB35.OS
	Döner siper, dar, oluklu, sağ	1 x [1]	MZS.2000
MINIPRESS P	Döner siper, dar, oluklu, sol	1 x [1]	MZS.2000

Uygulama – kalkar kapak sistemleri – AVENTOS HKi | HS top | HL top | HK top | HK-S

Kapak uygulaması

	Kapak bağlantı elemanı AVENTOS HKi	Gerekli miktar	Ürün nr.
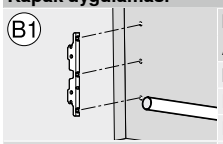	Matkap kafası, oluk sayısı 9, delme	1 x	MZK.190S
	Dübel matkap ucu, kılavuzlu, 2.5 x 57 mm, sağ	2 x	M01.ZB02.D2
	Dübel matkap ucu, kılavuzlu, 2.5 x 57 mm, sol	2 x	M01.ZB02.D3
MINIPRESS P	Döner siper, dar, oluklu, sağ	2 x [1]	MZS.2000
	Döner siper, dar, oluklu, sol	2 x [1]	MZS.2000

	Kapak bağlantı elemanı AVENTOS HS top | HL top | HK top	Gerekli miktar	Ürün nr.
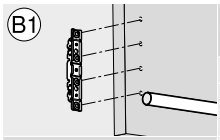	Matkap kafası, oluk sayısı 9, delme	1 x	MZK.190S
	Dübel matkap ucu, kılavuzlu, 2.5 x 57 mm, sağ	2 x	M01.ZB02.D2
	Dübel matkap ucu, kılavuzlu, 2.5 x 57 mm, sol	2 x	M01.ZB02.D3
MINIPRESS P	Döner siper, dar, oluklu, sağ	2 x [1]	MZS.2000
	Döner siper, dar, oluklu, sol	2 x [1]	MZS.2000

	Kapak bağlantı elemanı AVENTOS HK-S	Gerekli miktar	Ürün nr.
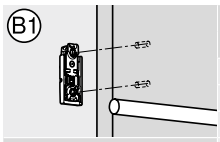	Dübel matkap ucu, kılavuzlu, 2.5 x 57 mm, sağ	1 x	M01.ZB02.D2
	Dübel matkap ucu, kılavuzlu, 2.5 x 57 mm, sol	1 x	M01.ZB02.D3
	Döner siper, dar, oluklu, sağ	1 x [1]	MZS.2000
MINIPRESS P	Döner siper, dar, oluklu, sol	1 x [1]	MZS.2000

	Blum aralama tamponu AVENTOS HS top | HL top | HK top	Gerekli miktar	Ürün nr.
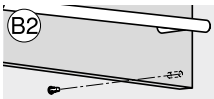	Dübel matkap ucu, 8 x 57 mm, sağ	1 x	M01.ZB08.02
	Dübel matkap ucu, 5 x 57 mm, sağ	1 x	M01.ZB05.02
	Döner siper, dar, oluklu, sağ	1 x [1]	MZS.2000
MINIPRESS P	Döner siper, dar, oluklu, sol	1 x [1]	MZS.2000

Gövde uygulaması

	Güç ünitesi AVENTOS HS top | HL top | HK top	Gerekli miktar	Ürün nr.
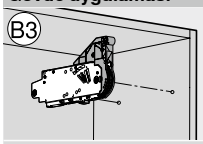	Matkap kafası, oluk sayısı 8, delme	1 x	MZK.880S
	Dübel matkap ucu, 5 x 57 mm, sağ	2 x	M01.ZB05.02
	Döner siper, dar, oluklu, sağ	1 x [1]	MZS.2000
MINIPRESS P	Döner siper, dar, oluklu, sol	1 x [1]	MZS.2000

	SERVO-DRIVE şalteri AVENTOS HS top | HL top | HK top	Gerekli miktar	Ürün nr.
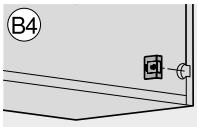	Entegre matkap ucu, 35 x 57 mm, sağ	1 x	M01.ZB35.02
	Döner siper, dar, oluklu, sağ	1 x [1]	MZS.2000
	Döner siper, dar, oluklu, sol	1 x [1]	MZS.2000
MINIPRESS P			

	TIP-ON – haç tipi adaptör plaka AVENTOS HKi | HK top | HK-S	Gerekli miktar	Ürün nr.
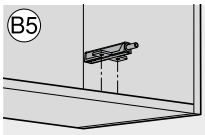	Dübel matkap ucu, 5 x 57 mm, sağ	1 x	M01.ZB05.02
	Dübel matkap ucu, 5 x 57 mm, sol	1 x	M01.ZB05.03
	Dübel matkap ucu, kılavuzlu, 2.5 x 57 mm, sağ	1 x	M01.ZB02.D2
MINIPRESS P	Dübel matkap ucu, kılavuzlu, 2.5 x 57 mm, sol	1 x	M01.ZB02.D3
	Döner siper, dar, oluklu, sağ	1 x [1]	MZS.2000
	Döner siper, dar, oluklu, sol	1 x [1]	MZS.2000

[1] **EASYSTICK** ile **MINIPRESS P** için cetvel veya döner siper gerekli değil

MINIPRESS P

	TIP-ON – düz adaptör plaka AVENTOS HKi | HK top | HK-S	Gerekli miktar	Ürün nr.
B6	Dübel matkap ucu, kılavuzlu, 2.5 x 57 mm, sağ	1 x	M01.ZB02.D2
	Dübel matkap ucu, kılavuzlu, 2.5 x 57 mm, sol	1 x	M01.ZB02.D3
	Döner siper, dar, oluklu, sağ	1 x [1]	MZS.2000
MINIPRESS P	Döner siper, dar, oluklu, sol	1 x [1]	MZS.2000

Uygulama – menteşe sistemleri

Kapak uygulaması

	Menteşe	Gerekli miktar	Ürün nr.
C1	Entegre matkap ucu, 35 x 57 mm, sağ	1 x	M01.ZB35.02
	Dübel matkap ucu, 8 x 57 mm, sol	2 x	M01.ZB08.03
	Dübel matkap ucu, kılavuzlu, 2.5 x 57 mm, sol	2 x	M01.ZB02.D3
MINIPRESS P	Entegre matkap ucu, 26 x 57 mm, sağ	1 x	M01.ZB26.02
	Döner siper, dar, oluklu, sağ	4 x [1]	MZS.2000
	Döner siper, dar, oluklu, sol	4 x [1]	MZS.2000
	Çakma matrisi, menteşeler, bütün hareket açıları – MINI hariç	1 x	MZM.0040

Gövde uygulaması

	Haç tipi menteşe tabanı	Gerekli miktar	Ürün nr.
C2	Dübel matkap ucu, 5 x 57 mm, sağ	1 x	M01.ZB05.02
	Dübel matkap ucu, 5 x 57 mm, sol	1 x	M01.ZB05.03
	Dübel matkap ucu, kılavuzlu, 2.5 x 57 mm, sağ	1 x	M01.ZB02.D2
MINIPRESS P	Dübel matkap ucu, kılavuzlu, 2.5 x 57 mm, sol	1 x	M01.ZB02.D3
	Dübel matkap ucu, 10 x 57 mm, sağ	1 x	M01.ZB10.02
	Dübel matkap ucu, 10 x 57 mm, sol	1 x	M01.ZB10.03
	Döner siper, dar, oluklu, sağ	4 x [1]	MZS.2000
	Döner siper, dar, oluklu, sol	4 x [1]	MZS.2000
	Çakma matrisi, menteşe tabanları 174H71xx	1 x	MZM.0061.01

	Düz menteşe tabanı	Gerekli miktar	Ürün nr.
C3	Dübel matkap ucu, 10 x 57 mm, sağ	1 x	M01.ZB10.02
	Dübel matkap ucu, 10 x 57 mm, sol	1 x	M01.ZB10.03
	Dübel matkap ucu, 5 x 57 mm, sağ	1 x	M01.ZB05.02
MINIPRESS P	Dübel matkap ucu, 5 x 57 mm, sol	1 x	M01.ZB05.03
	Dübel matkap ucu, kılavuzlu, 2.5 x 57 mm, sağ	1 x	M01.ZB02.D2
	Dübel matkap ucu, kılavuzlu, 2.5 x 57 mm, sol	1 x	M01.ZB02.D3
	Döner siper, dar, oluklu, sağ	4 x [1]	MZS.2000
	Döner siper, dar, oluklu, sol	4 x [1]	MZS.2000
	Çakma matrisi, düz zamak menteşe tabanları 177H51x0	1 x	MZM.0050
	Çakma matrisi, düz çelik menteşe tabanları 177H31x0	1 x	MZM.0053

	BLUMOTION | TIP-ON Haç tipi adaptör plaka	Gerekli miktar	Ürün nr.
C4	Dübel matkap ucu, 5 x 57 mm, sağ	1 x	M01.ZB05.02
	Dübel matkap ucu, 5 x 57 mm, sol	1 x	M01.ZB05.03
	Dübel matkap ucu, kılavuzlu, 2.5 x 57 mm, sağ	1 x	M01.ZB02.D2
MINIPRESS P	Dübel matkap ucu, kılavuzlu, 2.5 x 57 mm, sol	1 x	M01.ZB02.D3
	Döner siper, dar, oluklu, sağ	1 x [1]	MZS.2000
	Döner siper, dar, oluklu, sol	1 x [1]	MZS.2000

	BLUMOTION | TIP-ON Düz adaptör plaka	Gerekli miktar	Ürün nr.
C5	Dübel matkap ucu, kılavuzlu, 2.5 x 57 mm, sağ	1 x	M01.ZB02.D2
	Dübel matkap ucu, kılavuzlu, 2.5 x 57 mm, sol	1 x	M01.ZB02.D3
	Döner siper, dar, oluklu, sağ	1 x [1]	MZS.2000
MINIPRESS P	Döner siper, dar, oluklu, sol	1 x [1]	MZS.2000

Uygulama – box ve ray sistemleri

Kapak uygulaması

	LEGRABOX çekmece önü aksesuarı 8'li oluklu matkap kafası	Gerekli miktar	Ürün nr.
D1	Matkap kafası, oluk sayısı 8, delme	1 x	MZK.880S
	Dübel matkap ucu, 10 x 57 mm, sağ	3 x	M01.ZB10.02
	Dübel matkap ucu, 10 x 57 mm, sol	3 x	M01.ZB10.03
MINIPRESS P	Dübel matkap ucu, kılavuzlu, 2.5 x 57 mm, sağ	3 x	M01.ZB02.D2
	Dübel matkap ucu, kılavuzlu, 2.5 x 57 mm, sol	3 x	M01.ZB02.D3
	Döner siper, dar, oluklu, sağ	1 x [1]	MZS.2000
	Döner siper, dar, oluklu, sol	1 x [1]	MZS.2000

[1] **EASYSTICK** ile **MINIPRESS P** için cetvel veya döner siper gerekli değil

MINIPRESS P

		Gerekli miktar		Ürün nr.
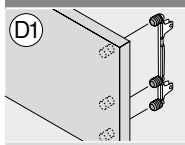 D1	**MERIVOBOX çekmece önü aksesuarı** **8'li oluklu matkap kafası**			
	Matkap kafası, oluk sayısı 8, delme	1 x		MZK.880S
	Dübel matkap ucu, 10 x 57 mm, sağ	3 x		M01.ZB10.02
	Dübel matkap ucu, 10 x 57 mm, sol	3 x		M01.ZB10.03
MINIPRESS P	Dübel matkap ucu, kılavuzlu, 2.5 x 57 mm, sağ	3 x		M01.ZB02.D2
	Dübel matkap ucu, kılavuzlu, 2.5 x 57 mm, sol	3 x		M01.ZB02.D3
	Döner siper, dar, oluklu, sağ	1 x	[1]	MZS.2000
	Döner siper, dar, oluklu, sol	1 x	[1]	MZS.2000
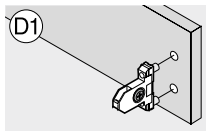 D1	**LEGRABOX | MERIVOBOX | TANDEMBOX kapak aksesuarı**	**Gerekli miktar**		**Ürün nr.**
	Dübel matkap ucu, 10 x 57 mm, sağ	1 x		M01.ZB10.02
	Dübel matkap ucu, 10 x 57 mm, sol	1 x		M01.ZB10.03
	Dübel matkap ucu, kılavuzlu, 2.5 x 57 mm, sağ	1 x		M01.ZB02.D2
MINIPRESS P	Dübel matkap ucu, kılavuzlu, 2.5 x 57 mm, sol	1 x		M01.ZB02.D3
	Döner siper, dar, oluklu, sağ	1 x	[1]	MZS.2000
	Döner siper, dar, oluklu, sol	1 x	[1]	MZS.2000
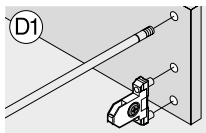 D1	**Bordürlü TANDEMBOX antaro | TANDEMBOX plus çekmece önü aksesuarı** **8'li oluklu matkap kafası**	**Gerekli miktar**		**Ürün nr.**
	Matkap kafası, oluk sayısı 8, delme	1 x		MZK.880S
	Dübel matkap ucu, 10 x 57 mm, sağ	1 x		M01.ZB10.02
	Dübel matkap ucu, 10 x 57 mm, sol	3 x		M01.ZB10.03
MINIPRESS P	Dübel matkap ucu, kılavuzlu, 2.5 x 57 mm, sağ	1 x		M01.ZB02.D2
	Dübel matkap ucu, kılavuzlu, 2.5 x 57 mm, sol	1 x		M01.ZB02.D3
	Döner siper, dar, oluklu, sağ	1 x	[1]	MZS.2000
	Döner siper, dar, oluklu, sol	1 x	[1]	MZS.2000
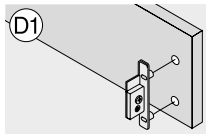 D1	**METABOX çekmece önü aksesuarı**	**Gerekli miktar**		**Ürün nr.**
	Dübel matkap ucu, 10 x 57 mm, sağ	1 x		M01.ZB10.02
	Dübel matkap ucu, 10 x 57 mm, sol	2 x		M01.ZB10.03
	Dübel matkap ucu, kılavuzlu, 2.5 x 57 mm, sağ	1 x		M01.ZB02.D2
MINIPRESS P	Dübel matkap ucu, kılavuzlu, 2.5 x 57 mm, sol	2 x		M01.ZB02.D3
	Döner siper, dar, oluklu, sağ	1 x	[1]	MZS.2000
	Döner siper, dar, oluklu, sol	1 x	[1]	MZS.2000
	Çakma matrisi, kapak bağlantı elemanıı ZSF.1300 | 1800	1 x		MZM.0092.01
	Çakma matrisi, kapak bağlantı elemanı ZSF.1610	1 x		MZM.0093.02
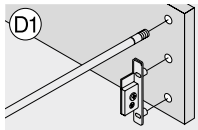 D1	**Bordürlü METABOX çekmece önü aksesuarı** **8'li oluklu matkap kafası**	**Gerekli miktar**		**Ürün nr.**
	Matkap kafası, oluk sayısı 8, delme	1 x		MZK.880S
	Dübel matkap ucu, 10 x 57 mm, sağ	4 x		M01.ZB10.02
	Dübel matkap ucu, 10 x 57 mm, sol	1 x		M01.ZB10.03
MINIPRESS P	Dübel matkap ucu, kılavuzlu, 2.5 x 57 mm, sağ	2 x		M01.ZB02.D2
	Dübel matkap ucu, kılavuzlu, 2.5 x 57 mm, sol	1 x		M01.ZB02.D3
	Döner siper, dar, oluklu, sağ	1 x	[1]	MZS.2000
	Döner siper, dar, oluklu, sol	1 x	[1]	MZS.2000
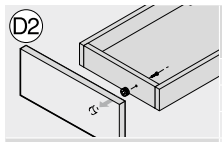 D2	**MOVENTO- | TANDEM-çekmece önü ayar aksesuarı** **295.1000**	**Gerekli miktar**		**Ürün nr.**
	Entegre matkap ucu, 20 x 57 mm, sağ	1 x		M01.ZB20.02
	Döner siper, dar, oluklu, sağ	1 x		MZS.2000
	Döner siper, dar, oluklu, sol	1 x	[1]	MZS.2000
MINIPRESS P	Çakma matrisi, çekmece önü ayar elemanı 295.1000	1 x	[1]	MZM.0095
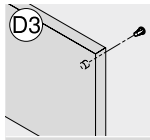 D3	**Blum aralama tamponu**	**Gerekli miktar**		**Ürün nr.**
	Dübel matkap ucu, 8 x 57 mm, sağ	1 x		M01.ZB08.02
	Dübel matkap ucu, 5 x 57 mm, sağ	1 x		M01.ZB05.02
	Döner siper, dar, oluklu, sağ	1 x	[1]	MZS.2000
MINIPRESS P	Döner siper, dar, oluklu, sol	1 x	[1]	MZS.2000
Çekmecenin hazırlanması				
 D4	**Altlık | arkalık**	**Gerekli miktar**		**Ürün nr.**
	Dübel matkap ucu, 5 x 57 mm, sağ	1 x		M01.ZB05.02
	Dübel matkap ucu, 5 x 57 mm, sol	2 x		M01.ZB05.03
	Dübel matkap ucu, kılavuzlu, 2.5 x 57 mm, sağ	1 x		M01.ZB02.D2
MINIPRESS P	Dübel matkap ucu, kılavuzlu, 2.5 x 57 mm, sol	2 x		M01.ZB02.D3
	Döner siper, dar, oluklu, sağ	2 x	[1]	MZS.2000
	Döner siper, dar, oluklu, sol	2 x	[1]	MZS.2000

[1] **EASYSTICK** ile **MINIPRESS P** için cetvel veya döner siper gerekli değil

MINIPRESS P

Gövde uygulaması

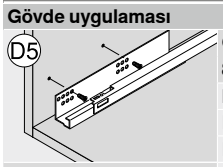

	Gövde rayları 8'li oluklu matkap kafası	Gerekli miktar	Ürün nr.
	Matkap kafası, oluk sayısı 8, delme	1 x	MZK.880S
	Dübel matkap ucu, 5 x 57 mm, sağ	2 x	M01.ZB05.02
	Dübel matkap ucu, 5 x 57 mm, sol	2 x	M01.ZB05.03
MINIPRESS P	Dübel matkap ucu, kılavuzlu, 2.5 x 57 mm, sağ	2 x	M01.ZB02.D2
	Dübel matkap ucu, kılavuzlu, 2.5 x 57 mm, sol	2 x	M01.ZB02.D3
	Döner siper, dar, oluklu, sağ	5 x [1]	MZS.2000
	Döner siper, dar, oluklu, sol	5 x [1]	MZS.2000

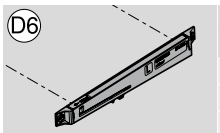

	METABOX için BLUMOTION	Gerekli miktar	Ürün nr.
	Matkap kafası, oluk sayısı 8, delme	1 x	MZK.880S
	Dübel matkap ucu, 5 x 57 mm, sağ	1 x	M01.ZB05.02
	Dübel matkap ucu, 5 x 57 mm, sol	1 x	M01.ZB05.03
MINIPRESS P	Dübel matkap ucu, kılavuzlu, 2.5 x 57 mm, sağ	1 x	M01.ZB02.D2
	Dübel matkap ucu, kılavuzlu, 2.5 x 57 mm, sol	1 x	M01.ZB02.D3
	Döner siper, dar, oluklu, sağ	1 x [1]	MZS.2000
	Döner siper, dar, oluklu, sağ	1 x [1]	MZS.2000

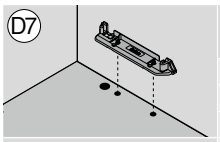

	SERVO-DRIVE taşıyıcı profil yuvası	Gerekli miktar	Ürün nr.
	Matkap kafası, oluk sayısı 9, delme	1 x	MZK.190S
	Dübel matkap ucu, 10 x 57 mm, sağ	1 x	M01.ZB10.02
	Dübel matkap ucu, 10 x 57 mm, sol	1 x	M01.ZB10.03
MINIPRESS P	Entegre matkap ucu, 25 x 57 mm, sağ	1 x	M01.ZB25.02
	Döner siper, dar, oluklu, sağ	1 x [1]	MZS.2000
	Döner siper, dar, oluklu, sol	1 x [1]	MZS.2000

Uygulama – diğer ürünler

Gövde uygulaması



	Gövde bağlantı elemanı, bağlantı parçalı, sistem 32 40.0110N | 40.0200N | 40.0620 | 42.0700.01	Gerekli miktar	Ürün nr.
	Entegre matkap ucu, 28 x 57 mm, sağ	1 x	M01.ZB28.02
	Entegre matkap ucu, 25 x 57 mm, sağ	1 x	M01.ZB25.02
	Dübel matkap ucu, 10 x 57 mm, sol	1 x	M01.ZB10.03
MINIPRESS P	Dübel matkap ucu, 5 x 57 mm, sağ	1 x	M01.ZB05.02
	Döner siper, dar, oluklu, sağ	2 x [1]	MZS.2000
	Döner siper, dar, oluklu, sol	2 x [1]	MZS.2000
	Çakma matrisi, demonte bağlantı elemanı mahfazası 40.0110N | 40.0200N	1 x	MZM.0070
	Çakma matrisi, bağlantı elemanı 40.0620	1 x	MZM.0071
	Çakma matrisi, bağlantı elemanı 42.0700.01	1 x	MZM.0077

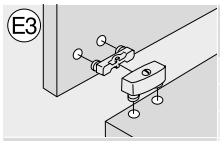

	Gövde bağlantı elemanı, çakma 40.2110 | 40.2120.02	Gerekli miktar	Ürün nr.
	Dübel matkap ucu, 10 x 57 mm, sağ	1 x	M01.ZB10.02
	Dübel matkap ucu, 10 x 57 mm, sol	1 x	M01.ZB10.03
	Döner siper, dar, oluklu, sağ	2 x [1]	MZS.2000
MINIPRESS P	Döner siper, dar, oluklu, sol	2 x [1]	MZS.2000

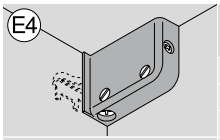

	Dolap asma elemanları 48N0610.02 | 48N0610.03	Gerekli miktar	Ürün nr.
	Dübel matkap ucu, 10 x 57 mm, sağ	1 x	M01.ZB10.02
	Dübel matkap ucu, 10 x 57 mm, sol	1 x	M01.ZB10.03
	Döner siper, dar, oluklu, sağ	1 x [1]	MZS.2000
MINIPRESS P	Döner siper, dar, oluklu, sol	1 x [1]	MZS.2000
	Çakma matrisi, dolap asma elemanları 48N0610.02 | 48N0610.03	1 x	MZM.0078

Uygulama – gövde

Gövde uygulaması

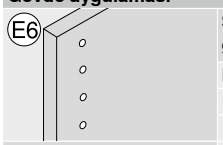

	Sıra delik açma 9-lu oluklu matkap kafası	Gerekli miktar	Ürün nr.
	Matkap kafası, oluk sayısı 9, delme	1 x	MZK.190S
	Dübel matkap ucu, 5 x 57 mm, sağ	4 x	M01.ZB05.02
	Dübel matkap ucu, 5 x 57 mm, sol	5 x	M01.ZB05.03
MINIPRESS P	Dübel matkap ucu, 3 x 57 mm, sağ	4 x	M01.ZB03.02
	Dübel matkap ucu, 3 x 57 mm, sol	5 x	M01.ZB03.03
	Döner siper, dar, oluklu, sağ	11 x [1]	MZS.2000
	Döner siper, dar, oluklu, sol	11 x [1]	MZS.2000

[1] **EASYSTICK** ile **MINIPRESS P** için cetvel veya döner siper gerekli değil

MINIPRESS P

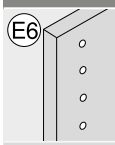

	Sıra delik açma 3-lü matkap kafası	Gerekli miktar	Ürün nr.
	Dübel matkap ucu, 5 x 57 mm, sağ	1 x	M01.ZB05.02
	Dübel matkap ucu, 5 x 57 mm, sol	2 x	M01.ZB05.03
	Dübel matkap ucu, 3 x 57 mm, sağ	1 x	M01.ZB03.02
MINIPRESS P	Dübel matkap ucu, 3 x 57 mm, sol	2 x	M01.ZB03.03
	Döner siper, dar, oluklu, sağ	10 x [1]	MZS.2000
	Döner siper, dar, oluklu, sol	10 x [1]	MZS.2000

[1] **EASYSTICK** ile **MINIPRESS P** için cetvel veya döner siper gerekli değil

EASYSTICK


Sembolik resim

Mükemmel desteğiniz

MINIPRESS top | **MINIPRESS P** | **MINIPRESS PRO**'dan hangisi ile çalışıyor olursanız olun, Blum'un delme ve aksesuar montajı makineleri, **EASYSTICK** sayesinde gövde ve kapakta deliklerin hızlı, kolay ve doğru açılmasını sağlar; **MINIPRESS** makineniz, **EASYSTICK** ile ister ilave donatılmış ister tasarlanmış olsun, sizin için her zaman mükemmel bir yardımcıdır. **EASYSTICK** bilgisayar, parça ölçüleri girildikten sonra aksesuarların delik pozisyonlarını hesaplar. Ve sonra cetvel (X aksı), otomatik hareket eder ve doğru delik pozisyonlarını adım adım gösterir.

- Otomatik hareket eden cetvel (X aksı) sayesinde tam ve doğru uygulama sonuçları
- Gövde konfigüratöründen planlama sonuçlarını kolay aktarma
- Update yaparak **EASYSTICK** yazılımını (fonksiyonlar ve yeni ürünler) kolay güncelleme
- Mevcut makinelere (**MINIPRESS P** | **MINIPRESS PRO**) kolayca ilave edilebilir
- WLAN ile veri aktarımı kablosuz yapılabilir

Uygulama örnekleri

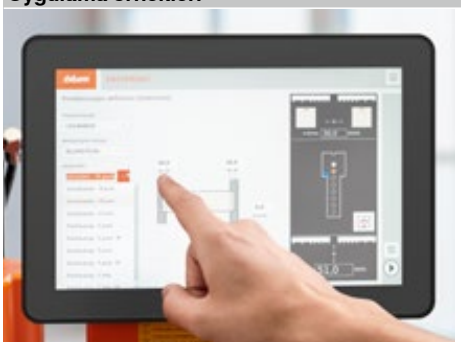

Hemen başlayın

EASYSTICK sayesinde ilk defa, gövdeleri doğrudan makinede bir bilgisayar yardımıyla planlamak mümkün. Gövde ölçüleri girildikten sonra tüm delik pozisyonları otomatik saptanır.



Entegre çalışın

Gövde konfigüratöründen elde edilen planlama sonuçları, doğrudan WLAN veya USB bellek ile **EASYSTICK** bilgisayarına aktarılır. Siparişlerinizi bir barkod tarayıcı ile çağırabilir ve işlemeye devam edebilirsiniz.



Güncel kalın

Yeni ürün verileri ve aksesuar çözümleri, **EASYSTICK**'in güncelleme fonksiyonu sayesinde hızlı ve kolay temin edilir. Planlama sonuçlarınız, WLAN veya USB bellek ile doğrudan **EASYSTICK**'e aktarılır.



EASYSTICK cetvelini yerleştirin

EASYSTICK, geleneksel cetvelin yerini alıyor ve de kapak ve gövde uygulamalarında devrim yaratıyor; elinizdeki **MINIPRESS P** | **MINIPRESS PRO**'ye ilave donanım olarak da ekleniyor.



Kumanda panelini monte edin

Bilgisayar, özel bir tutucu ile doğrudan makineye sabitleniyor; açın, planlayın, delin ... işlem tamam.



Sipere kolay yaslayın

EASYSTICK, delik pozisyonlarını ışıklı işaretleme aracılığıyla gösterir. Cetvel otomatik hareket eder. **EASYSTICK** ile, ek bir ayar yapmadan kesin bir uygulama yaparsınız.

EASYSTICK



Sembolik resim

- Bağlantı pozisyonlarının bilgisayar destekli belirlenmesi için (tutucu dahil) **EASYSTICK** bilgisayar – ayrı sipariş edilmelidir
- Siper pimli ve ışık işaretlemeli, otomatik hareket eden **EASYSTICK** cetvel (1700 mm uzunluk, 6–953 mm arası siper pozisyonları) – ayrı sipariş edilmelidir
- **EASYSTICK** uzatma cetveli, 953–2681 mm'den başlayan siper pozisyonları için ayrı sipariş edilmelidir

Sayfa dizini

Uygulama filmi

Short-URL
www.blum.com/a860

Sipariş bilgileri

		Tanım	Ürün nr.	Kullanım
M1		**EASYSTICK** bilgisayar	MZD.5000	**MINIPRESS P** | **MINIPRESS PRO**
M2		**EASYSTICK** bilgisayar 2.0	MZD.5700.01	**EASYSTICK** için **MINIPRESS top** | **MINIPRESS P** | **MINIPRESS PRO**
M3		**EASYSTICK** bilgisayar 2.0 için tutucu ve adaptör	MZD.4000	**MINIPRESS P** | **MINIPRESS PRO**
M4		Elektrik kablosu		

Pazar[1]	Ürün nr.	Pazar[1]	Ürün nr.	Pazar[1]	Ürün nr.
Avrupa	Z10M200E	IN	Z10M200H	CN	Z10M200N
AR	Z10M200A	IL	Z10M200I	TW	Z10M200T
GB	Z10M200B	JP	Z10M200J	US | CA	Z10M200U
CH | LI	Z10M200C	AU	Z10M200K	ZA	Z10M200Z
DK	Z10M200D	CL	Z10M200L		

[1] ISO 3166'ya göre pazar adları

		Tanım	Uzunluk (mm)	Skala (mm)	Ürün nr.	Kullanım
H1		**EASYSTICK** cetvel	1700	6–953	MZD.2700	**EASYSTICK** için **MINIPRESS top**
H2		**EASYSTICK** cetvel	1700	6–953	MZD.2000	**MINIPRESS P** | **MINIPRESS PRO**

Aksesuar

		Tanım	Ürün nr.	Kullanım
M5		WLAN USB adaptörü **EASYSTICK** bilgisayar | **EASYSTICK** bilgisayar 2.0 için	MZD.5500	**EASYSTICK** için **MINIPRESS top** | **MINIPRESS P** | **MINIPRESS PRO**

		Tanım	Uzunluk (mm)	Skala (mm)	Ürün nr.	Kullanım
H6		**EASYSTICK** uzatma cetveli – sol | sağ	1700	953–2681	MZD.2V00	**EASYSTICK** için **MINIPRESS top** | **MINIPRESS P** | **MINIPRESS PRO**

		Tanım	Ürün nr.	Kullanım
H12		Uzatma cetveli desteği	MZV.2E00	**MINIPRESS P** ve **MINIPRESS PRO** uzatma cetvelleri için de kullanılabilir

Sayfa dizini

Özet	617
Özet – uygulama imkanları	618
MINIPRESS top	626
MINIPRESS P	630

EASYSTICK

Short-URL
www.blum.com/i013

Çakma matrisi

		Tanım	Ürün nr.	EASYSTICK için MINIPRESS top – dikey | yatay	EASYSTICK için MINIPRESS top – dikey	MINIPRESS top – dikey	MINIPRESS P
J1		Çakma matrisi – menteşeler – bütün hareket açıları, Mini hariç	MZM.0040	•	•	•	•
J2		Çakma matrisi – düz menteşe tabanı – zamak – 177H51x0	MZM.0050	•	•	•	•
J3		Çakma matrisi – düz menteşe tabanı – çelik – 177H31x0	MZM.0053	•	•	•	•
J4		Çakma matrisi – haç tipi menteşe tabanı – 174H71xx	MZM.0061.01	•	•	•	•
J5		Çakma matrisi – kapak bağlantı elemanı – ZSF.1300 | ZSF.1800	MZM.0292.01	•	•	•	
J6		Çakma matrisi – kapak bağlantı elemanı – ZSF.1300 | ZSF.1800	MZM.0092.01				•
J7		Çakma matrisi – kapak bağlantı elemanı – ZSF.1610	MZM.0093.02				•
J8		Çakma matrisi – çekmece önü ayar aksesuarı – 295.1000	MZM.0095	•	•	•	•
J9		Çakma matrisi – dolap asma elemanları – 48N0610.02 | 48N0610.03	MZM.0078	•	•	•	•
J10		Çakma matrisi – demonte bağlantı elemanı mahfazası – 40.0110N | 40.0200N	MZM.0070	•	•	•	•
J11		Çakma matrisi – bağlantı parçası ile – 40.0620	MZM.0071	•	•	•	•
J12		Çakma matrisi – bağlantı parçası ile – 42.0700.01	MZM.0077	•	•	•	•

Matkap uçları

		Tanım	Ürün nr.	EASYSTICK için MINIPRESS top – dikey | yatay	EASYSTICK için MINIPRESS top – dikey	MINIPRESS top – dikey	MINIPRESS P
K1		Dübel matkap ucu – Ø 2.5 x 57 mm – sol – çatı şeklinde uç ile	M01.ZB02.D3	•	•	•	•
K2		Dübel matkap ucu – Ø 2.5 x 57 mm – sağ – çatı şeklinde uç ile	M01.ZB02.D2	•	•	•	•
K3		Dübel matkap ucu – Ø 3 x 57 mm – sol	M01.ZB03.03	•	•	•	•
K4		Dübel matkap ucu – Ø 3 x 57 mm – sağ	M01.ZB03.02	•	•	•	•
K5		Dübel matkap ucu – Ø 5 x 57 mm – sol	M01.ZB05.03	•	•	•	•
K6		Dübel matkap ucu – Ø 5 x 57 mm – sağ	M01.ZB05.02	•	•	•	•
K7		Dübel matkap ucu – Ø 5 x 57 mm – sol – çatı şeklinde uç ile	M01.ZB05.D3	•	•	•	•
K8		Dübel matkap ucu – Ø 5 x 57 mm – sağ – çatı şeklinde uç ile	M01.ZB05.D2	•	•	•	•
K9		Dübel matkap ucu – Ø 8 x 57 mm – sol	M01.ZB08.03	•	•	•	•
K10		Dübel matkap ucu – Ø 8 x 57 mm – sağ	M01.ZB08.02	•	•	•	•
K11		Dübel matkap ucu – Ø 8 x 57 mm – sol – merkezleme ucu yok	M01.ZB08.OS	•	•	•	•
K12		Dübel matkap ucu – Ø 10 x 57 mm – sol	M01.ZB10.03	•	•	•	•
K13		Dübel matkap ucu – Ø 10 x 57 mm – sağ	M01.ZB10.02	•	•	•	•

Matkap uçları

		Tanım	Ürün nr.	EASYSTICK için MINIPRESS top – dikey	yatay	EASYSTICK için MINIPRESS top – dikey	MINIPRESS top – dikey	MINIPRESS P
K14		Entegre matkap ucu – Ø 20 x 57 mm – sol	M01.ZB20.03	•		•	•	•
K15		Entegre matkap ucu – Ø 20 x 57 mm – sağ	M01.ZB20.02	•		•	•	•
K16		Entegre matkap ucu – Ø 25 x 57 mm – sağ	M01.ZB25.02	•		•	•	•
K18		Entegre matkap ucu – Ø 26 x 57 mm – sağ	M01.ZB26.02	•		•	•	•
K19		Entegre matkap ucu – Ø 28 x 57 mm – sağ	M01.ZB28.02	•		•	•	•
K20		Entegre matkap ucu – Ø 35 x 57 mm – sağ	M01.ZB35.02	•		•	•	•
K21		Entegre matkap ucu – Ø 35 x 57 mm – sağ – merkezleme ucu yok	M01.ZB35.OS	•		•	•	•
K22		Corian malzeme | HPL plakalar için özel matkap – Ø 10 x 57 mm – sol – merkezleme ucu yok	M01.ZB10.T3	•		•	•	•
K23		Corian malzeme | HPL plakalar için özel matkap – Ø 10 x 57 mm – sağ – merkezleme ucu yok	M01.ZB10.T2	•		•	•	•

Matkap uçları – yatay delme donanımı

		Tanım	Ürün nr.	EASYSTICK için MINIPRESS top – dikey	yatay	EASYSTICK için MINIPRESS top – dikey	MINIPRESS top – dikey	MINIPRESS P
L1		Dübel matkap ucu – Ø 5 x 114.5 mm – sol – yatay delme donanımı	M75.ZB05.L3	•				
L2		Dübel matkap ucu – Ø 5 x 114.5 mm – sağ – yatay delme donanımı	M75.ZB05.L2	•				
L3		Dübel matkap ucu – Ø 8 x 114.5 mm – sol – yatay delme donanımı	M75.ZB08.L3	•				
L4		Dübel matkap ucu – Ø 8 x 114.5 mm – sağ – yatay delme donanımı	M75.ZB08.L2	•				
L5		Dübel matkap ucu – Ø 10 x 114.5 mm – sol – yatay delme donanımı	M75.ZB10.L3	•				
L6		Dübel matkap ucu – Ø 10 x 114.5 mm – sağ – yatay delme donanımı	M75.ZB10.L2	•				

Sayfa dizini

Özet	617	**MINIPRESS top**	626
Özet – uygulama imkanları	618	**MINIPRESS P**	630
Uygulama imkanları	636		
EASYSTICK için **MINIPRESS top**	622		

Daha fazla montaj konforu için kendini kanıtlamış teknoloji



Pratik ve ihtiyaçlarınıza göre tasarlanmış montaj cihazlarımızla tüm Blum box sistemlerinin montajını en küçük üretime kadar optimal yapabileceksiniz.

Montaj aletleri, montaj yaparken sizi optimal destekleyecek şekilde uygulaması kolay, kullanımı rahat ve uzun ömürlü tasarlanmıştır.

Kasalar **BOXFIX plus** ile, vidalı bağlantı tipine alternatif olarak şimdi tırnaklar ile de bağlanabilir. Kasalar, böylece çok daha hızlı ve boşluksuz monte edilir.

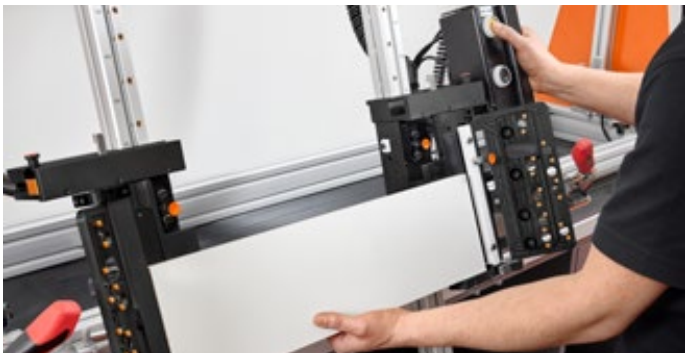

BOXFIX plus
LEGRABOX, **MERIVOBOX** ve **TANDEMBOX** için kolay kullanım ve etkin ayar.



BOXFIX E-L
LEGRABOX için basit montaj yardımcısı.



BOXFIX E-M
MERIVOBOX için basit montaj yardımcısı.



BOXFIX E-T
TANDEMBOX için basit montaj yardımcısı.

Tanım		Ürün nr.	Sayfa	Uygulama imkanları																				
				AVENTOS	AVENTOS HKi	AVENTOS HF top	AVENTOS HS top	AVENTOS HL top	AVENTOS HK top	AVENTOS HK-S	AVENTOS HK-XS	CLIP top BLUMOTION	CLIP top	MODUL	LEGRABOX pure	LEGRABOX free	MERIVOBOX	TANDEMBOX antaro	TANDEMBOX plus	METABOX	MOVENTO	TANDEM	REVEGO	Diğer ürünler
Çekmece montajı																								
	BOXFIX plus	ZMM.2500	656												•	•	•	•	•					
	BOXFIX E-L	ZMM.0700.01	657												•	•								
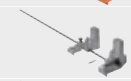	BOXFIX E-M	ZMM.0400 ZMM.0480	658														•							
	BOXFIX E-T	ZMM.0350 ZMM.0380	659															•	•					

Piktogramlar

Sadece istek üzerine ürün

BOXFIX plus



Sembolik resim

- Çekmeceler ve yüksek önlü çekmecelerin montajı için pnömatik montaj aleti
- Montaj şekli; vidalı, opsiyonel tırnaklı
- Gövde genişliği KB 250–1200 mm
- Arkalık yükseklikleri: en fazla 250 mm (ahşap ve çelik)
- Malzeme: alüminyum/çelik

Uygulama imkanları

- LEGRABOX pure
- LEGRABOX free
- MERIVOBOX
- TANDEMBOX antaro
- TANDEMBOX plus

Sayfa dizini

Özet 655

Sipariş bilgileri

	Tanım	Ürün nr.
	**BOXFIX plus**	ZMM.2500

İçindekiler:

1 x	**BOXFIX plus**
1 x	Punta matkabı
1 x	Alet takımı

Aksesuar

	Tanım	Ürün nr.
	Punta matkabı	M01.ZZ03.01
	Çivi çakma tabancası ve aksesuarları	ZMZ.20S1
	Çivi çakma tabancası için çivi ve aksesuarları	ZMZ.20S2
	Çivi çakma tabancası için raf ve aksesuarları	ZMZ.20S5
	**BOXFIX plus** için çivi çakma kılavuz seti	ZMZ.20S6

Uygulama imkanları

LEGRABOX pure | LEGRABOX free | MERIVOBOX | TANDEMBOX antaro | TANDEMBOX plus

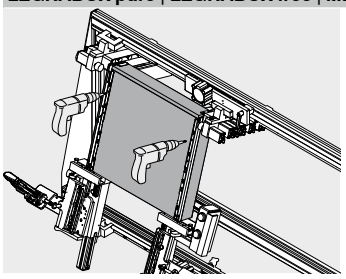

Vidalı çekmece montajı

- Nominal uzunluk NL ve derin çekmece genişliği ayarlama
- Ahşap arkalık tutucu ile çekmece arkalığı (ahşap) vidalama
- Çekmece tabanı, yan kasalar ve çekmece arkalığı **BOXFIX**' e yerleştirilir ve pnömatik birleştirilir
- Çekmece altlığı kasalarına vidalanır

LEGRABOX pure | LEGRABOX free | MERIVOBOX | TANDEMBOX antaro | TANDEMBOX plus

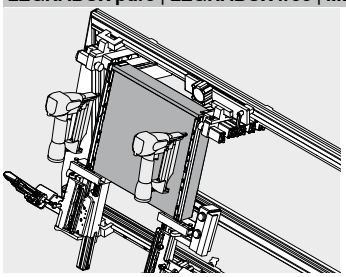

Çivi çakmalı çekmece montajı (opsiyonel)

- Nominal uzunluk NL ve derin çekmece genişliği ayarlama
- Ahşap arkalık tutucu ile çekmece arkalığı (ahşap) sabitleme
- Çekmece tabanı, yan kasalar ve çekmece arkalığı **BOXFIX**' e yerleştirilir ve pnömatik birleştirilir
- Çekmece yanağı ile çekmece altlığını sabitleme

BOXFIX E-L

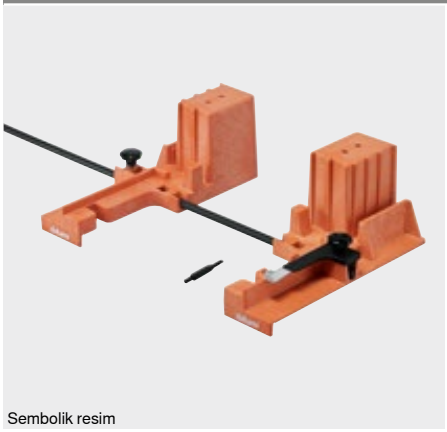

Sembolik resim

- Çekmeceler ve yüksek önlü çekmecelerin montajı için montaj aleti
- Montaj şekli: Vidalı
- Gövde genişliği KB 250–1200 mm
- Arkalık yükseklikleri: en fazla 250 mm
- Malzeme: plastik/çelik
- Talebe göre 18 mm çekmece altlık kalınlığı için **BOXFIX**

Uygulama imkanları

LEGRABOX pure

LEGRABOX free

Sayfa dizini

Özet 655

Uygulama filmi

Short-URL

www.blum.com/26qCmt

Sipariş bilgileri

	Tanım	Ürün nr.
	**BOXFIX E-L**	ZMM.0700.01

İçindekiler:

1 x	**BOXFIX E-L**
1 x	Punta matkabı
1 x	**BOXFIX E-L** için kama aleti

	Tanım	Ürün nr.
	**BOXFIX E-L** – başlangıç seti	ZMM.0700.20

İçindekiler:

1 x	**BOXFIX E-L**
1 x	Punta matkabı
1 x	**LEGRABOX** taban | arkalık için delik kalıbı
1 x	Delik derinliği stoperi Ø 2.5 mm
1 x	TORX® tornavida
1 x	**BOXFIX E-L** için kama aleti

Aksesuar

	Tanım	Ürün nr.
	Punta matkabı	M01.ZZ03.01
	**BOXFIX E-L** | **E-M** | **E-T** için kama aleti	ZMM.075N

Uygulama imkanları

LEGRABOX pure | LEGRABOX free

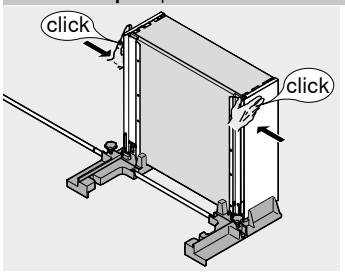

Çekmece montajı

- Çekmece arkalığı ile derin çekmece genişliği ayarlama
- Ahşap arkalık tutucu ile çekmece arkalığı (ahşap) vidalama
- Çekmece arkalıkları, tabanı ve kasaları **BOXFIX**'e yerleştirilir ve sabitlenir
- Çekmece altlığı kasalarına vidalanır

BOXFIX E-M

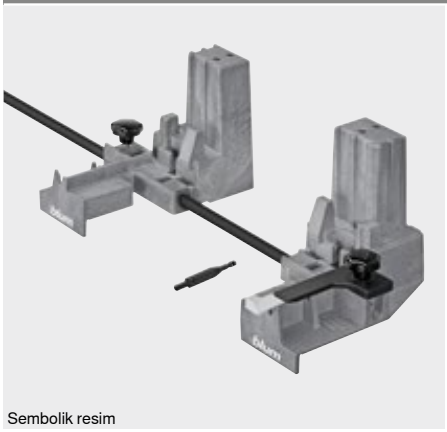

Sembolik resim

- Çekmeceler ve yüksek önlü çekmecelerin montajı için montaj aleti
- Montaj şekli: Vidalı
- Gövde genişliği KB 250–1200 mm
- Arkalık yükseklikleri: en fazla 250 mm
- Malzeme: plastik/çelik

Uygulama imkanları

MERIVOBOX

Sayfa dizini

Özet 655

Sipariş bilgileri

	Tanım	Ürün nr.
	**BOXFIX E-M** – 16 mm	ZMM.0400
	BOXFIX E-M – 18 mm	ZMM.0480

İçindekiler:

1 x	**BOXFIX E-M**
1 x	Punta matkabı
1 x	**BOXFIX E-M** için kama aleti

Aksesuar

	Tanım	Ürün nr.
	Punta matkabı	M01.ZZ03.01
	**BOXFIX E-L** | **E-M** | **E-T** için kama aleti	ZMM.075N

Uygulama imkanları

MERIVOBOX

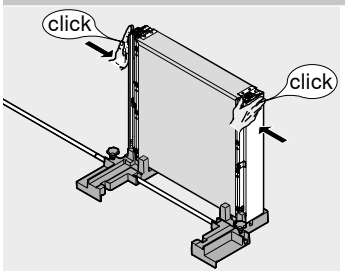

Çekmece montajı

- Çekmece arkalığı ile derin çekmece genişliği ayarlama
- Ahşap arkalık tutucu ile çekmece arkalığı (ahşap) vidalama
- Çekmece arkalıkları, tabanı ve kasaları **BOXFIX**'e yerleştirilir ve sabitlenir
- Çekmece altlığı kasalarına vidalanır

BOXFIX E-T

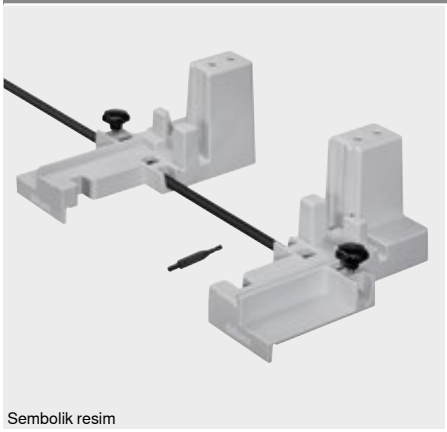

Sembolik resim

- Çekmeceler ve yüksek önlü çekmecelerin montajı için montaj aleti
- Montaj şekli: Vidalı
- Gövde genişliği KB 250–1200 mm
- Arkalık yükseklikleri: en fazla 250 mm
- Malzeme: plastik/çelik

Uygulama imkanları

TANDEMBOX antaro

TANDEMBOX plus

Sayfa dizini

Özet 655

Uygulama filmi

Short-URL

www.blum.com/ZLrYk

Sipariş bilgileri

	Tanım	Ürün nr.
	**BOXFIX E-T** – 16 mm	ZMM.0350
	BOXFIX E-T – 18 mm	ZMM.0380

İçindekiler:

1 x	**BOXFIX E-T**
1 x	Punta matkabı
1 x	**BOXFIX E-T** için kama aleti

Aksesuar

	Tanım	Ürün nr.
	Punta matkabı	M01.ZZ03.01
	**BOXFIX E-L** | **E-M** | **E-T** için kama aleti	ZMM.075N

Uygulama imkanları

TANDEMBOX antaro | TANDEMBOX plus

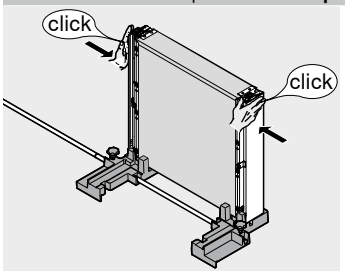

Çekmece montajı

- Çekmece arkalığı ile derin çekmece genişliği ayarlama
- Ahşap arkalık tutucu ile çekmece arkalığı (ahşap) vidalama
- Çekmece arkalıkları, tabanı ve kasaları **BOXFIX**'e yerleştirilir ve sabitlenir
- Çekmece altlığı kasalarına vidalanır

Mükemmel hareket için doğru uygulama gerekir



Blum kalıpları ve siperleri sizi tüm Blum ürünleri uygulamalarında desteklerler. Montaj sırasında günlük yardımcı araçlar olarak kendilerini en iyi biçimde kanıtlamışlardır. Hem atölyede hem de montaj yerinde kusursuz uygulama ile pratik kullanımı birleştirerek değerlerini ortaya koyarlar.

Kalıplar ve siperler



Bağlantı pozisyonları, örneğin üniversal delik kalıpları ile güvenli ve doğru puntalanabilir ve de kılavuz delik açılır.

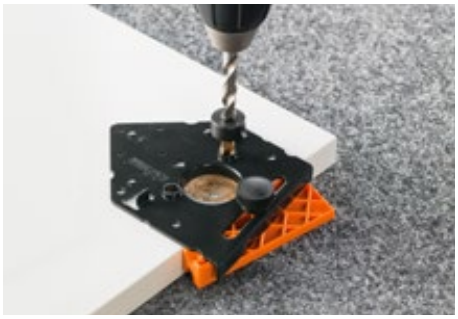

Blum menteşelerinin delik resmi, örneğin menteşe delik kalıbı ile etkin oluşturulabilir.



Üniversal cetvelli delik kalıbı ile, örneğin gövde rayları için bağlantı pozisyonları tam ve doğru aktarılabilir.

Bütün ürünlerimiz için optimal uygulama yardımcıları

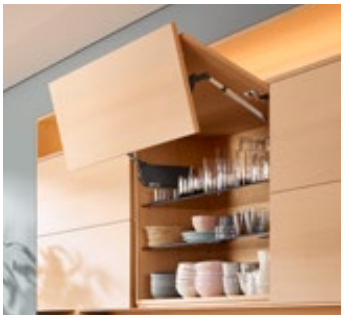

Kalkar kapak sistemleri



Menteşe sistemleri



Box ve ray sistemleri



Diğer ürünler

Özet


Sembolik resim

Özet – kalıplar 662
Özet – uygulama imkanları 664

Piktogramlar

Sadece istek üzerine ürün

Tanım	Ürün nr.	Sayfa	Uygulama imkanları: AVENTOS	AVENTOS HKi	AVENTOS HF top	AVENTOS HS top	AVENTOS HL top	AVENTOS HK top	AVENTOS HK-S	AVENTOS HK-XS	CLIP top BLUMOTION	CLIP top	MODUL	LEGRABOX pure	LEGRABOX free	MERIVOBOX	TANDEMBOX antaro	TANDEMBOX plus	METABOX	MOVENTO	TANDEM	REVEGO	Diğer ürünler
Delik kalıpları																							
 Üniversal tekli kalıp	65.1051.02	668	●								●	●	●	●	●	●	●	●	●	●	●		
 Üniversal delik kalıbı	ZML.0040.02	669	●											●	●	●	●	●	●	●	●		
 Blum aralama tamponu delik kalıbı	ZML.1090	670	●								●	●	●	●	●	●	●	●		●	●		
 **ECODRILL**	M31.1000.01	671			●					●	●	●	●										
 **SERVO-DRIVE** şalteri delik kalıbı	M31.2000	672			●	●	●	●															
 Menteşe delik kalıbı	65.059A 65.055A	673			●					●	●	●	●										
 Lama gönye ment. şablonu	65.5300*	674			●			●	●	●	●	●	●										
 Menteşe tabanları delik kalıbı	65.5070	675			●					●	●	●	●										
 **BLUMOTION** | **TIP-ON** delik kalıbı	65.5010	676						●	●	●		●											
 **BLUMOTION** delik kalıbı	65.5000	677									●	●	●										
 **LEGRABOX** taban | arkalık için delik kalıbı	ZML.7000	678												●	●								
 **SYNCROMOTION**'lu **SPACE CORNER** delik kalıbı	ZML.0330	679															●	●					
 **SERVO-DRIVE** taşıyıcı profil yuvası delik kalıbı	ZML.1150.03	680												●	●	●	●	●		●	●		
 **MINIFIX**	65.3300	681																	●				
 **MOVENTO** | **TANDEM** delik kalıbı	T65.1000.02	682																		●	●		
 **TANDEM** delik kalıbı	T65.1100	683																			●		
 Kapak aksesuarı için delik kalıbı	ZML.0050	684																			●		
 Bağlantı elemanları delik kalıbı	65.5040	685																					●
Freze şablonları																							
 **AVENTOS HKi** için freze şablonları seti	65.5840	686		●																			
Cetvelli delik kalıpları																							
 Üniversal cetvelli delik kalıbı	65.1000.01	687	●								●	●	●	●	●	●	●	●	●	●	●		
 Menteşe sistemleri cetvelli delik kalıbı	65.7500.03	688			●					●	●	●	●										
 **CRISTALLO** cam kapak menteşesi	65.4500.01	689									●	●											

Tanım		Ürün nr.	Sayfa	Uygulama imkanları																					
				AVENTOS	AVENTOS HKi	AVENTOS HF top	AVENTOS HS top	AVENTOS HL top	AVENTOS HK top	AVENTOS HK-S	AVENTOS HK-XS	CLIP top BLUMOTION	CLIP top	MODUL	LEGRABOX pure	LEGRABOX free	MERIVOBOX	TANDEMBOX antaro	TANDEMBOX plus	METABOX	MOVENTO	TANDEM	REVEGO	Diğer ürünler
Cetvelli delik kalıpları																								
	**REVEGO** için cetvelli delik kalıbı	STL.8000	690																				•	
Çakma takozu																								
	Menteşe çakma takozu	ZME.0710	691									•	•	•										
	Menteşe tabanı çakma takozu	65.6100 ZME.0730	692									•	•											
	Çekmece sistemleri çakma takozu	ZME.xxx0	693															•	•	•				
İşaretleme kalıpları																								
	**AVENTOS HS top** | **HL top** | **HK top** ön bağlantı elemanı için işaretleme kalıbı	ZML.2200	694				•	•	•															
	**LEGRABOX** için işaretleme kalıbı	ZML.3710	695												•	•								
	**MERIVOBOX** için işaretleme kalıbı	ZML.4010	696														•							
	**TANDEMBOX** | **METABOX** için işaretleme kalıbı	ZML.x5x0	697															•	•	•				
	Karşılık pozisyonlandırma kalıbı	65.5210.01	698						•	•	•		•											
	İşaretleme zımbası	65.2950	699																		•	•		
Çizgi mastarı																								
	Genel işaretleme cetveli	65.5340.01	700	•	•	•	•	•	•	•	•	•	•	•	•	•	•	•	•	•	•	•		
	Gövde açısı şablonu	65.5810.03	701									•	•											
	Kilit sistemi **CABLOXX** için çizgi mastarı	65.0807 65.0803	702												•	•		•						
	Çizgi mastarı	ZML.8030 ZML.805S	703															•	•	•				
Ayarlama kalıpları																								
	**LEGRABOX** | **MOVENTO** için kapak aralığı kalıbı	65.5631	704												•	•					•			
	**MERIVOBOX** | **TANDEMBOX** için kapak aralığı kalıbı	65.5627	705														•	•	•					
Özel kalıplar																								
	**CABLOXX** kısaltma kalıbı	65.0801	706																				•	
	Cam kesme seti	65.8000	707													•	•	•						

Özet – uygulama imkanları

Uygulama – **AVENTOS**	664	Uygulama – **MERIVOBOX**	666	Uygulama – **MOVENTO**	667
Uygulama – **CLIP top BLUMOTION** | **CLIP top**	664	Uygulama – **TANDEMBOX antaro**	666	Uygulama – **TANDEM**	667
Uygulama – **MODUL**	665	Uygulama – **TANDEMBOX plus**	666	Uygulama – **REVEGO**	667
Uygulama – **LEGRABOX pure** | **LEGRABOX free**	665	Uygulama – **METABOX**	666	Uygulama – diğer ürünler	667

Uygulama – AVENTOS

Kapak uygulaması

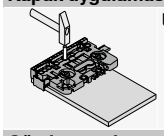
Üniversal delik kalıbı 669

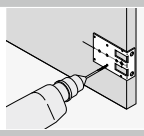
Lama gönye ment. şablonu 674

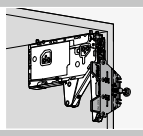
AVENTOS HK top ön bağlantı elemanı için işaretleme kalıbı 694

Gövde uygulaması

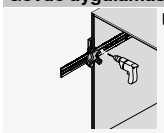
Üniversal tekli kalıp 668

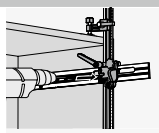
Üniversal cetvelli delik kalıbı 687

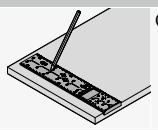
Genel işaretleme cetveli 700


AVENTOS HKi için freze şablonları seti 686

Uygulama – menteşe sistemleri

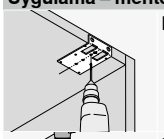
Lama gönye ment. şablonu 674

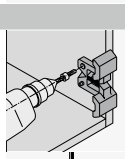
Menteşe tabanları delik kalıbı 675

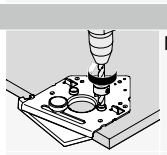
Menteşe delik kalıbı 673

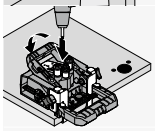
ECODRILL 671

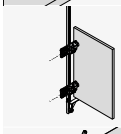
Menteşe sistemleri cetvelli delik kalıbı 688

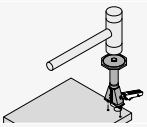
Menteşe çakma takozu 691

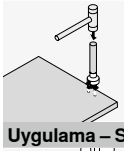
Menteşe tabanı çakma takozu 692

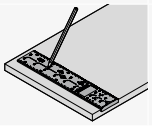
Genel işaretleme cetveli 700

Uygulama – SERVO-DRIVE

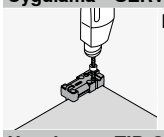
Blum aralama tamponu delik kalıbı 670

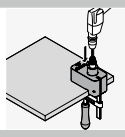
SERVO-DRIVE şalteri delik kalıbı 672

Uygulama – TIP-ON

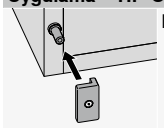
Karşılık pozisyonlandırma kalıbı 698

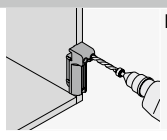
BLUMOTION \| **TIP-ON** delik kalıbı 676

Uygulama – CLIP top BLUMOTION | CLIP top

Uygulama – menteşe sistemleri


Lama gönye ment. şablonu 674

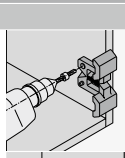
Menteşe tabanları delik kalıbı 675

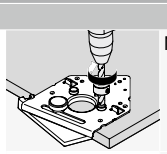
Menteşe delik kalıbı 673

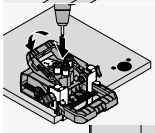
ECODRILL 671

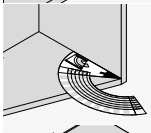
Gövde açısı şablonu 701

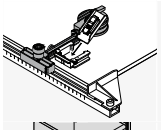
CRISTALLO cam kapak menteşesi 689

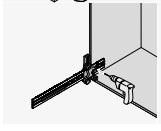
Üniversal tekli kalıp 668

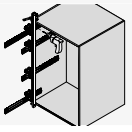
Üniversal cetvelli delik kalıbı 687

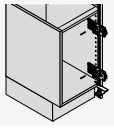
Menteşe sistemleri cetvelli delik kalıbı 688

Uygulama – CLIP top BLUMOTION | CLIP top

Uygulama – menteşe sistemleri

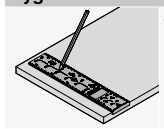
Genel işaretleme cetveli 700

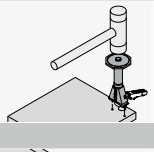
Menteşe çakma takozu 691

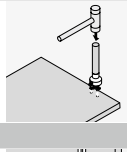
Menteşe tabanı çakma takozu 692

Uygulama – BLUMOTION

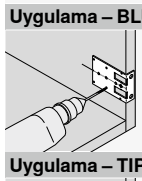
Lama gönye ment. şablonu 674

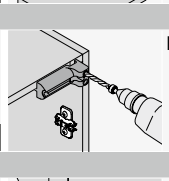
BLUMOTION | **TIP-ON** delik kalıbı 676

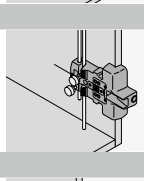
BLUMOTION delik kalıbı 677

Uygulama – TIP-ON

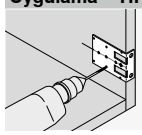
Lama gönye ment. şablonu 674

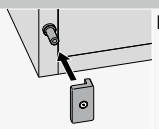
Karşılık pozisyonlandırma kalıbı 698

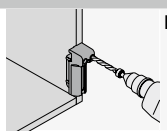
BLUMOTION | **TIP-ON** delik kalıbı 676

Uygulama – MODUL

Uygulama – menteşe sistemleri

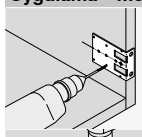
Lama gönye ment. şablonu 674

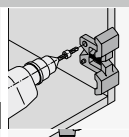
Menteşe tabanları delik kalıbı 675

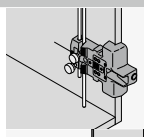
BLUMOTION delik kalıbı 677

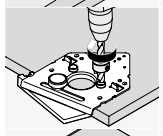
Menteşe delik kalıbı 673

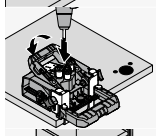
ECODRILL 671

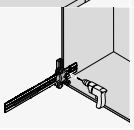
Üniversal tekli kalıp 668

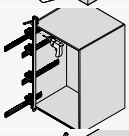
Üniversal cetvelli delik kalıbı 687

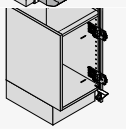
Menteşe sistemleri cetvelli delik kalıbı 688

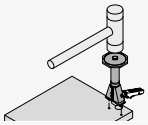
Menteşe çakma takozu 691

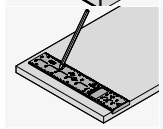
Genel işaretleme cetveli 700

Uygulama – LEGRABOX pure | LEGRABOX free

Kapak uygulaması


Üniversal delik kalıbı 669

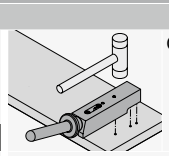
Çekmece sistemleri çakma takozu 693

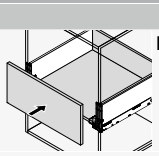
LEGRABOX için işaretleme kalıbı 695

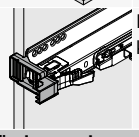
LEGRABOX için kapak aralığı kalıbı 704

Gövde uygulaması

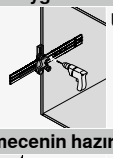
Üniversal tekli kalıp 668

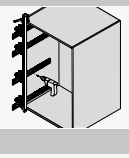
Üniversal cetvelli delik kalıbı 687

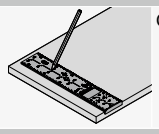
Genel işaretleme cetveli 700

Çekmecenin hazırlanması


Üniversal delik kalıbı 669

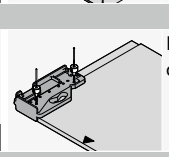
LEGRABOX taban | arkalık için delik kalıbı 678

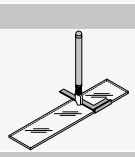
Cam kesme seti 707

Uygulama – SERVO-DRIVE

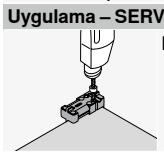
Blum aralama tamponu delik kalıbı 670

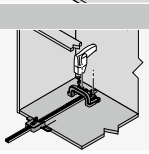
SERVO-DRIVE taşıyıcı profil yuvası delik kalıbı 680

Uygulama – MERIVOBOX

Kapak uygulaması


Üniversal delik kalıbı
669

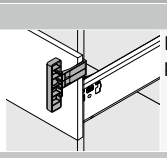
MERIVOBOX | **TANDEMBOX** için kapak aralığı kalıbı
705

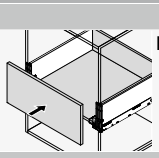
MERIVOBOX için işaretleme kalıbı
696

Gövde uygulaması


Üniversal tekli kalıp
668

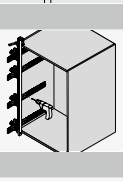
Üniversal cetvelli delik kalıbı
687

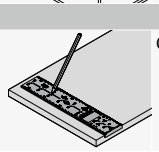
Genel işaretleme cetveli
700

Uygulama – SERVO-DRIVE

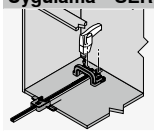
SERVO-DRIVE taşıyıcı profil yuvası delik kalıbı
680

Uygulama – TANDEMBOX antaro | TANDEMBOX plus

Kapak uygulaması

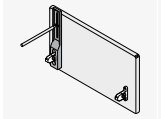
Çizgi mastarı
703

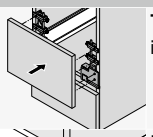
TANDEMBOX | **METABOX** için işaretleme kalıbı
697

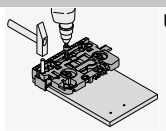
Üniversal delik kalıbı
669


Çekmece sistemleri çakma takozu
693

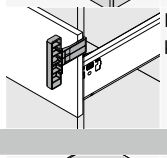
MERIVOBOX | **TANDEMBOX** için kapak aralığı kalıbı
705

Gövde uygulaması

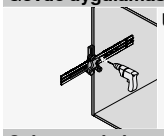
Üniversal tekli kalıp
668

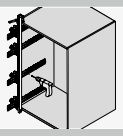
Üniversal cetvelli delik kalıbı
687

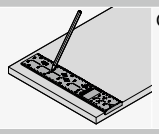
Genel işaretleme cetveli
700

Çekmecenin hazırlanması


Üniversal delik kalıbı
669

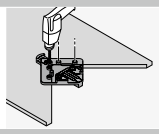
SYNCROMOTION'lu **SPACE CORNER** delik kalıbı
679

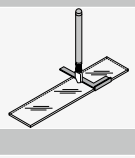
Cam kesme seti
707

Uygulama – SERVO-DRIVE

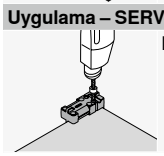
Blum aralama tamponu delik kalıbı
670

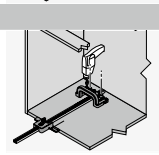
SERVO-DRIVE taşıyıcı profil yuvası delik kalıbı
680

Uygulama – METABOX

Kapak uygulaması


Çizgi mastarı
703

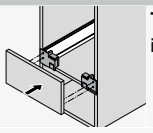
TANDEMBOX | **METABOX** için işaretleme kalıbı
697

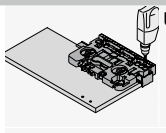
Üniversal delik kalıbı
669


Çekmece sistemleri çakma takozu
693

Gövde uygulaması


MINIFIX
681

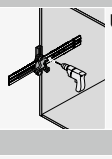
Üniversal tekli kalıp
668

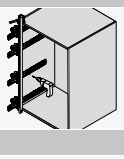
Üniversal cetvelli delik kalıbı
687

Çekmecenin hazırlanması

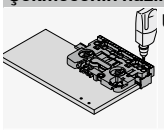
Üniversal delik kalıbı
669

Uygulama – MOVENTO | TANDEM

Kapak uygulaması



Üniversal delik kalıbı

669

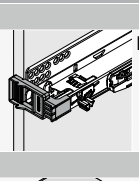

MOVENTO için kapak aralığı kalıbı

704

Gövde uygulaması



Üniversal tekli kalıp

668

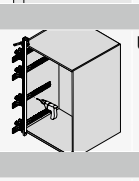

Üniversal cetvelli delik kalıbı

687

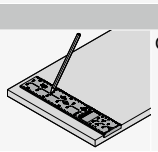

Genel işaretleme cetveli

700

Çekmecenin hazırlanması

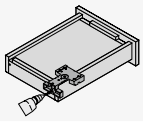

MOVENTO | **TANDEM** delik kalıbı

682

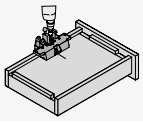

TANDEM delik kalıbı

683

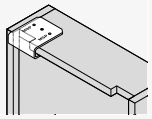

Kapak aksesuarı için delik kalıbı

684

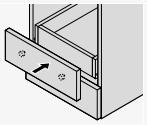

İşaretleme zımbası

699

Uygulama – SERVO-DRIVE

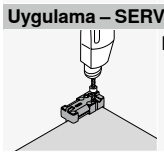

Blum aralama tamponu delik kalıbı

670

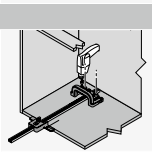

SERVO-DRIVE taşıyıcı profil yuvası delik kalıbı

680

Uygulama – REVEGO

Pocket uygulaması



REVEGO için cetvelli delik kalıbı

690

Uygulama – diğer ürünler

Kapak uygulaması

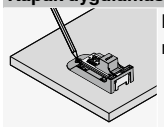

Kilit sistemi **CABLOXX** için çizgi mastarı

702

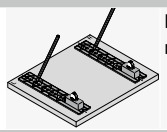

Kilit sistemi **CABLOXX** için çizgi mastarı

702

Gövde uygulaması

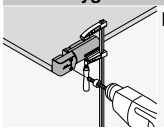

Bağlantı elemanları delik kalıbı

685

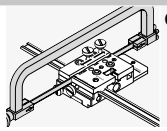

CABLOXX kısaltma kalıbı

706

Üniversal tekli kalıp



Sembolik resim

- Gövde rayı, güç ünitesi, menteşe tabanı ve adaptör plakası bağlantı pozisyonları için kılavuz delik kalıbı
- Kalıp, monte edilmiş ve edilmemiş gövdede kullanılabilir
- Derinlik pozisyonu skala aracılığı ile ayarlanır
- Binili ve içerlek binili durumlar için uygundur
- Sistem ve sunta vidaları için
- Çizgi üzerinde uygulama
- Malzeme: plastik/çelik/alüminyum

Uygulama imkanları

AVENTOS	TANDEMBOX antaro
CLIP top BLUMOTION	
CLIP top	TANDEMBOX plus
MODUL	
LEGRABOX pure	METABOX
	MOVENTO
LEGRABOX free	TANDEM
MERIVOBOX	

Sayfa dizini

Özet – kalıplar 662
Özet – uygulama imkanları 664

Uygulama filmi

Short-URL
www.blum.com/FtGEO

Sipariş bilgileri

	Tanım	Ürün nr.
	Üniversal tekli kalıp	65.1051.02

İçindekiler:

1 x	Üniversal tekli kalıp
1 x	Delik derinliği stoperi Ø 5 mm
1 x	Ø 5' den Ø 2.5 mm' ye küçültme kovanı
1 x	Alyan anahtarı

Uygulama imkanları

AVENTOS

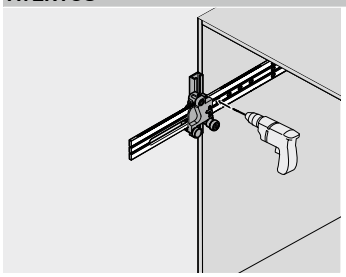

Gövde uygulaması

- Kalıbın derinlik pozisyonu skala aracılığı ile ayarlanır
- Kalıp çizgiye dayanır
- Güç ünitelerinin geçmeli pimlerinin bağlantı pozisyonları için kılavuz delik açılır

CLIP top BLUMOTION | CLIP top | MODUL

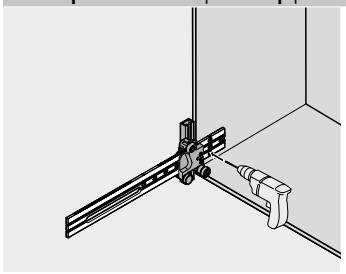

Menteşe sistemleri uygulaması

- Kalıbın derinlik pozisyonu skala aracılığı ile ayarlanır
- Kalıp çizgiye dayanır
- Menteşe tabanlarının ve adaptör plakaların bağlantı pozisyonları (kapaklar için **BLUMOTION** | **TIP-ON**) için kılavuz delik açılır

LEGRABOX pure | LEGRABOX free | MERIVOBOX | TANDEMBOX antaro | TANDEMBOX plus | METABOX | MOVENTO | TANDEM

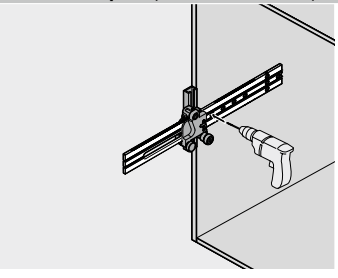

Gövde uygulaması

- Kalıbın derinlik pozisyonu skala aracılığı ile ayarlanır
- Kalıp çizgiye dayanır
- Gövde raylarının bağlantı pozisyonları için kılavuz delik açılır
- **BLUMOTION** için **METABOX** bağlantı pozisyonları için kılavuz delik açılır

Üniversal delik kalıbı



Sembolik resim

- Bordür dahil çekmece önü aksesuarları, kapak bağlantısı, çekmece arkalığı ve çekmece altlığı ve de **AVENTOS** kapak aksesuarları için bağlantı pozisyonlarını işaretlemek ve kılavuz delik açmak için kalıp
- Siperler skala aracılığı ile ayarlanır
- Malzeme: plastik/çelik

Uygulama imkanları

AVENTOS	**TANDEMBOX plus**
LEGRABOX pure	**METABOX**
LEGRABOX free	**MOVENTO**
MERIVOBOX	**TANDEM**
TANDEMBOX antaro	

Sayfa dizini

Özet – kalıplar 662
Özet – uygulama imkanları 664

Uygulama filmi

Short-URL
www.blum.com/cSAMF

Sipariş bilgileri

	Tanım	Ürün nr.
	Üniversal delik kalıbı	ZML.0040.02

İçindekiler:

1 x	Üniversal delik kalıbı
1 x	Delik derinliği stoperi Ø 10 mm
1 x	İşaretleme zımbası Ø 10 mm
1 x	Ø 10' den Ø 5 mm' ye küçültme kovanı
1 x	Ø 10' den Ø 2.5 mm' ye küçültme kovanı

Uygulama imkanları

AVENTOS

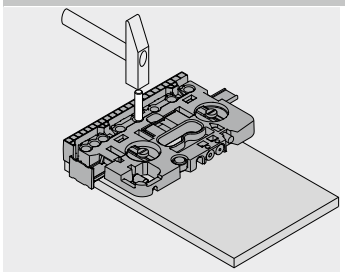

Kapak uygulaması

- Siperler skala ile ayarlanır
- **AVENTOS HF top** için düz veya haç tipi menteşe tabanlarının ve de **AVENTOS HS top** | **HL top** | **HK top** | **HK-S** | **HK-XS** için kapak aksesuarlarının bağlantı pozisyonları için kılavuz delik açmak veya puntalamak gerekir

LEGRABOX pure | LEGRABOX free | MERIVOBOX | TANDEMBOX antaro | TANDEMBOX plus | METABOX | MOVENTO | TANDEM

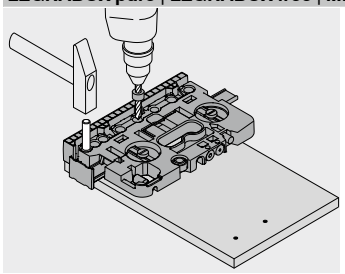

Kapak uygulaması

- Siperler skala ile ayarlanır
- Bordür dahil çekmece önü aksesuarlarının bağlantı pozisyonları delinir veya puntalanır

METABOX

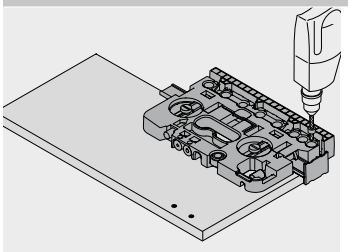

Çekmece uygulaması – arkalık

- Siperler skala ile ayarlanır
- Bağlantı pozisyonları puntalanır

Blum aralama tamponu delik kalıbı



Sembolik resim

- Monte edilmiş veya edilmemiş kapağa veya gövdeye tampon deliği açma kalıbı
- Çizgi ve siper (sabit ölçü 20) üzerinde uygulama mümkün
- Malzeme: plastik/çelik

Uygulama imkanları

AVENTOS	TANDEMBOX antaro
CLIP top BLUMOTION	
CLIP top	TANDEMBOX plus
MODUL	
LEGRABOX pure	MOVENTO
	TANDEM
LEGRABOX free	
MERIVOBOX	

Sayfa dizini

Özet – kalıplar 662
Özet – uygulama imkanları 664

Uygulama filmi

Short-URL
www.blum.com/1ZtTC6

Sipariş bilgileri

	Tanım	Ürün nr.
	Blum aralama tamponu delik kalıbı	ZML.1090

İçindekiler:

1 x	Blum aralama tamponu delik kalıbı
1 x	Delik derinliği stoperi Ø 8 mm
1 x	Ø 8' den Ø 5 mm' ye küçültme kovanı

Uygulama imkanları

AVENTOS | LEGRABOX | MERIVOBOX | TANDEMBOX antaro | TANDEMBOX plus | MOVENTO | TANDEM

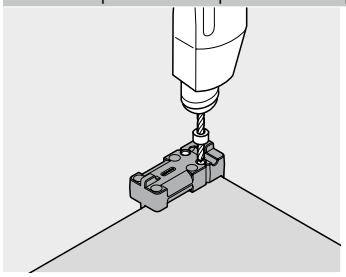

SERVO-DRIVE uygulaması

- Kalıp yatırılır
- Aralama tamponu deliği (Ø 8 veya Ø 5 mm) açılır

ECODRILL



- Blum menteşelerinin delik resminin doğru oluşturulabilmesi için basit el aleti
- El matkabı | şarjlı matkap ile kullanım
- Değişken tas mesafe ayarı 2–8 mm ve de 12.5 mm'ye kadar tas ortalama mesafesi; örn. köşe katlanır kapak menteşesi için
- Ortalama çizgisi ve de kenara yaslanan siperler ile delme pozisyonu ayarlama
- Emme hortumu başı entegre

Uygulama imkanları

AVENTOS HF top
AVENTOS HK-XS
CLIP top BLUMOTION
CLIP top
MODUL

Sayfa dizini

Özet – kalıplar	662
Özet – uygulama imkanları	664

Uygulama filmi

Short-URL
www.blum.com/1SeQww

Sipariş bilgileri

	Tanım	Ürün nr.
	ECODRILL	M31.1000.01

İçindekiler:

1 x	Delik kalıbı
2 x	Dübel matkap ucu Ø 8 mm
1 x	Entegre matkap ucu Ø 35 mm
2 x	Matkap ucu TORX®
2 x	Aralık halkası

Aksesuar

	Tanım	Ürün nr.
	Dübel matkap ucu Ø 8 mm	M31.ZB08.32
	Entegre matkap ucu Ø 35 mm	M31.ZB35.32
	Alet takımı	MZW.1300.01

Uygulama imkanları

AVENTOS HF top | AVENTOS HK-XS | CLIP top BLUMOTION | CLIP top | MODUL

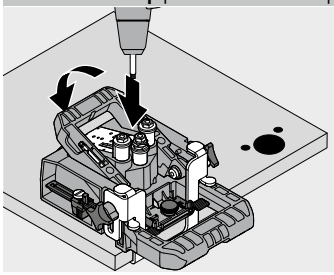

Menteşe sistemleri uygulaması

- Delme ölçüsü ayarlanır
- İstenilen menteşe pozisyonu, katlanır siperler ile ayarlanır veya alternatif olarak çizgi çekilir
- **ECODRILL** sipere veya çizgiye dayanır ve sıkma kolu ile sabitlenir
- Emme sistemi opsiyonel takılır
- Menteşe delik resmi matkap ile delinir

SERVO-DRIVE şalteri delik kalıbı

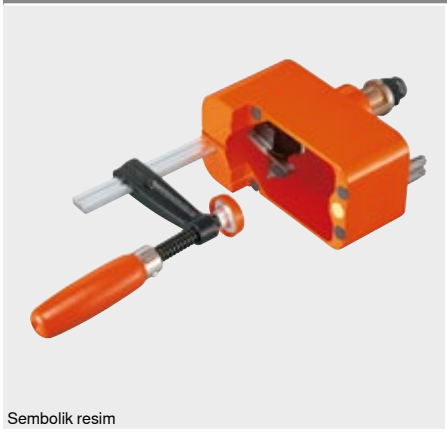

Sembolik resim

- **SERVO-DRIVE** şalteri deliğinin doğru açılmasını sağlayan basit el aleti
- El matkabı | şarjlı matkap ile kullanım
- Delik kalıbı, monte edilmiş ve edilmemiş gövdede kullanılabilir
- Çizgi üzerinde uygulama
- Malzeme: alüminyum döküm

Uygulama imkanları

- AVENTOS HF top
- AVENTOS HS top
- AVENTOS HL top
- AVENTOS HK top

Sayfa dizini

Özet – kalıplar	662
Özet – uygulama imkanları	664

Uygulama filmi

Short-URL
www.blum.com/29CZin

Sipariş bilgileri

	Tanım	Ürün nr.
	**SERVO-DRIVE** şalteri delik kalıbı	M31.2000

İçindekiler:

1 x	**SERVO-DRIVE** şalteri delik kalıbı
1 x	Entegre matkap ucu Ø 35 mm
2 x	Matkap ucu TORX®

Aksesuar

	Tanım	Ürün nr.
	Entegre matkap ucu Ø 35 mm	M31.ZB35.02

Uygulama imkanları

AVENTOS HF top | HS top | HL top | HK top

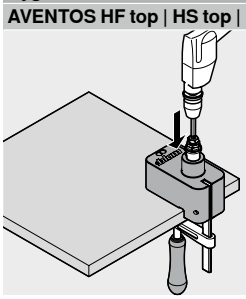

SERVO-DRIVE uygulaması

- İstenen **SERVO-DRIVE** şalter pozisyonu çizilir
- Kalıp çizgiye dayanır ve kıskaç vidası ile sabitlenir
- El matkabı | şarjlı matkap ile **SERVO-DRIVE** şalteri için montaj deliği açma

Menteşe delik kalıbı



Sembolik resim

- Menteşeler (Ø 8 veya Ø 2.5 mm) için yan bağlantı pozisyonları delme kalıbı
- Düz ve haç tipi menteşe tabanları için bağlantı pozisyonlarını kılavuz delik kalıbı
- Adaptör plakaların bağlantı pozisyonları için kılavuz delik kalıbı (kapaklar için **BLUMOTION** | **TIP-ON**)
- Çizgi üzerinde uygulama
- Malzeme: plastik/çelik

Uygulama imkanları

AVENTOS HF top
AVENTOS HK-XS
CLIP top BLUMOTION
CLIP top
MODUL

Sayfa dizini

Özet – kalıplar 662
Özet – uygulama imkanları 664

Uygulama filmi

Short-URL
www.blum.com/1Be6q5

Sipariş bilgileri

	Tanım	Ürün nr.
	Menteşeler için delik kalıbı (Ø 8 mm | Ø 2.5 mm)	65.059A

İçindekiler:

1 x Menteşe delik kalıbı
1 x Ø 8' den Ø 2.5 mm' ye küçültme kovanı
1 x Delik derinliği stoperi Ø 8 mm

	Tanım	Ürün nr.
	Menteşeler için delik kalıbı (Ø 2.5 mm)	65.055A

İçindekiler:

1 x Menteşe delik kalıbı

Uygulama imkanları

AVENTOS HF top | AVENTOS HK-XS | CLIP top BLUMOTION | CLIP top | MODUL

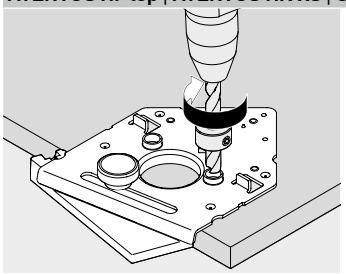

Menteşe sistemleri uygulaması – kapak

- Tas deliği (Ø 35 mm) örn.ayaklı delme makinası ile açılır
- Kalıp çizgiye dayanır ve siper vidalanarak sabitlenir
- Menteşe için yan delikler açılır

AVENTOS HF top | AVENTOS HK-XS | CLIP top BLUMOTION | CLIP top | MODUL

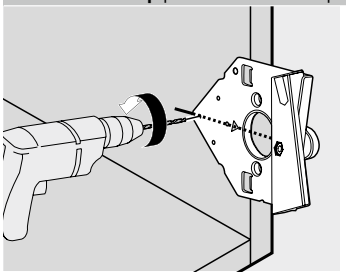

Menteşe sistemleri uygulaması – gövde

- Menteşe kolunun merkezine göre çizilir (menteşe tabanının pozisyonunu belirlemek için)
- Kalıp dayanır ve düz veya haç tipi menteşe tabanları için bağlantı pozisyonları için kılavuz delik açılır

Lama gönye ment. şablonu



Sembolik resim

- Menteşe tabanları için bağlantı pozisyonlarının delme kalıbı (Ø 2.5 mm)
- Adaptör plakaların bağlantı pozisyonları için kılavuz delik kalıbı (kapaklar için **BLUMOTION** | **TIP-ON**)
- Menteşe tabanının bağlantı pozisyonunun aynı kalması durumunda birden fazla lama gönye menteşe şablonu aynı ahşap çıtaya vidalanabilir
- Çizgi üzerinde uygulama
- Malzeme: çelik

Uygulama imkanları

AVENTOS HF top	CLIP top BLUMOTION
AVENTOS HK top	CLIP top
AVENTOS HK-S	MODUL
AVENTOS HK-XS	

Sayfa dizini

Özet – kalıplar	662
Özet – uygulama imkanları	664

Uygulama filmi

Short-URL
www.blum.com/1ImlaP

Sipariş bilgileri

	Tanım	Ürün nr.
	Lama gönye ment. şablonu	65.5300*

İçindekiler:

1 x Lama gönye ment. şablonu

Uygulama imkanları

AVENTOS HF top | HK-XS

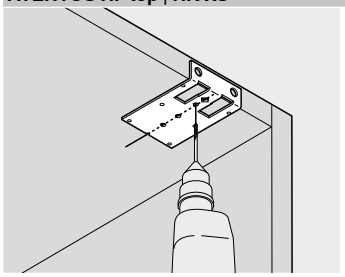

Menteşe sistemleri uygulaması

- Gövdeye veya kapağa (**AVENTOS HF top**) menteşe kolu orta veya menteşe kolu dış kenar çiziği çekilir
- Kalıp dayanır ve düz veya haç tipi menteşe tabanları için bağlantı pozisyonları için kılavuz delik açılır

CLIP top BLUMOTION | CLIP top | MODUL

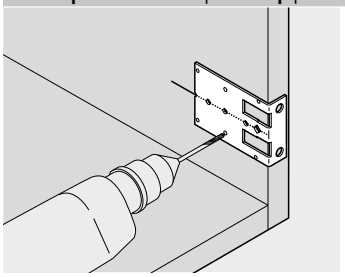

Menteşe sistemleri uygulaması

- Gövdeye veya kapağa (**AVENTOS HF top**) menteşe kolu orta veya menteşe kolu dış kenar çiziği çekilir
- Kalıp dayanır ve düz veya haç tipi menteşe tabanları için bağlantı pozisyonları için kılavuz delik açılır

AVENTOS HK top | AVENTOS HK-S | AVENTOS HK-XS | CLIP top

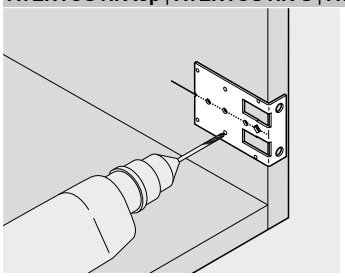

BLUMOTION | TIP-ON uygulaması

- Kalıp çizgiye dayanır
- **BLUMOTION** | **TIP-ON** adaptör (20 | 37 mm) plaka için delikler açılır

Menteşe tabanları delik kalıbı



Sembolik resim

- Haç tipi tabanlar (Ø 5 mm) için bağlantı pozisyonlarını delme kalıbı
- Haç tipi menteşe tabanları için bağlantı pozisyonlarının delik kalıbı (kapaklar için **BLUMOTION** | **TIP-ON**)
- Sınırlama fonksiyonu sayesinde 32 mm'lik ölçü tam delinebilir
- Çizgi üzerinde uygulama
- Malzeme: plastik/çelik

Uygulama imkanları

AVENTOS HF top
AVENTOS HK-XS
CLIP top BLUMOTION
CLIP top
MODUL

Sayfa dizini

Özet – kalıplar 662
Özet – uygulama imkanları 664

Uygulama filmi

Short-URL
www.blum.com/uiJko

Sipariş bilgileri

	Tanım	Ürün nr.
	Menteşe tabanları delik kalıbı	65.5070

İçindekiler:

1 x Menteşe tabanları delik kalıbı
1 x Delik derinliği stoperi Ø 5 mm

Uygulama imkanları

AVENTOS HF top | AVENTOS HK-XS | CLIP top BLUMOTION | CLIP top | MODUL

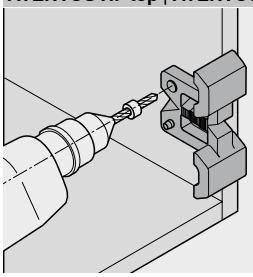

Menteşe sistemleri uygulaması

- Gövdeye veya kapağa (**AVENTOS HF top**) menteşe kolu orta veya menteşe kolu dış kenar çiziği çekilir
- Kalıp çizgiye dayanır ve ilk delik (Ø 5 mm) açılır
- Kalıp ters çevrilir, işaretleme pimi deliğe sokulur ve ikinci delik (Ø 5 mm) açılır

BLUMOTION | TIP-ON delik kalıbı



Sembolik resim

- Kapaklar için **BLUMOTION**' ın kulp tarafının (970.1002) ve menteşe tarafının (970A1002) ve de **TIP-ON**' un (956x1004) cumba bağlantı pozisyonu için delik kalıbı
- Çizgi üzerinde uygulama
- Malzeme: plastik/çelik

Uygulama imkanları

AVENTOS HK top

AVENTOS HK-S

AVENTOS HK-XS

CLIP top

Sayfa dizini

Özet – kalıplar 662
Özet – uygulama imkanları 664

Uygulama filmi

Short-URL
www.blum.com/1ZmwA8

Sipariş bilgileri

	Tanım	Ürün nr.
	**BLUMOTION** | **TIP-ON** delik kalıbı	65.5010

İçindekiler:

1 x	**BLUMOTION** | **TIP-ON** delik kalıbı
1 x	Delik derinliği stoperi Ø 10 mm

Uygulama imkanları

AVENTOS HK top | AVENTOS HK-S | AVENTOS HK-XS | CLIP top

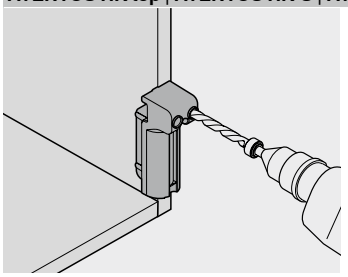

TIP-ON uygulaması

- Kalıp çizgiye dayanır
- Gövde iç kenarı ile delik ortası arası mesafe 7.5 mm
- **TIP-ON** için (Ø 10 mm) delik açılır

CLIP top

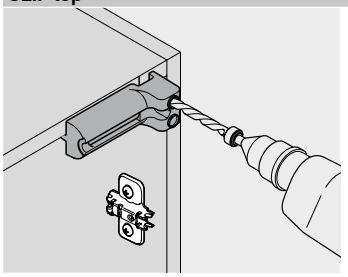

Menteşe BLUMOTION

- Kalıp çizgiye dayanır
- Gövde iç kenarı ile delik ortası arası mesafe 7.5 mm
- **BLUMOTION** için (Ø 10 mm) delik açılır

BLUMOTION delik kalıbı

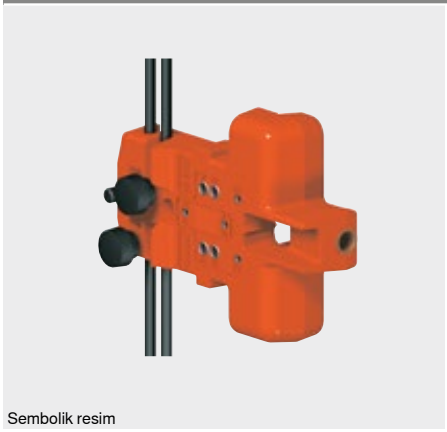

Sembolik resim

- Kapak için **BLUMOTION**' nun kulp tarafının (970.1002) ve de kapak için **TIP-ON**' un (956x1004) cumba bağlantı pozisyonu için delik kalıbı
- Adaptör plakaların bağlantı pozisyonları için kılavuz delik kalıbı (kapaklar için **BLUMOTION** | **TIP-ON**)
- Menteşe tabanı için delme kalıbı
- Tekrarlanan delik pozisyonu siper çubuğu aracılığıyla önceden ayarlanabilir
- Çizgi üzerinde uygulama
- Malzeme: plastik/çelik

Uygulama imkanları

CLIP top BLUMOTION
CLIP top
MODUL

Sayfa dizini

Özet – kalıplar 662
Özet – uygulama imkanları 664

Uygulama filmi

Short-URL
www.blum.com/cKQqy

Sipariş bilgileri

	Tanım	Ürün nr.
	**BLUMOTION** delik kalıbı	65.5000

İçindekiler:

1 x	**BLUMOTION** delik kalıbı
1 x	Delik derinliği stoperi Ø 10 mm
1 x	Delik derinliği stoperi Ø 5 mm
1 x	Delik derinliği stoperi Ø 2.5 mm

Uygulama imkanları

CLIP top

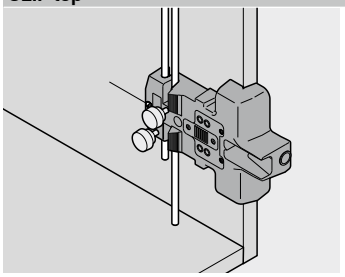

BLUMOTION | **TIP-ON uygulaması**

- Kalıp çizgiye dayanır
- Tekrarlanan delik pozisyonu siper çubuğu aracılığıyla önceden ayarlanabilir
- **BLUMOTION** | **TIP-ON** adaptör plakası için (Ø 2.5 veya Ø 5 mm) delikler açılır
- **BLUMOTION** | **TIP-ON** için cumbadan delik açılır

CLIP top BLUMOTION | CLIP top | MODUL

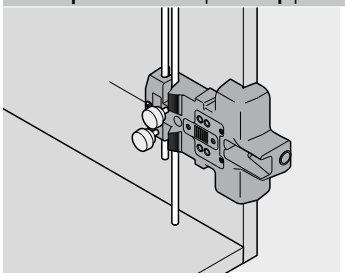

Menteşe sistemleri uygulaması

- Kalıp çizgiye dayanır
- Düz ve haç tipi menteşe tabanı için delikler delinir

LEGRABOX taban | arkalık için delik kalıbı



Sembolik resim

- Çekmece tabanında bağlantı pozisyonlarının kılavuz delikleri için kalıp (kasa | taban ve arkalık | taban bağlantısı)
- Ahşap arkalıkta bağlantı pozisyonlarının kılavuz delikleri için kalıp (ahşap arkalık | ahşap arkalık tutucu bağlantısı)
- Malzeme: plastik/çelik

Uygulama imkanları

LEGRABOX pure

LEGRABOX free

Sayfa dizini

Özet – kalıplar 662
Özet – uygulama imkanları 664

Uygulama filmi

Short-URL
www.blum.com/1sK9KN

Sipariş bilgileri

	Tanım	Ürün nr.
	**LEGRABOX** taban | arkalık için delik kalıbı	ZML.7000

İçindekiler:

1 x	**LEGRABOX** taban | arkalık için delik kalıbı
1 x	Delik derinliği stoperi Ø 2.5 mm

Uygulama imkanları

LEGRABOX pure | LEGRABOX free

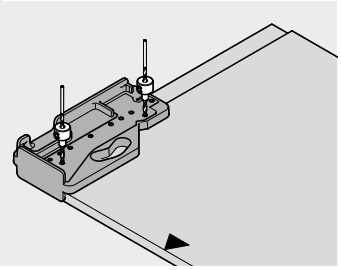

Çekmece montajı – kasa | taban bağlantısı

- Kalıp, çekmece tabanının ön kenarına dayanır
- Kasa için bağlantı pozisyonlarına (Ø 2.5 mm) kılavuz delik açılır

LEGRABOX pure | LEGRABOX free

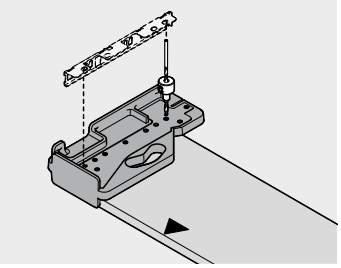

Çekmece montajı – ahşap arkalık | ahşap arkalık tutucu bağlantısı

- Kalıp arkalığa dayanır
- Ahşap arkalık tutucu için bağlantı pozisyonlarına (Ø2.5 mm) kılavuz delik açılır

LEGRABOX pure | LEGRABOX free

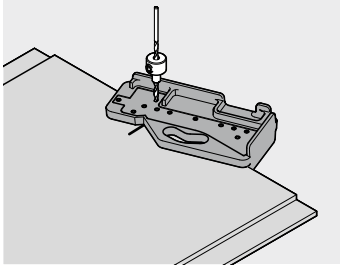

Çekmece montajı – arkalık | taban bağlantısı

- Kalıp, tabanın arka tarafında çizgiye dayanır
- Arkalık | taban bağlantısı pozisyonuna (Ø2.5 mm) kılavuz delik açılır

SYNCROMOTION'lu SPACE CORNER delik kalıbı



Sembolik resim

- **SPACE CORNER SYNCROMOTION** aksesuarı bağlantı pozisyonları için delik kalıbı
- Malzeme: plastik/çelik

Uygulama imkanları

- **TANDEMBOX antaro**
- **TANDEMBOX plus**

Sayfa dizini

Özet – kalıplar	662
Özet – uygulama imkanları	664

Uygulama filmi

Short-URL
www.blum.com/2IW3fO

Sipariş bilgileri

	Tanım	Ürün nr.
	**SYNCROMOTION**'lu **SPACE CORNER** delik kalıbı	ZML.0330

İçindekiler:

1 x **SYNCROMOTION**'lu **SPACE CORNER** delik kalıbı

Uygulama imkanları

TANDEMBOX antaro | TANDEMBOX plus

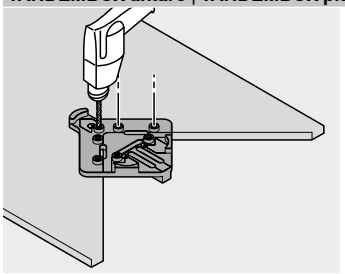

Çekmecenin hazırlanması

- Kalıp köşeye yerleştirilir
- **SYNCROMOTION** aksesuarı için delikler açılır

TANDEMBOX antaro | TANDEMBOX plus

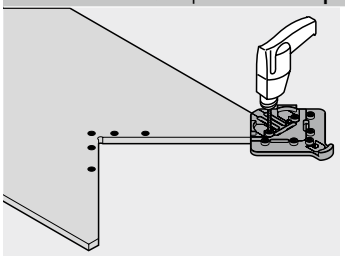

Çekmecenin hazırlanması

- Kalıp yana yerleştirilir
- Kapak köşesine delik açılır

SERVO-DRIVE taşıyıcı profil yuvası delik kalıbı



Sembolik resim

- **SERVO-DRIVE** taşıyıcı profil yuvalarının bağlantı pozisyonlarını işaretleme ve kılavuz delik delme kalıbı
- Delik kalıbı monte edilmiş veya edilmemiş gövdede ve çeşitli ürün gruplarında (alt veya üst taban veya travers) kullanılabilir
- Çizgi üzerinde uygulama
- Malzeme: plastik/çelik/alüminyum

Uygulama imkanları

LEGRABOX pure	MOVENTO TANDEM
LEGRABOX free	
MERIVOBOX	
TANDEMBOX antaro	
TANDEMBOX plus	

Sayfa dizini

Özet – kalıplar	662
Özet – uygulama imkanları	664

Uygulama filmi

Short-URL
www.blum.com/C5aJ9

Sipariş bilgileri

	Tanım	Ürün nr.
	**SERVO-DRIVE** taşıyıcı profil yuvası delik kalıbı	ZML.1150.03

İçindekiler:

1 x	**SERVO-DRIVE** taşıyıcı profil yuvası delik kalıbı
1 x	Delik derinliği stoperi Ø 10 mm
1 x	İşaretleme zımbası Ø 10 mm

Uygulama imkanları

LEGRABOX pure | LEGRABOX free | TANDEMBOX antaro | TANDEMBOX plus | MOVENTO | TANDEM

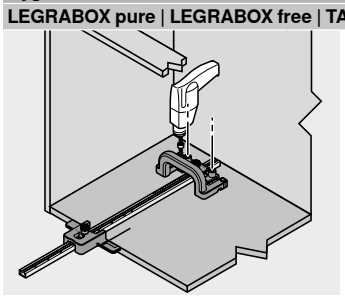

Gövde uygulaması

- İlgili kenar çizilir
- Skala aracılığıyla derinlik ayarı yapılır
- Kalıp çizgiye dayanır
- Taşıyıcı profil yuvası delikleri açılır veya işaretlenir

MINIFIX



Sembolik resim

- Gövde raylarının açılı veya direkt vidalanması için kalıp
- Çizgi üzerinde uygulama
- Malzeme: plastik

Uygulama imkanları

METABOX

Sayfa dizini

Özet – kalıplar	662
Özet – uygulama imkanları	664

Uygulama filmi

Short-URL

www.blum.com/1wLT0f

Sipariş bilgileri

	Tanım	Ürün nr.
	MINIFIX	65.3300

İçindekiler:

1 x **MINIFIX**

Aksesuar

	Tanım	Ürün nr.
	Punta matkabı	M01.ZZ03.01

Uygulama imkanları

METABOX

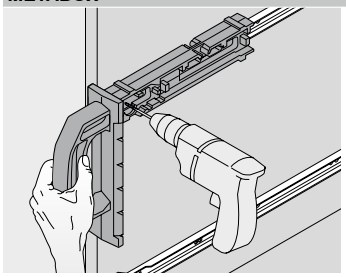

Gövde uygulaması

- İlgili kenar çizilir
- Gövde rayı **MINIFIX**'e takılır
- **MINIFIX** çizgiye dayanır
- Gövde rayı direkt vidalanır (Punta matkabı M01.ZZ03.01 ile kılavuz delik açılması önerilir)

MOVENTO | TANDEM delik kalıbı



Sembolik resim

- Çekmece rayları için tırnak pozisyonu delme kalıbı
- **MOVENTO** | **TANDEM** mandalının bağlantı pozisyonları kılavuz delik kalıbı
- Malzeme: plastik/çelik

Uygulama imkanları

MOVENTO
TANDEM

Sayfa dizini

Özet – kalıplar	662
Özet – uygulama imkanları	664

Uygulama filmi

Short-URL

www.blum.com/25IXQy

Sipariş bilgileri

	Tanım	Ürün nr.
	**MOVENTO** | **TANDEM** delik kalıbı	T65.1000.02

İçindekiler:

1 x	**MOVENTO** | **TANDEM** delik kalıbı
1 x	Delik derinliği stoperi Ø 6 mm

Aksesuar

	Tanım	Ürün nr.
	Alet takımı	T65.9000

Uygulama imkanları

MOVENTO | TANDEM

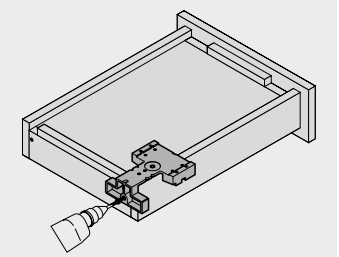

Çekmece uygulaması – tırnak deliğinin açılması

- Kalıp monte edilmiş ahşap çekmeceye dayanır
- Tırnak pozisyonları için delik açılır

MOVENTO | TANDEM

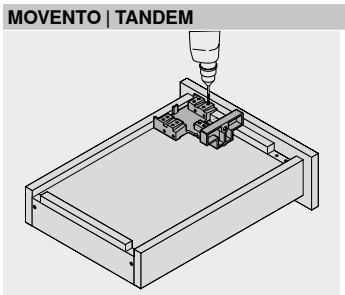

Çekmece uygulaması – MOVENTO | TANDEM mandalı

- Kalıp monte edilmiş ahşap çekmeceye dayanır
- Mandalın bağlantı pozisyonları için kılavuz delik açılır

TANDEM delik kalıbı



Sembolik resim

- Çıkış emniyeti ve geçme pimleri için bağlantı pozisyonlarını delme kalıbı
- Çekmece rayları için tırnak pozisyonu delme kalıbı
- Malzeme: plastik/çelik

Uygulama imkanları

TANDEM – 561H | 551H

Sayfa dizini

Özet – kalıplar 662
Özet – uygulama imkanları 664

Uygulama filmi

Short-URL

www.blum.com/6PBYi

Sipariş bilgileri

	Tanım	Ürün nr.
	**TANDEM** delik kalıbı – 561H | 551H	T65.1100

İçindekiler:

1 x	**TANDEM** delik kalıbı – 561H | 551H
1 x	Delik derinliği stoperi Ø 6 mm
1 x	Delik derinliği stoperi Ø 8 mm

Aksesuar

	Tanım	Ürün nr.
	Alet takımı	T65.9000

Uygulama imkanları

TANDEM

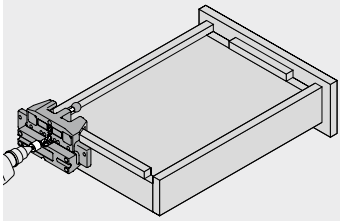

Çekmece uygulaması – tırnak deliğinin açılması

- Kalıp monte edilmiş ahşap çekmeceye dayanır
- Tırnak pozisyonları için delik açılır

TANDEM

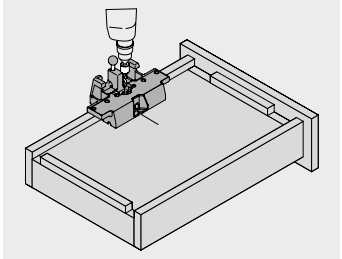

Çekmece uygulaması – geçme pimi delikleri

- Kalıp, monte edilmiş ahşap çekmecenin kenarına yerleştirilir
- Geçme pimi pozisyonu için delikler açılır

TANDEM

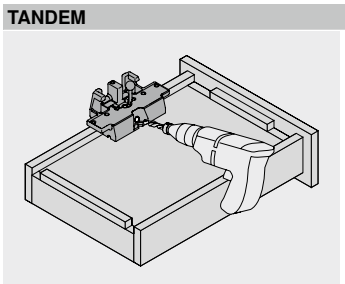

Çekmece uygulaması – çıkış emniyeti için delik delme

- Kalıp monte edilmiş ahşap çekmeceye dayanır
- Geçme pimi deliklerine ölçme pimi takılır
- Çıkış emniyeti için delikler açılır

Kapak aksesuarı için delik kalıbı



Sembolik resim

- 4 yanlı ahşap çekmece önü ayar elemanının (295.1000) bağlantı pozisyonları için delik kalıbı
- Çekmece önü ayar elemanı (295.1000) ve gövde konfigüratörü ile birlikte uygulama
- Malzeme: çelik

Uygulama imkanları

TANDEM

Sayfa dizini

Özet – kalıplar	662
Özet – uygulama imkanları	664

Sipariş bilgileri

	Tanım	Ürün nr.
	Kapak aksesuarı için delik kalıbı	ZML.0050

İçindekiler:

1 x Kapak aksesuarı için delik kalıbı

Uygulama imkanları

TANDEM

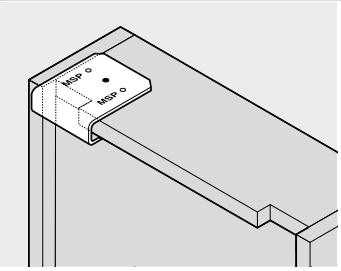

Çekmecenin hazırlanması

- Sadece **TANDEM**, gövde konfigüratörü ve çekmece önü ayar aksesuarı (295.1000) kombinasyonunda anlamlı bir uygulama
- Çekmece önü ayar aksesuarı bağlantı pozisyonu için gövde konfigüratörü planlama sonucu referans olarak alınmalıdır
- Kalıp ahşap çekmeceye dayanır ve delinir

Bağlantı elemanları delik kalıbı



Sembolik resim

- (42.0700.01) bağlantı elemanının cumba bağlantı pozisyonu için delik kalıbı
- Gövde alt kenarı ile delik ortası arası mesafe 9.5 mm
- Çizgi üzerinde uygulama
- Malzeme: plastik/çelik

Uygulama imkanları

Diğer ürünler

Sayfa dizini

Özet – kalıplar	662
Özet – uygulama imkanları	664

Uygulama filmi

Short-URL

www.blum.com/2XGqs

Sipariş bilgileri

	Tanım	Ürün nr.
	Bağlantı elemanları delik kalıbı	65.5040

İçindekiler:

1 x	Bağlantı elemanları delik kalıbı
1 x	Delik derinliği stoperi Ø 5 mm

Uygulama imkanları

Diğer ürünler

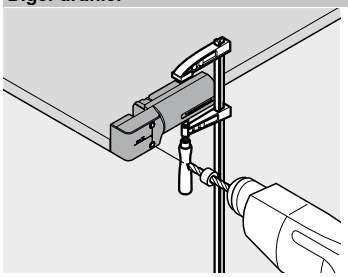

Diğer ürünler uygulaması

- Kalıp gövdenin alt veya üst plakasına hizalanır
- Kalıp sabitlenir ve delik (Ø 5 mm) açılır

AVENTOS HKi için freze şablonları seti



Sembolik resim

- Güç ünitesinin ve yerleştirme plakasının frezelenmesi için freze şablonları seti
- Dik freze ile beraber kullanım
- Şablon, sadece tek bir gövde yanına uygulanabilir

Uygulama imkanları

AVENTOS HKi

Sayfa dizini

Özet – kalıplar	662
Özet – uygulama imkanları	664

Sipariş bilgileri

	Tanım	Ürün nr.
	Freze şablonları seti	65.5840

İçindekiler:

1 x	Güç ünitesi için freze şablonları
1 x	Yerleştirme plakası için freze şablonları
1 x	Ana plaka 5 mm

Aksesuar

	Tanım	Ürün nr.
	Ara parça seti	M45.1010
	Hizalı freze ucu	M45.ZF04
	Kopya freze ucu	M45.ZF19
	Yön değiştirme levhası seti	M34.ZW50

Uygulama imkanları

AVENTOS HKi

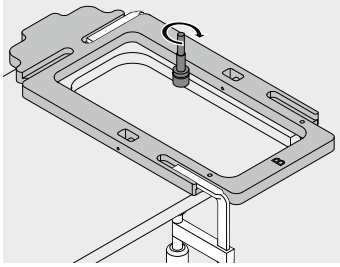

Gövde uygulaması – tam entegre

- Ana plaka, dik freze masasına sabitlenir ve kopya freze ucu sıkıştırılır
- Şablon A yerleştirilir ve vida mengeleri ile tutturulur
- 12 mm freze derinliği ve yerleştirme plakası kalınlığı ayarlanır, frezelenir
- Şablon B yerleştirilir ve vida mengeleri ile tutturulur
- Freze derinliği, yerleştirme plakasının kalınlığına ayarlanır, frezelenir
- Yerleştirme plakası kesilir ve şablon B yardımıyla dış yarı çapı frezelenir

AVENTOS HKi

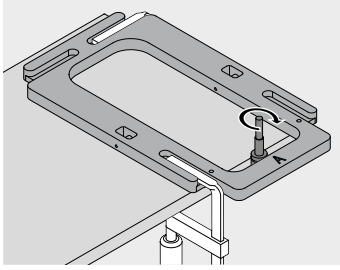

Gövde uygulaması – kısmi entegre

- Ana plaka, dik freze masasına sabitlenir ve kopya freze ucu sıkıştırılır
- Şablon A yerleştirilir ve vida mengeleri ile tutturulur
- 12 mm freze derinliği ayarlanır, frezelenir

Üniversal cetvelli delik kalıbı

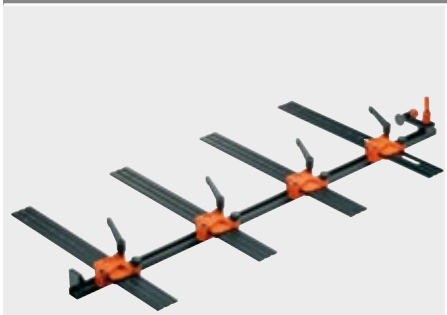

Sembolik resim

- Gövde rayı, güç ünitesi, menteşe tabanı ve adaptör plakası bağlantı pozisyonları için kılavuz delik kalıbı
- Kalıp, monte edilmiş ve edilmemiş gövdede kullanılabilir
- Yükseklik ve derinlik pozisyonu skala aracılığıyla ayarlanır
- Binili ve içerlek binili durumlar için uygundur
- Sistem ve sunta vidaları için
- Çizgi üzerinde uygulama mümkün
- Malzeme: plastik/çelik/alüminyum/zamak

Uygulama imkanları

AVENTOS	TANDEMBOX antaro
CLIP top BLUMOTION	TANDEMBOX plus
CLIP top	METABOX
MODUL	MOVENTO
LEGRABOX pure	TANDEM
LEGRABOX free	
MERIVOBOX	

Sayfa dizini

Özet – kalıplar	662
Özet – uygulama imkanları	664

Uygulama filmi

Short-URL
www.blum.com/2EbFR6

Sipariş bilgileri

	Tanım	Ürün nr.
	Üniversal cetvelli delik kalıbı	65.1000.01

İçindekiler:

1 x	Cetvel 1000 mm
4 x	Üniversal cetvelli delik kalıbı
1 x	Delik derinliği stoperi Ø 5 mm
1 x	Ø 5' den Ø 2.5 mm' ye küçültme kovanı
1 x	Alyan anahtarı

Aksesuar

	Tanım	Ürün nr.
	Skala ile 2200 mm kalıp cetveli	T65.5090
	Üniversal cetvelli delik kalıbı	65.1001.01
	**SPACE CORNER** için ilave	65.1106

Uygulama imkanları

AVENTOS

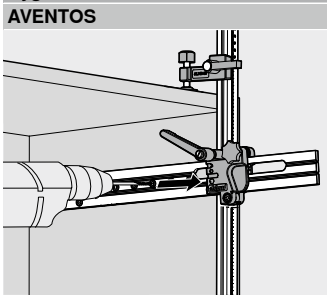

Gövde uygulaması

- Kalıbın yükseklik ve derinlik pozisyonu skala yardımıyla ayarlanır
- Kalıp gövdeye dayanır
- Güç ünitelerinin geçmeli pimlerinin bağlantı pozisyonları için kılavuz delik açılır

CLIP top BLUMOTION | CLIP top | MODUL

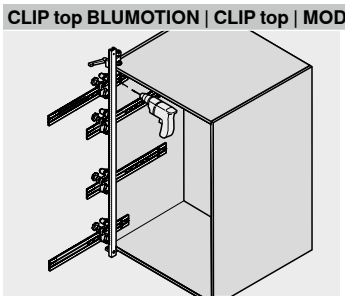

Menteşe sistemleri uygulaması

- Kalıbın yükseklik ve derinlik pozisyonu skala yardımıyla ayarlanır
- Kalıp gövdeye dayanır
- Menteşe tabanlarının ve adaptör plakaların bağlantı pozisyonları (kapaklar için **BLUMOTION** | **TIP-ON**) için kılavuz delik açılır

LEGRABOX pure | LEGRABOX free | MERIVOBOX | TANDEMBOX antaro | TANDEMBOX plus | METABOX | MOVENTO | TANDEM

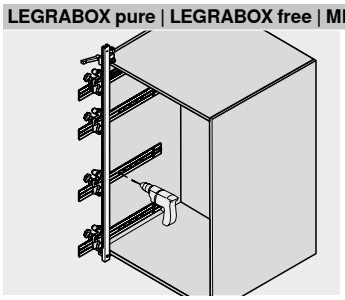

Gövde uygulaması

- Kalıbın yükseklik ve derinlik pozisyonu skala yardımıyla ayarlanır
- Kalıp gövdeye dayanır
- Gövde raylarının bağlantı pozisyonları için kılavuz delik açılır
- **BLUMOTION** için **METABOX** bağlantı pozisyonları için kılavuz delik açılır
- İlave parça (65.1106) **SPACE CORNER** uygulamasını mümkün kılar

Menteşe sistemleri cetvelli delik kalıbı



Sembolik resim

- Menteşe ve menteşe tabanları için bağlantı pozisyonlarının ölçü aktarımı için kalıp
- Kapaklardan gövdeye veya gövdeden kapaklara ölçü aktarımı için kalıp
- Delik kalıbı, monte edilmiş veya edilmemiş gövdede kullanılabilir
- Çeşitli çekmece önü binileri için ayarlanabilir siper, skala kalıbın ayarlanmasına kolaylık sağlar
- Malzeme: plastik/çelik/alüminyum

Uygulama imkanları

AVENTOS HF top
AVENTOS HK-XS
CLIP top BLUMOTION
CLIP top
MODUL

Sayfa dizini

Özet – kalıplar 662
Özet – uygulama imkanları 664

Uygulama filmi

Short-URL
www.blum.com/10TSjY

Sipariş bilgileri

	Tanım	Ürün nr.
	Menteşe sistemleri cetvelli delik kalıbı	65.7500.03

İçindekiler:

1 x	Cetvel 1000 mm
2 x	İşaret kalemli kalıp
2 x	İşaretleme zımbası Ø 5 mm

Aksesuar

	Tanım	Ürün nr.
	Skala ile 2200 mm kalıp cetveli	65.7590
	Kalıp	65.7510.03

Uygulama imkanları

AVENTOS HF top | AVENTOS HK-XS | CLIP top BLUMOTION | CLIP top | MODUL

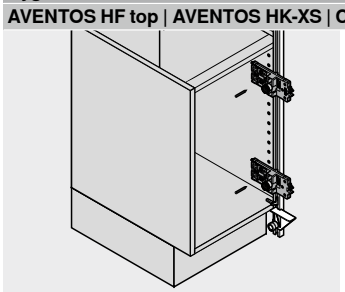

Menteşe sistemleri uygulaması – işlenmemiş kapak

- Cetvelli delik kalıbı gövdeye dayanır
- Monte edilmiş menteşe tabanının veya sıra deliklerin istenen pozisyonu cetvelli delik kalıbına aktarılır
- İstenen kapak binisi skala ile ayarlanır
- Cetvelli delik kalıbı kapağa dayanır ve menteşe delik resmi işaret kalemi ile işaretlenir

AVENTOS HF top | AVENTOS HK-XS | CLIP top BLUMOTION | CLIP top | MODUL

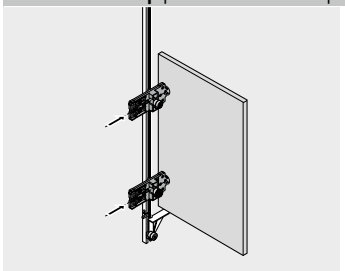

Menteşe sistemleri uygulaması – işlenmemiş gövde

- İstenen çekmece önü binisi skala ile ayarlanır
- Menteşe deliğinin veya monte edilmiş menteşenin istenen pozisyonu cetvelli delik kalıbına aktarılır
- Cetvelli delik kalıbı gövdeye yerleştirilir ve menteşe tabanlarının bağlantı pozisyonları puntalanır veya kılavuz delik açılır

CRISTALLO cam kapak menteşesi



Sembolik resim

- **CRISTALLO** menteşe tabanı ve **CRISTALLO** tas plaka için yapıştırma pozisyonu belirleme kalıbı
- **CRISTALLO** menteşe tabanını ve **CRISTALLO** tas plakasını doğru pozisyona sabitleme
- Kalıp skala aracılığı ile ayarlanır
- Malzeme: plastik/çelik/alüminyum/zamak

Uygulama imkanları

CLIP top BLUMOTION
CLIP top

Sayfa dizini

Özet – kalıplar	662
Özet – uygulama imkanları	664

Sipariş bilgileri

	Tanım	Ürün nr.
	**CRISTALLO** cam kapak menteşesi	65.4500.01

İçindekiler:

1 x	Cetvel 1000 mm
2 x	Sabitleme gergili kalıp

Aksesuar

	Tanım	Ürün nr.
	Kalıp	65.4510

Uygulama imkanları

CLIP top BLUMOTION | CLIP top

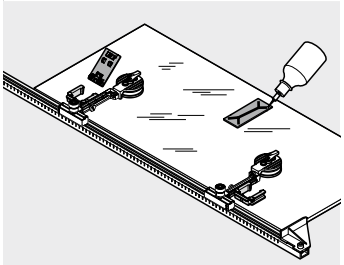

Menteşe sistemleri uygulaması

- Yapıştırma pozisyonu skala aracılığı ile ayarlanır
- Kalıp sabitleme gergisi ile tutturulur
- **CRISTALLO** tas plakası | menteşe tabanı yerleştirilir ve yapıştırılır

REVEGO için cetvelli delik kalıbı



Sembolik resim

- Şablon, sadece tek bir gövde yanına uygulanabilir
- Pocket bağlama elemanı için bağlantı pozisyonları-nın ölçü aktarımı kalıbı
- Derinlik pozisyonu skala aracılığı ile ayarlanır
- Malzeme: plastik/çelik

Uygulama imkanları

REVEGO

Sayfa dizini

Özet – kalıplar	662
Özet – uygulama imkanları	664

Sipariş bilgileri

	Tanım	Ürün nr.
	**REVEGO** için cetvelli delik kalıbı	STL.8000

İçindekiler:

1 x	Cetvel 1000 mm
2 x	Kalıp
1 x	Kulp
1 x	Alyan anahtarı
1 x	Delik derinliği stoperi Ø 5 mm

Uygulama imkanları

REVEGO uno | REVEGO duo

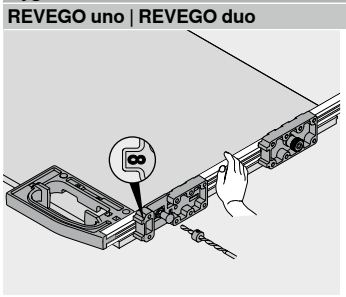

Gövde uygulaması

- Kalıbın derinlik pozisyonu skala aracılığı ile ayarlanır
- Cetvelli delik kalıbı, gövde yanında cumbaya yerleştirilir
- Pocket bağlama elemanının bağlantı pozisyonu için kılavuz delik açılır

Menteşe çakma takozu



Sembolik resim

- Tüm çakma taslı **CLIP top BLUMOTION**, **CLIP top**, **CLIP** ve **MODUL** menteşelerin çakılmasına imkan sağlar
- Malzeme: plastik

Uygulama imkanları

CLIP top BLUMOTION
CLIP top
MODUL

Sayfa dizini

Özet – kalıplar 662
Özet – uygulama imkanları 664

Uygulama filmi

Short-URL
www.blum.com/1gZon1

Sipariş bilgileri

	Tanım	Ürün nr.
	Menteşe çakma takozu	ZME.0710

İçindekiler:

1 x Menteşe çakma takozu

Uygulama imkanları

CLIP top BLUMOTION | CLIP top | MODUL

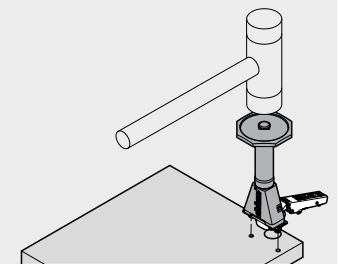

Menteşe sistemleri uygulaması

- Menteşe delik resmi açılır
- Menteşe çakma takozuna takılır ve çakılır

Menteşe tabanı çakma takozu



Sembolik resim

- Menteşe tabanlarının çakılmasını mümkün kılar
- Malzeme: plastik/çelik

Uygulama imkanları

CLIP top BLUMOTION
CLIP top

Sayfa dizini

Özet – kalıplar	662
Özet – uygulama imkanları	664

Uygulama filmi

Short-URL
www.blum.com/VXeEb

Sipariş bilgileri

	Tanım	Ürün nr.
	Çakma takozu – menteşe tabanı	65.6100
	Çakma takozu – düz menteşe tabanı – çelik	ZME.0730

İçindekiler:

1 x Menteşe tabanı çakma takozu

Uygulama imkanları

CLIP top BLUMOTION | CLIP top

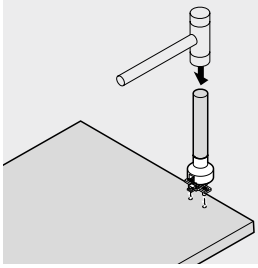

Gövde uygulaması

- Menteşe tabanları için delikler açılır
- Menteşe tabanı çakma takozuna takılır ve çakılır

Çekmece sistemleri çakma takozu



Sembolik resim

- Dübelli çekmece önü aksesuarının çakılmasını sağlar
- Malzeme: plastik/çelik

Uygulama imkanları

TANDEMBOX antaro
TANDEMBOX plus
METABOX

Sayfa dizini

Özet – kalıplar	662
Özet – uygulama imkanları	664

Sipariş bilgileri

	Tanım	Ürün nr.
	Çakma takozu – **TANDEMBOX** ZSF.5320	ZME.5320
	Çakma takozu – **TANDEMBOX** ZSF.3602.02	ZME.2700
	Çakma takozu – **METABOX** ZSF.1300 | ZSF.1600 | ZSF.1800	ZME.1600.01
	Çakma takozu – **METABOX** ZSF.1610	ZME.1610

İçindekiler:

1 x Çakma takozu

Uygulama imkanları

TANDEMBOX antaro | TANDEMBOX plus

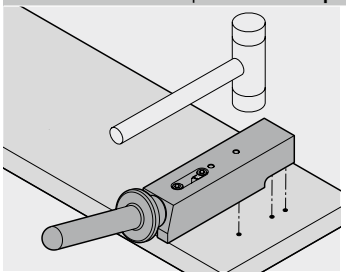

Kapak uygulaması

- Çekmece önü aksesuarı için delikler açılır
- Kapak aksesuarı (ZSF.5320 | ZSF.3602) çakma takozuna takılır ve çakılır

METABOX

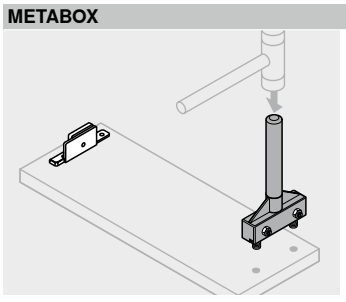

Kapak uygulaması

- **METABOX** çekmece önü aksesuarı için delikler açılır
- Kapak aksesuarı (ZSF.1xx0) çakma takozuna takılır ve çakılır

AVENTOS HS top | HL top | HK top ön bağlantı elemanı için işaretleme kalıbı



Sembolik resim

- Çekmece önü aksesuarlarının bağlantı pozisyonlarını işaretlemek için kalıp
- Malzeme: plastik/çelik

Uygulama imkanları

- **AVENTOS HS top**
- **AVENTOS HL top**
- **AVENTOS HK top**

Sayfa dizini

Özet – kalıplar	662
Özet – uygulama imkanları	664

Sipariş bilgileri

	Tanım	Ürün nr.
	**AVENTOS HS top** | **HL top** | **HK top** ön bağlantı elemanı için işaretleme kalıbı	ZML.2200

İçindekiler:

1 x **AVENTOS HS top** | **HL top** | **HK top** ön bağlantı elemanı için işaretleme kalıbı

Uygulama imkanları

AVENTOS HS top | HL top | HK top

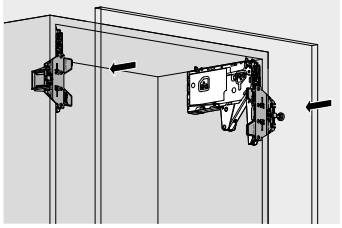

Kapak uygulaması

- Monte edilmiş **AVENTOS** güç ünitesinin üzerine işaretleme kalıbı takılır
- İstenen kapak yan çıkıntıları siper aracılığıyla ayarlanır
- Çekmece önü dayanır ve çekmece önündeki bağlantı pozisyonu bir vuruş ile işaretlenir

LEGRABOX için işaretleme kalıbı

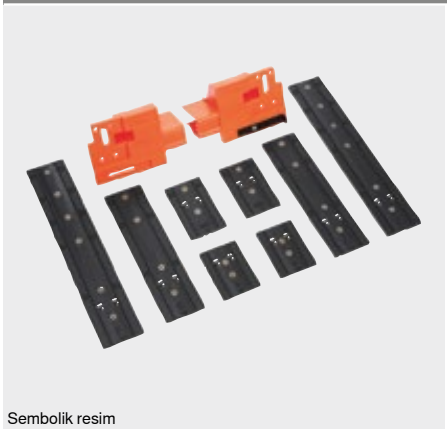

Sembolik resim

- Çekmece önü aksesuarlarının bağlantı pozisyonlarını işaretlemek için kalıp
- Malzeme: plastik/çelik

Uygulama imkanları

- LEGRABOX pure
- LEGRABOX free

Sayfa dizini

Özet – kalıplar 662
Özet – uygulama imkanları 664

Uygulama filmi

Short-URL
www.blum.com/Oy7Tx

Sipariş bilgileri

	Tanım	Ürün nr.
	LEGRABOX için işaretleme kalıbı	ZML.3710

İçindekiler:

1 x **LEGRABOX** için işaretleme kalıbı

Uygulama imkanları

LEGRABOX pure | LEGRABOX free

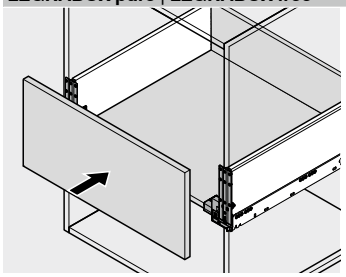

Kapak uygulaması – çekmece

- İşaretleme kalıbı monte edilmiş ve gövdeye sokulmuş çekmeceye takılır
- İstenen kapak yan çıkıntıları siper aracılığıyla ayarlanır
- Çekmece önü dayanır ve çekmece önündeki bağlantı pozisyonu bir vuruş ile işaretlenir

MERIVOBOX için işaretleme kalıbı

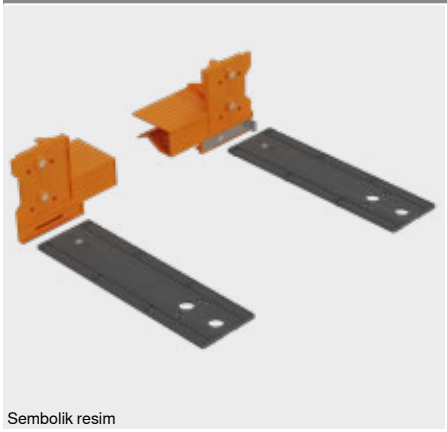

Sembolik resim

- Çekmece önü aksesuarlarının bağlantı pozisyonlarını işaretlemek için kalıp
- Malzeme: plastik/çelik

Uygulama imkanları

MERIVOBOX

Sayfa dizini

Özet – kalıplar	662
Özet – uygulama imkanları	664

Uygulama filmi

Short-URL

www.blum.com/Oy7Tx

Sipariş bilgileri

	Tanım	Ürün nr.
	**MERIVOBOX** için işaretleme kalıbı	ZML.4010

İçindekiler:

1 x **MERIVOBOX** için işaretleme kalıbı

Uygulama imkanları

MERIVOBOX

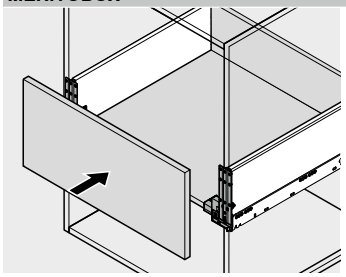

Kapak uygulaması – çekmece

- İşaretleme kalıbı monte edilmiş ve gövdeye sokulmuş çekmeceye takılır
- İstenen kapak yan çıkıntıları siper aracılığıyla ayarlanır
- Çekmece önü dayanır ve çekmece önündeki bağlantı pozisyonu bir vuruş ile işaretlenir

TANDEMBOX | METABOX için işaretleme kalıbı

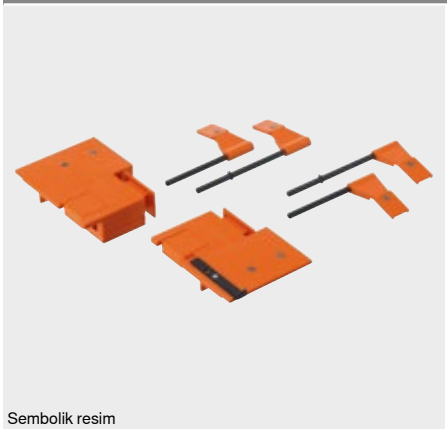

Sembolik resim

- Çekmece önü aksesuarlarının bağlantı pozisyonlarını işaretlemek için kalıp
- Bordür işaretleme zımbası ile bordür ön bağlantısının delik pozisyonlarını puntalamak için kalıp
- Malzeme: plastik/çelik

Uygulama imkanları

- TANDEMBOX antaro
- TANDEMBOX plus
- METABOX

Sayfa dizini

Özet – kalıplar	662
Özet – uygulama imkanları	664

Uygulama filmi

Short-URL
www.blum.com/1n8j8B

Sipariş bilgileri

	Tanım	Ürün nr.
	İşaretleme kalıbı – **TANDEMBOX** 378M | 378K	ZML.3580.01

İçindekiler:

2 x	Kalıp
4 x	Bordür işaret bayrağı Sadece **TANDEMBOX** K kasa için (pozisyon dübeli)

	Tanım	Ürün nr.
	İşaretleme kalıbı – **TANDEMBOX** 378N	ZML.3510
	İşaretleme kalıbı – **METABOX** 3x0N	ZML.1510
	İşaretleme kalıbı – **METABOX** 3x0M | 3x0K | 3x0H	ZML.1500

İçindekiler:

2 x	Kalıp

Aksesuar

	Tanım	Ürün nr.
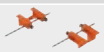	Bordür işaretleme zımbası **TANDEMBOX 378M | 378K**	ZML.3600
	Bordür işaretleme zımbası **METABOX 3x0M | 3x0K | 3x0H**	ZML.8000.02

Uygulama imkanları

TANDEMBOX antaro | TANDEMBOX plus | METABOX

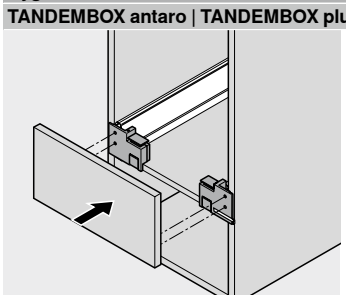

Kapak uygulaması – çekmece

- İşaretleme kalıbı monte edilmiş ve gövdeye sokulmuş çekmeceye takılır
- İstenen kapak yan çıkıntıları siper aracılığıyla ayarlanır
- Çekmece önü dayanır ve çekmece önündeki bağlantı pozisyonu bir vuruş ile işaretlenir

TANDEMBOX antaro | TANDEMBOX plus | METABOX

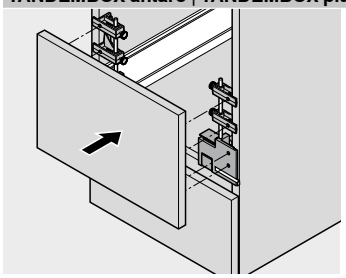

Kapak uygulaması – bordürlü box sistemi

- İşaretleme kalıbı monte edilmiş ve gövdeye sokulmuş yüksek önlü çekmeceye takılır
- İstenen kapak yan çıkıntıları siper aracılığıyla ayarlanır
- Bordürlü yüksek önlü çekmece için bordür işaretleme zımbası kullanılır
- Çekmece önü dayanır ve çekmece önündeki bağlantı pozisyonu bir vuruş ile işaretlenir

TANDEMBOX antaro | TANDEMBOX plus

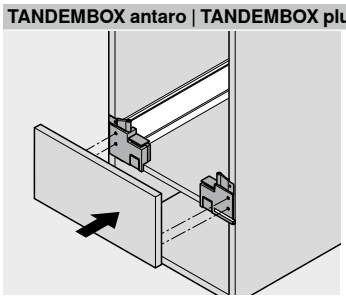

Kapak uygulaması – K kasa

- İşaretleme kalıbı monte edilmiş ve gövdeye sokulmuş çekmeceye takılır
- İstenen kapak yan çıkıntıları siper aracılığıyla ayarlanır
- **TANDEMBOX antaro** | **TANDEMBOX plus** K-kasa için bordür işaret kalıbı kullanılır
- Çekmece önü dayanır ve çekmece önündeki bağlantı pozisyonu bir vuruş ile işaretlenir

Karşılık pozisyonlandırma kalıbı



Sembolik resim

- Vidalı **TIP-ON** tutucu plakasının pozisyonunu belirlemek için kalıp
- Binili ve içerlek binili durumlar için uygundur
- Puntalayarak pozisyon ölçü aktarımı
- Malzeme: plastik/çelik

Uygulama imkanları

AVENTOS HK top
AVENTOS HK-S
AVENTOS HK-XS
CLIP top

Sayfa dizini

Özet – kalıplar 662
Özet – uygulama imkanları 664

Uygulama filmi

Short-URL
www.blum.com/1dIH7q

Sipariş bilgileri

	Tanım	Ürün nr.
	Karşılık pozisyonlandırma kalıbı	65.5210.01

İçindekiler:

1 x Vidalı karşılık kalıbı

Uygulama imkanları

AVENTOS HK top | AVENTOS HK-S | AVENTOS HK-XS | CLIP top

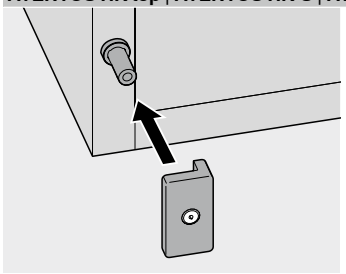

TIP-ON uygulaması – vidalı karşılık

- Kalıp **TIP-ON** aksesuarı üzerine yerleştirilir
- Kapaklar yumuşak kapanır
- Karşılık işaretlenen yerden sabitlenir

İşaretleme zımbası



Sembolik resim

- Çekmece önü ayar elemanının (295.1000) bağlantı pozisyonlarını işaretlemek için zımba
- Malzeme: çelik

Uygulama imkanları

MOVENTO
TANDEM

Sayfa dizini

Özet – kalıplar	662
Özet – uygulama imkanları	664

Sipariş bilgileri

	Tanım	Ürün nr.
	İşaretleme zımbası	65.2950

İçindekiler:

1 x İşaretleme zımbası ,Ø 20 mm

Uygulama imkanları

MOVENTO | TANDEM

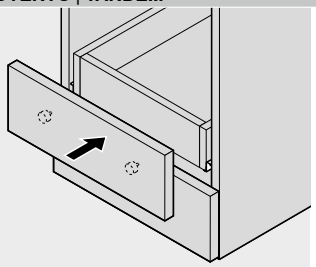

Çekmecenin hazırlanması

- İşaretleme zımbası çekmece önü ayar elemanının deliklerine (295.1000) yerleştirilir
- Çekmece önü monte edilmiş, gövdeye yerleştirilmiş çekmeceye dayanır ve bir vuruş ile bağlantı pozisyonları çekmece üzerinde işaretlenir
- Delikler açılır

Genel işaretleme cetveli

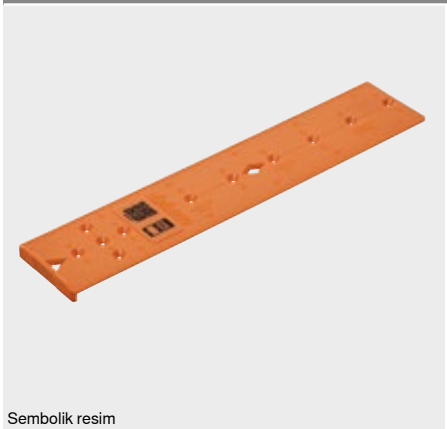

Sembolik resim

- Gövde rayı, güç ünitesi, menteşe tabanı ve adaptör plakası bağlantı pozisyonları için işaretleme kalıbı
- Kalıp, monte edilmiş ve edilmemiş gövdede kullanılabilir
- Çizgi üzerinde uygulama
- Malzeme: plastik

Uygulama imkanları

AVENTOS	TANDEMBOX plus
CLIP top BLUMOTION	METABOX
CLIP top	MOVENTO
MODUL	TANDEM
LEGRABOX	
MERIVOBOX	
TANDEMBOX antaro	

Sayfa dizini

Özet – kalıplar	662
Özet – uygulama imkanları	664

Sipariş bilgileri

	Tanım	Ürün nr.
	Genel işaretleme cetveli	65.5340.01

İçindekiler:

1 x Genel işaretleme cetveli

Uygulama imkanları

AVENTOS | CLIP top BLUMOTION | CLIP top | MODUL | LEGRABOX | MERIVOBOX | TANDEMBOX | METABOX | MOVENTO | TANDEM

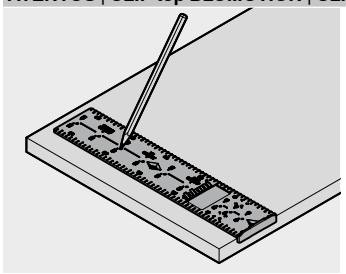

Uygulama

- Kalıp çizgiye dayanır
- Bağlantı pozisyonunu işaretleyin
- Matkap ile delikler açılır

Gövde açısı şablonu

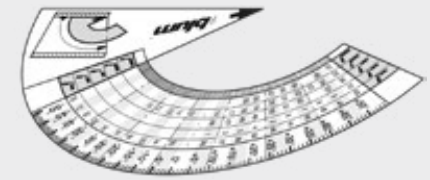

Sembolik resim

- Gövde açısı saptama şablonu
- Uygun menteşe çözümünün saptanması
- Malzeme: plastik

Uygulama imkanları

CLIP top BLUMOTION
CLIP top

Sayfa dizini

Özet – kalıplar	662
Özet – uygulama imkanları	664

Sipariş bilgileri

	Tanım	Ürün nr.
	Gövde açısı şablonu	65.5810.03

İçindekiler:

1 x Gövde açısı şablonu

Uygulama imkanları

CLIP top BLUMOTION | CLIP top

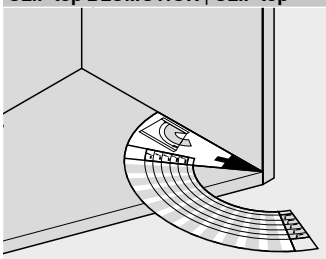

Menteşe sistemleri uygulaması

- Açılı gövdeye kalıp dayanır
- Gövde açısı ve açı uygulaması okunur
- Gövde açısı veya açı uygulaması için uygun menteşe çözümü belirlenir

Kilit sistemi CABLOXX için çizgi mastarı



Sembolik resim

- Kilit mekanizması **CABLOXX** için yükseklik pozisyonlarını işaretleme kalıbı
- Malzeme: plastik

Uygulama imkanları

- **LEGRABOX pure**
- **LEGRABOX free**
- **TANDEMBOX antaro**

Sayfa dizini

Özet – kalıplar	662
Özet – uygulama imkanları	664

Sipariş bilgileri

	Tanım	Ürün nr.
	Kilit sistemi **CABLOXX** için çizgi mastarı – **LEGRABOX**	65.0807
	Kilit sistemi **CABLOXX** için çizgi mastarı – **TANDEMBOX**	65.0803

İçindekiler:

1 x Çizgi mastarı

Uygulama imkanları

LEGRABOX

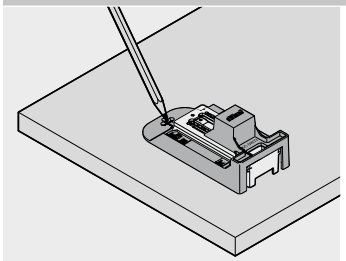

Kapak uygulaması

- Kasa yüksekliğini ayarlama
- Kalıp monte edilmiş çekmece önü bağlantı elemanına takılır
- Kilit mekanizmasının bağlantı pozisyonlarını işaretleme
- Matkap ile delikler açılır

TANDEMBOX

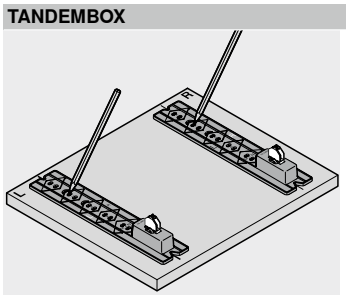

Kapak uygulaması

- Kalıp monte edilmiş çekmece önü bağlantı elemanına takılır
- Kilit mekanizmasının bağlantı pozisyonlarını işaretleme
- Matkap ile delikler açılır

Çizgi mastarı



Sembolik resim

- **INSERTA** bordür bağlantı pozisyonu tespit kalıbı (arkalık yüksekliği B | C)
- Malzeme: plastik

Uygulama imkanları

- **TANDEMBOX antaro**
- **TANDEMBOX plus**
- **METABOX**

Sayfa dizini

Özet – kalıplar	662
Özet – uygulama imkanları	664

Sipariş bilgileri

	Tanım	Ürün nr.
	Çizgi mastarı – **TANDEMBOX**	ZML.8030
	Çizgi mastarı – **METABOX**	ZML.805S

İçindekiler:

1 x Çizgi mastarı

Uygulama imkanları

TANDEMBOX antaro | TANDEMBOX plus | METABOX

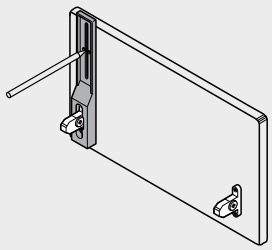

Kapak uygulaması

- Kalıp monte edilmiş çekmece önü bağlantı elemanına takılır
- **INSERTA** bordürünün bağlantı pozisyonu işaretlenir
- Matkap ile delikler açılır

LEGRABOX | MOVENTO için kapak aralığı kalıbı



Sembolik resim

- **LEGRABOX** ve **MOVENTO** için **TIP-ON BLUMOTION**' da 2.5 mm kapak aralığının doğru ve konforlu ayarı için kalıp
- Malzeme: plastik

Uygulama imkanları

LEGRABOX pure

LEGRABOX free

MOVENTO

Sayfa dizini

Özet – kalıplar 662
Özet – uygulama imkanları 664

Uygulama filmi

Short-URL

www.blum.com/eNY0MYTy

Sipariş bilgileri

	Tanım	Ürün nr.
	**LEGRABOX** | **MOVENTO** için kapak aralığı kalıbı	65.5631

İçindekiler:

1 x **LEGRABOX** | **MOVENTO** için kapak aralığı kalıbı

Uygulama imkanları

LEGRABOX

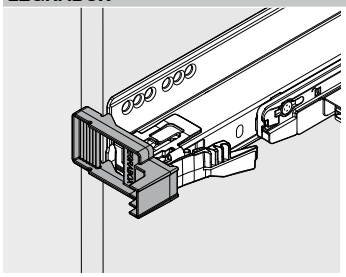

Ayar – kapak aralığı

- Kalıp gövde yanına dayanır
- Gövde rayı, derinlik ayarı üzerinde aynı hizada kalıba kadar ayarlanır

MOVENTO

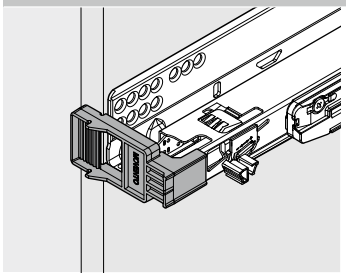

Ayar – kapak aralığı

- Kalıp gövde yanına dayanır
- Gövde rayı, derinlik ayarı üzerinde aynı hizada kalıba kadar ayarlanır

MERIVOBOX | TANDEMBOX için kapak aralığı kalıbı



Sembolik resim

- **MERIVOBOX** ve **TANDEMBOX** için **TIP-ON BLUMOTION**' da 2.5 mm kapak aralığının doğru ve konforlu ayarı için kalıp
- Malzeme: plastik

Uygulama imkanları

MERIVOBOX
TANDEMBOX antaro
TANDEMBOX plus

Sayfa dizini

Özet – kalıplar	662
Özet – uygulama imkanları	664

Uygulama filmi

Short-URL
www.blum.com/2OZ7GMtd

Sipariş bilgileri

	Tanım	Ürün nr.
	**MERIVOBOX** | **TANDEMBOX** için kapak aralığı kalıbı	65.5627

İçindekiler:

1 x **MERIVOBOX** | **TANDEMBOX** için kapak aralığı kalıbı

Uygulama imkanları

MERIVOBOX | TANDEMBOX antaro | TANDEMBOX plus

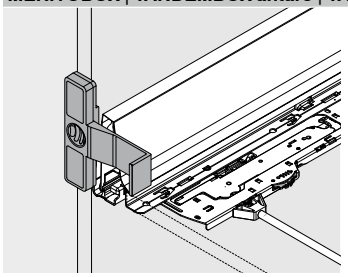

Ayar – kapak aralığı – önsüz

- Kalıp gövde yanına dayanır
- Kasa kalıp ile aynı hizada olana kadar gövde rayını derinlik ayarı üzerinden ayarlayın

MERIVOBOX | TANDEMBOX antaro | TANDEMBOX plus

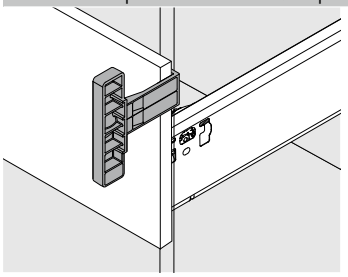

Ayar – kapak aralığı – önlü

- Kalıp, kapak ile gövde arasına dayanır
- Çekmece önü kalıp ile hizalanana kadar gövde rayını derinlik ayarı üzerinden ayarlayın

CABLOXX kısaltma kalıbı



Sembolik resim

- Merkezi kilit çubuğu, ara parça ve senkronizasyon mili kısaltma kalıbı
- Sonlandırma parçası ve senkronizasyon yuvası için kılavuz delik açma veya delik açma kalıbı
- Senkronizasyon mili kısaltma kalıbı (**TIP-ON BLUMOTION** ve çekmece yanı stabilizasyonu)

Uygulama imkanları

Diğer ürünler

Sayfa dizini

Özet – kalıplar	662
Özet – uygulama imkanları	664

Sipariş bilgileri

	Tanım	Ürün nr.
	**CABLOXX** kısaltma kalıbı	65.0801

İçindekiler:

1 x **CABLOXX** kısaltma kalıbı

Uygulama imkanları

Diğer ürünler

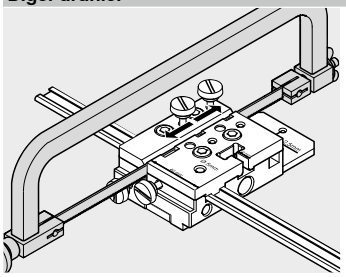

Kısaltılabilir merkezi kilit çubuğu ve senkronizasyon mili

- Merkezi kilit çubuğu ve senkronizasyon mili testere ile istenen ölçülerde kısaltılır

Senkronizasyon milini kısaltma (TIP-ON BLUMOTION ve çekmece yanı stabilizasyonu)

- Senkronizasyon mili (**TIP-ON BLUMOTION** ve çekmece yanı stabilizasyonu) testere ile istenen ölçülerde kısaltılır

Diğer ürünler

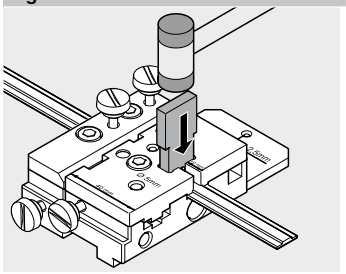

Kısaltılabilir ara parça

- Ara parça, pakete dahil gönderilen düz keski ve çekiç ile istenen ölçülere göre kısaltılabilir

Diğer ürünler

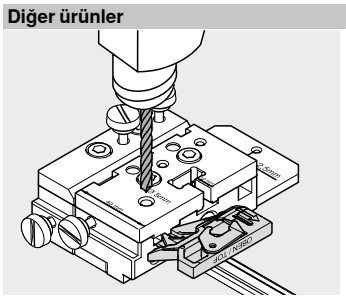

Senkronizasyon yuvası, sonlandırma parçası deliği

- Merkezi kilit çubuğunu kalıba yaslayın ve merkezi kilit çubuğunda sonlandırma parçası için Ø 5 mm delik açın
- Kalıp gövdeye yaslanır ve senkronizasyon yuvası için Ø 2.5 mm kılavuz delik açılır

Cam kesme seti



Sembolik resim

- Cam geçme elemanlarını kesme aleti

Uygulama imkanları

- LEGRABOX free
- MERIVOBOX
- TANDEMBOX antaro

Sayfa dizini

Özet – kalıplar	662
Özet – uygulama imkanları	664

Sipariş bilgileri

	Tanım	Ürün nr.
	Cam kesme seti	65.8000

İçindekiler:

1 x	Yağlı cam kesme aleti
1 x	Kesme sıvısı
1 x	Elmas eğesi

Uygulama imkanları

LEGRABOX free | MERIVOBOX | TANDEMBOX antaro

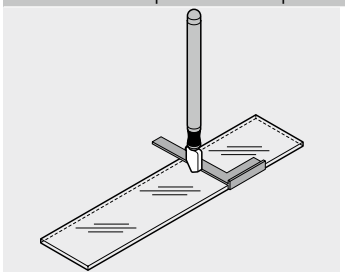

Çekmecenin hazırlanması

- Geçme elemanının kesilecek olan parçası çizilir
- Açı çizgiye dayanır
- Cam kesici ile geçme elemanı kesilir
- Cam bölünür ve kenarları rodajlanır



Hedefimiz, ürünlerimizi mobilyanın tüm ömrü boyunca kusursuz işlev görebilecek şekilde geliştirmektir.

Bunun için ürünlerimizin kullanımını gerçek mutfaklarda ve test laboratuvarlarında gözlemliyoruz. Test verilerini ürün geliştirmede ve imalatında kullanıyoruz.

Böylece, zaman içinde müşterilerinizin ihtiyaçlarını karşılayabilir ve çok çeşitli yeni ürünler sunabiliriz.

Kalkar kapak sistemleri



Menteşe sistemleri



Box ve ray sistemleri



Pocket sistemler



Genel bilgiler


Sembolik resim

Uyarılar	710
Emniyet uyarıları	711
Blum test yönergeleri	712
Ürün nr. indeksi	734

Kalkar kapak sistemleri ile ilgili bilgiler


Sembolik resim

Kulpsuz kapak ağırlığı FG (kg)	716

Menteşe sistemleri ile ilgili bilgiler


Sembolik resim

Planlama	718
Açılı menteşeler	719
Ölçüler	720
Kapak binisi	721
Hareket akışları ve kapanış başlangıcı	722

Box ve ray sistemleri ile ilgili bilgiler


Sembolik resim

Özet	724
Ölçüler	725
Tolerans eşitlemesi	726
Planlama	727
Kaşıklık montajı için iç ölçüler	728

Pocket sistemler hakkında bilgiler


Sembolik resim

Plan taslağı | ürün seçimi	730

Hareket teknolojileri hakkında bilgiler


Sembolik resim

SERVO-DRIVE uno – pazar listesi	732

Piktogramlar

	Köşe bini
	Orta bini
	İçerlek bini
	Açılı uygulama, içerlek binili
	Açılı uygulama, yarım binili
	Açılı uygulama, binili
	Açılı uygulama, maks. binili
	Sivri köşede açılı uygulama

Genel uygulama, kullanım ve kullanıcı uyarıları

Ürünlerimiz tüm üretim süreci esnasında kapsamlı bir şekilde kalite kontrolünden geçmektedir. Blum'un mobilya aksesuarları, iç mekanlarda ahşap, sunta plaka veya MDF mobilya parçaları ve mobilyalar için tasarlanmıştır. Aksesuarlar uygulanırken mutlaka Blum'un satış dokümanlarında (katalog, kullanım kılavuzları vs.) yer alan teknik bilgiler, yönlendirmeler ve sınırlamalar dikkate alınmalıdır.

Uygulayıcı, aksesuarları uygun nitelikte ve büyüklükteki vidalar veya benzeri bağlantı parçaları ile taşıyıcı malzemeye (ahşap, sunta plaka) yeterince sağlam şekilde monte etmelidir. Bağlantı önerileri kaplamalı kontrplak üzerine vidalanmalara yönelik olup, sunta plaka EN 312 özelliklerine, sınıflandırma beklentileri tip P2, EN 323'e göre 650 kg/m³ ham yoğunluğa tabi olanlar için geçerlidir.
Blum test yönergeleri katalogta belirtilen bağlantı önerilerine göredir.
Aksesuarlar, keskin ve yakıcı maddeler ile temas etmemeli, aksesuarlar işlev engelleyici hasarlardan veya kirlenmelerden korunmalıdır.

Taşıma kapasitesi verilerimiz, mutfak yapımında kullanılan standart uygulamalara bağlıdır. Çok ağır veya yüksek çekmece önlerinde, çok kısa nominal uzunluklarda, çok dar elemanlarda, çok uzun nominal uzunluklarda v.b. özel uygulamalarda toplam taşıma kapasitesinin duruma uygun bir şekilde azaltılması gerekir.

Bu kataloğun hamili, içindeki bilgileri müşterilerine aktarmakla yükümlüdür. Daha geniş bilgi ve açıklamalar için Blum satış noktalarına başvurabilirsiniz.

Sayfa dizini

Uygulama alanı – **EXPANDO T** 104

Genel satış ve teslimat şartları

Tüm teslimatlarımız ve hizmetlerimiz sadece genel işletme koşullarımıza uygun olarak yapılabilir. İsterseniz, bu koşulları size memnuniyetle bildirebiliriz.

Resim ve açıklamalarda olabilecek yanlışlıklar ve baskı hataları ile ürün seçenekleri veya değişiklikleri ile ilgili hakkımız saklıdır.

Diğer tüm bilgiler (örneğin satış ve teslimat şartları) için her zaman bizimle irtibat kurabilirsiniz.

Makine emniyeti

Makinelerimiz en yeni emniyet yönetmeliğine göre tasarlanmış, üretilmiş ve test edilmiştir. Bu arada en büyük önem kullanıcının emniyetine verilmiştir. Kapsamlı kullanım kılavuzlarında, ayar uyarılarının yanısıra, çalıştırma ve kullanma esnasında dikkat edilmesi gereken en önemli hususlara da yer verilmiştir. Kullanıcının tarafımızdan hazırlanıp eklenmiş olan uyarıları mutlaka dikkatle okuması ve bunlara uyması gerekmektedir. Makinelerin emniyet tertibatlarında değişiklik yapılamaz.

Makine yönetmeliği

Kapakları, kalkar kapakları ve çekmeceleri açma ve kapama desteği için SERVO-DRIVE üniteleri, 2006/42/AT sayılı Makine Emniyet Yönetmeliği'nin hükümlerine tabidir. El kitabının §64 dördüncü bendi ikinci cümlesine dayanarak 2006/42/AT sayılı AB Direktifi'nin (Kasım 2019 tarihli 2.2 basımı) uygulaması ve (Avrupa Mobilya Sanayicileri Konfederasyonu) EFIC'in yorumu uyarınca Blum SERVO-DRIVE üniteleri, Blum'un yönergelerine göre uygulanıyorsa tamamlanmış makine olarak tanımlanır. Makine Emniyet Yönetmeliği'nin tüm standartları, bu nedenle Blum'un uygunluk belgesi ile karşılanır ve mobilyalar için ilave bir işarete gerek yoktur. Mobilya, Blum'un yönergelerinden faklılık gösteriyorsa bu durumda mobilyayı piyasaya süren kişi uygunluğunu onaylamalı ve mobilya için yeni bir model etiketi oluşturmalıdır. Uyarı: Makine Emniyet Yönetmeliği ile ilgili EFIC pozisyon belgesini www.efic.eu adresinde inceleyebilirsiniz.

Sayfa dizini

Makine emniyet yönetmeliği için detaylı bilgi

Short-URL
www.blum.com/s025

Geniş açılı menteşe – emniyet uyarıları

Küçük çocuklar tarafından kullanılacak veya menteşeleri küçük çocukların (yaralanma tehlikesi) erişebileceği gibi olan mobilyalarda geniş açılı menteşelerin kullanılması durumunda, özel emniyetli 7xx7xx0 155° geniş açılı menteşemizi tavsiye ediyoruz.

Lütfen mobilya alıcısına bu uyarıyı mutlaka iletiniz.

Sayfa dizini

155° menteşe 84

REVEGO güvenlik bilgi formu

Güvenik bilgi formu, **REVEGO**'nun doğru kullanımını anlatır ve tehlike yaratabilecek noktalar hakkında sizi bilgilendirir.

Sayfa dizini

REVEGO güvenlik bilgi formu

Short-URL
www.blum.com/s026

İçinde tehlike yaratacak eşya bulunan çekmeceler

Blum'un çekmece sistemleri özel oturma alanlarında veya mağaza ve çalışma alanlarında da kullanılmak üzere tasarlanmıştır. Çekmecelere konacak eşyaların niteliğine bağlı olarak, çekmece emniyet kilidi veya çekmece emniyet mandalı olan sistemlerin kullanılması tavsiye edilir. Kullanıcı, çekmece içindeki eşyadan dolayı artan oranda tehlikeye maruz kalıyor ise (örneğin ekmek kesme makinası, elektrikli bıçak veya diğer keskin/sivri aletler), yukarıda verilen tavsiyeler daha da önem kazanır.

Çekmece emniyet mandalı sunduğumuz ürünler

LEGRABOX – 750 | 753	Entegre çekmece emniyet mandalı
MERIVOBOX – 450 | 453	Entegre çekmece emniyet mandalı
TANDEMBOX – 578 | 576	Entegre çekmece emniyet mandalı
METABOX – 320	Ek parça olarak çekmece emniyet mandalı, ürün nr. 320M0009.01 artı Merkezi kilitlemeler için kapama mekanizması
MOVENTO – 760H | 766H	Kulp üzerinden emniyet mandalı
TANDEM – 560H | 550H	Kulp üzerinden emniyet mandalı
TANDEM – 560F | 550F	Kulp üzerinden emniyet mandalı
TANDEM – 561H | 551H	Entegre çekmece emniyet mandalı
TANDEM – 561F | 551F	Entegre çekmece emniyet mandalı
Tüm sistemler	Çocuk emniyet kilidi, ürün nr. 295.5501 + 320M0009.01 artı

Diğer ray sistemleri çekmece emniyet kilidi veya çekmece emniyet mandalı içermez ve bundan dolayı içinde tehlike yaratacak eşya bulunan çekmeceler için uygun değildir

Kalkar kapak sistemleri

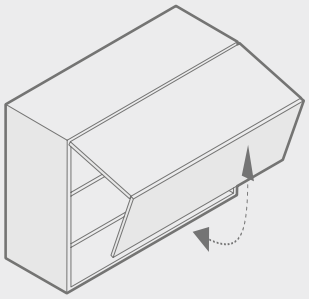

Kullanım süresi
80.000 açma ve kapama hareketi.

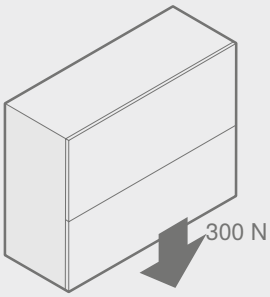

Statik yüklenme kontrolü
Kulplu kapakların istem dışı fazla yüklenme simülasyonu.

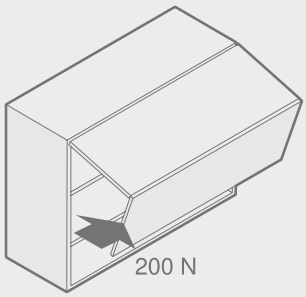

Yan yüklenme kontrolü
İstem dışı fazla yüklenme emniyeti.

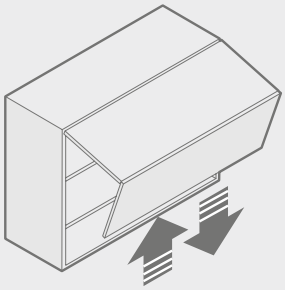

Bağlantı kontrolü
Açma ve kapama esnasında fazla yüklenme ve kapakların düşmesine karşı emniyet simülasyonu.

Kalkar kapak sistemleri

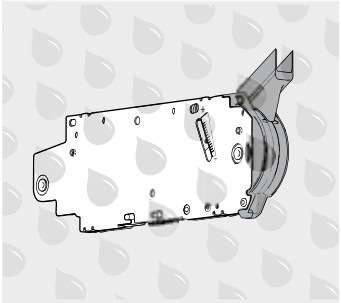

Korozyon kontrolü
DIN EN ISO 9227 ve DIN EN ISO 6270-2 yardımı ile korozyon etkenleri simülasyonu.

Menteşe sistemleri

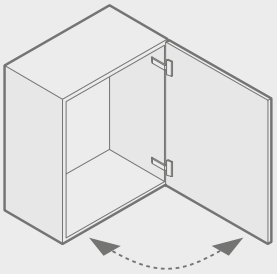

Kullanım süresi
200.000 açma ve kapama hareketi.

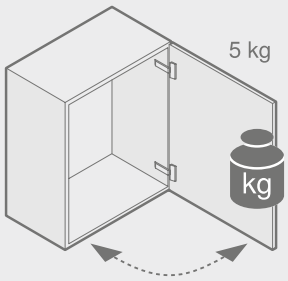

5 kg ek yük ile kullanım süresi
Aksesuarın sınır değer tanımlaması.

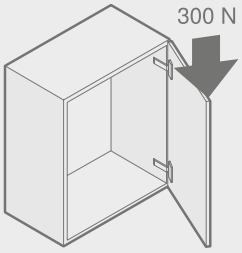

Statik yüklenme kontrolü
45° açıda alt dolap kapağına yaslanmayı gösteren simülasyon.

Menteşe sistemleri

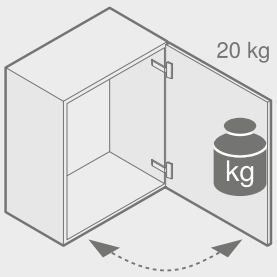

Dinamik yüklenme kontrolü
20 kg'lık dikey ek ağırlık ile istem dışı yaslanmayı gösteren simülasyon.

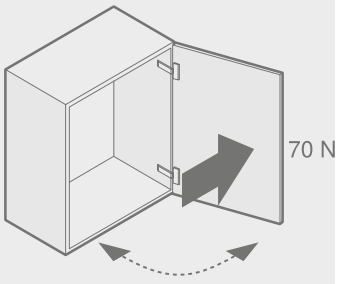

Fazla baskı kontrolü
İstem dışı fazla baskı durumu için yatay yüklenme güvenliği.

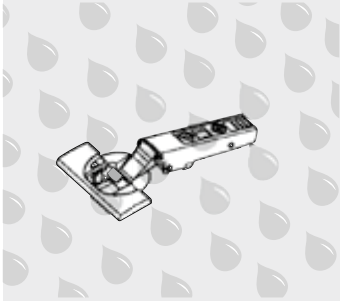

Korozyon kontrolü
DIN EN ISO 9227 ve DIN EN ISO 6270-2 yardımı ile korozyon etkenleri simülasyonu.

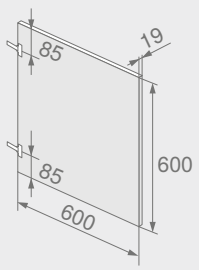

Test kapağı
Kapak ağırlığı takriben 6.5 kg.

Box ve ray sistemleri

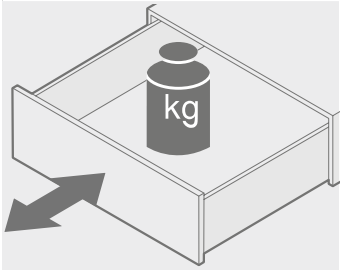

Kullanım süresi
30.000' i tamamen olmak kaydı ile 100.000 çekmece açma ve kapama hareketi.

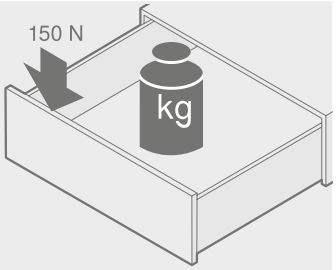

Statik yüklenme kontrolü
Tamamen açık durumunda ilave yük ile, kapağa yaslanmayı gösteren simülasyon.

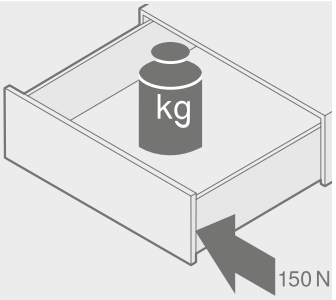

Yan yüklenme kontrolü
İstem dışı fazla yüklenme emniyeti.

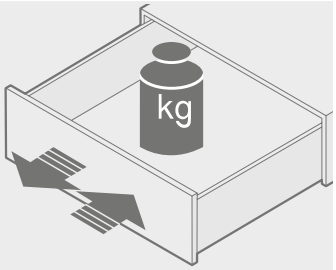

Bağlantı kontrolü
Açma ve kapama esnasında fazla yüklenme ve kapakların düşmesine karşı emniyet simülasyonu.

Box ve ray sistemleri

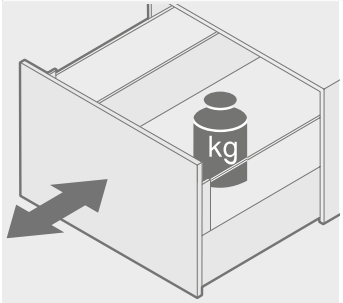

Kullanım süresi
30.000' i tamamen olmak kaydı ile 100.000 çekmece açma ve kapama hareketi.

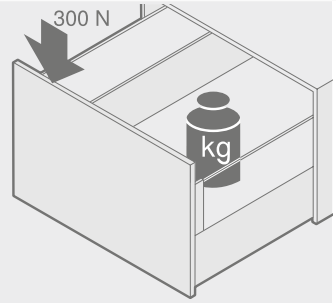

Statik yüklenme kontrolü
Tamamen açık durumunda ilave yük ile, kapağa yaslanmayı gösteren simülasyon.

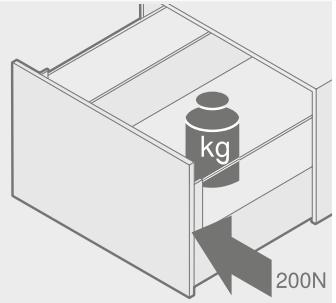

Yan yüklenme kontrolü
İstem dışı fazla yüklenme emniyeti.

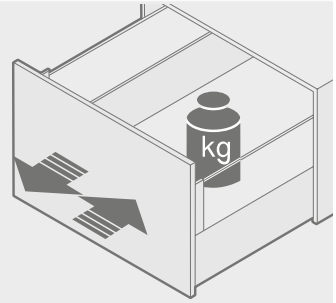

Bağlantı kontrolü
Açma ve kapama esnasında fazla yüklenme ve kapakların düşmesine karşı emniyet simülasyonu.

Box ve ray sistemleri

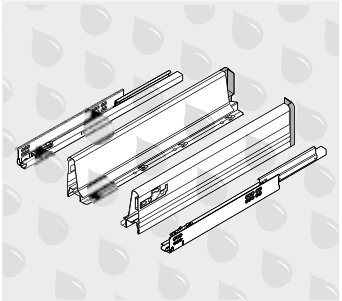

Korozyon kontrolü
DIN EN ISO 9227 ve DIN EN ISO 6270-2 yardımı ile korozyon etkenleri simülasyonu.

Dolap asma elemanları

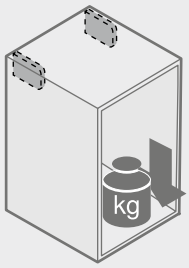

DIN EN 15939'a göre (kontrol sınıfı A) taşıma kapasitesi kontrolü
- Çift dolap asma elemanı başına 260 kg
- Yük taşıma süresi 8 gün
- Katalog değerleri: izin verilen toplam taşıma kapasitesi 130 kg

Detaylı standartlar ve kritik değerler şirket içi yönetmeliklerde tanımlanmıştır.

Pocket sistemler – REVEGO uno

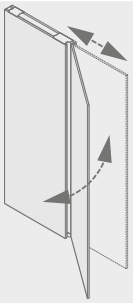

Kullanım süresi
40.000 açma ve kapama hareketi.

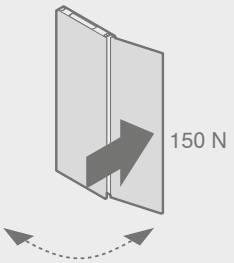

Fazla baskı kontrolü
İstem dışı fazla baskı durumu için yatay yüklenme güvenliği.

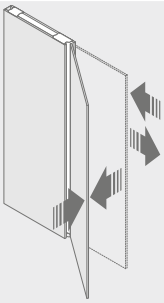

Bağlantı kontrolü
Açma ve kapama esnasında fazla yüklenme ve kapakların düşmesine karşı emniyet simülasyonu.

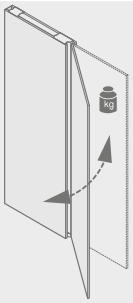

Dinamik ve statik aşırı yük kontrolü
İstenmeyen aşırı yük simülasyonu için dikey ek ağırlık ile.

Pocket sistemler – REVEGO duo

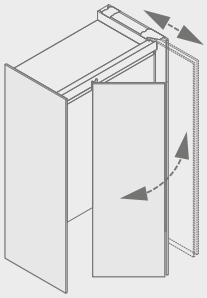

Kullanım süresi
40.000 açma ve kapama hareketi.

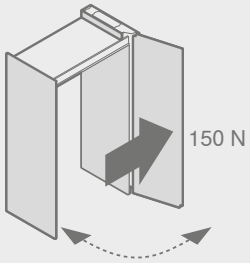

Fazla baskı kontrolü
İstem dışı fazla baskı durumu için yatay yüklenme güvenliği.

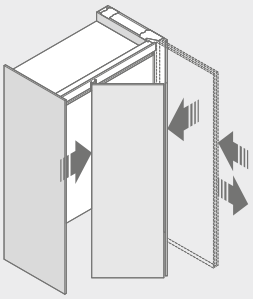

Bağlantı kontrolü
Açma ve kapama esnasında fazla yüklenme ve kapakların düşmesine karşı emniyet simülasyonu.

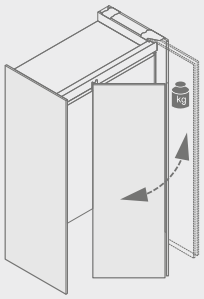

Dinamik ve statik aşırı yük kontrolü
İstenmeyen aşırı yük simülasyonu için dikey ek ağırlık ile.

Pocket sistemler

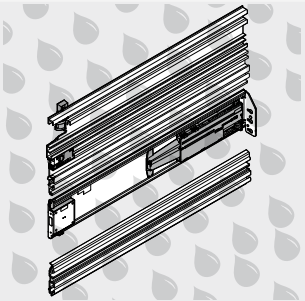

Korozyon kontrolü
DIN EN ISO 9227 ve DIN EN ISO 6270-2 yardımı ile korozyon etkenleri simülasyonu.

Detaylı standartlar ve kritik değerler şirket içi yönetmeliklerde tanımlanmıştır.

Ahşap kapak

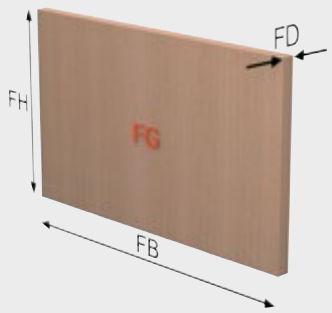

FH	Kapak yüksekliği
FB	Kapak genişliği
FD	Kapak kalınlığı
FG	Kapak ağırlığı

Kapak ağırlığı FG hesabı

FG (kg) = FH (m) x FB (m) x FD (m) x yoğunluk (kg/m³)

Uyarı

Güç ünitesi seçerken kulp ağırlığı dikkate alınmalıdır!

Sunta plaka için temel değerler

Kapak kalınlığı FD (mm) 19

Yoğunluk (kg/m³) 680

AVENTOS HF top | HL top + kulp ağırlığı

AVENTOS HS top | HK top | HK-S | HK-XS + çift kulp ağırlığı

Kulpsuz kapak ağırlığı FG (kg) için temel değerler

	Kapak genişliği FB (mm)											
Kapak yüksekliği FH (mm)	400	450	500	550	600	700	800	900	1000	1200	1500	1800
300	1.6	1.7	1.9	2.1	2.3	2.7	3.1	3.5	3.9	4.7	5.8	7.0
350	1.8	2.0	2.3	2.5	2.7	3.2	3.6	4.1	4.5	5.4	6.8	8.1
400	2.1	2.3	2.6	2.8	3.1	3.6	4.1	4.7	5.2	6.2	7.8	9.3
450	2.3	2.6	2.9	3.2	3.5	4.1	4.7	5.2	5.8	7.0	8.7	10.5
500	2.6	2.9	3.2	3.6	3.9	4.5	5.2	5.8	6.5	7.8	9.7	11.6
550	2.8	3.2	3.6	3.9	4.3	5.0	5.7	6.4	7.1	8.5	10.7	12.8
600	3.1	3.5	3.9	4.3	4.7	5.4	6.2	7.0	7.8	9.3	11.6	14.0
650	3.4	3.8	4.2	4.6	5.0	5.9	6.7	7.6	8.4	10.1	12.6	15.1
700	3.6	4.1	4.5	5.0	5.4	6.3	7.2	8.1	9.0	10.9	13.6	16.3
750	3.9	4.4	4.8	5.3	5.8	6.8	7.8	8.7	9.7	11.6	14.5	17.4
800	4.1	4.7	5.2	5.7	6.2	7.2	8.3	9.3	10.3	12.4	15.5	18.6
850	4.4	4.9	5.5	6.0	6.6	7.7	8.8	9.9	11.0	13.2	16.5	19.8
900	4.7	5.2	5.8	6.4	7.0	8.1	9.3	10.5	11.6	14.0	17.4	20.9
950	4.9	5.5	6.1	6.8	7.4	8.6	9.8	11.0	12.3	14.7	18.4	22.1
1000	5.2	5.8	6.5	7.1	7.8	9.0	10.3	11.6	12.9	15.5	19.4	23.3
1100	5.7	6.4	7.1	7.8	8.5	10.0	11.4	12.8	14.2	17.1	21.3	25.6
1200	6.2	7.0	7.8	8.5	9.3	10.9	12.4	14.0	15.5	18.6	23.3	27.9

MDF için temel değerler

Kapak kalınlığı FD (mm) 19

Yoğunluk (kg/m³) 760

AVENTOS HF top | HL top + kulp ağırlığı

AVENTOS HS top | HK top | HK-S | HK-XS + çift kulp ağırlığı

Kulpsuz kapak ağırlığı FG (kg) için temel değerler

	Kapak genişliği FB (mm)											
Kapak yüksekliği FH (mm)	400	450	500	550	600	700	800	900	1000	1200	1500	1800
300	1.7	1.9	2.2	2.4	2.6	3.0	3.5	3.9	4.3	5.2	6.5	7.8
350	2.0	2.3	2.5	2.8	3.0	3.5	4.0	4.5	5.1	6.1	7.6	9.1
400	2.3	2.6	2.9	3.2	3.5	4.0	4.6	5.2	5.8	6.9	8.7	10.4
450	2.6	2.9	3.2	3.6	3.9	4.5	5.2	5.8	6.5	7.8	9.7	11.7
500	2.9	3.2	3.6	4.0	4.3	5.1	5.8	6.5	7.2	8.7	10.8	13.0
550	3.2	3.6	4.0	4.4	4.8	5.6	6.4	7.1	7.9	9.5	11.9	14.3
600	3.5	3.9	4.3	4.8	5.2	6.1	6.9	7.8	8.7	10.4	13.0	15.6
650	3.8	4.2	4.7	5.2	5.6	6.6	7.5	8.4	9.4	11.3	14.1	16.9
700	4.0	4.5	5.1	5.6	6.1	7.1	8.1	9.1	10.1	12.1	15.2	18.2
750	4.3	4.9	5.4	6.0	6.5	7.6	8.7	9.7	10.8	13.0	16.2	19.5
800	4.6	5.2	5.8	6.4	6.9	8.1	9.2	10.4	11.6	13.9	17.3	20.8
850	4.9	5.5	6.1	6.8	7.4	8.6	9.8	11.0	12.3	14.7	18.4	22.1
900	5.2	5.8	6.5	7.1	7.8	9.1	10.4	11.7	13.0	15.6	19.5	23.4
950	5.5	6.2	6.9	7.5	8.2	9.6	11.0	12.3	13.7	16.5	20.6	24.7
1000	5.8	6.5	7.2	7.9	8.7	10.1	11.6	13.0	14.4	17.3	21.7	26.0
1100	6.4	7.2	7.9	8.7	9.5	11.1	12.7	14.3	15.9	19.1	23.8	28.6
1200	6.9	7.8	8.7	9.5	10.4	12.1	13.9	15.6	17.3	20.8	26.0	31.2

Geniş ve dar alüminyum çerçeve

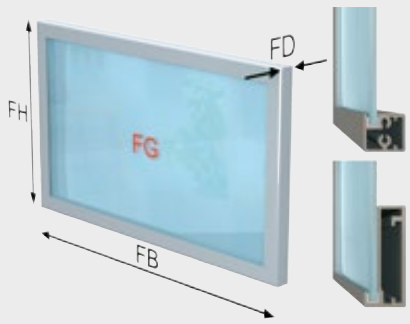

FH	Kapak yüksekliği
FB	Kapak genişliği
FD	Kapak kalınlığı
FG	Kapak ağırlığı

Kapak ağırlığı FG hesabı

FG (kg) = FH (m) x FB (m) x FD (m) x yoğunluk (kg/m³)

Uyarı

Güç ünitesi seçerken kulp ağırlığı dikkate alınmalıdır!

Alüminyum çerçeve | cam için temel değerler

Kapak kalınlığı FD (mm) Alüminyum çerçeve 19 mm | cam 4 mm

Yoğunluk (kg/m³) 2500

AVENTOS HF top | HL top + kulp ağırlığı

AVENTOS HS top | HK top | HK-S | HK-XS + çift kulp ağırlığı

Kulpsuz kapak ağırlığı FG (kg) için temel değerler

	Kapak genişliği FB (mm)											
Kapak yüksekliği FH (mm)	**400**	**450**	**500**	**550**	**600**	**700**	**800**	**900**	**1000**	**1200**	**1500**	**1800**
300	1.6	1.8	2.0	2.2	2.4	2.7	3.1	3.5	3.8	4.6	5.7	6.8
350	1.9	2.1	2.3	2.5	2.7	3.1	3.5	4.0	4.4	5.2	6.5	7.7
400	2.1	2.3	2.6	2.8	3.0	3.5	4.0	4.4	4.9	5.9	7.3	8.7
450	2.3	2.6	2.8	3.1	3.4	3.9	4.4	4.9	5.5	6.5	8.1	9.6
500	2.6	2.8	3.1	3.4	3.7	4.3	4.8	5.4	6.0	7.1	8.8	10.6
550	2.8	3.1	3.4	3.7	4.0	4.7	5.3	5.9	6.5	7.8	9.6	11.5
600	3.0	3.4	3.7	4.0	4.4	5.0	5.7	6.4	7.1	8.4	10.4	12.4
650	3.3	3.6	4.0	4.3	4.7	5.4	6.2	6.9	7.6	9.0	11.2	13.4
700	3.5	3.9	4.3	4.7	5.0	5.8	6.6	7.4	8.1	9.7	12.0	14.3
750	3.7	4.1	4.6	5.0	5.4	6.2	7.0	7.8	8.7	10.3	12.8	15.2
800	4.0	4.4	4.8	5.3	5.7	6.6	7.5	8.3	9.2	10.9	13.6	16.2
850	4.2	4.7	5.1	5.6	6.1	7.0	7.9	8.8	9.7	11.6	14.3	17.1
900	4.4	4.9	5.4	5.9	6.4	7.4	8.3	9.3	10.3	12.2	15.1	18.0
950	4.7	5.2	5.7	6.2	6.7	7.7	8.8	9.8	10.8	12.8	15.9	19.0
1000	4.9	5.5	6.0	6.5	7.1	8.1	9.2	10.3	11.3	13.5	16.7	19.9
1100	5.5	6.0	6.6	7.2	7.8	9.0	10.1	11.3	12.5	14.8	18.3	21.8
1200	5.9	6.6	7.2	7.8	8.5	9.7	11.0	12.3	13.5	16.1	19.9	23.7

Menteşe adedi

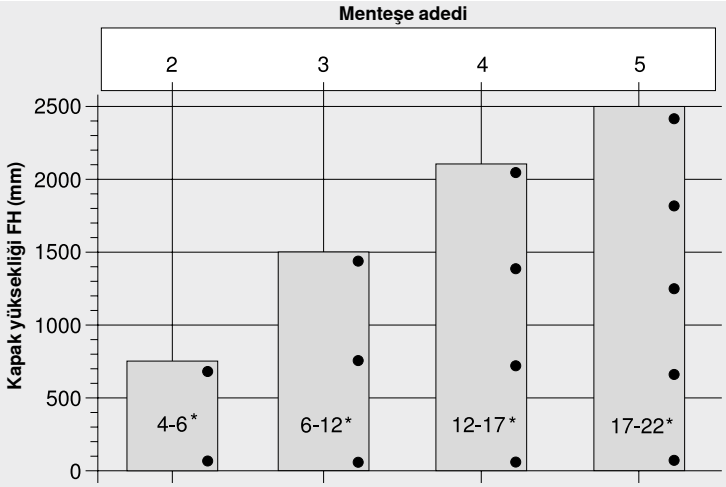

* Kapak ağırlığı FG (kg)

Menteşe adedi, ağırlığına FG bağlıdır ve kapak yüksekliğine FH

İyi bir stabilizasyon için menteşe aralığı mümkün olduğunca büyük seçilmelidir

Taşıma kapasitesi ve yükseklik verileri, 600 mm'lik kapak genişliklerine FB göre ayarlanır

Menteşe parçaları ve tekniği

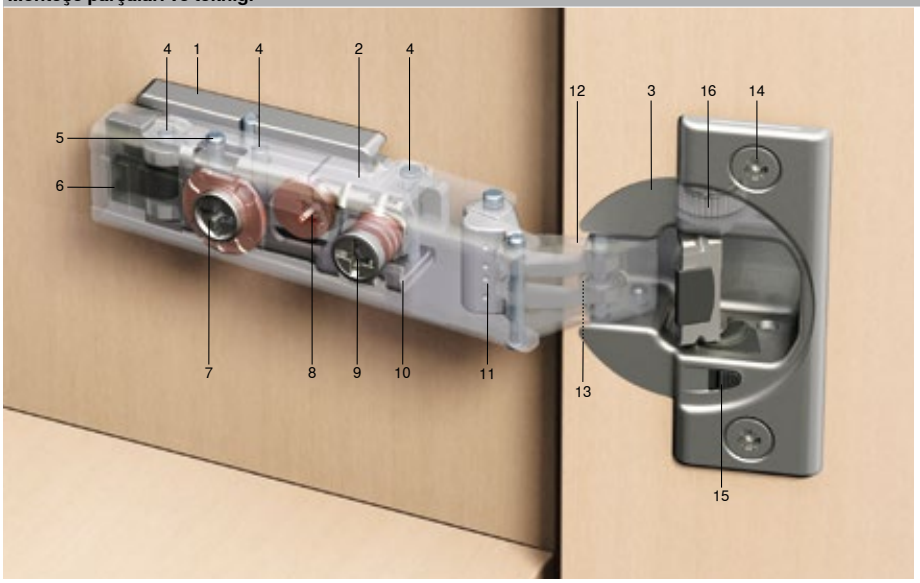

İçindekiler:

1	Menteşe tabanı
2	Menteşe kolu
3	Menteşe tası
4	Üç geçme pim
5	Emniyet pimi
6	**CLIP** mekanizması
7	Helezon vida (derinlik ayarı)
8	Eksantrik yükseklik ayarı (menteşe tabanında)
9	Sağ-sol ayar vidası
10	Plaka tutucu
11	Kapama otomatiği
12	Mafsallı kol, dış
13	Mafsallı kol, iç
14	Bağlantı vidaları
15	**BLUMOTION** – devre dışı bırakma
16	**BLUMOTION**

CLIP top | CLIP: montaj | demontaj için yer ihtiyacı

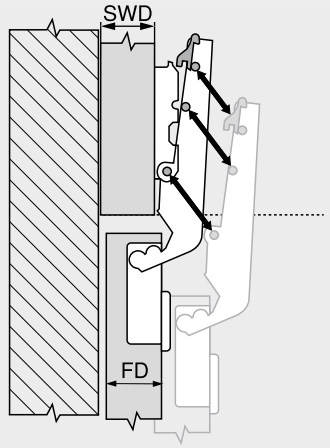

SWD	Gövde yan duvar kalınlığı
FD	Kapak kalınlığı

Kapak kalınlığı FD maks. (mm)				
Hareket açısı OW	Menteşe tabanı yükseklik mesafe (mm)			
	0		3	
	Gövde yan duvar kalınlığı SWD (mm)			
	16	19	16	19
100°	21	24	24	27
107°	20	23	23	26
110°	20	23	23	26
110° özel menteşe	18	21	21	24
120°	20	23	23	26
120° özel menteşe	18	21	21	24
155°	8	11	11	14
125°	8	11	11	14
170°	19	22	22	25
95°	26	29	29	32
110° ince kapaklar için menteşe	11	14	14	17
94°	17	20	20	23

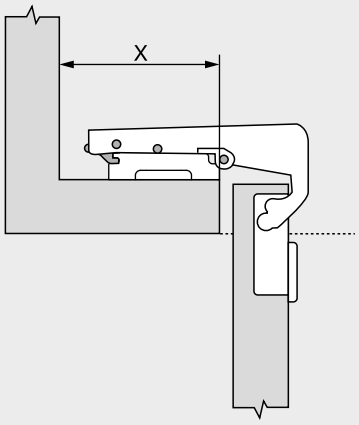

Mandalı çözmek için yer gerekli!

Menteşe	X min. (mm)
79B99x0	86
79B95x0	70
78T9550.TL	70
99B9550	28

Açı tanımları

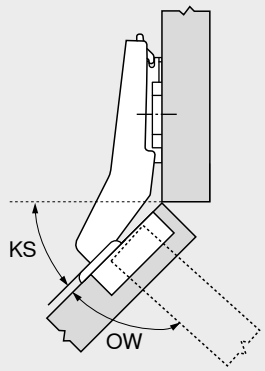

KS	Gövde açısı = Bini durumu Örneğin 45°
OW	Hareket açısı Örneğin 95°

Verilen hareket açısının az da olsa değişmesine sebep olan nedenler:

- Küçük kapak aralığı
- Kalın kapaklar
- Büyük tas delme mesafesi
- Sağ-sol ayarı, küçük kapak binisi yönünde

Gerçekleştirilebilecek bini durumları: –50° den +50°e kadar

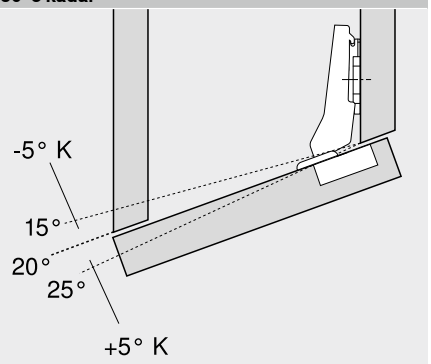

Örneğin 20° menteşe
K Kama ile +5° / –5°

Bini durumu

İçerlek

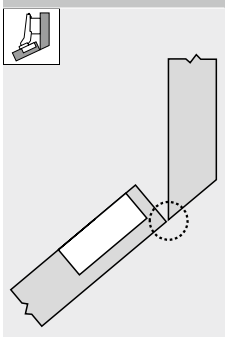

Kapakların dış kenarı ve gövdenin iç kenarı bir çizgi üstünde

Yarı binili

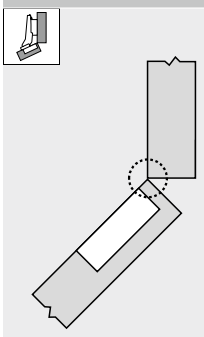

Kapakların iç kenarı ve gövdenin iç kenarı bir çizgi üstünde

Binili

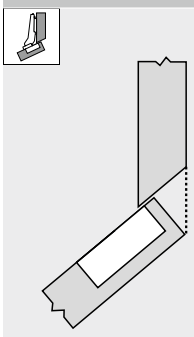

Kapakların dış kenarı ve gövdenin dış kenarı bir çizgi üstünde

Maks. binili

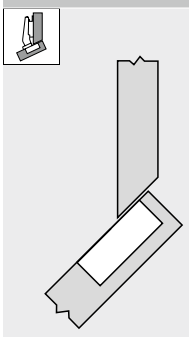

Menteşe geometrisine bağlı

Sivri köşe

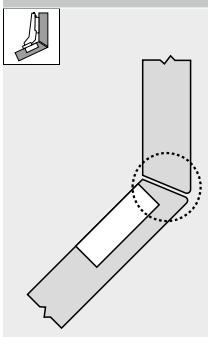

Kapakların ve gövdenin iç ve dış kenarı bir çizgi üstünde

Gerekli bini durumuna ulaşabilmenin yolları:

- Açılı menteşeler
- Menteşe tabanı montajı
- Açılı kamalar
- Menteşelerin ayarı
- Menteşe tabanı yüksekliği

Açılı menteşede açı ve menteşe boynu özelliğini belirtme



Örneğin 30° II

30°	Gövde açısı
II	Menteşe boynu binili

Menteşe boynu	
I	Yarı binili
II	Binili
III	Maks. binili

Menteşe ölçüleri

Köşe bini
Düz menteşe kolu – 0 mm

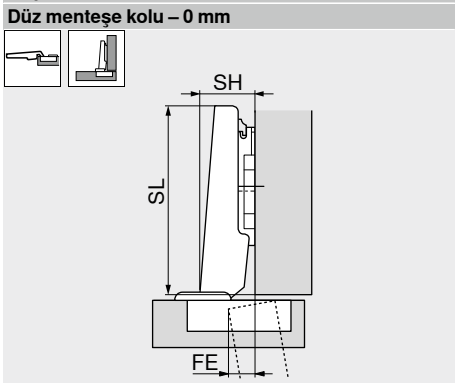

SH	Kol yüksekliği
SL	Kol uzunluğu
FE	Kapak çıkıntısı

Orta bini
Yarım deve boynu menteşe kolu – 9.5 mm

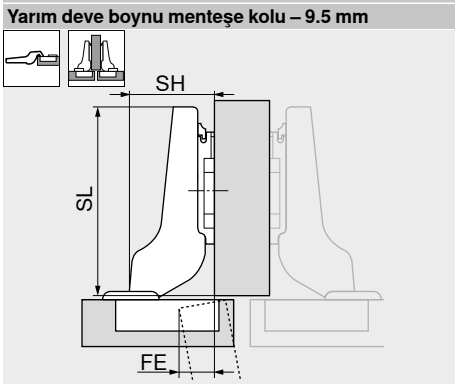

SH	Kol yüksekliği
SL	Kol uzunluğu
FE	Kapak çıkıntısı

İçerlek bini
Tam deve boynu menteşe kolu – 18 mm



SH	Kol yüksekliği
SL	Kol uzunluğu
FE	Kapak çıkıntısı

Planlama ölçüleri

Köşe bini
Düz menteşe kolu – 0 mm

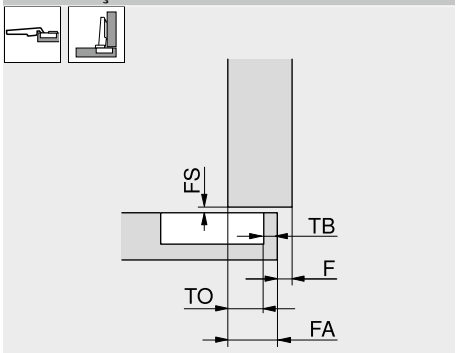

FS	Kapak aralığı
TB	Tas delme mesafesi
TO	Tas binisi – sabit ölçü
FA	Kapak binisi
F	Fuga

Orta bini
Yarım deve boynu menteşe kolu – 9.5 mm

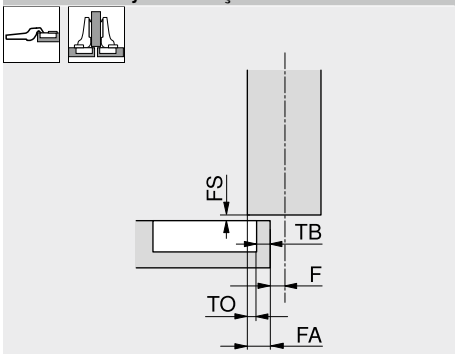

FS	Kapak aralığı
TB	Tas delme mesafesi
TO	Tas binisi – sabit ölçü
FA	Kapak binisi
F	Fuga

İçerlek bini
Tam deve boynu menteşe kolu – 18 mm

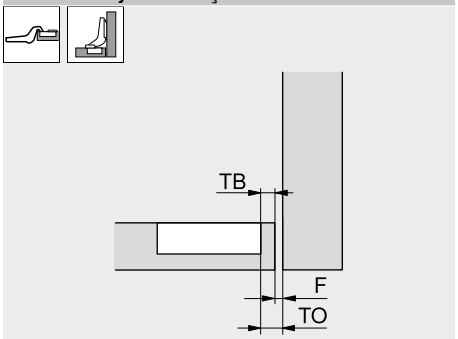

TB	Tas delme mesafesi
TO	Tas binisi – sabit ölçü
F	Fuga

Menteşe tası ölçüleri ve delme resmi

Vidalı montaj

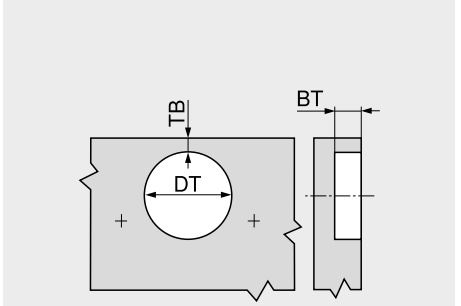

BT	Delik derinliği
TB	Tas delme mesafesi
DT	Tas deliği çapı

INSERTA | presli montaj

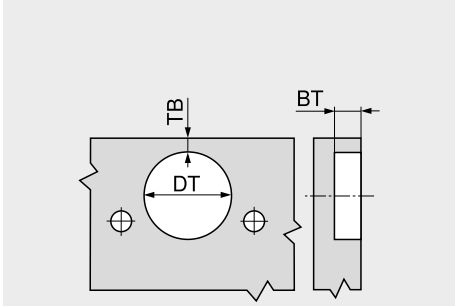

BT	Delik derinliği
TB	Tas delme mesafesi
DT	Tas deliği çapı

Tas ölçüleri

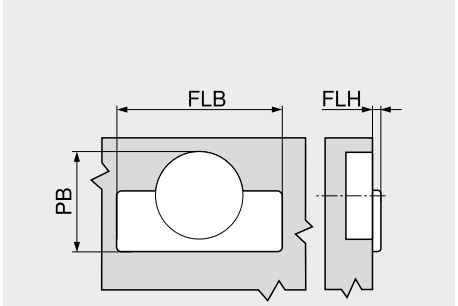

FLB	Flanş genişliği
FLH	Flanş yüksekliği
PB	Yer ihtiyacı

Kapak binisini değiştirme imkanları

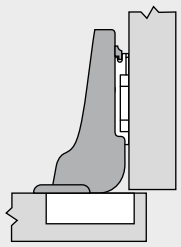

Deve boynu menteşe

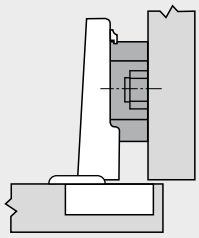

Yükseltilmiş menteşe tabanı

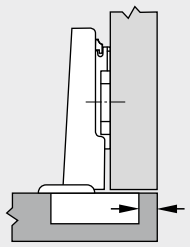

Tas delik mesafesinin değiştirilmesi

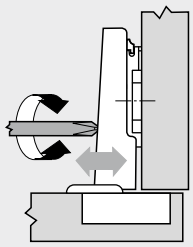

Sağ sol ayarında

Fabrika ayarı | köşe binide sıfır pozisyon | ayar alanı

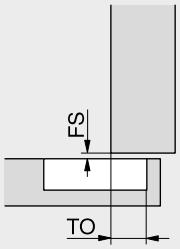

FS Kapak aralığı
TO Tas binisi – sabit ölçü

	CLIP top BLUMOTION | CLIP top | CLIP		MODUL		Tolerans
Tas binisi TO (mm)	100°–170°	11.0	100°	11.0	±0.5
Sabit ölçü	110° | 120° özel	13.0	–	–	
	Profil kapak	11.0	–	–	
	Mini | cam kapak	10.0	Buzdolabı kapağı	11.0	
Ayar alanı (mm)	100°–170°	±2.0	100°	±2.0	–
Sayfa	Profil kapak	±2.0	–	–	
	CRISTALLO | ince kapaklar	±2.0	–	–	
	Mini | cam kapak	+0.5 / –3.5	Buzdolabı kapağı	±2.0	
Kapak aralığı FS (mm)	**CLIP top BLUMOTION | CLIP top**	1.5	–	–	±0.4
	CLIP	1.2	–	–	
Ayar alanı (mm)	**CLIP top BLUMOTION | CLIP top**	–2 / +3	100°	±2.0	
Derinlik	**CLIP**	–1 / +3	Buzdolabı kapağı	±2.0	±0.5
	Mini | cam kapak	±2.0	–	–	

Minimum fuga MF

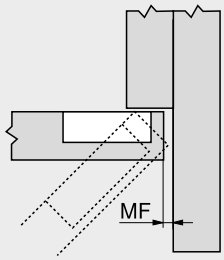

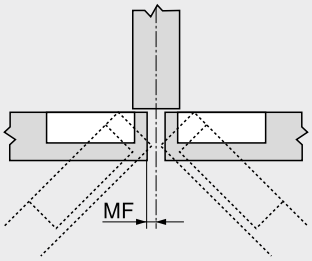

MF Minimum fuga
Kapağı açmak için

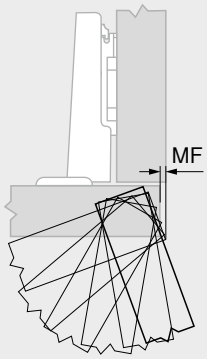

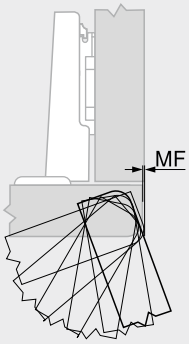

Minimum fuga, radiusu 1 mm olan kapaklara göredir
Radiusların daha büyük olması durumunda daha iyi değerler oluşur

110° menteşe

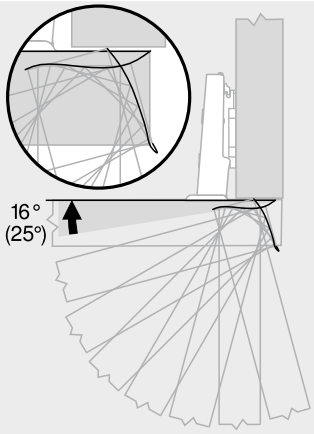

() CLIP top BLUMOTION

107° menteşe

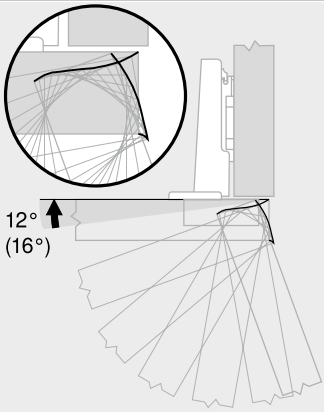

() CLIP top BLUMOTION

100° menteşe

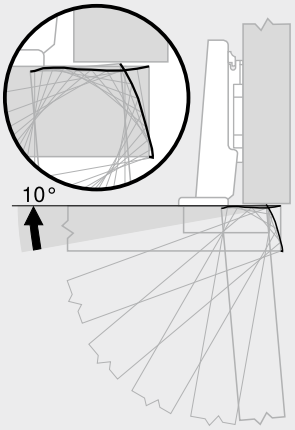

155° menteşe

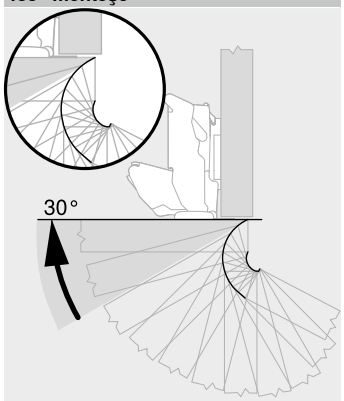

170° menteşe

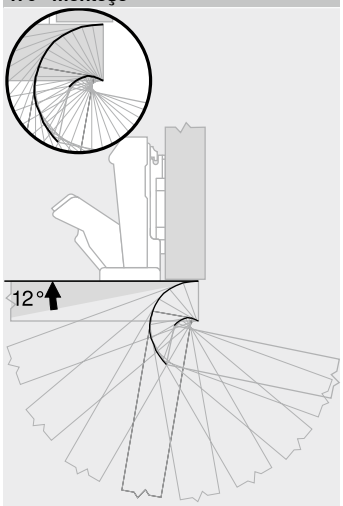

Profil kapak menteşesi

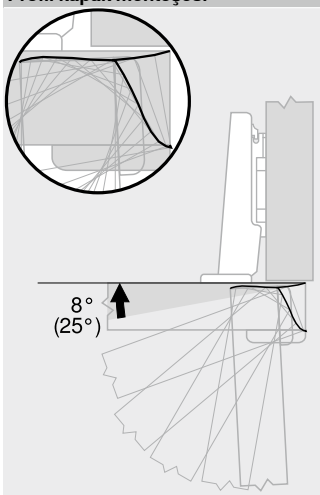

() CLIP top BLUMOTION

125° menteşe

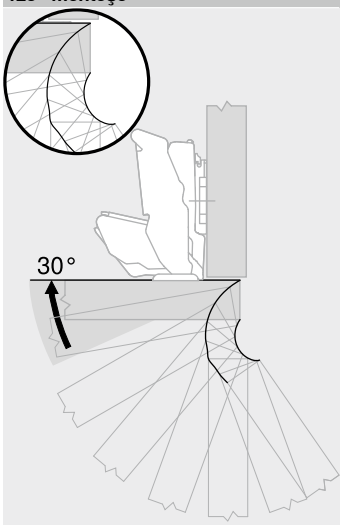

İnce kapaklar için menteşe

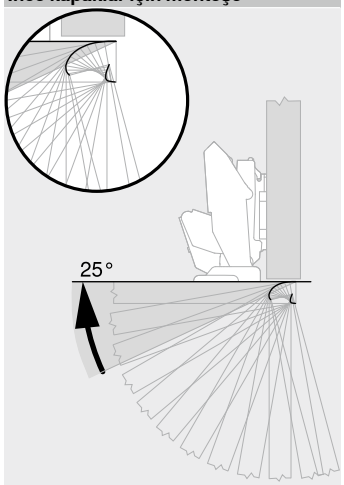

CRISTALLO menteşe

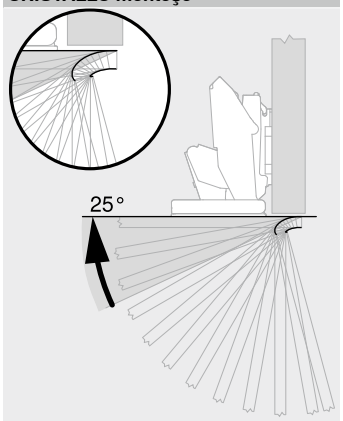

Cam kapak menteşesi

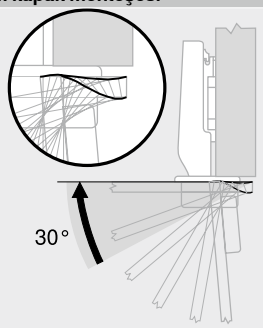

Mini menteşe

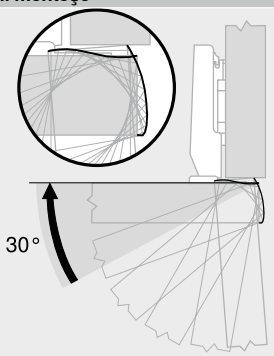

Köşe dolap katlanır kapak menteşesi

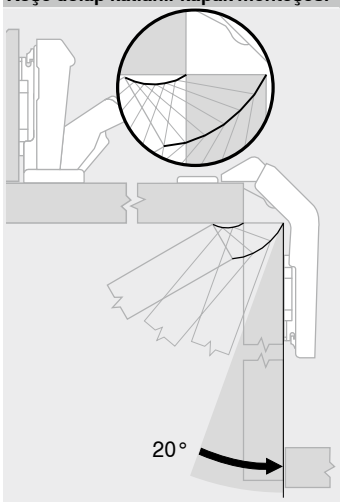

Uyarı

Kapak şekline, kapak kalınlığına FD ve menteşe ayarına göre maksimum hareket açısı gövde ile sınırlanır

Metal kasalı çekmece

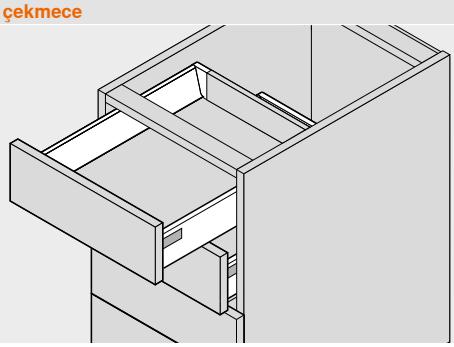

Ahşap çekmece

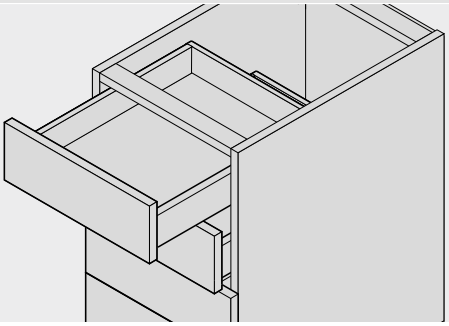

Gizli

Tam çekiş

LEGRABOX – 750 | 753

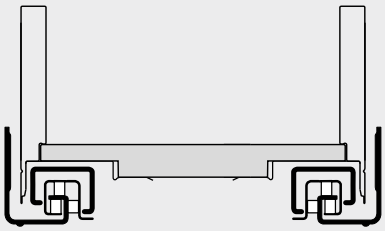

MOVENTO – 760H | 766H

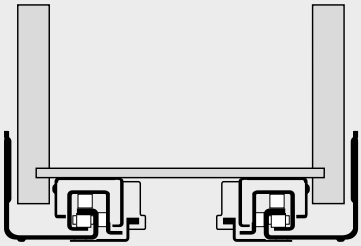

MERIVOBOX – 450 | 453

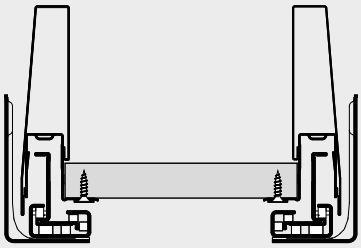

TANDEM – 560H | 561H | 560F | 561F

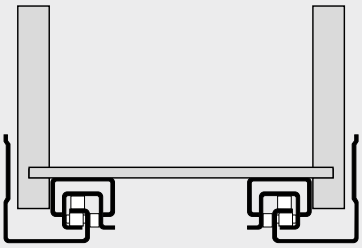

TANDEMBOX – 578 | 576

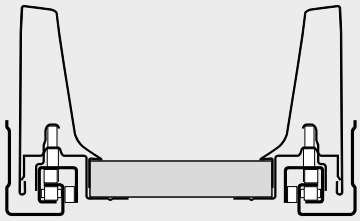

Kısmi çekiş

TANDEM – 550H | 551H | 550F | 551F

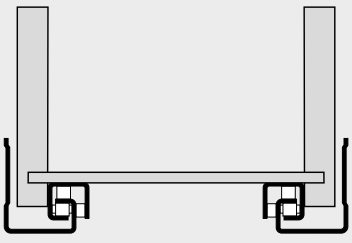

Görünür

Kısmi çekiş

METABOX – 320

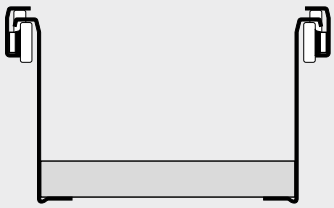

Gövdede yer ihtiyacı

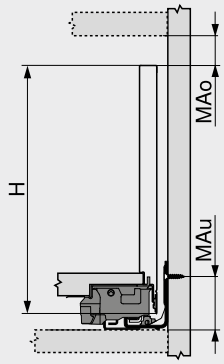

H	Kasa yüksekliği
MAo	Minimum üst mesafe
MAu	Minimum alt mesafe

Gövde ölçüleri

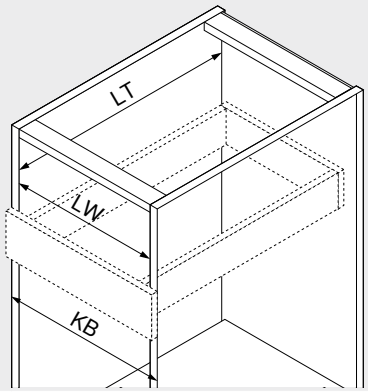

KB	Gövde genişliği
LW	Gövde iç genişliği
LT	Gövde iç derinliği

Kapak binisi | minimum fuga

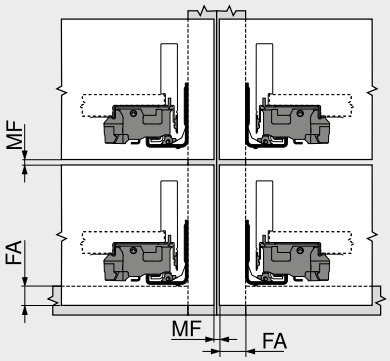

MF	Minimum fuga
FA	Kapak binisi

Delme resmi – kapak bağlantı elemanı

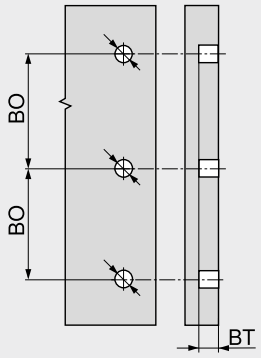

BT	Delik derinliği
BO	Delme mesafesi

LEGRABOX

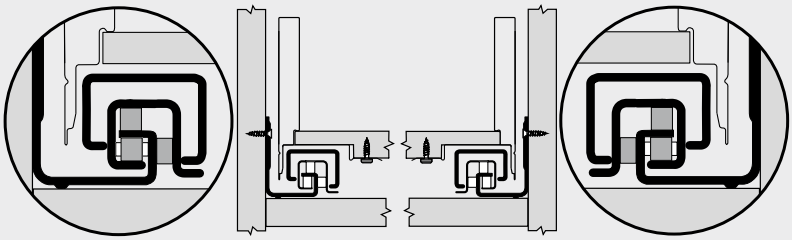

Sistem içinde toplam tolerans eşitlemesi ±1.5 mm

MERIVOBOX

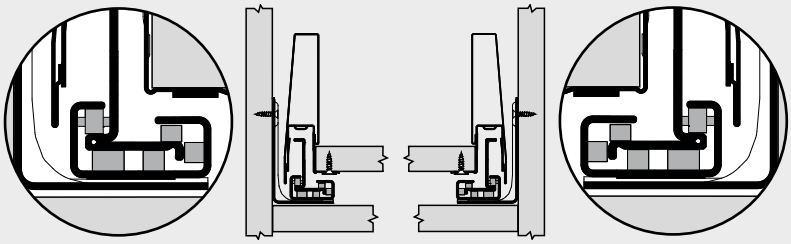

Sistem içinde toplam tolerans eşitlemesi ±1.5 mm

TANDEMBOX

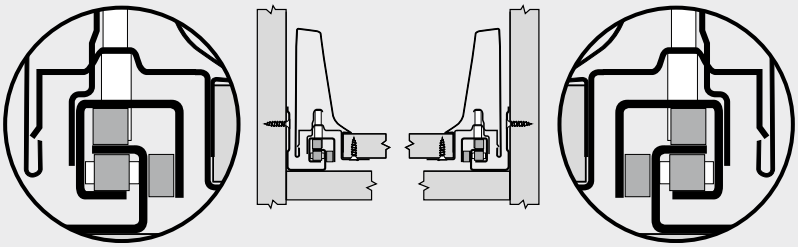

Sistem içinde toplam tolerans eşitlemesi ±1.5 mm

METABOX

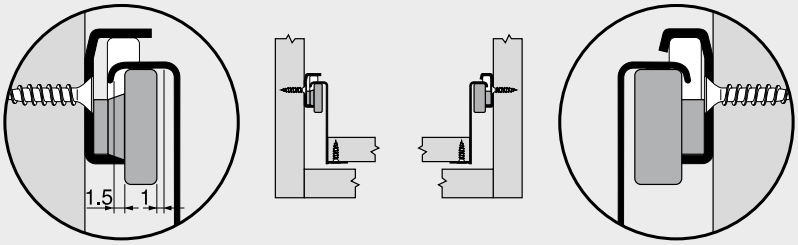

Sol sistem içinde toplam tolerans eşitlemesi +1.5 / –1 mm

Sağ koşumlu işler

MOVENTO | TANDEM

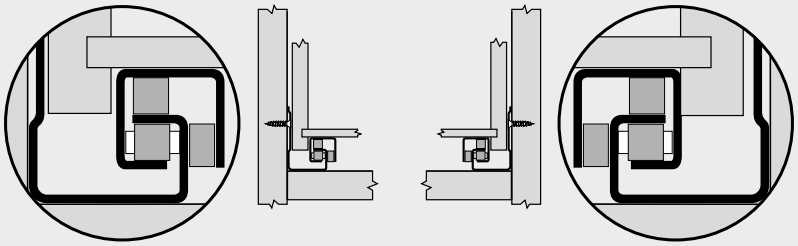

Sol sistem içinde toplam tolerans eşitlemesi +1.5 / –0 mm[1]

Sağ koşumlu işler

[1] **MOVENTO**
Çekmece yanı kalınlığı 16 mm olan ve aynı zamanda iç genişlik toleransının tam kullanıldığı çekmecelerde sağ-sol ayarı sınırlıdır SKW

Tekerlekli raylarda sabitlemeler ve serbest bırakma kanatları

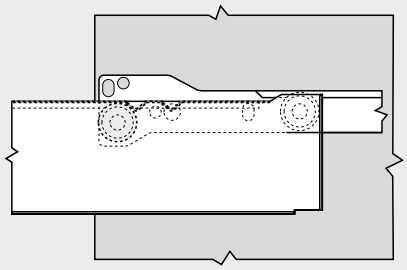

Birinci kanat sayesinde çekmece stobu

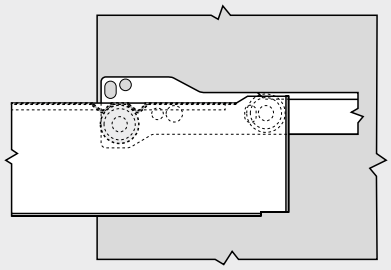

İki kanat sayesinde sabitlemeler (örneğin çekmece temizliği için)

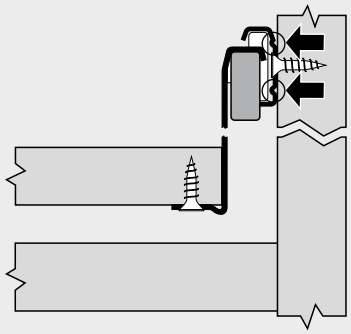

Serbest hareket kanatları, tekerleklerin çıkıntılı vida başlarına sürtünmelerini önlerler

Çekmece kaybı

Tam çekiş

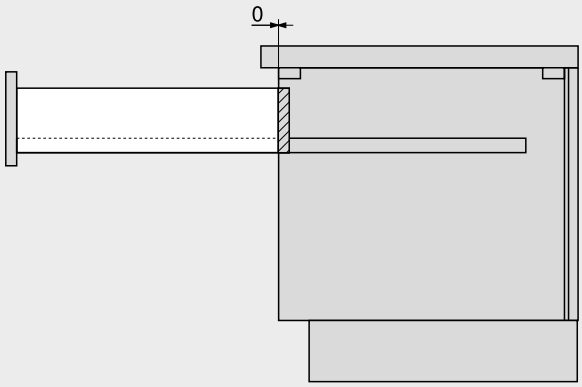

Kısmi çekiş

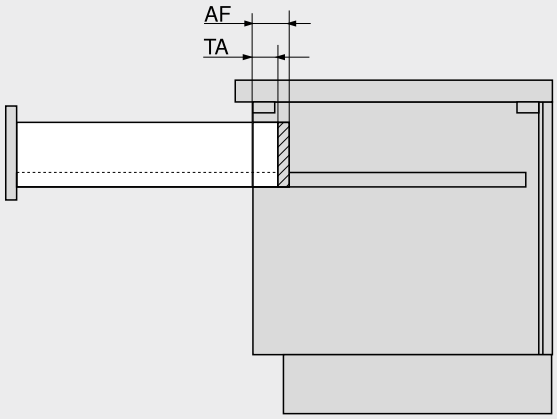

AF	Ray sisteminin çekmece kaybı
TA	Gerçek çekmece kaybı

Çekiş fazlalığı

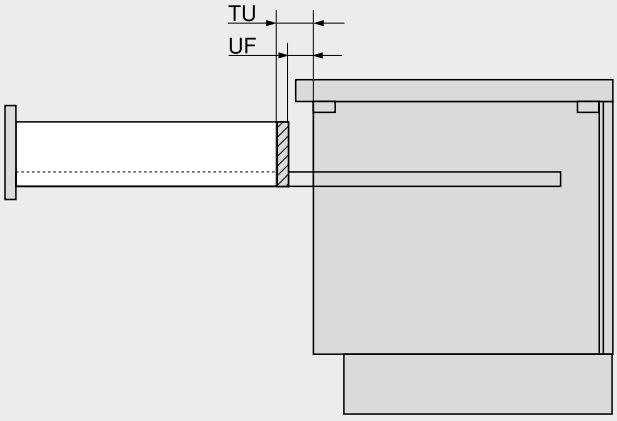

UF	Ray sisteminin çekiş fazlalığı
TU	Gerçek çekiş fazlalığı

TANDEMBOX

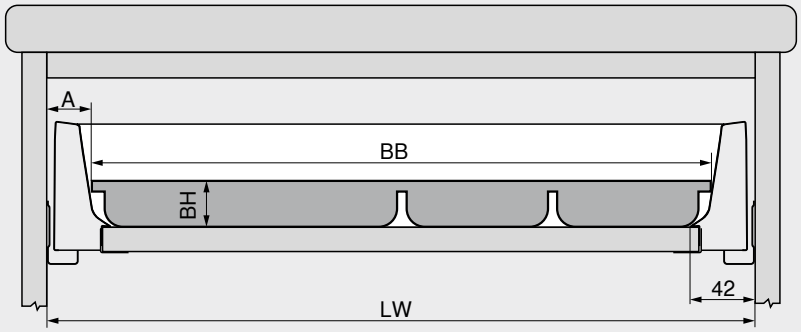

Kaşıklık genişliği hesaplanırken TANDEMBOX kasalarının kavisleri dikkate alınmalıdır.
Kaşıklık genişliği, kaşıklık yüksekliğine de bağlıdır.

Kaşıklık kesim ölçüleri
İstenilen yükseklik BH seçilebilir
Uzunluk = Kasanın nominal uzunluğu NL – 26 mm
Genişlik BB = Gövde iç genişliği LW – 2 x A

Örnek – Çekmece yanı yüksekliği M
Kaşıklık yüksekliği BH = 40 mm
Gövde iç genişliği LW = 330 mm
Kaşıklık genişliği BB = 330 – 2 x 26 = 278 mm

Çekmece yanı yüksekliği N

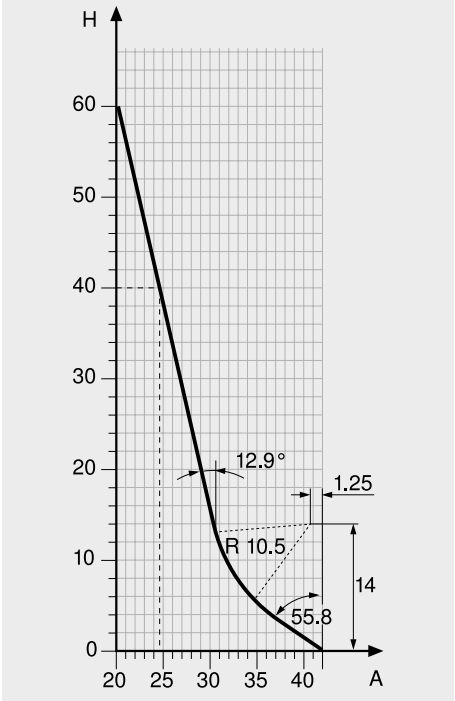

Çekmece yanı yüksekliği M

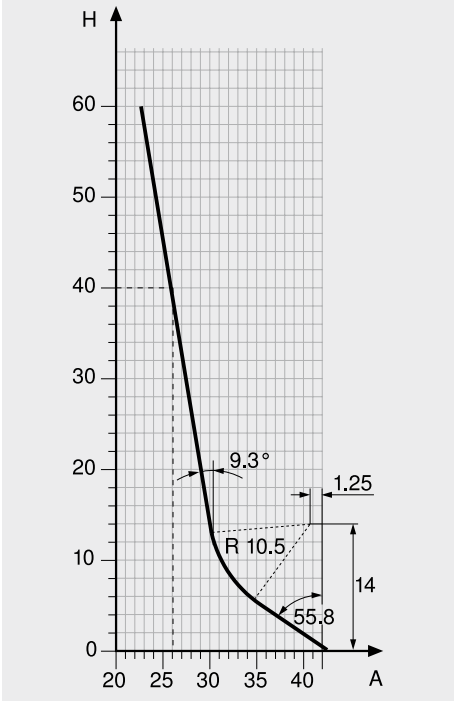

Çekmece yanı yüksekliği K

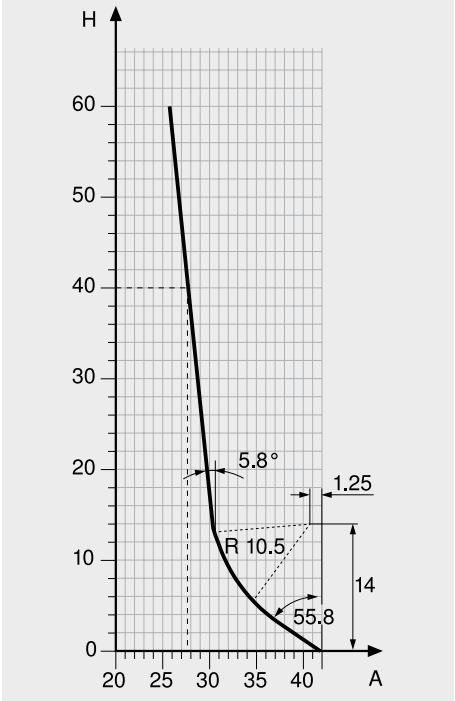

METABOX

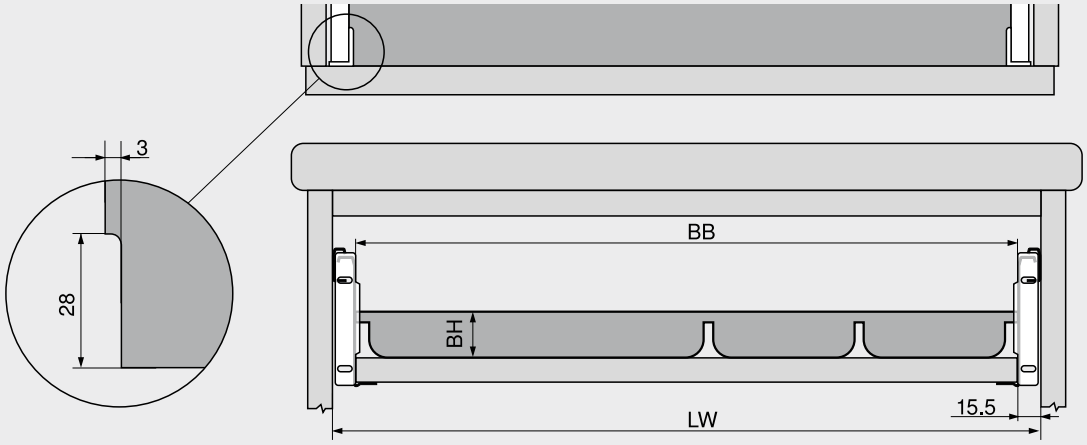

Kaşıklıkta, kapak aksesuarı için çift taraflı çentik gereklidir.

Kaşıklık kesim ölçüleri
İstenilen yükseklik BH seçilebilir
Ahşap arkalık: Uzunluk = Kasanın nominal uzunluğu NL – 2 mm – ahşap arkalık kalınlığı
Çelik arkalık: Uzunluk = Kasanın nominal uzunluğu NL – 16 mm
Genişlik BB = Gövde iç genişliği LW – 31 mm
Çentikleri, yanda görülen taslağa göre yapın

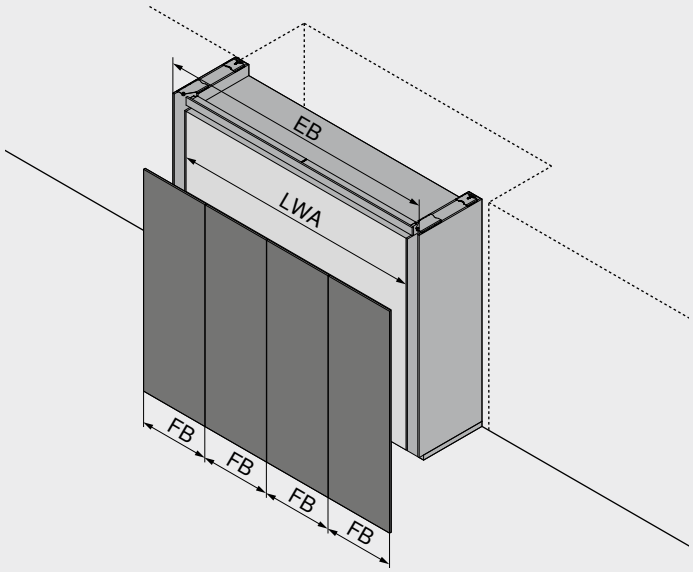

EB	Montaj genişliği
LWA	Uygulamada gövde iç genişliği
FB	Kapak genişliği

Niş yapı düzeni

Tüm uygulamayı sabit bir montaj genişliği (EB) ile dıştan içe planlama yaklaşımı. Kullanılabilir mevcut yapı alanı, montaj genişliğini (EB) belirler ve kapak sayısı, kapak genişlikleri (FB) ve dolayısıyla uygulamanın öncelikli seçimi için esas olandır. Bir sonraki adımda, ilgili aksesuar parçalarının ve gövde ölçülerinin hesabı uygulama esnasında yapılır.	**1.** Uygulama için hangi niş genişliği kullanılabilir?	**2.** Montaj genişliğine (EB) göre mümkün kapak sayısı ve kapak genişlikleri (EB) belirlenir.	**3.** İlgili uygulamanın planlama sayfalarında pocket büyüklükleri, kapak çıkıntısı (FU) ve de uygulamanın iç ölçüleri belirlenir ve diğer aksesuarlar için seçim yapılabilir.
	Niş genişliği, uygulama için montaj genişliğine (EB) karşılık gelir.	Bu, uygulamanın tipini gösterir.	

Solo yapı düzeni

Gövde genişliğine (KB) veya uygulama içindeki konstrüksiyona odaklanan içten dışa planlama yaklaşımı. Kapatılacak gövde, mümkün kapak sayısını, kapak genişliklerini (FB) ve dolayısıyla uygulamanın öncelikli seçimini belirler. Ve sonraki adımda, montaj ölçüleri ve ilgili aksesuar parçalarının hesabı yapılır.	**1.** Uygulamada hangi gövde genişliği (KB) kullanılmalıdır?	**2.** Uygulamada iç genişliğe (LWA) göre mümkün kapak sayısı ve kapak genişlikleri (FB) belirlenir.	**3.** İlgili uygulamanın planlama sayfasında pocket büyüklükleri ve kapak çıkıntısı (FU) belirlenir ve diğer aksesuarlar için seçim yapılabilir.
	Gövde genişliği (KB), uygulamada gövde iç genişliğe (LWA) karşılık gelir.	Bu, uygulamanın tipini ve montaj genişliğini (EB) gösterir.	

Kapak genişliği (FB) ve kapak sayısı

Önceden belirlenmiş kapak genişlikleri (FB) ve kapak sayısı ile planlama yaklaşımı. Önceden belirlenmiş kapak genişliği (FB) ve kapak sayısı, uygulamanın öncelikli seçimini belirler ve tüm uygulamanın montaj genişliği için esas olandır. Bir sonraki adımda, ilgili aksesuar parçalarının ve gövde ölçülerinin hesabı uygulama esnasında yapılır.	**1.** Kapak genişliği (FB) ve kapak sayısı ne olmalıdır?	**2.** Uygulamanın tipi ve yan fugalar dahil istenilen kapak genişliği (FB), montaj genişliğini belirler.	**3.** İlgili uygulamanın planlama sayfalarında pocket büyüklükleri, kapak çıkıntısı (FU) ve de uygulamanın iç ölçüleri belirlenir ve diğer aksesuarlar için seçim yapılabilir.
	Kapak sayısı, uygulamanın tipini belirler.		

Minimum mesafe

REVEGO uno

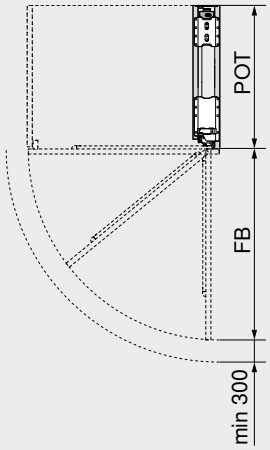

Güvenlik nedeniyle, pocketin önünden en yakın elemana minimum bir mesafe bırakılmalıdır!
FB + min. 300 mm

FB	Kapak genişliği
POT	Pocket derinliği

REVEGO duo

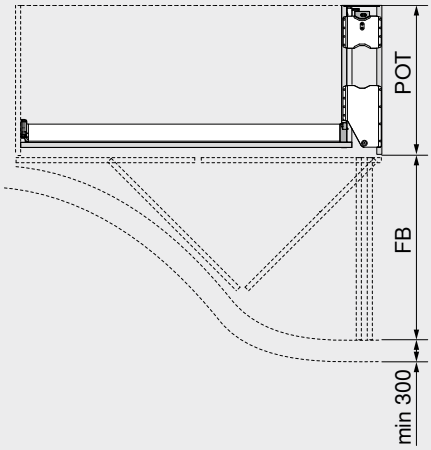

Güvenlik nedeniyle, pocketin önünden en yakın elemana minimum bir mesafe bırakılmalıdır!
FB + min. 300 mm

FB	Kapak genişliği
POT	Pocket derinliği

Kapak çıkıntısı FU

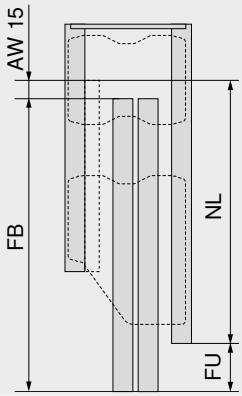

FU = FB + AW – NL
Pocket rayının, hareket ünitesi rayının, kapak stabilizasyonunun ve pocket **TIP-ON** ünitesinin kısaltılması yoluyla kapak çıkıntısı (FU) özel olarak uyarlanabilir!
FU min. = 7 mm

AW	**TIP-ON** çalıştırma mesafesi 15 mm
FB	Kapak genişliği
FU	Kapak çıkıntısı
NL	Nominal uzunluk **TIP-ON** ile pocket rayları seti

Derinlemesine yer ihtiyacı

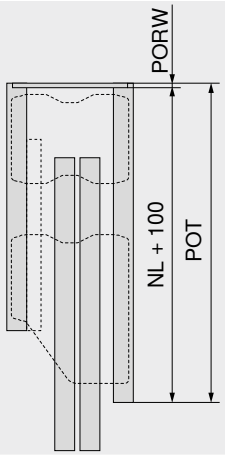

POT min. = NL + 100 + PORW

NL	Nominal uzunluk **TIP-ON** ile pocket rayları seti
PORW	Pocket arkalığı
POT	Pocket derinliği

Uyarı

- Uygulamada iç ölçüler (iç genişlik | iç yükseklik | iç derinlik), iç konstrüksiyonun planlanabilecek maksimum alanını belirler
- Kombine edilmiş uygulamalarda, öncelikle en geniş kapak planlanır
- Dayanıklılık testinden sonra elle çalıştırma kuvveti 70 N'den azdır
- Delik resimlerini, kısaltma ölçülerini ve detaylı ürün parça listelerini ürün konfigüratöründen temin edebilirsiniz

Uygulama

- Ahşap parçaların hazırlanması için bir CNC tezgahına veya Blum'un **EASYSTICK**'li **MINIPRESS top** aletine ihtiyacınız var
- Lütfen uygulamanın, yatay delme ve ilave ahşap parça montajı (örneğin hareket yuvası mesafesi) gerektirdiğini unutmayın
- Yatay delikler için **REVEGO** cetvelli delik kalıbını kullanmanızı tavsiye ediyoruz

AC adaptörü

E

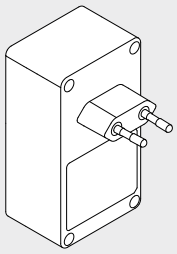

Pazar				
Afganistan	Ekvator[1]	Yemen[1]	Moğolistan	Sırbistan
Arnavutluk	Estonya	Ürdün[1]	Mozambik	Seyşeller
Cezayir	Faroe Adaları	Kamerun	Namibya	Zimbabve[1]
Angola	Finlandiya	Kanarya Adaları	Yeni Kaledonya	Slovenya
Ermenistan	Fransa	Kazakistan	Hollanda	Slovakya
Azerbaycan	Fransız Polinezyası (Tahiti)[1]	Katar[1]	Kuzey Kore	İspanya
Mısır[1]	Gabon	Kırgızistan	Norveç	Sudan[1]
Bangladeş[1]	Gambiya	Hırvatistan	Avusturya	Güney Afrika
Barbados[1]	Gürcistan	Kuveyt[1]	Pakistan	Suriye
Beyaz Rusya	Gana[1]	Letonya	Paraguay	Tacikistan
Belçika	Cebelitarık[1]	Lübnan[1]	Peru[1]	Çek Cumhuriyeti
Benin	Yunanistan	Liberya[1]	Polonya	Tunus
Bolivya[1]	Grönland	Libya[1]	Portekiz	Türkmenistan
Bosna-Hersek	Guadeloupe	Lihtenştayn	Réunion	Türkiye
Brezilya	Guyana[1]	Litvanya	Ruanda	Ukrayna
Bulgaristan	Hindistan	Lüksemburg	Romanya	Macaristan
Burundi	Endonezya	Fas	Rusya	Uruguay
Şili	Irak[1]	Mauritius[1]	Zambiya[1]	Özbekistan
Danimarka	İzlanda	Makedonya	San Marino	B.A.E.[1]
Kongo Demokratik Cumhuriyeti	İsrail	Moldova	İsveç	Orta Afrika Cumhuriyeti
Almanya	İtalya	Monako	İsviçre	

[1] Birden fazla adaptör kullanılabilir (evin elektrik tesisatına bağlıdır)

Tanım	Ürün nr.
SERVO-DRIVE elektrik adaptörü	☎ Z10NA40Ey
Standart çöp çekmecesi çözümleri için **SERVO-DRIVE uno**	Z10UB00Ey
Askılı çöp çekmecesi çözümleri için **SERVO-DRIVE uno**	☎ Z10UT__Ey

y Lisan paketi – kullanım kılavuzu
__ Gövde genişliği KB

B

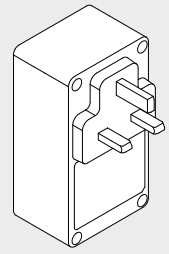

Pazar	
Amman[1]	Lübnan[1]
B.A.E.[1]	Malezya
Bahreyn	Malta
Bangladeş[1]	Mauritius[1]
Belize[1]	Mısır
Botsvana	Nijerya
Cebelitarık[1]	Seyşeller[1]
Gana[1]	Singapur
Guyana[1]	Sri Lanka[1]
Honduras	Sudan[1]
Hong Kong	Suudi Arabistan[1]
Irak[1]	Uganda
İngiltere	Ürdün[1]
İrlanda	Vietnam[1]
Katar[1]	Yemen[1]
Kenya	Zambiya[1]
Kıbrıs	Zimbabve[1]
Kuveyt[1]	
Libya[1]	

[1] Birden fazla adaptör kullanılabilir (evin elektrik tesisatına bağlıdır)

Tanım	Ürün nr.
SERVO-DRIVE elektrik adaptörü	☎ Z10NA40By
Standart çöp çekmecesi çözümleri için **SERVO-DRIVE uno**	Z10UB00By
Askılı çöp çekmecesi çözümleri için **SERVO-DRIVE uno**	☎ Z10UT__By

y Lisan paketi – kullanım kılavuzu
__ Gövde genişliği KB

K

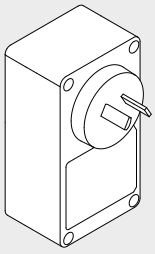

Pazar	
Avusturalya	
Fiji Adaları	
Papua Yeni Gine	
Yeni Zelanda	

Tanım	Ürün nr.
SERVO-DRIVE elektrik adaptörü	☎ Z10NA40Ky
Standart çöp çekmecesi çözümleri için **SERVO-DRIVE uno**	Z10UB00Ky
Askılı çöp çekmecesi çözümleri için **SERVO-DRIVE uno**	☎ Z10UT__Ky

y Lisan paketi – kullanım kılavuzu
__ Gövde genişliği KB

N

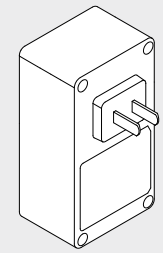

Pazar	
Çin	

Tanım	Ürün nr.
SERVO-DRIVE elektrik adaptörü	☎ Z10NA40Ny
Standart çöp çekmecesi çözümleri için **SERVO-DRIVE uno**	Z10UB00Ny

y Lisan paketi – kullanım kılavuzu

U

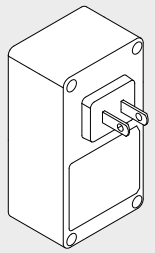

Pazar	
ABD	Kanada
Amman[1]	Kolombiya
Bahamalar	Kosta Rika
Barbados[1]	Küba
Belize[1]	Liberya[1]
Bermuda Adaları	Libya[1]
Bolivya[1]	Meksika
Cayman Adaları	Nikaragua
Dominik Cumhuriyeti	Panama
Ekvator[1]	Peru[1]
El Salvador	Portoriko
Filipinler	Sri Lanka[1]
Fransız Polinezyası (Tahiti)[1]	Suudi Arabistan[1]
Guatemala	Tayvan
Guyana[1]	Trinidad ve Tobago
Haiti	Venezuela
Jamaika	Vietnam[1]
Japonya	
Kamboçya	

[1] Birden fazla adaptör kullanılabilir (evin elektrik tesisatına bağlıdır)

Tanım	Ürün nr.
SERVO-DRIVE elektrik adaptörü	☎ Z10NA40Uy
Standart çöp çekmecesi çözümleri için **SERVO-DRIVE uno**	Z10UB00Uy
Askılı çöp çekmecesi çözümleri için **SERVO-DRIVE uno**	☎ Z10UT__Uy

y Lisan paketi – kullanım kılavuzu
__ Gövde genişliği KB

Ürün nr.	Sayfa
171A5010	125, 127, 129, 131, 135, 139, 141, 146-147, 149, 156
171A5040	128, 131, 143-144, 156
171A5070	125, 129, 131-132, 137, 139, 141-142, 156
171A5500	125, 128, 130, 132, 134, 136-137, 139-140, 142, 144, 146, 149, 156
173H7100	125, 127-132, 134-137, 139-144, 146-147, 149, 152
173H7130	131, 134, 142, 144, 152
173L6100	153
173L6130	153
173L8100	154
173L8100.21	154
173L8130	154
173L8300	154
173L8330	154
174E6100.01	153
174E6130.01	153
174H7100E	152
174H7100I	152
174H710ZE	152
174H7130E	152
174H7130I	152
174H713ZE	152
174L6100.05	154
174L6130.05	154
175H3100	22-23, 27, 56, 62, 150
175H3130	150
175H4100	151
175H410Z	151
175H4130	151
175H5A00	27
175H5B00	26
175H7100	153
175H7130	153
175H7190	94, 125, 128-131, 134-135, 137, 141-142, 153
175H7190.22	127, 131, 135-136, 140, 153
175H9100	153
175H9130	153
175H9160	87, 128-129, 132, 135, 137, 140, 153
175H9190	153
175H9190.22	153
175L8100	155
175L8130	155
175L8190	155
175L8190.21	155
175M4C20N	108, 110
177H3100	22-23, 27, 56, 151
177H3100E	22-23, 27, 56, 62, 150
177H3100E10	151
177H3130	151
177H3130E	150
177H3130E10	151
193L6100	170
193L6130	170
193L8100	171
193L8100.21	171
194E6100.ED	170
194E6130.ED	170
194K6100E	168, 171
199.8130	166, 171
209.093.7	69, 247, 288
20K1101	62
20K1101T	62
20K1301	62
20K1301T	62
20K1501	62
20K1501T	62
20K2B00.06	56
20K2B00T06	56

Ürün nr.	Sayfa
20K2C00.06	56
20K2C00T06	56
20K2E00.06	56
20K2E00T06	56
20K4101	62
20K4101A	62
20K41E1	62
20K4A00A02	56
20K5101	62
20K51E1	62
20K7A11	56
20K7A41	56
20S4200	34, 40, 46, 50
20S4200A	34, 40, 46, 50
20S42T1	34, 40, 46, 50, 596
22.8000	22, 26, 34, 40
22F2500	22, 26
22F2510	22, 26
22F2800	22, 26
22F2810	22, 26
22F3200	22, 26
22F3500	22, 26
22F3900	22, 26
22K2300	46
22K2300T	50
22K2310	46
22K2310T	50
22K2500	46
22K2500T	50
22K2510	46
22K2510T	50
22K2700	46
22K2700T	50
22K2710	46
22K2710T	50
22K2900	46
22K2900T	50
22K2910	46
22K2910T	50
22K8000	46, 50
22L2200	40
22L2210	40
22L2500	40
22L2510	40
22L3200	40
22L3500	40
22L3800	40
22L3900	40
22Q080Z	40
22Q1076U	40
22S2200	34
22S2210	34
22S2500	34
22S2510	34
22S2800	34
22S2810	34
22S3500	34
23.8000	22, 26, 34, 40
23.A000	22, 26, 34, 40
23K8000	46
23KA000	46
23P5020	576, 580
24K2300	14
24K2300T	14
24K2500	14
24K2500T	14
24K2700	14
24K2700T	14
24K2800	14
24K2800T	14
24K4201A	14
24K42E1	14

Ürün nr.	Sayfa
24K7100	18
24K8000	14
295.1000	434, 436, 438, 440, 442, 444, 446, 448, 456, 512, 514, 516, 518, 520, 522, 524, 526
295.5300	354
295.5501	354
295.5600	425
295F5700	452
295H5700	420, 452
298.3210.01	355
298.3230.01	355
298.5500	434, 436, 442, 444, 457
298.7600	412, 422, 484, 494
303.756.1	69, 161, 174, 247, 288, 333, 358, 427, 458
314.928.1	69, 161, 174, 247, 288, 333, 358, 427, 458
320H3500C	348
320H3500C15	348
320H4000C	348
320H4000C15	348
320H4500C	348
320H4500C15	348
320H5000C	348
320H5000C15	348
320H5500C	348
320H5500C15	348
320K3500C	346
320K3500C15	346
320K4000C	346
320K4000C15	346
320K4500C	346
320K4500C15	346
320K5000C	346
320K5000C15	346
320K5500C	346
320K5500C15	346
320M0009.01	354-355
320M0048	355
320M0088	355
320M0188	355
320M2700C	344
320M2700C15	344
320M3500C	344, 350, 352
320M3500C15	344, 350, 352
320M4000C	344, 350, 352
320M4000C15	344, 350, 352
320M4500C	344, 350, 352
320M4500C15	344, 350, 352
320M5000C	344, 350, 352
320M5000C15	344, 350, 352
320M5500C	344, 350, 352
320M5500C15	344, 350, 352
320N2700C	342
320N2700C15	342
320N3500C	342
320N3500C15	342
320N4000C	342
320N4000C15	342
320N4500C	342
320N4500C15	342
320N5000C	342
320N5000C15	342
320N5500C	342
320N5500C15	342
378K2702SA	300, 302, 312, 314
378K3002SA	300, 302, 312, 314
378K3502SA	300, 302, 312, 314
378K4002SA	300, 302, 312, 314
378K4502SA	300, 302, 312, 314
378K5002SA	300, 302, 312, 314

Ürün nr.	Sayfa
378K5502SA	300, 302, 312, 314
378K6002SA	300, 302, 312, 314
378K6502SA	300, 302, 312, 314
378M2702SA	296, 298, 304, 306, 308, 310, 316, 318
378M3002SA	296, 298, 304, 306, 308, 310, 316, 318, 320, 322
378M3502SA	296, 298, 304, 306, 308, 310, 316, 318, 320, 322
378M4002SA	296, 298, 304, 306, 308, 310, 316, 318, 320, 322
378M4502SA	296, 298, 304, 306, 308, 310, 316, 318, 320, 322
378M5002SA	296, 298, 304, 306, 308, 310, 316, 318, 320, 322
378M5502SA	296, 298, 304, 306, 308, 310, 316, 318, 320, 322
378M6002SA	296, 298, 304, 306, 308, 310, 316, 318, 320, 322
378M6502SA	296, 298, 304, 306, 308, 310, 316, 318, 320, 322
378N4002SA	294
378N4502SA	294
378N5002SA	294
378N5502SA	294
38B355AF22	120
40.0110N	600-601
40.0200N	601
40.0620	601
40.0720	600
40.2000	599
40.2110	599
40.2120.02	599
42.0700.01	600
450.2701B	256, 258, 264, 266, 268, 270, 272, 398
450.3001B	256, 258, 260, 262, 264, 266, 268, 270, 272, 398
450.3501B	256, 258, 260, 262, 264, 266, 268, 270, 272, 398
450.4001B	254, 256, 258, 260, 262, 264, 266, 268, 270, 272, 398
450.4501B	254, 256, 258, 260, 262, 264, 266, 268, 270, 272, 276, 278, 398
450.5001B	254, 256, 258, 260, 262, 264, 266, 268, 270, 272, 276, 278, 398
450.5501B	254, 256, 258, 260, 262, 264, 266, 268, 270, 272, 276, 278, 398
450.6001B	256, 258, 260, 262, 264, 266, 268, 270, 272, 276, 278, 398
453.4501B	256, 258, 260, 262, 264, 266, 268, 270, 272, 276, 278, 398
453.4501BZ	274
453.5001B	256, 258, 260, 262, 264, 266, 268, 270, 272, 276, 278, 398
453.5001BZ	274
453.5501B	256, 258, 260, 262, 264, 266, 268, 270, 272, 276, 278, 398
453.5501BZ	274
453.6001B	256, 258, 260, 262, 264, 266, 268, 270, 272, 276, 278, 398
470K3002S	260, 262
470K3502S	260, 262
470K4002S	260, 262
470K4502S	260, 262
470K5002S	260, 262
470K5502S	260, 262
470K6002S	260, 262
470M2702S	256, 258, 264, 266, 268, 270, 272
470M3002S	256, 258, 264, 266, 268, 270, 272, 276, 278
470M3502S	256, 258, 264, 266, 268, 270, 272, 276, 278
470M4002S	256, 258, 264, 266, 268, 270, 272, 274, 276, 278
470M4502S	256, 258, 264, 266, 268, 270, 272, 274, 276, 278
470M5002S	256, 258, 264, 266, 268, 270, 272, 274, 276, 278
470M5502S	256, 258, 264, 266, 268, 270, 272, 276, 278
470M6002S	256, 258, 264, 266, 268, 270, 272, 276, 278
470N4002S	254
470N4502S	254
470N5002S	254
470N5502S	254
48N0510.02	598
48N0510.03	598
48N0610.02	598
48N0610.03	598
550F2700B	444
550F2700T	522
550F3000B	444
550F3000T	522
550F3500B	444
550F3500T	522
550F4000B	444
550F4000T	522
550F4500B	444
550F4500T	522
550F5000B	444
550F5000T	522
550F5500B	444
550F5500T	522
550F6000B	444
550F6000T	522
550F6500B	444
550F6500T	522
550H2700B	436
550H2700T	514
550H3000B	436
550H3000T	514
550H3500B	436
550H3500T	514
550H4000B	436
550H4000T	514
550H4500B	436
550H4500T	514
550H5000B	436
550H5000T	514
550H5500B	436
550H5500T	514
550H6000B	436
550H6000T	514
550H6500B	436
550H6500T	514
551F2601B	448
551F2601T	526
551F3101B	448
551F3101T	526
551F3601B	448
551F3601T	526
551F4101B	448
551F4101T	526
551F4601B	448
551F4601T	526
551F5101B	448
551F5101T	526
551F5601B	448
551F5601T	526
551H2601B	440
551H2601T	518
551H2851B	440
551H2851T	518
551H3101B	440
551H3101T	518
551H3351B	440
551H3351T	518
551H3601B	440
551H3601T	518
551H3851B	440
551H3851T	518
551H4101B	440
551H4101T	518
551H4351B	440
551H4351T	518
551H4601B	440
551H4601T	518
551H4851B	440
551H4851T	518
551H5101B	440
551H5101T	518
551H5351B	440
551H5351T	518
551H5601B	440
551H5601T	518
560F2500B	442
560F2500T	520
560F2700B	442
560F2700T	520
560F3000B	442
560F3000T	520
560F3500B	442
560F3500T	520
560F4000B	442
560F4000T	520
560F4500B	442
560F4500T	520
560F5000B	442
560F5000T	520
560F5500B	442
560F5500T	520
560F6000B	442
560F6000T	520
560H2500B	434
560H2500T	512
560H2700B	434
560H2700T	512
560H3000B	434
560H3000T	512
560H3200B	434
560H3200T	512
560H3500B	434
560H3500T	512
560H3800B	434
560H3800T	512
560H4000B	434
560H4000T	512
560H4200B	434
560H4200T	512
560H4500B	434
560H4500T	512
560H4800B	434
560H4800T	512
560H5000B	434
560H5000T	512
560H5200B	434
560H5200T	512
560H5500B	434
560H5500T	512
560H6000B	434
560H6000T	512
561F2601B	446
561F2601T	524

Ürün nr.	Sayfa
561F3101B	446
561F3101T	524
561F3601B	446
561F3601T	524
561F4101B	446
561F4101T	524
561F4601B	446
561F4601T	524
561F5101B	446
561F5101T	524
561F5601B	446
561F5601T	524
561H2601B	438
561H2601T	516
561H2851B	438
561H2851T	516
561H3101B	438
561H3101T	516
561H3351B	438
561H3351T	516
561H3601B	438
561H3601T	516
561H3851B	438
561H3851T	516
561H4101B	438
561H4101T	516
561H4351B	438
561H4351T	516
561H4601B	438
561H4601T	516
561H4851B	438
561H4851T	516
561H5101B	438
561H5101T	516
561H5351B	438
561H5351T	516
561H5601B	438
561H5601T	516
576.4501M	296, 298, 300, 302, 304, 306, 308, 310, 312, 314, 316, 318, 400
576.5001M	296, 298, 300, 302, 304, 306, 308, 310, 312, 314, 316, 318, 400
576.5501M	296, 298, 300, 302, 304, 306, 308, 310, 312, 314, 316, 318, 400
576.6001M	296, 298, 300, 302, 304, 306, 308, 310, 312, 314, 316, 318, 320, 322, 400
576.6501M	296, 298, 300, 302, 304, 306, 308, 310, 312, 314, 316, 318, 320, 322, 400
578.2701M	296, 298, 300, 302, 304, 306, 308, 310, 312, 314, 316, 318, 400
578.3001M	296, 298, 300, 302, 304, 306, 308, 310, 312, 314, 316, 318, 400
578.3501M	296, 298, 300, 302, 304, 306, 308, 310, 312, 314, 316, 318, 400
578.4001M	294, 296, 298, 300, 302, 304, 306, 308, 310, 312, 314, 316, 318, 400
578.4501M	294, 296, 298, 300, 302, 304, 306, 308, 310, 312, 314, 316, 318, 320, 322, 400
578.5001M	294, 296, 298, 300, 302, 304, 306, 308, 310, 312, 314, 316, 318, 320, 322, 400
578.5501M	294, 296, 298, 300, 302, 304, 306, 308, 310, 312, 314, 316, 318, 320, 322, 400
578.6001M	296, 298, 300, 302, 304, 306, 308, 310, 312, 314, 316, 318, 320, 322, 400

Ürün nr.	Sayfa
609.1500	68, 76, 78, 80, 82, 84, 88, 90, 92, 96, 98, 110, 114, 116, 118, 120, 124, 126, 128, 130, 132, 134, 136, 138, 140, 142, 144, 160, 164, 166, 168, 173, 200, 202, 206, 210, 216, 218, 224, 226, 228, 246, 254, 256, 258, 260, 262, 264, 266, 268, 270, 272, 276, 278, 287, 332, 357, 420, 426, 452, 457
609.1700	68, 76, 78, 80, 82, 84, 88, 90, 92, 96, 98, 110, 114, 116, 118, 120, 124, 126, 128, 130, 132, 134, 136, 138, 140, 142, 144, 160, 164, 166, 168, 173, 200, 202, 206, 210, 216, 218, 224, 226, 228, 246, 254, 256, 260, 264, 266, 268, 276, 278, 287, 332, 357, 426, 457
61D.1500	200, 202, 204, 206, 208, 210, 212, 214, 216, 218, 220, 222, 224, 226, 228, 246
61R.1500	254, 256, 258, 260, 262, 264, 266, 268, 270, 272, 276, 287
623.882.2	69, 247, 288
65.055A	673
65.059A	662, 673
65.0801	663, 706
65.0803	663, 702
65.0807	663, 702
65.1000.01	662, 687
65.1001.01	687
65.1051.02	662, 668
65.1106	687
65.1107	668
65.2950	663, 699
65.3300	662, 681
65.4500.01	663, 689
65.4510	689
65.5000	662, 677
65.5010	662, 676
65.5040	662, 685
65.5070	662, 675
65.5210.01	663, 698
65.5300*	662, 674
65.5340.01	663, 700
65.5627	398, 400, 663, 705
65.5631	396, 504, 663, 704
65.5810.03	663, 701
65.5840	18, 662, 686
65.6100	663, 692
65.7500.03	663, 688
65.7510.03	688
65.7590	688
65.8000	663, 707
660.0950	68, 160
661.1000.HG	68, 160, 173, 246, 287, 332, 357, 426, 457
661.1150.HG	68, 160, 173, 246, 287, 332, 357, 426, 457
661.1300.HG	68, 160, 173, 246, 287, 332, 357, 426, 457
661.1450.HG	68, 160, 173, 200, 202, 204, 206, 208, 210, 212, 214, 216, 218, 220, 222, 224, 226, 228, 246, 254, 256, 258, 260, 262, 264, 266, 268, 270, 272, 276, 278, 287, 332, 357, 420, 426, 452, 457
661.2000.HG	68, 160, 173, 246, 287, 332, 357, 426, 457
662.1150.HG	357
662.1300.HG	357
662.1450.HG	357
664.3500	68

Ürün nr.	Sayfa
70.1503	76, 78, 80, 96, 98, 116, 126, 157
70.1503.BP	76, 78, 80, 96, 98, 116, 126, 157
70.1553	90, 100, 102, 112, 114, 124, 128, 130, 132, 134, 136, 138, 140, 142, 144, 157-158
70.1553.BP	90, 100, 102, 112, 114, 124, 128, 130, 132, 134, 136, 138, 140, 142, 144, 157-158
70.1663	76, 80, 90, 100, 102, 110, 118, 138, 157
70.1663.BP	76, 80, 90, 100, 102, 110, 118, 138, 157
70.4503	84, 92, 104, 106, 108, 146, 148, 157
70.4503.BP	84, 92, 104, 106, 108, 146, 148, 157
70.6103	88
70M2550.TL	82
70M2580.TL	82
70M2650.TL	82
70M2750.TL	82
70T1504	80, 90, 96, 110, 124, 128, 130, 132, 134, 136, 138, 159
70T3504	76, 78, 80, 90, 96, 98, 110, 118, 124, 126, 128, 130, 132, 134, 136, 138, 140, 142, 144, 159, 166, 168, 172
70T3507.21	76, 78, 80, 84, 90, 92, 118, 158
70T3550.TL	62, 76
70T3553	63, 76, 78
70T3580.TL	76
70T3590.TL	62, 76
70T3650.TL	76
70T3690.TL	76
70T3750.TL	76
70T3790.TL	76
70T4500CTL	106, 108, 148
70T4503	104, 106, 108
70T4503.09	104, 106, 108
70T4504	104, 146, 159
70T4532T	596
70T453T.TL	104, 146, 596
70T4568C	106, 108, 148
70T5550.TL	23
70T5590BTL	23
70T6540BTL	88
70T6550.TL	88
70T6650.TL	88
70T7504	84, 92, 159
70T7550.TL	84
70T7553	84, 87, 92, 95
70T7553.09	84
70T7590.TL	84
70T7650.TL	84
70T7690.TL	84
70T950A.TL	102
70T9550.TL	90, 138
70T9580.TL	90
70T9590BTL	90, 138
70T9650.TL	90, 138
70T9690BTL	90
70T9750.TL	90, 110, 138
70T9790BTL	90
71B3550	62, 76
71B3580	76
71B3590	62, 76
71B3650	76
71B3680	76
71B3690	76
71B3750	76, 118
71B3780	76, 118
71B3790	76, 118
71B4500C	106, 108, 148
71B453T	104, 146, 596
71B7550	84

Ürün nr.	Sayfa
71B7550D	92
71B7580	84
71B7580D	92
71B7590	84
71B7650	84
71B7690	84
71B950A	100
71B9550	90, 138
71B9580	90
71B9590	90, 138
71B960A	100
71B9650	90, 138
71B9680	90
71B9690	90, 138
71B970A	100
71B9750	90, 110, 138
71B9780	90
71B9790	90, 110, 138
71M2550	82
71M2580	82
71M2650	82
71M2680	82
71M2750	82
71M2780	82
71T0550	114
71T0650	114
71T0750	114
71T3550	76
71T3580	76
71T3590	76
71T3650	76
71T3680	76
71T3690	76
71T3750	76, 118
71T3780	76, 118
71T3790	76, 118
71T4500C	106, 108, 148
71T453T	104, 146, 596
71T6540B	88
71T6550	88
71T6580	88
71T6640B	88
71T6650	88
71T6680	88
71T7550	84
71T7580	84
71T7590	84
71T7650	84
71T950A	102
71T950AB	102
71T9550	90, 138
71T9580	90
71T9590B	90, 138
71T960A	102
71T9650	90, 138
71T9690B	90, 138
71T970A	102
71T9750	90, 138
71T9790B	90, 138
72T3550.TL	78
72T3590.TL	78
72T550A.TL	27
72T5550.TL	23
72T5590BTL	23
73B3550	78
73B3580	78
73B3590	78
73T3550	78
73T3580	78
73T3590	78
740.749.1	69
74.1103	80
74T1550.TL	80
74T1590BTL	80
74T1650.TL	80
74T1750.TL	80
750.2701S	202, 204, 210, 212, 214, 396
750.2701T	406
750.3001S	202, 204, 206, 208, 210, 212, 214, 396
750.3001T	406
750.3501S	202, 204, 206, 208, 210, 212, 214, 218, 220, 222, 224, 226, 396
750.3501T	406
750.4001S	200, 202, 204, 206, 208, 210, 212, 214, 216, 218, 220, 222, 224, 226, 396
750.4001T	406
750.4501S	200, 202, 204, 206, 208, 210, 212, 214, 216, 218, 220, 222, 224, 226, 228, 396
750.4501T	406
750.5001S	200, 202, 204, 206, 208, 210, 212, 214, 216, 218, 220, 222, 224, 226, 228, 396
750.5001T	406
750.5501S	200, 202, 204, 206, 208, 210, 212, 214, 216, 218, 220, 222, 224, 226, 228, 396
750.5501T	406
750.6001S	202, 204, 206, 208, 210, 212, 214, 216, 218, 220, 222, 224, 226, 228, 396
750.6001T	406
753.4501S	202, 204, 206, 208, 210, 212, 214, 216, 218, 220, 222, 228, 396
753.4501T	406
753.5001S	202, 204, 206, 208, 210, 212, 214, 216, 218, 220, 222, 228, 396
753.5001T	406
753.5501S	202, 204, 206, 208, 210, 212, 214, 216, 218, 220, 222, 228, 396
753.5501T	406
753.6001S	202, 204, 206, 208, 210, 212, 214, 216, 218, 220, 222, 228, 396
753.6001T	406
753.6501S	202, 204, 210, 212, 214, 216, 218, 220, 222, 228, 396
753.6501T	406
75B1550	80
75B1580	80
75B1650	80
75B1680	80
75B1750	80
75B1780	80
75T1550	80
75T1580	80
75T1590B	80
75T1650	80
75T1680	80
75T1690B	80
75T1750	80
75T1780	80
75T1790B	80
75T4100	112
75T4200	112
75T4300	112
760H2500S	412
760H2500T	510
760H2700S	412, 504
760H2700T	510
760H3000S	412, 504
760H3000T	510
760H3200S	412, 504
760H3200T	510
760H3500S	412, 504
760H3500SU	414
760H3500T	510
760H3800S	412, 504
760H3800T	510
760H4000S	412, 504
760H4000SU	414
760H4000T	510
760H4200S	412, 504
760H4200T	510
760H4500S	412, 504
760H4500SU	414
760H4500T	510
760H4800S	412, 504
760H4800T	510
760H5000S	412, 504
760H5000SU	414
760H5000T	510
760H5200S	412, 504
760H5200T	510
760H5500S	412, 504
760H5500T	510
760H6000S	412, 504
760H6000T	510
766H4500S	412, 504
766H4500T	510
766H5000S	412, 504
766H5000T	510
766H5200S	412, 504
766H5200T	510
766H5500S	412, 504
766H5500T	510
766H5800S	412, 504
766H5800T	510
766H6000S	412, 504
766H6000T	510
766H6500S	412, 504
766H6500T	510
766H7000S	412, 504
766H7000T	510
766H7500S	412, 504
766H7500T	510
770.0008	242
770C0009	239, 242
770C2701S	238
770C2702I	210, 212, 214
770C2702S	210, 212, 214
770C3001S	238
770C3002I	210, 212, 214
770C3002S	210, 212, 214
770C3501S	238
770C3502I	210, 212, 214, 226
770C3502S	210, 212, 214, 226
770C4001S	238
770C4002I	210, 212, 214, 226
770C4002S	210, 212, 214, 226
770C4501S	238
770C4502I	210, 212, 214, 226, 228
770C4502S	210, 212, 214, 226, 228
770C5001S	238
770C5002I	210, 212, 214, 226, 228
770C5002S	210, 212, 214, 226, 228
770C5501S	238
770C5502I	210, 212, 214, 226, 228
770C5502S	210, 212, 214, 226, 228
770C6001S	238
770C6002I	210, 212, 214, 226, 228
770C6002S	210, 212, 214, 226, 228
770C6501S	238
770C6502I	210, 212, 214, 228
770C6502S	210, 212, 214, 228

Ürün nr.	Sayfa
770CxxxAI	239
770CxxxAS	239
770CxxxASGC	239
770F0009	239, 242
770F4001S	238
770F4002I	216
770F4002S	216
770F4501S	238
770F4502I	216
770F4502S	216
770F5001S	238
770F5002I	216
770F5002S	216
770F5501S	238
770F5502I	216
770F5502S	216
770F6001S	238
770F6002I	216
770F6002S	216
770F6501S	238
770F6502I	216
770F6502S	216
770FxxxAI	239
770FxxxAS	239
770FxxxASGC	239
770K0009	239, 242
770K3001S	238
770K3002S	206, 208
770K3501S	238
770K3502I	206, 208
770K3502S	206, 208
770K4001S	238
770K4002I	206, 208
770K4002S	206, 208
770K4501S	238
770K4502I	206, 208
770K4502S	206, 208
770K5001S	238
770K5002I	206, 208
770K5002S	206, 208
770K5501S	238
770K5502I	206, 208
770K5502S	206, 208
770K6001S	238
770K6002S	206, 208
770KxxxAI	239
770KxxxAS	239
770KxxxASGC	239
770M0009	239, 242
770M2701S	238
770M2702I	202, 204
770M2702S	202, 204
770M3001S	238
770M3002I	202, 204, 228
770M3002S	202, 204, 228
770M3501S	238
770M3502I	202, 204, 224, 228
770M3502S	202, 204, 224, 228
770M4001S	238
770M4002I	202, 204, 224, 228
770M4002S	202, 204, 224, 228
770M4501S	238
770M4502I	202, 204, 224, 228
770M4502S	202, 204, 224, 228
770M5001S	238
770M5002I	202, 204, 224, 228
770M5002S	202, 204, 224, 228
770M5501S	238
770M5502I	202, 204, 224
770M5502S	202, 204, 224
770M6001S	238
770M6002I	202, 204, 224

Ürün nr.	Sayfa
770M6002S	202, 204, 224
770M6501S	238
770M6502I	202, 204
770M6502S	202, 204
770MxxxAI	239
770MxxxAS	239
770MxxxASGC	239
770N4002S	200
770N4502I	200
770N4502S	200
770N5002I	200
770N5002S	200
770N5502S	200
770Xxxx1I	241
770Xxxx1S	240-242
770XxxxAI	240
770XxxxAIL	241
770XxxxAIR	240-241
770XxxxAS	240
770XxxxASR	240-242
771.843.5	69
780C0009	218, 220, 222, 234
780C3502I	218, 220, 222
780C3502S	218, 220, 222
780C4002I	218, 220, 222
780C4002S	218, 220, 222
780C4502I	218, 220, 222
780C4502S	218, 220, 222
780C5002I	218, 220, 222
780C5002S	218, 220, 222
780C5502I	218, 220, 222
780C5502S	218, 220, 222
780C6002I	218, 220, 222
780C6002S	218, 220, 222
780C6502I	218, 220, 222
780C6502S	218, 220, 222
78A9454.T	136
78A9456.T	132
78A9458.T	128
78A9555.T	134
78A9556.T	130
78A9658.T	124
78T3450	144
78T3451	142
78T3453	140
78T3558	126
78T9550.83	96
78T9550.TL	96
78Z5500T	23
78Z5500T12	30
78Z550AT	27
78Z550AT11	30
78Z5530T11	30
78Z553ET	23
79B3450	144
79B3451	142
79B3453	140
79B3490	144
79B3491	142
79B3493	140
79B3558	126
79B3598	126
79B9454	136
79B9456	132
79B9458	128
79B9494	136
79B9496	132
79B9498	128
79B9550	96
79B9550.83	96
79B9555	134
79B9556	130

Ürün nr.	Sayfa
79B9580	96
79B9590	96
79B9595	134
79B9596	130
79B9658	124
79B9698	124
79B9950	98
79B9980	98
79B9990	98
79T8500	116
79T8530	116
80.6507	88, 157
80.6507.BP	88, 157
84.4120	112
84.4140	112
90M2503	82, 157, 164, 166, 172
90M2503.BP	82, 157, 164, 166, 172
90M2603	164, 172
91K9550	168
91K9580	168
91M2550	164
91M2580	164
91M2650	164
91M2750	164
94M3603	82, 157
94M3603.BP	82, 157
956.1004	14, 16, 50, 52, 56, 58, 62, 66, 76, 78, 80, 82, 84, 88, 90, 96, 102, 104, 106, 110, 124, 126, 128, 130, 132, 134, 136, 138, 140, 142, 144, 146, 148, 192
956.1201	14, 17, 50, 53, 56, 59, 63, 67, 193
956A1004	76, 78, 80, 82, 84, 88, 90, 96, 102, 104, 106, 110, 124, 126, 128, 130, 132, 134, 136, 138, 140, 142, 144, 146, 148, 192
956A1006	76, 78, 80, 82, 84, 88, 90, 92, 96, 98, 100, 102, 104, 106, 110, 112, 114, 124, 126, 128, 130, 132, 134, 136, 138, 140, 142, 144, 146, 148, 164, 166, 192
956A1006F	76, 78, 80, 82, 84, 88, 90, 92, 96, 98, 100, 102, 104, 106, 110, 112, 114, 124, 126, 128, 130, 132, 134, 136, 138, 140, 142, 144, 146, 148, 164, 166, 192
956A1201	193
956A1501	14, 17, 50, 53, 56, 59, 63, 67, 193
970.1002	116, 178, 186
970.1201	188
970.1501	188
970.15E1	188
970.1701	188
970.2501	189
970.5201	188
970.5501	188
970.55E1	188
970.5701	188
970.6701	189
970A1002	112, 114, 178, 184
971A0500	182
971A05E0	182
971A0700	182
971A2500	182
971Axxxx	112, 114, 178
973A0500.01	82, 102, 178, 180
973A0600	82, 178, 180
973A0700	82, 178, 180
973A6000	88, 178, 180
993.0530	69, 364, 376, 380, 384, 464, 476, 480, 484, 490

Ürün nr.	Sayfa
993.0830.01	69, 364, 376, 380, 384, 464, 476, 480, 484, 490
993.2000	484, 494
993.706	69, 160, 173, 247, 288, 332, 358, 426, 457
993.710	68, 160, 173, 246, 288, 332, 357, 426, 457
99B9550	166
M01.ZB02.D2	636-640, 644-648, 652
M01.ZB02.D3	636-640, 644-648, 652
M01.ZB03.02	642, 648-649, 652
M01.ZB03.03	642, 648-649, 652
M01.ZB05.02	636-637, 639-642, 644-649, 652
M01.ZB05.03	636-640, 642, 644-649, 652
M01.ZB05.D2	652
M01.ZB05.D3	652
M01.ZB08.02	636-637, 640-642, 644-645, 647, 652
M01.ZB08.03	636, 638, 641-642, 644, 646, 652
M01.ZB08.OS	652
M01.ZB10.02	636, 639-642, 644, 646-648, 652
M01.ZB10.03	636, 638-642, 644, 646-648, 652
M01.ZB10.T2	653
M01.ZB10.T3	653
M01.ZB20.02	640, 647, 653
M01.ZB20.03	653
M01.ZB25.02	641, 648, 653
M01.ZB26.02	638, 646, 653
M01.ZB28.02	641, 648, 653
M01.ZB35.02	636-638, 644-646, 653
M01.ZB35.OS	637-638, 645, 653
M01.ZZ03.01	68, 160, 173, 246, 288, 332, 357, 426, 457, 656-659, 681
M01.ZZB3	68, 160, 173, 246, 288, 332, 357, 426, 457
M30.1304.02	632
M30.1313.UM	632
M31.1000.01	662, 671
M31.2000	662, 672
M31.ZB08.32	671
M31.ZB35.02	672
M31.ZB35.32	671
M34.ZW50	18, 686
M35.7200.01	634
M35.ZM01	634
M35.ZT01	634
M35.ZW40	634
M45.1010	18, 686
M45.ZF04	18, 686
M45.ZF19	18, 686
M51.0802	632
M53.0720	632
M53.2000EU	631
M53.2050EU	631
M53.3000EU	631
M53.3050EU	631
M54.2117	632
M70.2000	627
M70E2000	623
M75.2910	624, 628
M75.2920	624, 628
M75.ZB05.02	641
M75.ZB05.L2	653
M75.ZB05.L3	653
M75.ZB08.02	641-642
M75.ZB08.03	641-642
M75.ZB08.L2	653
M75.ZB08.L3	653
M75.ZB10.02	641-642
M75.ZB10.03	641-642
M75.ZB10.L2	638-639, 653
M75.ZB10.L3	653
M75E2000	623
MZA.2600	624, 628
MZA.5300	632
MZD.2000	651
MZD.2700	651
MZD.2V00	651
MZD.4000	651
MZD.5000	651
MZD.5500	651
MZD.5700.01	651
MZE.1300	632
MZE.2110	632
MZF.1000.01	632
MZF.1010	632
MZF.1020	632
MZF.1030	624, 628, 632
MZF.1050	624, 628, 632
MZF.2000	624, 628
MZK.1120	632
MZK.1130	632
MZK.190S	631, 645, 648
MZK.2000.01	623, 627, 636, 638
MZK.2008.02	624, 628, 636-641
MZK.2023	624, 628
MZK.2024	624, 628
MZK.210S	623, 627, 636-641
MZK.211S	623, 627, 636-639, 641
MZK.2124	637-638, 640-641
MZK.220S	637
MZK.220S.01	623, 627, 637, 639-640
MZK.224S.01	623, 627, 640
MZK.2400.01	623, 627, 642
MZK.2810.03	623, 627, 637, 641-642
MZK.880S	631, 644-648
MZL.1250	632
MZL.2000	628, 636-642
MZL.2010	628, 636, 638-640
MZL.2060	638-639, 641-642
MZL.2080	628, 642
MZL.2090	628
MZL.2090.03	628
MZL.2500	632
MZM.0040	76, 78, 80, 82, 84, 88, 90, 92, 96, 98, 116, 118, 164, 168, 638, 646, 652
MZM.0050	636, 639, 644, 646, 652
MZM.0053	151, 636-637, 639, 644, 646, 652
MZM.0061.01	154, 636, 638, 644, 646, 652
MZM.0070	600-601, 641, 648, 652
MZM.0071	601, 641, 648, 652
MZM.0077	600, 641, 648, 652
MZM.0078	598, 641, 648, 652
MZM.0092.01	647, 652
MZM.0093.02	647, 652
MZM.0095	640, 647, 652
MZM.0292.01	652
MZR.1000	632
MZR.1200	628
MZR.2000	632
MZR.5300.02	632
MZS.1000	628, 632, 636-642
MZS.2000	628, 632, 641, 644-649
MZV.2E00	651
MZV.3700	624, 628
MZW.1300.01	671
STL.8000	663, 690
T51.1700.04	434, 436, 442, 444, 512, 514, 520, 522
T51.7000.01	414, 423
T51.7601	412, 414, 504, 510
T57.1140S	512, 514, 516, 518, 520, 522, 524, 526
T57.7400.01	406, 510
T60.000D	396, 398, 400, 504
T60.1125W	396, 398, 400, 504
T60.300D	396, 398, 400, 504
T60B000H	400, 402
T60B3030	400
T60B3130	400
T60B3330	400
T60B3530	400
T60B3560	400
T60H4040	398
T60H4140	398
T60H4340	398
T60H4540	398
T60H4570	398
T60L7040	396, 504
T60L7140	396, 504
T60L7340	396, 504
T60L7540	396, 504
T60L7570	396, 504
T60L9340	396
T60L9540	396
T65.1000.02	662, 682
T65.1100	662, 683
T65.5090	687
T65.9000	682-683
Z10A3000.03	364, 370, 376, 380, 384, 464, 470, 476, 480, 484, 490, 494
Z10A3006	364, 370, 380, 384
Z10A3H00	364, 370, 380, 384
Z10C5005	582
Z10C5007	576, 580
Z10C500A	576, 578, 580, 582
Z10D01E0.01	364, 370, 464, 470, 494
Z10D01EA.01	364, 370, 464, 470, 494
Z10D0311	376, 476, 480, 484
Z10D0316	376, 476
Z10D5210	380, 484
Z10D6252	384, 490
Z10K0009	23, 27, 35, 41, 47, 365, 371, 377, 381, 385, 392, 465, 471, 477, 481, 485, 491, 495, 500, 578, 580
Z10K008S	365, 392, 465, 480, 500
Z10K050S	365, 392, 465, 480, 500
Z10K120S	365, 392, 465, 480, 500
Z10K160S	365, 392, 465, 480, 500
Z10K300A	578, 580
Z10K800AE	23, 27, 35, 41, 47, 364, 370, 376, 380, 384, 464, 470, 476, 480, 484, 490, 494
Z10M200A	651
Z10M200B	651
Z10M200C	651
Z10M200D	651
Z10M200E	651
Z10M200H	651
Z10M200I	651
Z10M200J	651
Z10M200K	651
Z10M200L	651
Z10M200N	651
Z10M200T	651
Z10M200U	651
Z10M200Z	651
Z10NA40BA	23, 27, 35, 41, 47, 576, 582
Z10NA40By	732
Z10NA40EA	23, 27, 35, 41, 47, 576, 582
Z10NA40EB	23, 27, 35, 41, 47, 576, 582
Z10NA40EC	23, 27, 35, 41, 47, 576, 582
Z10NA40ED	23, 27, 35, 41, 47, 576, 582
Z10NA40EE	23, 27, 35, 41, 47, 576, 582
Z10NA40EF	23, 27, 35, 41, 47, 576, 582

Ürün nr.	Sayfa
Z10NA40Ey	732
Z10NA40KI	23, 27, 35, 41, 47, 576, 582
Z10NA40Ky	732
Z10NA40NH	23, 27, 35, 41, 47, 576, 582
Z10NA40Ny	732
Z10NA40UG	23, 27, 35, 41, 47, 576, 582
Z10NA40Uy	732
Z10NE04BA	23, 27, 35, 41, 47, 364, 371, 376, 380, 384, 464, 471, 476, 480, 484, 490, 494, 578, 580
Z10NE04BI	23, 27, 35, 41, 47, 364, 371, 376, 380, 384, 464, 471, 476, 480, 484, 490, 494, 578, 580
Z10NE04EA	23, 27, 35, 41, 47, 364, 371, 376, 380, 384, 464, 471, 476, 480, 484, 490, 494, 578, 580
Z10NE04EB	23, 27, 35, 41, 47, 364, 371, 376, 380, 384, 464, 471, 476, 480, 484, 490, 494, 578, 580
Z10NE04EC	23, 27, 35, 41, 47, 364, 371, 376, 380, 384, 464, 471, 476, 480, 484, 490, 494, 578, 580
Z10NE04ED	23, 27, 35, 41, 47, 364, 371, 376, 380, 384, 464, 471, 476, 480, 484, 490, 494, 578, 580
Z10NE04EE	23, 27, 35, 41, 47, 364, 371, 376, 380, 384, 464, 471, 476, 480, 484, 490, 494, 578, 580
Z10NE04EF	23, 27, 35, 41, 47, 364, 371, 376, 380, 384, 464, 471, 476, 480, 484, 490, 494, 578, 580
Z10NE04EI	23, 27, 35, 41, 47, 364, 371, 376, 380, 384, 464, 471, 476, 480, 484, 490, 494, 578, 580
Z10NE04HI	23, 27, 35, 41, 47, 364, 371, 376, 380, 384, 464, 471, 476, 480, 484, 490, 494, 578, 580
Z10NE04IA	23, 27, 35, 41, 47, 364, 371, 376, 380, 384, 464, 471, 476, 480, 484, 490, 494, 578, 580
Z10NE04KI	23, 27, 35, 41, 47, 364, 371, 376, 380, 384, 464, 471, 476, 480, 484, 490, 494, 578, 580
Z10NE04NH	23, 27, 35, 41, 47, 364, 371, 376, 380, 384, 464, 471, 476, 480, 484, 490, 494, 578, 580
Z10NE04RH	23, 27, 35, 41, 47, 364, 371, 376, 380, 384, 464, 471, 476, 480, 484, 490, 494, 578, 580
Z10NE04SK	23, 27, 35, 41, 47, 364, 371, 376, 380, 384, 464, 471, 476, 480, 484, 490, 494, 578, 580
Z10NE04TH	23, 27, 35, 41, 47, 364, 371, 376, 380, 384, 464, 471, 476, 480, 484, 490, 494, 578, 580
Z10NE04UG	23, 27, 35, 41, 47, 364, 371, 376, 380, 384, 464, 471, 476, 480, 484, 490, 494, 578, 580
Z10NE04UJ	23, 27, 35, 41, 47, 364, 371, 376, 380, 384, 464, 471, 476, 480, 484, 490, 494, 578, 580
Z10NE04ZI	23, 27, 35, 41, 47, 364, 371, 376, 380, 384, 464, 471, 476, 480, 484, 490, 494, 578, 580
Z10NG000	365, 371, 376, 381, 384, 465, 471, 476, 480, 485, 490, 495, 578, 580
Z10NG120	23, 27, 35, 41, 47, 365, 371, 376, 381, 384, 465, 471, 476, 480, 485, 490, 495, 578, 580
Z10T1143B	380, 484
Z10T1170A	364, 370, 464, 470, 494
Z10T650AA	364, 370, 464, 470, 494
Z10T700AA	364, 370, 464, 470, 494
Z10T710AA	364, 370, 464, 470, 494
Z10T750AA	364, 370, 464, 470, 494
Z10T800AA	364, 370, 464, 470, 494
Z10UB00BA	388, 498
Z10UB00BI	388, 498
Z10UB00By	732
Z10UB00EA	388, 498
Z10UB00EB	388, 498
Z10UB00EC	388, 498
Z10UB00ED	388, 498
Z10UB00EE	388, 498
Z10UB00EF	388, 498
Z10UB00Ey	732
Z10UB00KI	388, 498
Z10UB00Ky	732
Z10UB00NH	388, 498
Z10UB00Ny	732
Z10UB00UG	388, 498
Z10UB00UJ	388, 498
Z10UB00Uy	732
Z10UT45EA	390
Z10UT45KI	390
Z10UT45UG	390
Z10UT50BI	390
Z10UT50EA	390
Z10UT60BI	390
Z10UT60EA	390
Z10UT60EB	390
Z10UT60EE	390
Z10UT60KI	390
Z10UT60UG	390
Z10UT85EB	390
Z10UT90EA	390
Z10UT__By	732
Z10UT__Ey	732
Z10UT__Ky	732
Z10UT__Uy	732
Z10V100E.01	23, 27, 35, 41, 47, 365, 370, 376, 380, 384, 464, 470, 476, 480, 484, 490, 494, 578, 580
Z10ZC00A	365, 381, 385, 392, 465, 500
Z30B000S.04	331
Z30C000S	304, 306, 316
Z30C000S.22	320
Z30CxxxS.6	328
Z30D000S.22	322
Z30D000SL	308, 310, 312, 314, 318
Z30DxxxS.6	328
Z30K000S	300, 302
Z30KxxxS.6	328
Z30M000S.04	296, 298, 320, 322
Z30M383S0W	390
Z30M389S0W	390
Z30M433S0W	390
Z30M439S0W	390
Z30M483S0W	390
Z30M489S0W	390
Z30M533S0W	390
Z30M539S0W	390
Z30M733S0W	390
Z30M833S0W	390
Z30M839S0W	390
Z30MxxxS.6	328
Z30N000S.04	294
Z30NxxxS.6	328
Z31L1036A	298, 302, 306, 310, 314
Z36H367SE01	352
Z36H417SE01	352
Z36H467SE01	352
Z36H517SE01	352
Z40C0002Z	562
Z40D0002Z	562
Z40L0002	562
Z40L1077A	562
Z40L152A	562
Z40L177A	562
Z40L427A	562
Z40L477A	562
Z40L777A	562
Z43L100S	562
Z46L420S	562
Z46L470S	562
Z46L520S	562
Z46L570S	562
Z46L620S	562
Z48.27B0I6	562
Z48.27B0I7	562
Z48.30B0I4	562
Z48.30B0I6	562
Z48.30B0I7	562
Z48.30B0I8	562
Z48.30B0I9	562
Z70.0320	342, 344, 346, 348, 350, 352, 357
Z80.000S	594
Z80.000V	594
Z80S0542BA	594
Z80S0542CA	594
Z80S0560	594
Z80S0760	594
Z80S1260	594
Z80V000A	594
Z80V1163W	594
Z95.4100	586
Z95.4600	586
Z95D4100	586
Z95Q1040A	586
Z96.00T1	245, 286, 596
Z96.10E1	244, 285, 328, 365, 377, 381, 385, 393, 400, 403
Z96.2011	400, 402
ZA7.0700xxxABD	239, 243
ZA7.0709xxxAB	239, 243
ZA7.5700.BT	242
ZA7.5709.BT	242
ZAA.3500	344, 346, 348, 350, 352
ZAA.3700	344, 346, 348, 350, 352
ZB4E000S	264, 266, 268, 270, 272, 278
ZB4E00AK	264
ZB4ExxxS.6	285
ZB4K000S	260, 262
ZB4KxxxS.6	285
ZB4M000S	256, 258, 276, 278
ZB4M00AK	278
ZB4MxxxS.6	285
ZB4N000S	254
ZB4NxxxS.6	285
ZB7A0008	246
ZB7C000S	210, 212, 214, 218, 220, 222, 226
ZB7C129S.6S	228
ZB7CxxxS.6	244
ZB7F000S	216
ZB7FxxxS.6	244
ZB7K000S	206, 208
ZB7KxxxS.6	244
ZB7M000S	202, 204, 224
ZB7MxxxS.6	244
ZB7N000S	200
ZB7NxxxS.6	244
ZC4U10E0	549
ZC4U10F0	549
ZC4U11E0	549
ZC7A0P0C	547
ZC7A0P0F	547

Ürün nr.	Sayfa
ZC7A0U0C	547
ZC7A0U0F	547
ZC7A0U0K	544
ZC7A0U0M	544
ZC7B0100S	548
ZC7B0200S	548
ZC7C0000	553
ZC7C0001	553
ZC7F300RHU	550
ZC7F300RSU	547
ZC7F400RHP	550
ZC7F400RSP	547
ZC7G0P0I	553
ZC7M0200	553
ZC7Q010SH	545
ZC7Q010SS	544
ZC7Q020SH	545
ZC7Q020SS	544
ZC7Q0P0FH	550
ZC7Q0P0FS	547
ZC7Q0U0FH	550
ZC7Q0U0FS	547
ZC7Q0U0SH	545
ZC7Q0U0SS	544
ZC7S300RHU	545
ZC7S300RSU	544
ZC7S450BH3	545
ZC7S450BS3	544
ZC7S450RH1	545
ZC7S450RH2	545
ZC7S450RS1	544, 548
ZC7S450RS2	544, 548
ZC7S500BH3	545
ZC7S500BS3	544
ZC7S500RH1	545
ZC7S500RH2	545
ZC7S500RS1	544, 548
ZC7S500RS2	544, 548
ZC7S550BH3	545
ZC7S550BS3	544
ZC7S550RH1	545
ZC7S550RH2	545
ZC7S550RS1	544, 548
ZC7S550RS2	544, 548
ZC7S600BH3	545
ZC7S600BS3	544
ZC7S600RH1	545
ZC7S600RH2	545
ZC7S600RS1	544, 548
ZC7S600RS2	544, 548
ZC7S650BH3	545
ZC7S650BS3	544
ZC7S650RH1	545
ZC7S650RH2	545
ZC7S650RS1	544, 548
ZC7S650RS2	544, 548
ZC7T0350	553, 567
ZC7U10E0	549
ZC7U10F0	549
ZC7U11E0	549
ZE4H1058G	284
ZE4H1064G	284
ZE4H458G	284
ZE4H464G	284
ZE4HxxxxG	272
ZE4L1058G	284
ZE4L1064G	284
ZE4L458G	284
ZE4L464G	284
ZE4LxxxxG	272
ZE4M360G	284
ZE4M410G	284

Ürün nr.	Sayfa
ZE4M460G	284
ZE4M510G	284
ZE4Mxx0G	266
ZE7S338G	234
ZE7S388G	234
ZE7S438G	234
ZE7S488G	234
ZE7S538G	234
ZE7Sxx8G	218, 220, 222
ZE7V1082G	234
ZE7V1088G	234
ZE7V482G	234
ZE7V488G	234
ZE7VxxxxG	212, 220
ZE7W1082G	234
ZE7W1088G	234
ZE7W482G	234
ZE7W488G	234
ZE7WxxxxG	212, 220
ZF4.1002	254, 256, 260, 264, 266, 268, 276, 278
ZF4.10I2	254, 256, 260, 264, 266, 268
ZF4.10T2	254, 256, 260, 264, 266, 268, 276, 278, 596
ZF4.5002	264, 266, 268, 278
ZF4.5012	264, 266, 268, 278
ZF4.50I2	264, 266, 268, 278
ZF4.50T2	264, 266, 268, 278, 596
ZF7C7002	210, 216, 218, 226, 228
ZF7C70E2	210, 216, 218, 226, 228
ZF7C70T2	210, 216, 218, 226, 228, 596
ZF7K7002	206
ZF7K70E2	206
ZF7K70T2	206, 596
ZF7M7002	202, 210, 216, 218, 224, 226, 228
ZF7M70E2	202, 210, 216, 218, 224, 226, 228
ZF7M70T2	202, 210, 216, 218, 224, 226, 228, 596
ZF7N7002	200
ZF7N70E2	200
ZF7N70T2	200, 596
ZFZ.30G0I	568
ZFZ.40G0I	568
ZFZ.45G0I	568
ZI4.0MS1	258
ZI4.1KS1	262
ZI4.2ES1	270
ZI4.4ES1	272
ZI7.0KI0	208
ZI7.0KS0	208
ZI7.0M07	204, 208, 258, 262
ZI7.0MI0	204
ZI7.0MS0	204
ZI7.2CI0	212, 220
ZI7.2CS0	212, 220
ZI7.3CI0	214, 222
ZI7.3CS0	214, 222
ZIF.3000	344
ZIF.3010	342
ZIF.3030	346
ZIF.3050	348
ZIF.71K0	302
ZIF.71M0	298
ZIF.76C0	306
ZIF.76D0	310, 314
ZIF.80M5	298, 302
ZIF.80M7	298, 302
ZL4.270S.E	268, 270, 272
ZL4.300S.E	268, 270, 272
ZL4.350S.E	268, 270, 272
ZL4.400S.E	268, 270, 272
ZL4.450S.E	268, 270, 272, 278

Ürün nr.	Sayfa
ZL4.500S.E	268, 270, 272, 278
ZL4.550S.E	268, 270, 272, 278
ZL4.600S.E	268, 270, 272, 278
ZL4M00808	266
ZME.0710	663, 691
ZME.0730	663, 692
ZME.1600.01	693
ZME.1610	693
ZME.2700	693
ZME.5320	693
ZME.xxx0	663
ZML.0040.02	662, 669
ZML.0050	662, 684
ZML.0330	662, 679
ZML.1090	662, 670
ZML.1150.03	662, 680
ZML.1500	697
ZML.1510	697
ZML.2200	663, 694
ZML.3510	697
ZML.3580.01	697
ZML.3600	697
ZML.3710	663, 695
ZML.4010	663, 696
ZML.7000	662, 678
ZML.8000.02	697
ZML.8030	663, 703
ZML.805S	663, 703
ZML.x5x0	663
ZMM.0350	655, 659
ZMM.0400	655, 658
ZMM.0700.01	655, 657
ZMM.0700.20	657
ZMM.075N	657-659
ZMM.2500	655-656
ZMZ.20S1	656
ZMZ.20S2	656
ZMZ.20S5	656
ZMZ.20S6	656
ZOU.30U1I	568
ZR4.1059U	270, 549
ZR4.270RS.E	264
ZR4.300RS.E	264
ZR4.350RS.E	264
ZR4.400RS.E	264
ZR4.450RS.E	264
ZR4.500RS.E	264
ZR4.550RS.E	264
ZR4.600RS.E	264
ZR7.1080U	214, 222, 549
ZRE.321S.ID	350, 352
ZRE.363A.ID	423, 456
ZRE.371S.ID	350, 352
ZRE.413A.ID	423, 456
ZRE.421S.ID	350, 352
ZRE.443A.ID	423, 456
ZRE.463A.ID	423, 456
ZRE.471S.ID	350, 352
ZRE.483A.ID	423, 456
ZRE.513A.ID	423, 456
ZRE.521S.ID	350, 352
ZRE.543A.ID	423, 456
ZRE.563A.ID	423, 456
ZRE.613A.ID	423, 456
ZRF.2210	316, 318
ZRG.000R5F	316, 318
ZRG.1046Z	306, 310, 314
ZRG.1094U	424
ZRG.1104Q	563
ZRG.1104U	359-360
ZRG.179Q	563
ZRG.204Q	563

Ürün nr.	Sayfa
ZRG.207RSIC	304, 306, 308, 310, 312, 314, 316, 318
ZRG.237RSIC	304, 306, 308, 310, 312, 314, 316, 318
ZRG.287RSIC	304, 306, 308, 310, 312, 314, 316, 318
ZRG.337RSIC	304, 306, 308, 310, 312, 314, 316, 318
ZRG.387RSIC	304, 306, 308, 310, 312, 314, 316, 318, 320, 322
ZRG.437RSIC	304, 306, 308, 310, 312, 314, 316, 318, 320, 322
ZRG.454Q	563
ZRG.487RSIC	304, 306, 308, 310, 312, 314, 316, 318, 320, 322
ZRG.504Q	563
ZRG.537RSIC	304, 306, 308, 310, 312, 314, 316, 318, 320, 322
ZRG.587RSIC	304, 306, 308, 310, 312, 314, 316, 318, 320, 322
ZRG.804Q	563
ZRM.5500	356
ZRR.4000	287
ZRR.5200	330
ZRU.00F0	359-360
ZRU.00Z0	359
ZRU.01E0	563
ZRU.10B1E	360
ZRU.11F0	563
ZS4.400MU	286
ZS4.650MU	286
ZS7M400LU	245
ZS7M400MU	412, 414, 422, 510
ZS7M600MU	412, 414, 422, 510
ZS7M650LU	245
ZS7M750MU	412, 414, 422, 510
ZSD.1200S	355
ZSF.1200	344, 346, 348, 350, 352
ZSF.1300	344, 346, 348, 350, 352
ZSF.130E	344, 346, 348, 350, 352
ZSF.1510	342
ZSF.1610	342
ZSF.1700	344, 346, 348, 350, 352
ZSF.1800	344, 346, 348, 350, 352
ZSF.35A2	294, 296, 300, 304, 308, 312, 316, 318, 320, 322
ZSF.36A2	294, 296, 300, 304, 308, 312, 320, 322
ZSF.39A2	294, 296, 300, 304, 308, 312, 320, 322
ZSI.010Q	561
ZSI.010SI	561
ZSI.020Q	561
ZSI.020SI	561
ZSI.030SI	561
ZSI.040SI	561
ZSI.12VEI4	556
ZSI.12VEI6	556
ZSI.12VEI7	556
ZSI.12VUI4	557
ZSI.12VUI6	557
ZSI.12VUI7	557
ZSI.450BI1N	556-558, 560
ZSI.450BI2N	556, 560
ZSI.450BI3E	556, 560
ZSI.450BI3N	556, 558, 560
ZSI.450FI1	560
ZSI.450FI2N	556-557, 560
ZSI.450FI3	557-558, 560
ZSI.450KI2N	557-558, 560
ZSI.450KI3N	557-558, 560
ZSI.450KI4N	556, 558, 560

Ürün nr.	Sayfa
ZSI.450MI3	558, 560
ZSI.500BI1N	556-558, 560
ZSI.500BI2N	556, 560
ZSI.500BI3	556, 558, 560
ZSI.500BI3E	556, 560
ZSI.500FI1	560
ZSI.500FI2N	556-557, 560
ZSI.500FI3	557-558, 560
ZSI.500KI2N	557-558, 560
ZSI.500KI3N	557-558, 560
ZSI.500KI4	556, 558, 560
ZSI.500MI3	558, 560
ZSI.550BI1N	556-558, 560
ZSI.550BI2N	556, 560
ZSI.550BI3	556, 558, 560
ZSI.550FI1	560
ZSI.550FI2N	556-557, 560
ZSI.550FI3	557, 560
ZSI.550KI2N	557-558, 560
ZSI.550KI3N	557-558, 560
ZSI.550KI4	556, 558, 560
ZSI.550MI3	558, 560
ZSI.60VEI4	556
ZSI.60VEI6	556
ZSI.60VEI7	556
ZSI.60VUI4	557
ZSI.60VUI6	557
ZSI.60VUI7	557
ZSI.90VEI4	556
ZSI.90VEI6	556
ZSI.90VEI7	556
ZSI.90VUI4	557
ZSI.90VUI6	557
ZSI.90VUI7	557
ZST.1089W	420, 452
ZST.1160W	406, 420, 452, 510
ZST.410TT	436, 440, 455
ZST.410TV	434, 438, 455
ZST.450BA	329
ZST.500BA	329
ZST.550BA	329
ZST.600BA	329
ZST.600TV	434, 438, 455
ZST.650BA	329
ZST.650TT	436, 440, 455
ZST.750TV	434, 455
ZSZ.01F0	561, 567
ZSZ.01F1	561, 567
ZSZ.02F0	561, 567
ZSZ.02F1	561, 567
ZSZ.02M0	561, 567
ZTU.00D0	424
ZTU.00Z0	424
ZV4.1042M	258, 262, 270
ZV4.1042NN	272
ZV7.1043C01	204, 208, 214, 222
ZV7.1043MN1	212, 220

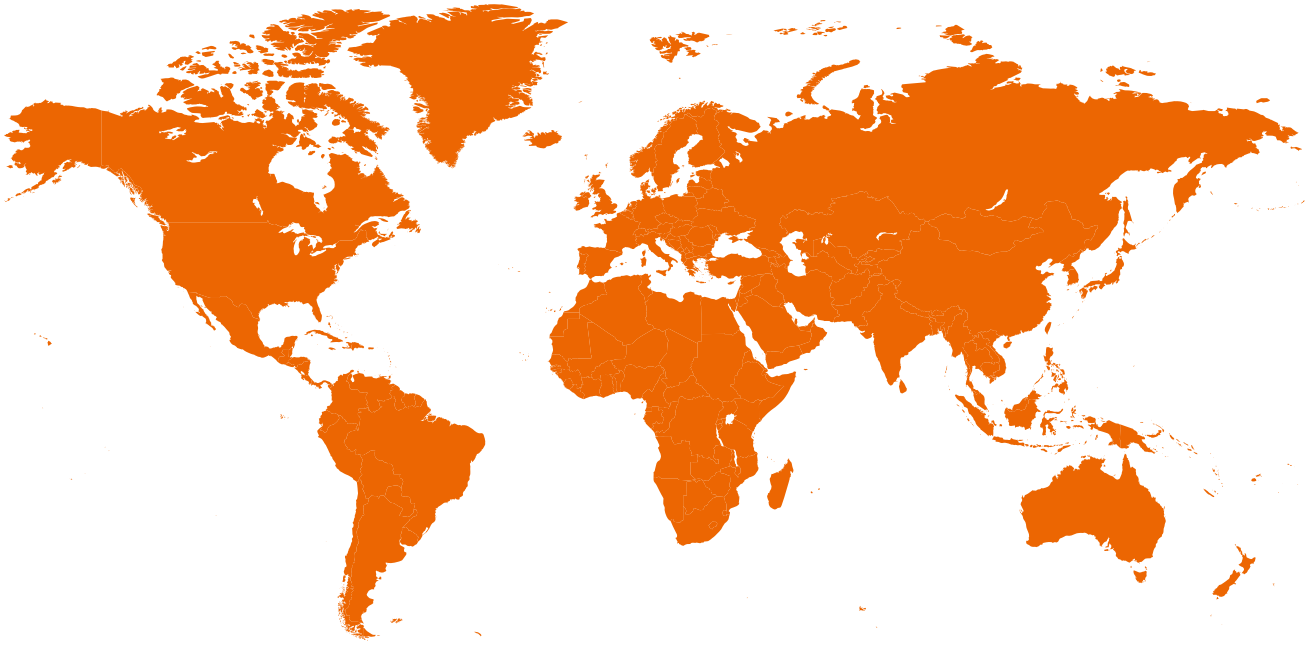

Blum dünya çapında faaliyet gösteriyor

Biz, dünya çapında faaliyet gösteren uluslararası bir şirketiz.

Kardeş şirketlerimiz ve temsilciliklerimiz ile 120'den fazla pazarda müşterilerimize yüksek kaliteli ve yenilikçi aksesuarlar sunuyoruz.

Ürünlerimiz ve servislerimiz ile ilgili sorularınızı cevaplamaktan memnuniyet duyarız!

Blum kardeş şirketleri, temsilcilikleri ve iletişim adresleri	
Size en yakın noktada bizimle iletişime geçebileceğiniz adresleri burada bulabilirsiniz	
Short-URL	
www.blum.com/sales-offices	

Blum Avusturya		
Julius Blum GmbH	Telefon	+43/5578/705-0
Industriestraße 1	E-mail	info@blum.com
6973 Höchst	Internet	www.blum.com
Austria		

Look for our FSC™-certified products

FSC www.fsc.org FSC™ C115115

Teknik değişiklik ve program değişikliği hakkımız saklıdır.
Tüm içerikler için Blum'un copyright hakkı saklıdır.
KA-160/6TR-TR/11.25
IDNR 00000000

Blum TR Mobilya Aksesuarları
San. ve Tic. Ltd. Şti.
Gebze Güzeller Org. San. Bölgesi
İnönü Mah. Farabi Cad. No:3
TR-41490 Gebze-Kocaeli
Tel: +90/262/751 50 25
Fax: +90/262/751 50 28
E-Mail: info.tr@blum.com

Julius Blum GmbH
6973 Höchst, Avusturya
Tel.: +43/5578/705-0
Faks: +43/5578/705-44
E-Mail: info@blum.com
www.blum.com

Avusturya, Polonya ve Çin'deki kuruluşlarımızın sertifikasyonu, aşağıda listelendiği şekilde yapılmıştır.
ABD kuruluşumuz, ISO 9001 sertifikasına sahiptir.
Brezilya kuruluşumuz, ISO 9001, ISO 14001 ve ISO 45001 sertifikalarına sahiptir.

ISO 9001 Certified Quality System
ISO 14001 Certified Environmental System
ISO 50001 Certified Energy System

blum®